
FAIE
KOMPETENZ SEIT 1964
faie.ch
einfach besser LANDWIRTSCHAFTen

Liebe Kundin, lieber Kunde!



Du hältst den neuen und wieder umfangreicheren FAIE Katalog in deinen Händen. Es ist dies bereits die 62. Ausgabe unseres Katalogs und er ist immer noch **DAS Nachschlagewerk für jede Landwirtschaft!**

Mit vielen neuen Ideen, innovativen Produkten, Sonderangeboten und tollen Staffelpreisen helfen wir Dir beim **besseren LANDWIRTSCHAFTen**.

Noch viel mehr Produkte und Angebote findest Du natürlich im Faie-Online Shop mit jetzt bereits **über 40.000 Produkten!**
Es ist das Einkaufserlebnis schlechthin!

**Die FAIE Punktewelt** ist der volle Erfolg! Jeder Punkt ist bares Geld wert und zusätzlich gibt es viele Aktionen wie doppelte Punkte oder auch die attraktiven Punkte-Prämienartikel.

**Die ganze Welt der Landwirtschaft** wartet nun auf Dich. Wir wünschen Dir viel Spaß beim Durchblättern des neuen FAIE Katalogs und freuen uns auf Deine Bestellungen.

Yussef Wüthrich & das FAIE Team

**PS: Wir beraten Dich gerne persönlich am Telefon!**

# UNSERE TOPANGEBOTE




**Ackerschienendreieck SAUGUT Kat.2 verdrehsicher**
Beschreibung siehe Seite 562
Best. Nr. 99475

**Ackerschienendreieck SAUGUT Kat.1 verdrehsicher**
Beschreibung siehe Seite 562
Best. Nr. 100243




**LED-Arbeitsscheinwerfer 3100 Lumen**
Beschreibung siehe Seite 618
Best. Nr. 22513

# FAIE Punktewelt

## Pro 1,- Einkaufswert erhältst Du 5 FAIE Punkte!*

Deine Punkte kannst Du bei jedem Einkauf ganz einfach im Onlineshop, persönlich am Telefon oder per Mail einlösen und

✔ **bares Geld sparen!**
✔ **tolle monatlich wechselnde Prämien mit Deinen Punkten um 0,- holen.**
✔ **vieles mehr...**

Das gelbe Hinweisfeld zeigt Dir bei ausgewählten Produkten die Anzahl an Punkten, die Du sammeln kannst.

**+ xxx Punkte**

Die aktuellen Prämienartikel findest Du online in der FAIE Punktewelt, im Warenkorb, in Deinem Kundenkonto, in der FAIE App oder auch gerne per telefonischer Auskunft.

*Ausgenommen sind einzelne ausgewiesene Artikel. Das Einlösen von Gutscheinen reduziert die Anzahl der Punkte. Punkte werden 30 Tage nach Rechnungsdatum Deinem Konto gutgeschrieben.

## Wir sind gerne für Dich da! www.faie.ch

**Telefon** 034 461 4000
**E-Mail** info@faie.ch
**WhatsApp** 0043/677/635 14 619

**Telefonisch erreichbar**
Mo-Fr 8:15-17:15

FAIE-Versand GmbH
Bahnhofstrasse 13
3506 Grosshöchstetten

**Ab Fr. 199,- frachtfreie Lieferung!**

ausgenommen Artikel mit Frachtpauschale

# Unsere Bestseller und Top-Neuheiten!



NEU

**Fällkeil Spindel 20 t**
Beschreibung siehe Seite 395
Best. Nr. 127441



**LED-Arbeitsscheinwerfer 4500Lumen 180°**
Beschreibung siehe Seite 616
Best. Nr. 121495



BESTSELLER

**Sicherheitsstiefel-Arbeitsschuh S3 Red KH Dachdeckerprofi extrem rutschfest**
Beschreibung siehe Seite 128
Best. Nr. 80954

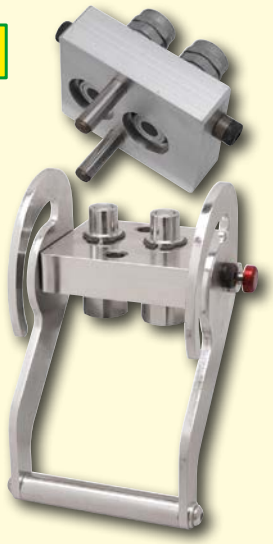

**Multikupplung 2-fach Set**
Beschreibung siehe Seite 466
Best. Nr. 25386



NEU

**Digitale WIFI-Wetterstation 7in1**
Beschreibung siehe Seite 317
Best. Nr. 127839



**Lenkgriff Deluxe**
Beschreibung siehe Seite 568
Best. Nr. 113691



**Hydroreiniger Starlyf Teleskop**
Beschreibung siehe Seite 699
Best. Nr. 123984




NEU

**Kompressor Saugut 600-Set inkl. Aufroller**
Beschreibung siehe Seite 7
Best. Nr. 128565

## FAIE Online

**Besuche uns in unserem Onlineshop und wähle aus über 40.000 Artikeln!**

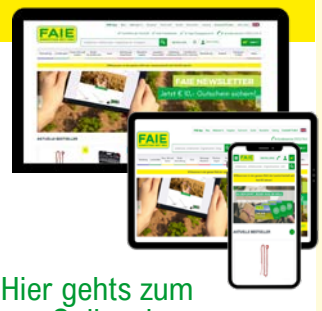


- ✓ viele weitere Artikel
- ✓ spannende Aktionen
- ✓ Ersatzteilefinder
- ✓ Ratgeber
- ✓ und vieles mehr...

Hier gehts zum Onlineshop

**faie.ch**

## FAIE Newsletter

**Abonniere unseren Newsletter und verpasse keine Aktionen mehr!**

Als Dankeschön erhältst Du einen **10,- Gutschein**




zum Inhaltsverzeichnis

## 006-067 Werkzeuge und Maschinen





6-13 Kompressoren, DL-Werkzeug
14-21 Elektrowerkzeug und Zubehör
22-25 Schweißen und Zubehör
26-27 Sägen
28-35 Werkzeugwagen, Werkzeugsätze
36 Abzieher, Drehmomentschlüssel
31, 37 KFZ-Spezialwerkzeug
38 Schraubendreher, Inbus
40 Schraubstöcke, Schraubzwingen
41-43 Zangen
44 Gewindewerkzeug
45 Messwerkzeug
46 Maurerwerkzeug
47 Hämmer, Tacker
48-49 Technische Sprays
50-53 Schmierung
54 Generatoren, Akku-Lastenrad
55 Starthilfe
56,64,65 Werkstattbedarf
57 Pannenhilfe
58-63 Hebezeuge
66-67 Werkstatteinrichtung


## 068-143 Haus, Hof, Garten, Arbeitsschutz




68-71 Kabeltrommeln, E-Motore, Zubehör
72-81 Treibstoffpumpen, Tanks, Zubehör
81-87 Wasser- und Universalpumpen
88-91 Schläuche, Schlauchanschlüsse
92-93 IBC Tanks, Zubehör
94-97 Sprüh-, Kalkgeräte
96 Hochdruckreiniger, Kehrmaschinen
98-99 Schiebetruhen, Behälter
100-101 Futterdämpfer, Getreidemühlen
102-105 Rollen, Beschläge
106-113 Kleinteile, Schrauben, Kleben
114-118 Schaufeln, Besen, Gabeln
118-119 Gartengeräte
120-121 Handschuhe
122-123 Cremen, Putzpapier
124-131 Arbeitsschutz, Schuhe
132-143 Arbeitskleidung, Fanartikel


## 144-159 Imkerei




144-146 Beuten und Zubehör
147 Bienenarbeit
148 Rähmchen und Zubehör
149 Mittelwände, Kerzen und Dochte
150 Bienen füttern
151 Bienen füttern, Königinnenzucht
152-153 Reinigung, Bienengesundheit
154 Entdeckelung
155 Honigschleudern
156-157 Honig und Wachs lagern und verarbeiten
158 Vermarktung
159 Schutzkleidung


## 160-189 Fischereibedarf




160-161 Ruten-Rollen-Sets
162 Kescher
163 Hauben, Hüte, Kappen
164-165 Wathosen, Watstiefel
166 Stirnlampen, Brillen
167-168 Lampen, Batterien
169 Angelschnüre, Haken
170 Fischfutter, Köder, Zubehör
171-173 Angelzubehör, Kunstköder
170, 172 Karpfenzubehör
171 Blei und Zubehör, Kleinteile
174-175 Taschenmesser, Filetiermesser
176-177 Zelte, Sessel, Tische, Liegen
178 Kühlboxen
179-181 Dreibeine, Eintopfofen, Zubehör
182-189 Räucheröfen und Zubehör
188 Räuchermehl, Räucherlauge, Salz


## 190-221 Direktvermarktung




190 Waagen
191-192 Vakuumverpackung
193-199 Schlachten
199-202 Fleischverarbeitung
203 Geflügelschlachtung
204 Hygiene
205 Transport, Arbeitsbekleidung
206 Obsternte
207-209 Obstverarbeitung
210-213 Lagern, Filtrieren
214 Hilfsstoffe
215-216 Abfüllung
217-221 Käserei, Schnaps


## 222-248 Milchwirtschaft




222-223 Buttermaschinen, Milchzentrifugen,
224-231 Melkmaschinen, Melkeimer, Melkzeuge
228-230 Zitzengummi
231 Milchschläuche
232 Pulsatore
233-234 Milchsammelstücke
234 Melkanlagen-Roboterteile
235 Vakuumhähne
236 Milchsiebe, Milchfilter
237 Spülwannen
238 Bürsten
239-241 Reinigung
242-247 Euterpflege
248 Stallbekleidung


## 249-277 Weidezaun




249-254 Weidezaungeräte
255-256 Weidezaunkabel
257-259 Pfähle
260-262 Seile, Bänder, Litzen
263 Zaunverbinder
264 Haspeln
265-266 Isolatoren
267-268 Festzaun
269-270 Torsysteme
270 Hinweisschilder
271-272 Weidenetze
273-276 Weidetore, Futterraufen, Zäune
277 Glocken, Schellen


## 278-379 Tierhaltung




278-279 Kratzbürsten, Kuhputzmaschinen
279 Stallüberwachung
279-281 Kälberhaltung
282-283 Geburtshilfe
284-286 Kälberaufzucht
287 Milchwärmer, Enthorner
288-290 Tiergesundheit
291,347,353 Leckstein
292-293 Bändigung
294-295 Anbindung
296-298 Markierung, Ohrmarken
299-302 Klauenpflege
303-304 Schermaschinen
305-313 Tränken, Tröge, Raufen
314-315 Reinigung, Desinfektion
316-318 Messgeräte, Waagen, Streifenvorhänge





319 Erntenetze, Silosäcke, Windschutz
320-321 Gummimatten
322-324 Ventilatoren und Zubehör
324 Beleuchtung
325-334 Fliegen-, und Ungezieferbekämpfung
335-342 Schweinehaltung
343-349 Schafhaltung
350-359 Pferd und Reiter
360-373 Geflügelhaltung
374-375 Kaninchen
376-379 Hunde, Katzen


## 380-435 Forst





380-383 Stihl und Husqvarna Motorsägen
384-387 Öle, Fette, Motorsägenzubehör
388-389 Sägeketten und Schwerter
390-391 Kettenschärfung
392-393 Markierung, Messen
394-395 Stubai, Forstkeile
396-399 Forstketten und Zubehör
400-405 Seilrollen, Seilwinden und Zubehör
406-407 Holzgreifer, Rotatoren
407-409 Poltern, Sappel
410-413 Holzspalter, Brennholz
414 Erdbohrer, Pflanzwerkzeug
415 Wildkamera, Fernglas
416-417 Motorsensen und Zubehör
418-420 Verbiss- und Fegeschutz
420 Obstbaumschutz
421 Borkenkäferfallen
422-427 Klettern
48-432 Forstkleidung, Schuhe, Helme
433-435 Anschlagketten, Zurrgurte


## 436-487 Hydraulik





436-442 Hydraulikpumpen
441-446 Hydraulikölfilter
443 Getriebe
444-445 Öltanks
447-457 Steuerventile und Zubehör
452-453 Kreuzhebelsteuerung, Joystickgriffe
453-454 Wegeventile, Sitzventile
445-457 Zusatzsteuergeräte
458-459 Ölmotore
459-461 Ölkühler und Zubehör
462-469 Hydraulikkupplungen
466-468 Multikupplungen
470 Handpumpen
471-473 Hydraulikventile
474-475 Hydraulikschläuche
475-477 Rohrverschraubungen
478-487 Hydraulikzylinder
484-487 Hydraulische Oberlenker
488 Dichtmassen, O-Ringe


## 489-553 Landmaschinenteile

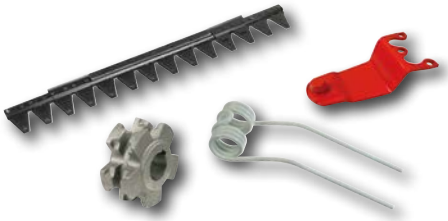


489-492 Klingen, Klingenhalter
493-507 Mähwerksteile
507-510 Heugerätezinken
511 Messer zu Ladewagen, Ballenpressen
512-513 Frontladerzinken und Zubehör
513-522 Gülleteile
522-523 Kratzbodenteile
523-536 Bodenbearbeitung
527-529 Striegelzinken
528-531 Grubberteile
531-536 Pflugersatzteile
536 Druckluftteile
537 Kehrwalzen, Scheibenbesen
538-549 Anbaugeräte
546-549 Anschweißkonsolen
550-553 Getriebe


## 554-649 Fahrzeugbau




554-555 Gelenkwellen, -teile Bondioli
556 Gelenkwellen, -teile Walterscheid
557 Zapfwellenteile
558-563 3-Punkt-Teile
561 Oberlenker
562 Ackerschienendreiecke
563 Stabilisatoren
563-564 Bolzen
565 Vorstecker
631 Rückfahrvideosysteme
633 Handgriffe, Schwingungsdämpfer
634 Lager, Federn
635 Rollenketten, Anhängerteile
636-639 PKW Anhängerteile
639-640 Bordwandverschlüsse
641 Werkzeugkasten
642-643 Planen und Zubehör
644-645 Stützräder, Stützfüße
646 Anhängerzubehör
647 Anhängerachsen
648-649 Räder, Reifen, Zubehör


## 566-630 Traktorteile




566-568 Vorderachse
569-571 Motorteile
571-576 Kraftstoffteile, Vorwärmung
576-581 Kühlung
581-582 Auspuffe
582-584 Bremsen-, Getriebeteile, Kupplungen
585-588 Karosserieteile, Hubwerk
589 Lacke, Sprays, Härter, Verdünnung
590-595 Traktorsitze, Sitzpolster
596-597 Ölfilter, Spiegel
603-605 Starter, Lichtmaschinen
598-603 Kabinenteile, Gasfedern
605-610 Elektrik, Schalter, Sicherungen
607-609 Instrumente, Anzeigen
610-612 Elektrik, Schalter, Batterien
613-619 Arbeitsscheinwerfer
619-629 Beleuchtung
630 KFZ-Stecker


## 650-659 Natürlich Gesund

## 660-709 Haushalt, Küche, Spielsachen





660-665 Küchenmaschinen, Elektrogeräte
666-667 Getreidemühlen, Flocker
668-672 Alles fürs Backen
673 Milchtöpfe, Waagen
674-677 Pfannen und Töpfe
678-680 Schneiden, Hobeln, Besteck
681-682 Gläser, Holzwaren
683-684 Kaffeemaschinen, Wasserkocher
685-691 Einkochen, Dörren, Gärtöpfe
692 Aufbewahrung
693-697 Reinigung, Wäsche
698-699 Staubsauger, Bügeln
700-701 Nähmaschinen
701-709 Spielsachen


## 710-720 Geschenkideen, Bücher, Fanartikel

# WERKZEUGE UND MASCHINEN





















**1 Kompressor 220/08/24 ölfrei**
Preiswerter und kompakter Kompressor für den privaten Anwender. Kein Wartungsaufwand und saubere Druckluft durch ölfrei Bauform. 24 L Kessel mit Räder und integriertem Fahrbügel. Komplett mit Druckschalter, Manometer und Druckminderer. Technische Daten: Ansaugleistung 140 l/min, Höchstdruck 8 Bar, Motor 1,1 KW/1,5 PS 230Volt, Kesselinhalt 24 L. Eigengewicht nur 22 Kg.
Best. Nr. 128159

**2 Kolbenkompressor Mobilboy 401/ 50 E**
Universeller Kompressor mit 2-Zylinder-Verdichter und Ölschmierung. Durch die hohe Ansaugleistung von max. 400 L/min und 10 bar Höchstdruck kurzzeitig auch für höheren Luftbedarf geeignet. Motor 2400 W / 230 V und 2850 U/min. Großer 50 Liter Kessel inkl. Fahrwerk. Komplett mit Druckschalter und Filterdruckregler. Idealer Kompressor für den anspruchsvollen Hobby-Anwender.
Best. Nr. 123487

**3 Kompressor Airboy 186 OF E**
Ölfreier Kolbenkompressor tragbar in äußerst kompakter Bauform – einfach in der Anwendung und durch das geringe Eigengewicht leicht zu tragen. Ein ideales Gerät für jeden Haushalt, auf der Montage und den Hobby- sowie Handwerksbereich. Komplett ausgestattet mit Druckminderer, Manometer, Schnellkupplung etc. Behälter 6 L, Höchstdruck 8 bar, 90 L Füllleistung, Anschluss 230 V.
Best. Nr. 24372

**4 Kompressor-Set 301/10/50 12Tlg**
Kolbenkompressor mit ölgeschmierten 1-Zylinder-Aggregat und kräftigen 1,8 KW 2,45 PS 230 Volt Motor. Der Kompressor hat ein max. Ansaugleistung von 260 L/min und 10 Bar Höchstdruck. Durch den 50 L Kessel können kurzfristige Entnahmespitzen sehr gut ausgeglichen werden. Der Kompressor wir komplett mit Druckschalter, Druckminderer sowie einen 12tlg DL-Werkzeugsatz inkl. 5m Schlauch, Ausblaspistole, Reifenfüller und 8-fachen Adapter-Set geliefert.
Best. Nr. 128160

**5 Kompressor TC-AC 240/50/10 OF**
Öl- und Service freier Kompressor mit 50l Tankvolumen. Platzsparend durch die stehende Bauweise, mit großen Rädern und Haltebügel für einfachen und schnellen Transport. 1 Zylinder, Ansaugleistung max. 240l/min, Druck bis 10bar. Inklusive Manometer und Schnellkupplung für geregelten Arbeitsdruck, Rückschlagventil, Sicherheitsventil und Entwässerung. Anschluss 230V, 1500W.
Best. Nr. 100992

**6 Kompressor TC-AC 420/50/10 V**
Leistungsstarker 2-Zylinder Kompressor mit 270 L/min Ansaugleistung und 10 Bar Höchstdruck. Kräftiger 2,2KW 3,0PS Motor mit 230 Volt. Der 50L Kessel sorgt für ausreichend Luftvorrat bei kurzzeitiger Höchstleistung. Top Ausstattung mit Fahrwerk, Druckschalter, und je einer Schnellkupplung für geregelten und ungeregelten Arbeitsdruck.
Best. Nr. 126047

SAUGUT
BY FAIE

**1 Kompressor SAUGUT 300 Eco2**
Aktionsmodell ermöglicht den preiswerten Einstieg in die Serie der langsam laufenden Profi Kompressor mit Riemenantrieb. Hochwertiger 2-Zylinder Verdichter mit 235 L/min Ansaugleistung und 10Bar Höchstdruck, Fahrbarer Pulverbeschichteter Kessel mit 50L Inhalt, 1,5KW/2,0PS E-Motor mit 230Volt - dadurch überall Einsetzbar. Der Kompressor wird  Einsatzbereit mit Druckschalter und Druckminderer geliefert und ist perfekt für den Anspruchsvollen Privatanwender oder Semi-Profi geeignet.
Best. Nr. 6313

**2 Kompressor SAUGUT 403/50 E**
Leistungsstarker Kompakt-Kompressor mit hochwertigem 2-Zylindersystem aus Grauguss. Mit Riemenantrieb (Langsamläufer) für lange Lebensdauer und Qualität. 365 l/min Ansaugleistung bei einem Kesselinhalt von 50l und Motor 2,2kW (400V) runden dieses Angebot ab. Auslieferung komplett anschlussfertig inkl. allen Sicherheitseinrichtungen, Manometern, Druckschalter, Druckminderer,...
Best. Nr. 101362

1




2




**3 Kompressor SAUGUT 400**
Kompakter und leistungsstarker Kompressor mit hoher Leistung und Top-Ausstattung bei geringe Platzbedarf. Das 2-Zylinder Aggregat verfügt über 390L/min Ansaugleistung und 10Bar Höchstdruck. Der kräftige 2,2KW/3,0 PS Motor mit 400Volt garantiert problemlosen Betrieb bei jeder Temperatur und langer Einsatzdauer. Top - Ausstattung mit Profi-Fahrwerk für einfachen Transport, Kompletter Wartungseinheit mit integrierten Öl und Wasserabscheider für saubere Druckluft, Pulverbeschichteter Kessel mit 50L Inhalt. Abmessung: 870x400x720mm LxBxH, Eigengewicht ca.65kg
Best. Nr. 60708

Hergestellt in Österreich

3




4




\+ Punkte

5




**4 Kompressor Saugut 600-Set inkl. Aufroller**
Hochwertige Kompressor mit absoluter Top-Ausstattung. Der Kompressor verfügt über einen leistungsstarken und langlebigen 2-Zylinder Verdichter mit einer Ansaugleistung von 510 L/min und 10Bar Höchstdruck sowie eine Füllleitung von ca. 400 L/min. Qualitäts-Elektromotor mit 3,0 kW/4,0PS bei 2800 U/min. Der 100 Liter große Kessel sorgt für genügend Druckspeicher bei jeden Einsatz. Top Ausstattung mit Condor-Markendruckschalter, Fahrwerk und neuentwickelten Wartungsblock mit je einer DL-Entnahmestelle für reine Luft über einen Filterdruckregler oder geölte Luft über einen DL-Öler für Geräte, die eine Schmierung benötigen. Limitierte Sondermodell mit einem serienmäßig montierten Schlauchaufroller mit 15m hochwertigen DL-Schlauch 10mm, sowie Anschlussschlauch und Schnellkupplung. Limitiertes Sondermodell mit sensationellem Preis/Leistungsverhältnis.
Best. Nr. 128565

**5 Kompressor SAUGUT 503**
Kräftiger Kompressor mit 510 Lmin Ansaugleistung. Höchstdruck 10 bar, Motor 3 kW/4 PS 400 Volt, Kesselinhalt 50 Liter. Hohe Leistung, einfaches Handling durch kompakte Abmessung. Komplett mit hochwertiger Wartungseinheit/ Filterdruckregler.
Best. Nr. 65789







**1 Kompressor Airprofi 703/100 P**
Profi - Kompressor mit 2-Zylinder und 2- stufigen Aggregat. Der Kompressor hat einen leistungsstarken 4 KW/ 5,5 PS Motor. Durch die geringe Drehzahl von nur 950 U/min ist der Verdichter auch für lange Laufzeiten hervorragend geeignet und sorgt für eine extrem lange Lebensdauer. Die hohe Ansaugleistung von bis zu 650L/min und die Füllleistung von ca. 520 L/min (bei 6 bar) sorgt für den sicheren Betrieb anspruchsvoller Druckluftwerkzeuge. Der Kompressor hat einen leistungsstarken 4 kW/ 5,5 PS Motor mit 400 Volt und Motorschutzschalter. Der verzinkte 100 L Kessel mit Fahrwerk sorgt für eine lange Lebensdauer und einfachen Einsatz überall wo Druckluft benötigt wird.
Best. Nr. 123489

**2 Kompressor Airprofi 850/200**
Profi Kompressor mit 2-Stufigen Verdichter und ca.850L/min Ansaugleistung. Durch die geringe Drehzahl von nur 1240 U/min bietet der Verdichter eine lange Lebensdauer und ein geringes Laufgeräusch sowie eine Leistungsabgabe von 680L/min bei 6 Bar. Der Motor mit 5,5KW / 400 Volt wird über einen hochwertigen Condor Druckschalter gesteuert. Durch den großen und verzinkten 200L Kessel sind kurzfristige Leistungsspitzen mit extrem hohen Verbrauchen hervorragend abgedeckt. Selbstverständlich sorgt die Verzinkung auch für eine lange Lebensdauer des Kessel bei allen Einsatzbedienungen. Neu Ausführung mit Wartungsblock samt Komfort-Sicherheitskupplung für druckloses Kuppeln und hochwertiger Wartungseinheit für saubere Druckluft. Über den einen zusätzlichen Kugelhahn am Kessel ist auch eine Direktentnahme möglich.
Best. Nr. 15870

**3 Kompressor AIRPROFI 600/200 OF PRO**
Neuentwickelter Profi-Kompressor mit laufruhigen V4 Aggregat und 510L/min Ansaugleistung bzw. 300L/min bei 6 Bar Liefermenge. Durch die Verwendung von Kolben mit Graphit-Teflon-Carbon- Spezialmischung und der geringen Drehzahl von 1.400 U/min verbindet dieser Kompressor die Vorteile eines ölfreien Aggregates ( Saubere, Ölfreie Druckluft, nahezu Wartungsfrei, weniger Kosten) mit der Lebensdauer eines Kompressor mit Ölschmierung. Durch das sehr geringe Laufgeräusch von nur 75 dB/A auch in Räumen mit Personen sehr gut einsetzbar. Technische Daten: Motor 3,0KW/4PS 400 Volt, Kessel: Verzinkt mit 200L Inhalt, Höchstdruck: 10 Bar, Abmessung: 1120x500x1030mm, Gewicht ca.163kg. Komplett mit Condor Druckschalter, Wartungseinheit und 2stk Profi-DL-Kupplung für drucklosen Schlauchanschluss
Best. Nr. 128490




**4 Kolbenkompressor Airboy Silence 171 OF E**
Sehr kompakter Kompressor mit sehr geringem Laufgeräusch - nur 59 dB(A), dadurch ideal für Garage, Haus. Wohnung oder Montage geeignet. Ölfreier und damit wartungsfreier 2-Zylinder Verdichter mit ca. 160 L/min Ansaugleistung und 8 bar Höchstdruck. Motor mit 1100 Watt, 230 Volt und nur 1400 U/min für lange Lebensdauer. Eigengewicht nur 20 kg. Maße: 45x41x43 cm LxHxT. Komplett mit Druckschalter und Druckminderer.
Best. Nr. 123486

aircraft
Kompressorenbau und Maschinenhandel

**5 Zapfwellenkompressor**
Ausgestattet mit 1 3/8" Zapfwellenanschluss. Mit Sicherungskette, Ausgleichsbehälter 1,5 L sowie Druckmanometer. 2-Kolben-Aggregat mit ca.150 L/min. Ansaugleistung. Komplett mit Anschlüssen, 4 m DL-Schlauch, und Ankerkette. LxBxH: 250x210x110 mm, Druck max. 8 bar.
Best. Nr. 17055








**1 Druckluft Schlauchaufroller RST-20**
Automatischer Schlauchaufroller mit 20 m Schlauchlänge. Schlauch-Innendurchmesser 9,5 mm, Höchstdruck 17 bar, Anschlüsse ¼“ AG. Komplett mit 1,7 m Anschlussschlauch inkl. Nippel 1/4 AG. Passende Schnellkupplung für Schlauch 7378 und Stecknippel für Eingang Faie Nr. 7372.
Best. Nr. 63295




**2 Druckluft Schlauchtrommel DST 8/32 30m drehbar**
Stabile Schlauchtrommel mit 30m Polyurethanschlauch mit Gewebeeinlage und 15Bar Betriebsdruck. Innendurchmesser 8mm, Arbeitsbereich -30 - +65°C, auf massiven Stahlgestell mit 360! drehbarer Bodenplatte. für Wand oder Bodenmontage geeignet. Komplett mit DL-Kupplung und 1m Anschlussleitung.
Best. Nr. 128486




**3 Schlauchaufroller Druckluft HM20**
Robuster Schlauchaufroller aus lackiertem Metall. Abmessung ca. 340x160x385 mm, Gewicht ca. 12 kg. Bestückt mit einem 20 Meter langen widerstandsfähigen und extrem flexiblen PVC-Hybrid-Schlauch. Innendurchmesser 9,5 mm, Arbeitsdruck max. 20 bar. Komplett mit DL-Schnellkupplung und 3 Meter Anschlussleitung inkl. Stecknippel.
Best. Nr. 76093




**4 Druckluft Schlauchaufroller SAR 10**
Praktischer Aufroller zur Wand- oder Deckenmontage, ölbeständiger Hybrid-Polymer-Schlauch mit Gewebeeinlage und 9,2 mm Innendurchmesser und 12 Bar Arbeitsdruck. Komplett mit Druckschlauch, Anschlussleitung sowie DL-Stecker und Kupplung.

| Schlauch | Best. Nr. |
|---|---|
| 15 m | 128492 |
| 20 m | 128491 |



**5 Druckluft Schlauchaufroller SAR 10/ PRO**
Sehr robuster Schlauchaufroller aus Metall zur Decken/Wandmontage. Ausgestattet mit hochwertigem/kälteelastischem Hybrid-Polymer-Schlauch mit 9,2 mm Innendurchmesser und 17 Bar Betriebsdruck. Komplett mit 1,5m Anschlussleitung und hochwertiger DL-Steckkupplung.
Schlauch: 15 m, 20 m

| Schlauch | Best. Nr. |
|---|---|
| 15 m | 128493 |
| 20 m | 128494 |




**6 Druckluft Schlauchaufroller 9.5/15 Pro**
Hochwertiger Polyurethan-Druckluftschlauch mit Gewebeeinlage für den professionellen Einsatz in Werkstätten, Garagen usw. Schlauch ist mit Knickschutz ausgestattet, schwenkbarer Stahlbügel für Wand- oder Deckenmontage. Arretierung und automatisches Aufrollen des Schlauches durch einfaches Ziehen. Schlauch Ø innen: 9,5 mm, Schlauch Ø außen: 13 mm, 15 m Schlauchlänge, 15 bar Betriebsdruck, Ø 1/4" Anschlussgewinde, Maße (LxBxH): 320x140x380 mm, Gewicht: 12 kg.
Best. Nr. 115096




**7 Druckluftschlauch Gewerbe 10 mm Innen-Ø**
Für den professionellen Einsatz. Hybrid Polymer Material mit Gewebeeinlage, auch bei tiefen Temperaturen extrem flexibel, abriebfest und hohe Beständigkeit gegen Umwelteinflüsse, wie z. B. UV Licht, Öl, Ozon.
Betriebsdruck bis maximal 20 bar, wesentlich geringeres Gewicht als Gummischläuche. Einsetzbar in Temperaturbereichen zwischen -40°C und 80°C. Ausgestattet mit Knickschutz an beiden Enden und je einer Schnellkupplung und Stecktülle.

| Länge (m) | Best. Nr. |
|---|---|
| 10 | 124349 |
| 20 | 121882 |




**8 Druckluftschlauch Flexair**
Extrem flexibler Gewebe-Druckluftschlauch, auch bei niedrigen Temperaturen. Besonders widerstandsfähig gegen ölhaltige Druckluft. Innendurchmesser 6 mm, Betriebsdruck max. 15 bar.
Komplett mit Tülle und Kupplung

| Länge (m) | Best. Nr. |
|---|---|
| 10 | 123490 |
| 20 | 123491 |




**9 Druckluftschlauch Profi**
Innen-Ø 8,5 mm, Länge 10 m, komplett mit Kupplung und Stecker, hochflexibel und abriebfest. Für harten Einsatz.
Best. Nr. 15755




**10 Druckluft Schlauch Hybrid 10 m**
Hochwertiger Profi DL Schlauch mit 10 m Länge und 9,5x15,5 mm (3/8'). Komplett inklusive Schnellkupplung. Durch die Hybrid Technologie - besonders widerstandsfähig, auch gegen ölhaltige Druckluft, ideal für z.B. Schlagschrauber.
Best. Nr. 101033



**11 Gummi-Druckluftschlauch**
Für Geräte mit hohem Luftverbrauch. Innen-Ø 10 mm, Länge 10 m, mit Kupplung und Stecker.
Best. Nr. 43165




**1 Ausblaspistole**
Aus Leichtmetall mit eingeschraubter Düse, Stecknippel serienmäßig.
Best. Nr. 6933

**2 Ausblaspistole lang**
Aus Leichtmetall mit ca. 100 mm langem Düsenrohr.
Best. Nr. 6935

**3 Ausblaspistole Vario-V**
100 % höhere Luftmenge durch Venturidüse.
Best. Nr. 36622

**4 Ausblaspistole mit Rohr**

| Länge (mm) | Best. Nr. |
|---|---|
| 250 | 42832 |
| 500 | 42833 |

**5 Ausblaspistole Turbo**
Bei vergleichbarem Eingangsdruck durch Injektionsprinzip erheblich gesteigerte Blaswirkung und bessere Reinigungsleistung bei Flächen oder großen Schmutzmengen.
Best. Nr. 19591

**6 Ausblaspistole Vario-P**
Düse mit Gummiummantelung für empfindliche Oberflächen und geräuscharmen Betrieb.
Best. Nr. 36623

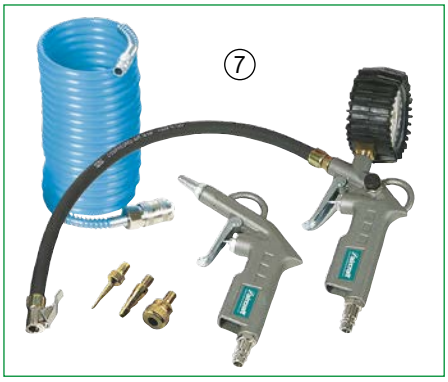


**7 Druckluft Zubehörset Hobby**
Hochwertiges Einsteigerset mit Blaspistole, Reifenfüller, Adapterset, sowie Spiralschlauch.
Best. Nr. 719




**8 Druckluft Zubehörset Profi**
8-tlg., in Metallausführung.
Best. Nr. 18806




**9 Blaspistole Profi SBP**
Die passende Blaspistole für jeden Einsatz. Egal, ob in der Produktion, der Werkstatt, am Auto oder im Haushalt – mit der richtigen Blaspistole erledigen Sie Ihre Reinigungsarbeiten schnell und effizient. Selbst schwer zugängliche Stellen lassen sich mühelos säubern. Im praktischen Kunststoffkoffer. Arbeitsdruck: 6,3 bar. Anschlussgewinde: 1/4 ".
Best. Nr. 128145




**10 Farbspritzpistole mit Fließtopf**
Eine Spritzpistole mit geringem Gewicht und langer Lebensdauer, sehr gleichmäßiges Spritzbild, abnehmbarer Spritzkopf, bequeme Spritzstrahl-Einstellung. Fließtopf 0,5 L, Schraube für Materialeinstellung, komplett mit Euroanschluss.
Best. Nr. 40610

**11 Farbspritzpistole HVLP**
Hochwertige Lackierpistole mit stufenloser Farb- und Luftmengenregulierung. Kunststoffbecher (0,75 L) mit Tropfsperre, Düse 1,4 mm. Ideal für alle Lackierarbeiten.
Best. Nr. 63867

**12 Hohlraumkonservierungspistole Profi**
Auch für Unterbodenschutz geeignet. Mit extralangem (550 mm) Sprühschlauch.
Best. Nr. 48071




**13 Druckluft-Ausblaspistolen-Satz 110/300/500 mm 3-tlg.**
Druckluft-Ausblaspistolen sind vielseitige Werkzeuge, die in Werkstätten, Industrie und Handwerk zum Einsatz kommen. Sie eignen sich ideal zum Entfernen von Staub, Schmutz und Spänen von Arbeitsflächen, Maschinen und Werkstücken. Die Ausblaspistole wird einfach an einen Druckluftkompressor angeschlossen und ermöglicht präzises, kraftvolles Reinigen auch an schwer zugänglichen Stellen. Neben der Reinigung können Druckluft-Ausblaspistolen auch zum Trocknen oder Kühlen von Bauteilen verwendet werden. Länge: 110 - 300 - 500 mm, Ausblasrohr aus Metall, Kunststoffgriffe.
Best. Nr. 126742




**14 Ausblaspistole BP PRO EXL**
1000 mm langes Blasrohr und Seitenstrahldüse sorgen für die optimale Reinigung von schwer zugänglichen Stellen. Der Luftanschluss kann wahlweise am Kopf oder Griff erfolgen. Ca. 100 % höherer Luftstrom durch Venturi-Düse. Blasrohr mit Schaumstoffisolierung für guten Griff ohne kalte Hände.
Best. Nr. 127310

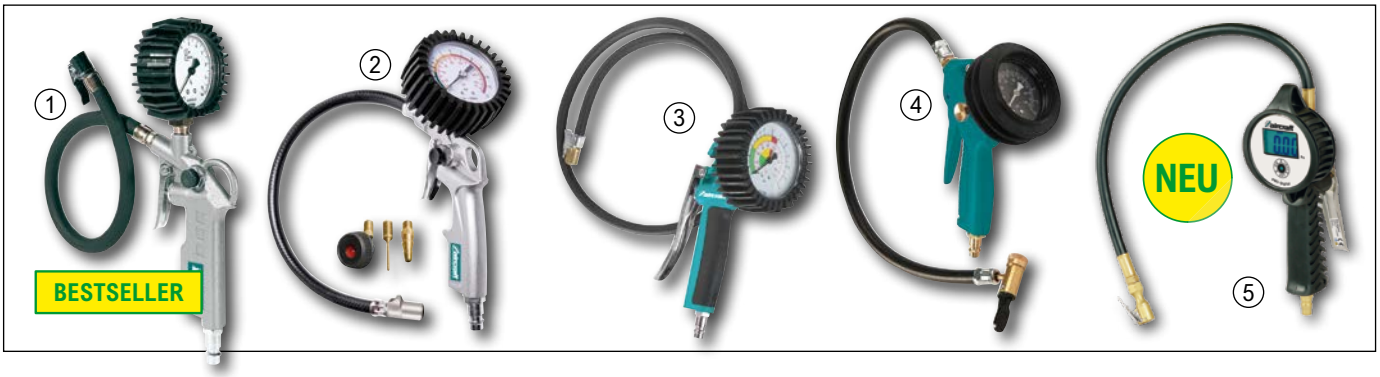


**1 Reifenfülldruckprüfer**
Zum raschen Befüllen und Kontrollieren des Reifendrucks in allen Reifen mit Standard-Füllnippel. Mit Manometer 63 mm Durchmesser, 0 bis 8,5 bar Anzeige und Gummischutzkappe.
Best. Nr. 860

**2 Reifenfüller RMG Quick Lock**
Set Angebot inkl 3 teiligem Adapter Set, sowie innovativer Quick Lock Funktion für einfaches An- und Abstecken. Druckbereich 0-12 bar, 60 mm Manometer Ø.
Best. Nr. 101363

**3 Reifenfüller Profi**
Sehr exakter Reifenfülldruckprüfer mit Manometer 0 bis 10 bar, Ø 80 mm und extra langem Schlauch.
Best. Nr. 6746

**Reifenfüller Profi geeicht**
Best. Nr. 38876

**4 Reifenfüller Profi-E**
Profi- Reifenfüller mit Kipphebelstecker. Hochwertiges exakt ablesbares Manometer, auch für Reifengas geeignet. Messbereich 0-10 bar, Manometer 63 mm Durchmesser.
Best. Nr. 97043




**6 Fahrrad-Füllset**
Zum Aufpumpen von Rädern, Matratzen, Fußbällen, usw.
Best. Nr. 15754




**7 Zwillingsstecker**
Mit Gummigriff und doppelseitigem Steckventil. Schlauchanschluss 6 mm.
Best. Nr. 19585

**8 Hebelstecker**
Für alle gängigen Reifenventile. 6 mm Schlauchanschluss
Best. Nr. 119345




**9 Druckluft-Fettpresse**
Praktische Fettpresse mit 500 g Inhalt. Für Kartuschen oder loses Fett geeignet. Komplett mit Rohr, Schlauch und Mundstück.
Best. Nr. 15394

**10 Turboventilstecker TVS Pro**
Praktisches Hilfsmittel zum raschen Befüllen von größeren Reifen. Mit den integrierten Ventilschrauber kann das Ventil sicher entfernt werden und verbleibt im Stecker. Problemloses eindrehen nach dem Füllvorgang. Länge ca. 13 cm, Gewicht nur 96 g.
Best. Nr. 110030

**5 Reifenfüllmessgerät ProDigital**
Profi-Reifenfüllmessgerät mit beleuchteter digitaler Anzeige. Messbereich bis 12 Bar. Mit hochwertigem Schnellstecker für sicheren Halt und 0,75 m lange Druckschlauch.
Best. Nr. 128487










**11 Druckluft-Fettpresse Automatik**
Automatik Ausführung mit Fettförderung solange der Abzug betätigt wird - ideal für größere Schmierstellen. Komplett mit Düse, Rohr und 400 mm Panzerschlauch.
Best. Nr. 57329

**12 Druckluft-Sprühpistole**
Mit 1-Liter-Behälter und starrem 300 mm langem Sprührohr, Sprühventil regulierbar. Jetzt mit großer Füllöffnung.
Best. Nr. 22051




**13 Sandstrahl-Set**
Starke Sandstrahlpistole mit Sand-Rückgewinnung durch feinen Bürstenaufsatz, minimale Staub- und Schmutzentwicklung. Optimal für das Bearbeiten kleinerer Flächen/Teile. Arbeitsdruck 6-8 bar, Luftverbrauch ca. 500 L/min. Geeignet für Stahlgranulat von 0,2 - 0,8 mm.
Best. Nr. 19589

**14 Sandstrahlpistole Profi**
Mit Schlauch (170 cm) und Ansaugrohr, für große Flächen und gewerblichen Einsatz, erforderliche Ansaugleistung des Kompressors mindestens 500 L/min, Körnung max. 0,8 mm.
Best. Nr. 19586

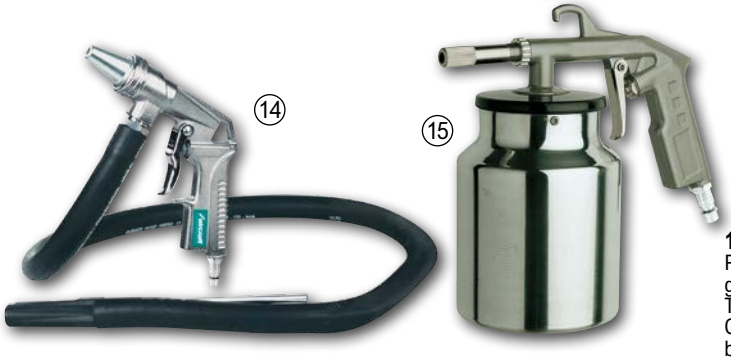


**15 Sandstrahlpistole, starke Ausführung**
Behälterinhalt 1 Liter
Best. Nr. 6963




**16 Reifenfüller PRO-DUO**
Profi-Reifenfüller für den gewerblichen Einsatz auf Tankstellen, Werkstatt usw. Geeichtes Manometer mit 0-10 bar Messbereich und Profi-Zwillingsstecker.
Best. Nr. 73590




**1 Schlagschrauberset 11-tlg.**
Leistungsstarker Schlagschrauber mit 1650 Nm Löse-und 850 Nm Anzugsmoment auch für schwere Aufgaben geeignet. Luftverbrauch ca. 145 L/min, Anschluss 1/2" Vierkant, Gewicht nur 2,1 kg. Komplett mit Schlagnüsse in den Gr. 9,10,11,13,14,17,19,22,24,27 sowie Verlängerung und Kunststoffkoffer. Kräftiger Schlagschrauber mit sensationellem Preis-Leistungsverhältnis.
Best. Nr. 124355



**2 Schlagschrauber DL 1/2' ISS-Profi**
Kräftiger 1/2" Schlagschrauber mit max. 1112 Nm Drehmoment. Trotz hoher Leistung nur 1,9 kg Gewicht. Abluft über Handgriff, dadurch kein aufwirbeln von Bremsstaub. Komposit Gehäuse für höchste Stabilität und angenehmes arbeiten. Luftbedarf ca. 190 L/min, Arbeitsdruck 6,2 bar, Anzugsdrehmoment in 3 Stufen einstellbar.
Best. Nr. 112123




**3 Schlagschrauber Nuss Satz 1/2"**
Set extra stark (spez. gehärtet). 10, 11, 12, 13, 15, 17, 19, 21, 22, 24 mm.
Best. Nr. 15621

**Schlagschrauber Nuss Satz 3/4 "**
Gehärtete Spezialnüsse 3/4 in Stahlblech-Box in den Größen 26, 27, 29, 30, 32, 36, 38.
Best. Nr. 1502



**4 Industrieschlagschrauber ISS 1/2' Super Mini**
Sehr kompakter und leichter ( nur 1kg) 1/2" Schlagschrauber für universellen Einsatz und lange Einsatzzeiten. Lösemoment max. 678Nm, Luftbedarf ca.200 l/min. Länge nur 98mm.
Best. Nr. 115698



**5 Druckluft Nagelgerät Profi 90**
Extrastarker DL-Nagler für streifengebundene Nägel bis 90 mm (34° Winkel). Ideal für die Herstellung von Kisten, Verschlägen oder Schalungen sowie der Einsatz bei Holzbauten. Gewicht 4,5 kg, Luftbedarf ca. 4,8 L/Schuss.
Best. Nr. 48512

**Streifennägel Typ RN 3000 Stk.**

| Größe (mm) | Best. Nr. |
|---|---|
| 2,87 x 60 | 57326 |
| 3,10 x 70 | 69737 |
| 3,33 x 90 | 57327 |



**6 Druckluft Klammergerät KG16**
Hochwertiges Klammergerät in praktischem PVC-Koffer. Durch große Rückenbreite (13 mm) ideal zum Befestigen von Folien, Stoffen, Leder, Isoliermaterial, usw. Klammergröße max. 16 mm.
Best. Nr. 33909

**Ersatzklammern à 5000 Stk.**
passend zu Klammergerät KG16

| Länge (mm) | Best. Nr. |
|---|---|
| 10 | 33910 |
| 16 | 33911 |



**7 Druckluft Klammer- und Nagelgerät KG50 Profi**
Das vielseitig verwendbare ölfreie Nagel- und Klammergerät für Innenausbau und vieles mehr. Zum Befestigen von Nut- und Federbrettern, Zierleisten, Sockelleisten, Bilderrahmen, usw. Komplett mit Transportkoffer.
Best. Nr. 19315

**Klammern mit Rückenbreite 5,8 mm**
5000 Stk. Für KG50

| Länge (mm) | Best. Nr. |
|---|---|
| 19 | 19339 |
| 25 | 19337 |
| 32 | 19336 |
| 38 | 19323 |



**8 Druckluft-Nagelentroster LNF 1**
Leistungstarkes Werkzeug zum raschen und präzisen Entrosten von Metall, Abklopfen von Farbe, Entfernen von Putz und Betonresten, Bearbeiten von Stein usw. Lange Lebensdauer durch Metallausführung mit 12 Nadeln aus Spezialstahl. Schlagzahl 3800 min, Luftbedarf ca. 170 L/min, Gewicht nur 1,2 kg.
Best. Nr. 55449




**9 Polierschleifer PSM3 Pro Mini**
Handlicher, kleiner Polierschleifer. Für Ausbesserungs- und Polierarbeiten an kleinen Stellen, mit stufenloser Drehzahlregelung, Abluftführung über den Handgriff, Teller mit Klettaufnahme. Technische Daten: Luftbedarf durchschnittlich: ca.340l/min , Arbeitsdruck: 6,3bar, Anschlussgewinde: ¼" , Aufnahmespindel: M6.
Best. Nr. 128143



**10 KFZ-Schlagnusskassette 1/2'**
Profi Schlagnüsse in den Größen 17, 19 und 21 mm in langer Ausführung. Mit Kunststoffummantelung - ideal für LM-Felgen.
Best. Nr. 51581




**12 Druckluft-Handsandstrahlgerät**
Perfekt für die Restaurierung von Autos, Motorrädern, Booten und Traktoren, vier Düsen für verschiedene Anwendungen im Lieferumfang enthalten. Die Innen- und Außenkantenaufsätze sind für Türkanten, Stoßstangen oder Schweller geeignet. Staubarmes Arbeiten durch praktischen Auffangbeutel. Technische Daten: Luftbedarf durchschnittlich: 200-350 L/min., Arbeitsdruck: 2,8 - 8,0 bar, Behältervolumen: 0,9 L, Strahlmittel Korngröße: 0,12 - 0,25 mm, Düsendurchmesser: 4,5 mm, Maße: 330x100x250 mm, Gewicht: 0,85 kg
Best. Nr. 117884




**11 Druckluft Stabschleifer**
Spannzange Ø 6 mm für alle handelsüblichen Schleifstifte und Fräser geeignet. Schaft Ø 3 und 6 mm. Leerlaufdrehzahl 24000 U/min. Gewicht nur 0,4 kg, komplett inkl. 10-tlg. Schleifstift-Sortiment und Koffer.
Best. Nr. 19583




**13 Halter für DL-Schlagschrauber**
Praktische Halterung für Schlagschrauber und 4 Stecknüsse. 2 starke Haltemagnete.
Best. Nr. 62000

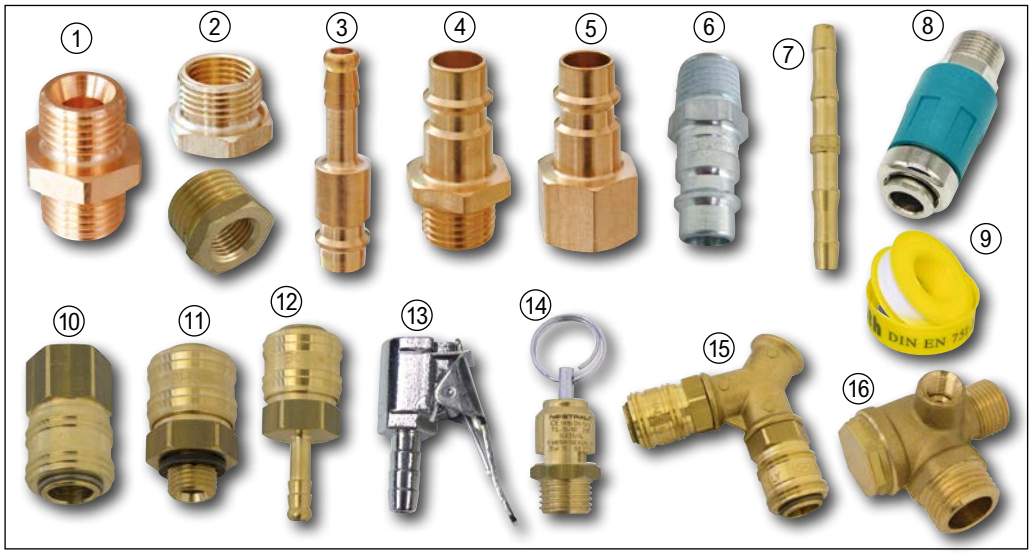


**1 Reduktions-Gewindenippel**

| Gewinde | Best. Nr. |
|---|---|
| 1/4" AG x 1/4" AG | 7379 |
| 1/4" AG x 3/8" AG | 7380 |
| 3/8" AG x 3/8"AG | 7381 |

**2 Reduktions-Gewindenippel**

| Gewinde | Best. Nr. |
|---|---|
| 1/8" IG x 1/4" AG | 46720 |
| 1/4" IG x 3/8" AG | 22720 |
| 3/8" IG x 1/2" AG | 45012 |

**Reduzierstück 1/2 Zoll x 1/4 Zoll**
Aus Messing.
Best. Nr. 64095

**3 Schlauchnippel Messing**
Für Schnellkupplungen

| Größe (mm) | Best. Nr. |
|---|---|
| 6 | 7373 |
| 8 | 7374 |
| 13 | 37047 |

**Schlauchnippel Stahl**
für 9 mm Schlauch
Best. Nr. 68647

**4 Stecknippel**
Passend für Schnellkupplung.

| Gewinde | Best. Nr. |
|---|---|
| 1/4" AG | 7371 |
| 3/8" AG | 50488 |
| 1/2" AG | 46723 |

**5 Stecknippel**

| Gewinde | Best. Nr. |
|---|---|
| 1/4" IG | 7372 |
| 3/8" IG | 46006 |
| 1/2" IG | 12098 |

**6 Stecknippel Stahl**
Ideal für den Baustelleneinsatz oder bei DL-Geräten mit hohen Vibrationen.

| Gewinde | Best. Nr. |
|---|---|
| 1/4" AG | 66421 |
| 3/8" AG | 66422 |

**7 Schlauchverbindungstülle**

| Größe (mm) | Best. Nr. |
|---|---|
| 6 | 22718 |
| 9 | 22719 |

**8 DL - Sicherheitskupplung**
Einfaches Entlüften an der Kupplung, kein "Auspeitschen" der Schlauchleitung, einfaches Kuppeln. Hochwertige Stahlausführung.

| Gewinde | Best. Nr. |
|---|---|
| 1/4" AG | 66419 |
| 3/8" AG | 55670 |
| 1/2" AG | 67851 |
| 9 mm Schlauch | 55671 |

**9 Dichtungsband Teflon, PVC**
Best. Nr. 9925

**10 Schnellkupplung Messing**

| Gewinde | Best. Nr. |
|---|---|
| 1/4" IG | 7378 |
| 3/8" IG | 45301 |
| 1/2" IG | 7376 |

**11 Schnellkupplung**
Aus Messing.

| Gewinde | Best. Nr. |
|---|---|
| 1/4" AG | 45300 |
| 3/8" AG | 7377 |
| 1/2" AG | 7386 |

**12 Schnellkupplung**
Aus Messing mit Schlauchtülle.

| Ø Innen (mm) | Best. Nr. |
|---|---|
| 6 | 7382 |
| 9 | 51615 |
| 13 | 37048 |

**13 Schnellstecker, Reifenfüller**
Für 6 mm Schlauch.
Best. Nr. 4029

**14 Sicherheitsventil**
10 bar, 1/4" Anschluss.
Best. Nr. 1748

**15 Messing 2-fach Verteiler**
Y-Stück mit 3 x 3/8" IG, komplett mit 2 Schnellkupplungen.
Best. Nr. 5642

**16 Rückschlagventil**
6 mm Kupferrohranschluss für Entlastungsleitung.

| Gewinde | Best. Nr. |
|---|---|
| 1/2" AG x 3/8" AG | 21707 |
| 2 x 1/2" AG | 42882 |
| 2 x 3/4" AG | 10814 |



**17 Druckluftöl**
Harzfreies Öl für sämtliche DL-Werkzeuge, 1 Liter.
Best. Nr. 181



**18 Mini-Öler**
Anschluss 1/4" außen und innen.
Best. Nr. 16276



**19 Manometer, 0-10 bar**
Type RF, bar 0 bis 10, Ø 60 mm, Gewindeanschluss 1/4" .

| Ausführung | Best. Nr. |
|---|---|
| Anschluss hinten | 7392 |
| Anschluss unten | 7393 |

**Manometer, 0 - 25 bar**
0 bis 25 bar, Ø 60 mm, Gewindeanschluss 1/4" .

| Ausführung | Best. Nr. |
|---|---|
| Anschluss hinten | 1173 |
| Anschluss unten | 41428 |



**20 Druckminderer**
Mit 2x ¼" Innengewinde und Manometer. Push-Pull Ausführung zur Fixierung des eingestellten Wertes. Für Leitungseinbau, Kompressoren, etc. Inklusive Manometer, Anzeige bis 16bar, zugelassen für 12bar.
Best. Nr. 2466

**21 Filterdruckregler**
Öl- und Wasserabscheider-Druckregler, inkl. Manometer, max. Primärdruck 16 bar. Kondensablass manuell, mit Wandbefestigungsbügel.

| Durchfluss (l/min) | Gewinde | Best. Nr. |
|---|---|---|
| 400 | R 1/4" | 41910 |
| 700 | R 1/2" | 7406 |

**22 Kompressor Aggregat MK 103**
Gussverdichter mit 2 Zylinder und Nachkühler, Ansaugleistung 365 L/min, Drehzahl 1370 U/min, erforderliche Motorleistung 2,2 kW. Komplett mit Filter und Lüfterrad 250x13 mm. Öleinfüllmenge 0,75 L.
Best. Nr. 62619





**23 Schlauchspirale aus PU**
Elastisch und sicher. Komplett mit Kupplungen.

| Länge (m) | Ø (mm) | Best. Nr. |
|---|---|---|
| 5 | 6 | 54550 |
| 10 | 8 | 54551 |



**24 Druckluftschlauch mit Gewebe**
Ø Innen (mm): 8
Best. Nr. 19603

**Schlauchklemme für DL-Schlauch**
Einohrschellen für 6 und 8 mm DL-Schlauch.
Best. Nr. 45774



**25 Druckschalter ohne Motorschutz, 230 Volt**
Anschluss 4 x 1/4" , Höchstdruck 10 bar.
Spannung (V): 230
Best. Nr. 17018

**Druckschalter ohne Motorschutz, 400 Volt**
Anschluss 1x 3/8' und 3x 1/4', Höchstdruck 10 bar, mit Entlastungsventil
Spannung (V): 400
Best. Nr. 18813

**Druckschalter Condor mit Motorschutz**
Ausschaltdruck von 3 bis 11 bar einstellbar. 4 Anschlüsse 1/4'. Mit Entlastungsventil. Für 400 Volt

| Ausführung | Best. Nr. |
|---|---|
| 4-6,3A/1,6-2,5KW | 66207 |
| 6,3-10Amp/2,5-4KW | 48535 |
| 10-16Amp/4-5,5KW | 64007 |

Alle Winkelschleifer werden ohne Scheibe geliefert.




**1 Winkelschleifer WE 2000-230**
Robuster Winkelschleifer mit Anlaufstrombegrenzer für Sanftanlauf und geringer Netzbelastung (Verlängerungskabel). Nennleistung 2.000 W, Scheibend-Ø 230 mm, Leerlaufdrehzahl 6.600 U/min, Eigengewicht nur 5,2 kg. Preiswertes Aktionsmodell in hochwertiger Qualität.

Best. Nr. 105223

**2 Winkelschleifer WE 24-230 MVT**
Profi-Zweihandschleifer mit 2.400 Watt Metabo-Marathon-Motor. Scheibendurchmesser 230 mm. Höchste Lebensdauer und optimaler Bedienkomfort durch Sanftanlauf/ Anlaufstrombegrenzer sowie Metabo VibraTech System.
Gewicht (kg): 5,8
Ø Scheiben (mm): 230 mm
Best. Nr. 16977

**3 Winkelschleifer Set**
Profi Winkelschleifer- Set im praktischen Transportkoffer. 1Stück Winkelschleifer GA 9020 mit 2.200 Watt und 230 mm Scheiben-Ø sowie 1 Stück Einhandschleifer 9558 HN mit 840 Watt und 125 mm Scheiben-Ø.
Gewicht (kg): 5,8 / 2,1
Best. Nr. 56541

**4 Winkelschleifer Profi-Set 230+125mm inkl. Dia-Scheiben**
Bestehend aus einem Zweihandschleifer G23SWU2 mit 230mm Scheibendurchmesser, kräftige 2.200 Watt Motor mit Anlaufstrombegrenzung und Softstart für lange Lebensdauer und sicheres Arbeiten. Einhandschleifer G13SR4 mit 125mm Scheibendurchmesser und 730 Watt. Komplett mit je 1Stk Diamant-Trennscheibe und Kunststoff Transportkoffer.
Best. Nr. 113682

+ Punkte




**AKTION**



**5 Diamanttrennscheibe**
Diamanttrennscheibe für den universellen Einsatz bei allgemeinen Baumaterialien wie Beton, Waschbeton, hartem Sandstein, Tonziegel, etc. Arbeitshöchstgeschwindigkeit 80 m/s, Aufnahme 22,23 mm

| Größe | Best. Nr. |
|---|---|
| Ø 115 mm | 52686 |
| Ø 125 mm | 52742 |
| Ø 230 mm | 52775 |

NEU




**6 Arbeitsbock 2er Set MAB 82**
Mit seiner robusten Konstruktion unterstützt er dich bei verschiedensten Arbeiten, wie dem Sägen von Holz oder dem Halten schwerer Werkstücke. Der Arbeitsbock bietet eine stabile Arbeitsfläche und ist in der Höhe verstellbar, sodass du rückenschonend arbeiten kannst. Dank seiner klappbaren Beine lässt er sich platzsparend lagern und einfach transportieren. Gewicht: 10.2 kg, max. Traglast, einzeln: 590 kg, Höhe: 615 - 820 mm, Abmessungen, aufgebaut: 1160 x 980 x 820 mm, Abmessungen, zusammengeklappt: 110 x 980 x 142 mm.
Best. Nr. 126474




**7 Akku-Winkelschleifer W18 L 9-125 lose**
Robuster Akku-Winkelschleifer mit 125 mm Scheibendurchmesser, elektronischer Sanftanlauf für ruckfreies Arbeiten und Akku Schutz, hohe Leistung bei geringem ( nur 1,6kg) Gewicht.
Ideal für den universellen Einsatz. Lieferung im Koffer metaBOX165L, jedoch ohne Akku und Ladegerät.
Best. Nr. 128498




**1 Winkelschleifer G13SR4 950**
Handlicher Winkelschleifer mit leistungsstarken 730 Watt und 125 mm Scheibendurchmesser. Durch seine kompakte Bauform ideal zum Arbeiten in Ecken und an engen Stellen. Lieferumfang: 1 Zusatzhandgriff, 1 Schlüssel, 1 Universal Schutzhaube. Markengerät mit überragenden Preis/Leistungsverhältnis.
Best. Nr. 27003




**2 Winkelschleifer 5030R**
Leistungsstarker Einhandwinkelschleifer mit 720 Watt und 125 mm Scheibendurchmesser. Aufwändige Isolierung des Motors dadurch hervorragender Schutz gegen aggressiven Feinstaub. Schlankes Gehäuse für sehr gute Handlichkeit. Robuste Maschine mit sehr gutem Preis/Leistungsverhältnis. Jetzt mit neuem Sicherheitsschalter für noch mehr Sicherheit und Komfort.
Best. Nr. 28891




**3 Winkelschleifer W750-125**
Robuster Einhandschleifer mit 750 Watt und 125 mm Scheibendurchmesser. Kompakter Winkelschleifer mit verdrehsicherer Schutzhaube, seitlichen Zusatzhandgriff und Spindelarretierung für einfachen Scheibenwechsel. Leerlaufdrehzahl 11.500 U/min. Eigengewicht ca. 1,8 kg.
Best. Nr. 109497




**4 Winkelschleifer WQ 1100 - 125**
Robuster Kompaktwinkelschleifer, universell einsetzbar in ergonomischer Bauform. Mit kraftvollem Motor mit guter Überlastfähigkeit, Schnellwechselsystem und Wiederanlaufschutz. Scheiben-Ø 125mm, Nennleistung 1100 W, Gewicht nur 2,2 kg.
Best. Nr. 105012




**5 Winkelschleifer WEQ 1400 - 125**
Mit Vollwellenelektronik, dadurch nahezu konstante Drehzahl unter Last. Scheibenwechsel werkzeuglos, Gehäuse 90° gedreht montierbar, mit Sanftanlauf und kraftvollem 1400 W Motor, universell robust und wirtschaftlich einsetzbar. Scheiben-Ø 125 mm, Gewicht 2,2 kg.
Best. Nr. 105013




**6 Winkelschleifer WEV 11-125Q**
Universal einsetzbarer Einhandschleifer mit Metabo Marathon-Motor mit patentiertem Staubschutz. Durch VC-Vollwellenelektronik stufenlose Drehzahleinstellung von 2800 - 10500 u/min. Ideal für alle Schleif-und Trennarbeiten. Trotz kräftigem 1100 Watt Motor sehr kompakte Bauform und geringes Gewicht (nur 2,1 kg). Komplett mit Zusatzhandgriff und M-Quick-Schnellspannmutter.
Best. Nr. 109496












**7 Rührgerät TE-MX 1600 2CE**
Leistungsstarker Motor mit ausreichend Kraftreserven, 2 Gang Getriebe für hohes Drehmoment und hohe Mischleistung, Robuste Rühreraufnahme mit M14 Gewinde, inklusive Rührer für Mörtel. Leistung: 1600 Watt/230 V, Leerlaufdrehzahl: (1. Gang): 0-460min-1, Leerlaufdrehzahl: (2. Gang): 0-750mim-1
Best. Nr. 26850

**8 Poliermaschine ST 1400**
Profi Schleif-und Poliermaschine mit kräftigem 1100 Watt Motor. Durch stufenlose Drehzahlregulierung ideal für alle Materialien einsetzbar. Scheibendurchmesser 180 mm. Komplett inkl. Polierhaube, Polierpad und Kunststoffkoffer.
Best. Nr. 63336

**9 Akku-Winkelschleifer AXXIO 18/125Q**
Kräftiger Akku Winkelschleifer mit 125 mm Scheibendurchmesser. Leerlaufdrehzahl 8500 U/min, max. Schnitttiefe 3300, Eigengewicht netto 1,5 kg. Der Softstart und der Wiederanlaufschutz sorgen für Sicherheit und Komfort. Die serienmäßige Quick Fix Schnellspannmutter ermöglicht werkzeuglosen Scheibenwechsel. Lieferung ohne Akku und Ladegerät.
Best. Nr. 117919




**10 Trennscheiben Set, 10 Stück**
Universalscheiben Set mit 10 Stück Trennscheiben für Metall, Inox, bzw Edelstahlbearbeitung. Sehr gute Schnittleistung bei geringem Verschleiß. Scheibenstärke 1,0 mm. Lieferung in Blechdose.

| Größe | Best. Nr. |
|---|---|
| Ø115 x 1,0mm | 52626 |
| Ø125 x 1,0mm | 52632 |




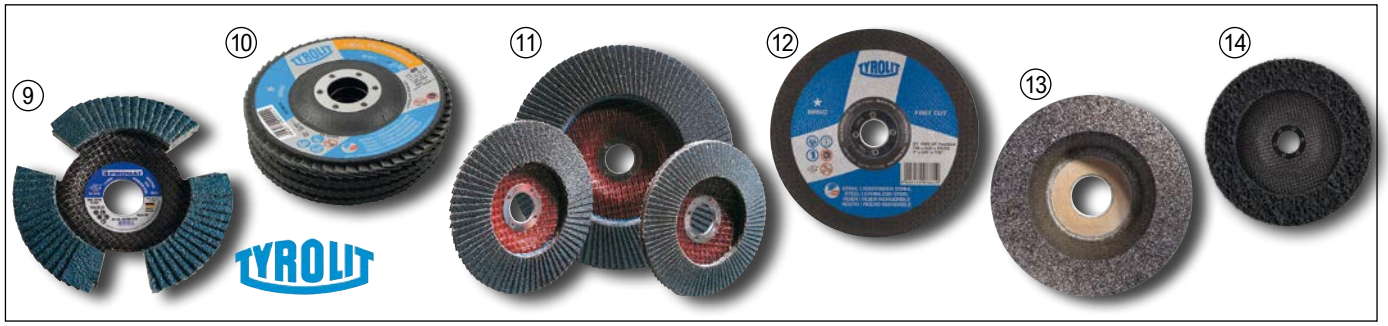


**1 Trennscheibe Premium**
Für den universellen Einsatz. Zum Trennen von Vollmaterialien und dünnwandigen Werkstücken. Für Stahl und Guss. Profi Qualität für lange Standzeit und hohe Leistung.

| Größe | Best. Nr. |
|---|---|
| 115 x 2,5 mm | 54586 |
| 125 x 2,5 mm | 54587 |
| 230 x 2,5 mm | 54588 |

**2 Trennscheibe Premium Metall**
Superdünne Trennscheibe für rasche und saubere Schnitte in Metall und Edelmetall. Premium Ausführung für hohe Schnittleistung und lange Lebensdauer.

| Größe | Best. Nr. |
|---|---|
| 115x1,0 mm | 104513 |
| 125x1,0 mm | 104514 |
| 230x1,9 mm | 104515 |

**3 Trennscheibe Classic für Stahl und Guss**
Die Allround-Scheibe für wirtschaftliches Trennen. Qualität zum Aktionspreis. Sparpackung

| Größe (mm) | Stück | Best. Nr. |
|---|---|---|
| 115 x 2,5 | 10 | 54589 |
| 125 x 2,5 | 10 | 54590 |
| 230 x 3 | 5 | 54593 |

**4 Schleifscheibe Messer**
Original Tyrolit-Spezial-Schleifscheibe für Stahl und rostfreien Stahl. Hervorragend geeignet für das Schleifen und Schärfen von Mäh-Ladewagen-Häcksel oder sonstigen Messern. Durch die spezielle Geometrie ist ein kühlendes und werkstoffschonendes Schleifen möglich.

| Ø Scheiben (mm) | Best. Nr. |
|---|---|
| 115 mm | 109312 |
| 125 mm | 104532 |

**5 Diamantschleiftopf Ø 125 mm Beton**
Doppelt belegter Diamant Schleiftopf zum Abschleifen von dickeren Betonschichten, zur Nivellierung von Beton, Entfernung von Schlammhäuten, Schalungsnähten, etc. Geeignet zum Abschleifen von hartem Zement-, Kalk-Zement-Putz, ausgehärtetem Estrich, zum Granit nivellieren, usw! Arbeitshöchstgeschwindigkeit 80 m/s
Best. Nr. 52857

**6 Diamant-Trennscheibe Basic**
Universal Diamant - Trennscheibe mit überzeugenden Preis/Leistungsverhältnis. Für den Einsatz auf Beton, Stein, Asphalt usw.

| Ø Scheiben (mm) | Best. Nr. |
|---|---|
| 115 mm | 117399 |
| 125 mm | 117400 |
| 230 mm | 117401 |

**7 Trennscheibenset, 3-tlg.**
Je 1 Stk. Diamant Trennscheibe mit 125 mm Durchmesser für praktisch alle Arbeiten mit Fliesen, Klinker, Beton, Ziegel usw.
Best. Nr. 66430

**8 Trennscheiben-Set, 7-tlg.**
Vollständiger Werkzeugsatz für alle Winkelschleifer mit 115 mm Scheibendurchmesser.
Inhalt: 1 Stk. Diamantscheibe Vollrand, 1 Stk. Diamantscheibe Segment, 1 Stk. Trennscheibe Stein und 4 Stk. Trennscheiben für Metall.
Best. Nr. 63698

**9 Fächerschleifscheibe 125 mm gewölbt**
Zirkonkorund, freie Sicht auf das Werkstück, kontrollierter Materialabtrag, da die Scheibe beim Drehen wie transparent wirkt, besonders für die Anwendung auf Stahl geeignet. Bohrung 22,23 mm Ø, max. Drehzahl: 12200min-¹.

| Körnung | Best. Nr. |
|---|---|
| K40 | 107950 |
| K60 | 107951 |
| K80 | 107952 |

**10 Fächerscheiben - Set 115 mm 4-tlg.**
Hochwertige Fächerscheiben zum Schleifen, Entrosten oder Reinigen von Eisen und Inox-Material. Je eine Scheibe K40/60/80 und 120.
Best. Nr. 109249

**Fächerscheiben - Set 125 mm 4-tlg.**
Best. Nr. 109250

**11 Fächerscheibe, Ø 115 mm**
Für Einhandschleifer zum Schleifen, Schärfen, Entrosten usw.

| Körnung | Best. Nr. |
|---|---|
| K40 | 31833 |
| K60 | 31834 |
| K80 | 31835 |

**Fächerscheibe, Ø 125 mm**
Für Einhandschleifer zum Schleifen, Schärfen, Entrosten usw.

| Körnung | Best. Nr. |
|---|---|
| K40 | 39937 |
| K60 | 58785 |
| K80 | 58786 |

**12 Schruppscheibe Classic**
Zum Schleifen von Kanten, Flächen und Schweißnähten. Geeignet für Stahl und Guss.

| Größe | Best. Nr. |
|---|---|
| 115 x 6,0 mm | 54583 |
| 125 x 6,0 mm | 54584 |
| 230 x 6,0 mm | 54585 |

**13 Topfschleifscheibe Stein**
Zum Bearbeiten von Beton, entfernen von Unebenheiten usw. Maße: 110x90x55 mm, Aufnahme Gewinde M14, passend für alle gängigen Winkelschleifer.
Best. Nr. 18226

**14 Grobreinigungsscheibe für Winkelschleifer**
Ideales Werkzeug zum Entfernen von Rost, Lack oder sonstigen Verunreinigungen ohne Anschleifen oder Veränderung des Werkstückes. Ideal für Winkelschleifer mit Drehzahlvorwahl.

| Ø (mm) | Best. Nr. |
|---|---|
| 115 | 39271 |
| 125 | 39272 |



**BESTSELLER**

**Trennscheiben Box 125 mm Premium**
10 Stk. Original Tyrolit Metall-Trennscheibe Premium superdünn 125x1x22,2 mm in praktischer Metallbox.
Best. Nr. 104531



**15 original Schnellspannmutter für Winkelschleifer**
Praktische Spannmutter passend für alle gängigen Winkelschleifer, M14
Best. Nr. 72432




**1 CUT-ALL Trennscheibe gerade**
Universal Trennscheibe für praktisch alle Materialien wie: Stahl, Edelstahl, PVC oder Gestein, Estrich usw. Spart Zeit und Aufwand für ständigen Scheibenwechsel beim bearbeiten unterschiedlicher Materialien. Eine für Alles.

| Ø (mm) | Best. Nr. |
|---|---|
| 115 x 1,0 x 22,23 | 126040 |
| 115 x 1,6 x 22,23 | 126041 |
| 125 x 1,0 x 22,23 | 126042 |
| 125 x 1,6 x 2,23 | 126043 |
| 230 x 1,9 x 22,23 | 126044 |



**2 Schnitzfrässcheibe Procarving 115B**
Profi Werkzeug das für den Einsatz auf Einhand-Winkelschleifern zur Holz-Bearbeitung konzipiert wurde. Die Werkzeuge sind aber auch für die Bearbeitung einer Vielzahl von anderen Werkstoffen, wie z.B. Kunststoffen, Gummi (Kautschuk), Horn (Hufe), Eis, Porenbeton und sogar Aluminium geeignet. Trägerkörper aus Aluminium, mit 3 Titanschrauben gesicherten HM-Rundplatten. Für Schlitz-, Form-, und Trennarbeiten
Best. Nr. 115393

## SETPREIS




**3 Schleifscheibe Messer, 5 Stück Sparset**
Original Tyrolit-Spezial-Schleifscheibe für Stahl und Rostfreien Stahl. Hervorragend geeignet für das Schleifen und Schärfen von Mäh-Ladewagen-Häcksel oder sonstigen Messern aber natürlich auch für alle anderen Metalle. Durch die spezielle Geometrie ist ein kühlendes und werkstoffschonendes Schleifen möglich. Absolut vibrationsfreies Arbeiten und optimale Anpassung an das Werkstück!
Best. Nr. 115983




**4 Trennscheiben-Box 125 Inox**
10 Stk. hochwertige Metall-Trennscheiben superdünn 125x1x22,23 mm in praktischer Metallbox.

Best. Nr. 26046



**5 Flächenraspelscheibe BM R2 Plus 125**
Profi Werkzeug das für den Einsatz auf Einhand-Winkelschleifern zur Holz-Bearbeitung konzipiert wurde. Die Werkzeuge sind aber auch für die Bearbeitung einer Vielzahl von anderen Werkstoffen, wie z.B. Kunststoffen, Gummi (Kautschuk), Horn (Hufe), Eis, Porenbeton und sogar Aluminium geeignet. Oberflächengehärteter Stahlkörper mit Zähnen aus patentierter ''Fast&Easy''Technologie. Optimal für Flächen- und Kantenschliff
Best. Nr. 115384

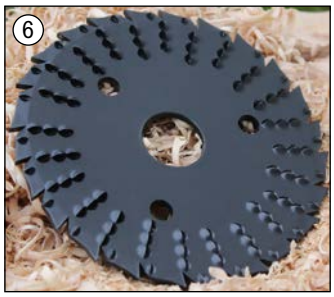

**6 Kombirapelscheibe BM R4 115**
Profi Werkzeug das für den Einsatz auf Einhand-Winkelschleifern zur Holz-Bearbeitung konzipiert wurde. Die Werkzeuge sind aber auch für die Bearbeitung einer Vielzahl von anderen Werkstoffen, wie z.B. Kunststoffen, Gummi (Kautschuk), Horn (Hufe), Eis, Porenbeton und sogar Aluminium geeignet. Durchmesser 115mm.
Best. Nr. 115385



**7 Umfangsraspelscheibe BM RX 90**
Profi Werkzeug das für den Einsatz auf Einhand-Winkelschleifern zur Holz-Bearbeitung konzipiert wurde. Die Werkzeuge sind aber auch für die Bearbeitung einer Vielzahl von anderen Werkstoffen, wie z.B. Kunststoffen, Gummi (Kautschuk), Horn (Hufe), Eis, Porenbeton und sogar Aluminium geeignet. Oberflächengehärteter Stahlkörper mit Zähnen aus patentierter ''Fast&Easy'' Technologie. Optimal für Umfangsschliff sowie für radiale Nuten- und Aushöhl-Fräsarbeiten
Best. Nr. 115390

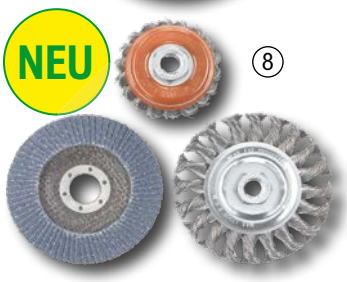


**8 Bürsten Reinigungssatz für Winkelschleifer 3-tlg**
Der 3-teilige kwb Bürsten Reinigungssatz besteht aus einer Scheibenbürste, einer Topfbürste und einem Schleifmopteller. Die Durchmesser der Werkzeuge betragen - Ø 115 mm für die Scheibenbürste und den Schleifmopteller, - Ø 75 mm für die Topfbürste. Die Scheibenbürste entgratet und entfernt Farbe und Rost. Die Topfbürste reinigt große Flächen. Der Schleifmopteller dient zum Schleifen und Veredeln. Diese Zusammenstellung in einem Satz ist einzigartig.
Best. Nr. 125000



**9 Rundbürste D. 125 mm Stahl 13 mm 12500 min-¹**
gezopfterDraht 0,5 mm · für Winkelschleifer · Bohrung 22,2 mm · Weitere technische Eigenschaften Material: Stahl · max. Drehzahl: 12500min-¹
Best. Nr. 11738




**10 Kegelbürste 115 mm, 0,50 mm, M14 gezopft**
gezopfter Draht, geeignet zum Entgraten, Entrosten, Entzundern sowie zum Bearbeiten von Schweißnähten, M14
Best. Nr. 61815




**11 Topfbürste 0,5 mm**
Aus gezopftem Draht, aggressives Werkzeug zum Einsatz bei schweren Reinigungsarbeiten. Mit Stützring und Winkelschleifer Aufnahme M14.

| Ø | max. Drehzahl | Best. Nr. |
|---|---|---|
| 65 | 12500 U/min | 14305 |
| 100 | 8500 U/min | 14308 |




**12 Topfbürste Stahldraht 0,3 mm**
Aus gewelltem Draht, für leichte bis mittelschwere Reinigungsarbeiten, zur Bearbeitung großer Flächen. Mit Aufnahme M14 für Winkelschleifer.

| Ø | max. Drehzahl | Best. Nr. |
|---|---|---|
| 60 | 12500 U/min | 14303 |
| 80 | 8500 U/min | 14304 |



**1 Akku-Bohrschrauber BS-18-Set inkl. 2 Akku**
Leichter Kompakt Bohrschrauber mit extrem kurzer Bauform, für den universal Einsatz im Set mit viel Zubehör zum Bohren, Schrauben uvm! Schrauber mit integriertem Arbeitslicht und praktischem Gürtelhaken. Drehmoment einstellbar bis 4,5 Nm, max. Drehmoment 48 Nm. Mit Bohrfutter bis 10mm, 2 Stk. LiPower Akkus mit 18 V und 2,0 Ah, sowie Ladegerät und mobiler Werkstatt im praktischem Kunststoffkoffer. Ideales Komplett Set für den anspruchsvollen Heimwerker in bester Metabo Qualität!
Best. Nr. 126780

③



②



**2 Bit-Box 32-tlg. SP**
Hochwertiges Bits aus CV-Stahl, mit Farbcodierung für einfaches Finden. Mit magnetischen Schnellwechseladapter sowie Stecknussadapter 1/4" Antrieb. Geliefert in praktischer Metabo-Kunststoffbox. Bestückung: PH1, 2, 3, PZ 1, 2, 3, SL 3, 4, 5, 6, H 3, 4, 5, 6, Torx: T10, 15, 20, 25, 27, 30 und T40 sowie Torx mit Loch: 10, 15, 20, 25, 27, 30 und 40.
Best. Nr. 124686

**3 Akku-Basis Set 18 V 2x4,0 Ah**
Metabo Akku- Set bestehend aus 2 Stk. Li-Power-Akkus mit 18 V / 4,0 Ah und Ladegerät.
Best. Nr. 77632

metabo®

⑤



④



**4 Akku Schlagschrauber SSW18LTX-Solo**
Für kraftvolle Einsätze, mit 12 Drehzahl- / Drehmoment Stufen, Licht integriert. Max Drehmoment 400Nm. Aufnahme 1/2“, bürstenloser Motor, mit Gürtelhaken und praktischer Meta Box, jedoch ohne Akkupack, ohne Ladegerät.
Best. Nr. 29756

**5 Akku-Bohrschrauber SB 18 LTX BLi Lose**
Leistungsstarker Akku Schlagbohrschrauber mit max. 130 Nm Drehmoment und 2-Gang Metallgetriebe inkl. Schlagfunktion für das Arbeiten in Mauerwerk. Robustes 13 mm Schnellspannbohrfutter und Zusatzhandgriff für einfaches Arbeiten. Technische Daten: Leerlaufdrehzahl: 0 -550 / 0 - 2000 U/min, Bohrleistung in Stahl bis 13 mm, Holz bis 68 mm, Mauerwerk bis 16 mm, Gewicht ohne Akku 1,8 Kg. Lieferung komplett mit Koffer jedoch ohne Akku und Ladegerät.
Best. Nr. 128497

⑥



⑦



makita

**6 Schlagbohrschrauber DHP484RGJW**
Akku - Bohrschrauber mit BL-Motor für lange Lebensdauer und höchste Leistung. Robustes 2 Gang-Planetengetriebe mit bis zu 54 Nm Drehmoment. Drehzahl 0 - 500 und 0 - 2.000 U/min, 13mm Schnellspannbohrfutter, 21-stufige Drehmomenteinstellung. Schlagstufe für den Einsatz in Beton oder Mauerwerk. Sondermodell mit Ladegerät, 2x Akku 18 V/6,0! Ah und MAKPAC-Transportkoffer.
Best. Nr. 123970

**7 Akku-Bohrschrauber DDF484T1J-Set**
Hochwertiger LXT-Akku-Bohrschrauber mit bürstenlosem Motor. 2-Gang-Getriebe mit max. 54 Nm Drehmoment und 21-stufiger Drehmomenteinstellung. Schnellspannbohrfutter mit 13 mm Spannweite. Kompakte und universell einsetzbare Maschine jetzt als Aktionsset inkl. Koffer, Akku 18 V 5,0 Ah und Ladegerät.
Best. Nr. 128534













**1 Akku Schlagschrauber 1/2" Kompakt lose**
Leistungsstarker und gleichzeitig sehr kompakter Schlagschrauber mit max. 881 Nm Lösemoment. Mit einer Länge von nur 152 mm und dem geringen Gewicht von 2,3 kg (inkl. Akku) ideal für den gewerblichen Einsatz (Reifendienst, Landwirtschaft usw.) geeignet. Lieferung ohne Akku und Ladegerät. Technische Daten: Drehmoment: 475/ 610/ 745/ 47 Nm, Max. Lösemoment: 881 Nm, Leerlaufdrehzahlen: 0 - 1.250/ 0 - 1.950 / 0 - 2.575 / 0 - 1.325 /min., Max. Schraubendurchmesser M22 Gewicht (mit Akku): 2,3 kg
Best. Nr. 124178

**2 Akku Schlagschrauber 3/4" lose**
Leistungsstarker Kompakt-Schlagschrauber mit 3/4" Vierkant. Durch das max. Lösemoment bis 2034 Nm ideal für schwere Einsätze in der Industrie oder Landwirtschaft geeignet. Trotz extrem robuster Bauweise und hohen Drehmoment nur 3,5 kg Eigengewicht (inkl. Akku) Lieferung ohne Akku und Ladegerät. Technische Daten: Max. Drehmoment: 702/ 1138/ 1627/ 1627 Nm, Max. Lösemoment: 2034 Nm.
Best. Nr. 124175

**3 Akku Schlagschrauber 1/2" lose**
Der Büffel! Extrastarker 1/2" Schlagschrauber mit 1.898 Nm Lösemoment - löst "jeden" Schrauben. Trotz extrem robuster Bauweise nur 3,3 kg inkl. Akku. Technische Daten: Drehmoment: 130/400/1356/1356 Nm Max. Lösemoment: 1.898 Nm, Leerlaufdrehzahlen: 0 - 950/ 0 - 1.750 / 0 - 2.100 / 0 - 2.100 / min. Max. Lieferung ohne Akku und Ladegerät.
Best. Nr. 124174

**4 Akku-Schlagbohrschrauber M18 ONEPD03-0 Lose**
Milwaukee Profi-Akku Schlagbohrschrauber mit max. 158Nm für härteste Einsätze. Durch das Metallgetriebe mit 2-Gängen und Schlagfunktion für praktisch Bohr und Schraubarbeiten einsetzbar. Die geringe Länge von nur 175 mm stellt ein einfaches Arbeiten auch bei beengten Platzverhältnisse sicher. Selbstverständlich verfügt dieses Spitzengerät über eine elektronische Drehzahlregelung und einen R+L-Lauf. Das Schlagfeste 13mm Schnellspannbohrfutter sorgt für sicheren Halt der Werkzeugs bei jeden Einsatz. Durch das serienmäßige LED Licht ist ein sichere Ausleuchtung und somit eine guten Sicht bei jeden Licht auf den Arbeitsbereich gewährleistet. Die Auslieferung erfolgt mit Koffer, Bohrfutter und Zusatzhandgriff aber ohne Akku und Ladegerät.
Best. Nr. 125257




**6 Schlagbohrschrauber M18 BLPDRC-Set**
Milwaukee Akku - Schlag-Bohrschrauber mit 13mm Schnellspannfutter, 2-Gang Metallgetriebe mit Schlagfunktion für den Einsatz in Mauerwerk oder Beton. Hohes Drehmoment bis 60Nm für schwere Schraubarbeiten. Bürstenloser Motor für lange Lebensdauer, kompakte Bauform und geringen Energieverbrauch. LED Arbeitsplatzbeleuchtung für guten Sicht bei jeden Einsatz. Bohrleistung in Holz bis 89 mm. Aktions -komplett Set inkl. Maschine, Ladegerät, je einen Akku 18 V 2,0 Ah/4,0 Ah, Transportkoffer sowie ein hochwertiges Bit - Sortiment gratis.
Best. Nr. 125064







**7 Akku Kombihammer lose**
Top Bohrhammer mit bürstenlosem Brushless Motor - keine Kohlebürsten notwendig und somit effizienteres arbeiten! 3 Mode Betrieb (Bohren, Hämmern oder Hämmern mit Bohren) .
Technische Daten: Drehzahl: 0 - 1.400 U/min, Bohrleistung (Stahl/Beton/ Holz): 13/26/26, Einschlagstärke: 2,3 Jaule, Werkzeugaufnahme SDS-Plus Bohrfutter, Lieferung im Koffer aber ohne Akku und Ladegerät.
Best. Nr. 124185



**1 Bohrerkassette Alpen 1-10 KM 19**
Hochwertiger HSS-Bohrersatz für den universellen Einsatz in legiertem und unlegiertem Stahl. Größen 1,0 - 10,0 mm in 0,5 mm Steigung.
Best. Nr. 104416

**Bohrerkassette Alpen 1-13 KM 25**
Hochwertige HSS-Bohrer von 1,0-13 mm in 0,5 mm Steigung für den universellen Einsatz zur Bearbeitung von legiertem und unlegiertem Stahl.
Best. Nr. 104417



**2 Bohrerkassette Alpen 1-10 Pro**
Profi HSS-Spiralbohrer in geschliffener Ausführung für lange Standzeit und optimaler Bohrleistung. Metallkassette bestückt mit Bohrer von 1,0 - 10,0 mm in 0,5 mm Steigung.
Best. Nr. 104418

**Bohrerkassette Alpen 1-13 mm Profi**
Metallkassette mit Bohrer 1,0 - 13,0mm in 0,5mm Steigung.
Best. Nr. 104419



**3 Bohrerkassette Alpen 1-10 mm HSS-Cobalt**
Hochwertige HSS Cobalt Bohrer für den Einsatz beim Bohren von hochwertigen Stählen bis zu einer Festigkeit von 800 N/mm2 .z.B. rostfreier Stahl. Metallkassette von 1,0 bis 10,0 mm, Steigung 0,5 mm.
Best. Nr. 104421

**Bohrerkassette Alpen 1-13 mm Cobalt**
Metallkassette mit Bohrer 1,0-13,0mm in 0,5mm Steigung
Best. Nr. 104422



**4 Steinbohrerkassette, 8-tlg.**
8-teiliges Steinbohrerset in robuster und übersichtlicher Kassette aus Kunststoff. Bohrer aus Hartmetall für Bohr- und Schlagbohrmaschinen in gefräster Ausführung. Geeignet zum Bohren in Ziegel, Mauerwerk, usw.
Best. Nr. 52898



**5 Holzbohrerkassette, 8-tlg.**
8-teiliges Holzbohrerset in robuster und übersichtlicher Kassette aus Kunststoff. Die Holzspiralbohrer sind aus hochwertigem, gehärtetem Chrom-Vanadium Stahl. Jeder Bohrer mit Zentrierspitze für genaues und sauberes Arbeiten sowohl in H als auch in Weichholz, Sperrholz, Spanplatten, usw.
Best. Nr. 52895



**6 Spiralbohrer HSS zylindrisch**
Mit abgesetztem Schaft 13 mm

| Größe (mm) | Best. Nr. |
|---|---|
| 13,5 | 39089 |
| 14 | 39090 |
| 14,5 | 39091 |
| 15 | 39092 |
| 15,5 | 39093 |
| 16 | 39094 |
| 16,5 | 39095 |
| 17 | 39096 |
| 17,5 | 39097 |
| 18 | 39098 |
| 18,5 | 39099 |
| 19 | 39100 |
| 19,5 | 39101 |
| 20 | 39102 |




**7 Bohrerkassette SDS-Plus 4-teilig**
Set mit hochwertigen Hartmetall Bohrspitzen, Kopf in Meißelform. Gute Bohrleistung bei hoher Standzeit, ideal für den Einsatz in Beton, Mauerwerk, Naturstein,...
Inhalt: Ø 5/6/8/10 mm,
Länge 160 mm
Best. Nr. 52981



**8 Kegelsenkersatz 6-tlg. HSS Metallkassette**
Aus HSS Stahl, mit den Größen 6,3 / 8,3 / 10,4 / 12,4 / 16,5 und 20,5 mm. Praktischer Universal Satz.
Best. Nr. 120126



**9 Stufenbohrersatz, 3-tlg.**
HSS, Zylinderschaft, 4 - 32 mm, mit 2 Schneiden und Bohrspitze.
Best. Nr. 73150




**10 Stufenbohrersatz HSS-TiN von 4-30 mm**
3-teiliger Stufenbohrersatz in ABS Kunststoffkassette für das Bohren von Löcher in Kunststoff, Aluminium, Messing und Stahl bis 4,0mm Materialstärke. Inhalt: je ein Stufenbohrer 4-12 mm, 4-20 mm und 6-30 mm Bohrbereich. Alle Bohrer in hochwertiger HSS-TiN Ausführung.
Best. Nr. 108847



**11 Universal Fräsbohrersatz, 6-tlg.**
Einer für alles. Zum Bohren im Holz, Metall, Kunststoff und Mischmaterialien. Mit „Fräsfunktion“ zum Erweitern von Löchern, Bearbeitung von Rundungen usw. Metallkassette mit je 1 Stk. Fräsbohrer: 3x60mm, 4x67mm, 5x80mm, 6x85mm, 6,5x85mm, 8x95mm.
Best. Nr. 26911



**12 Schlangenbohrer-Satz, 6-tlg.**
Holzbohrer in den Größen 10, 12, 14, 16, 18, 20 mm. Länge 450 mm in Holzkassette.
Best. Nr. 42934




**13 Spiralbohrersatz Morsekonus 9tlg 14,5 - 30 mm**
HSS-Metallbohrer mit Konus-Aufnahme für den Einsatz in Ständerbohrmaschinen, Drehmaschinen usw.
Inhalt: je ein Bohrer: 14,5/16/18/20/22/24/26/28/30 mm.
Lieferung in Metallkassette.

| Größe | Best. Nr. |
|---|---|
| MK 2 | 128645 |
| MK 3 | 128646 |



**14 Universalbohrersatz 5-teilig**
Universalbohrer mit Zentrierspitze aus Chrom-Vanadium Stahl in einer praktischen Holzkassette. Sowohl für den Einsatz bei H Weich- und Furnierholz geeignet. Inhalt: Ø 15 mm, Schaft Ø 6mm, Ø 20mm, Schaft Ø 8 mm, Ø 25 mm, Schaft Ø 8 mm, Ø 30 mm, Schaft Ø 8 mm, Ø 35 mm, Schaft Ø, 8mm
Best. Nr. 97553

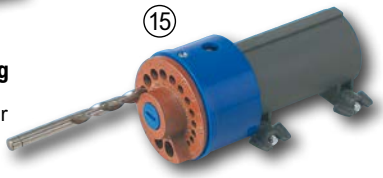

**15 Universal-Bohrerschleifgerät**
Für WS + HSS-Bohrer. 3,8 bis 10 mm, winkelgerecht.
Best. Nr. 6711

# BESTSELLER



**Anwender-video**

**1 Bohrerschärfgerät BSG 13E**
Elektrisches Schleifgerät zum raschen und präzisen Bohrerschleifen von 3-13 mm. Motor mit 80 W/ 230 Volt, Drehzahl 4200 U/min, hochwertige Diamantscheibe für lange Lebensdauer. Ideales Gerät für den gelegentlichen Einsatz im Heimwerker- und Hobby-Bereich.
Best. Nr. 75661






















**2 Bohrerkassette HSS - R 1-10 mm 19-tlg.**
Terrax Bohrerkassette mit rollgewalzten HSS-Spiralbohrer in 0,5 mm Schritten von 1,00 - 10,00 mm steigend. Aufbewahrt in stabiler Metallkassette.
Best. Nr. 113776

**Bohrerkassette HSS-R 1 - 13 mm 25-tlg.**
Best. Nr. 113777

**3 Spiralbohrersatz HSS-TiN in Kassette**
Hochwertige DIN 338 Typ N Bohrer aus dem Haus Rukko/Terrax mit TiN-Beschichtung für hohe Bohrleistung und längere Einsatzzeit.

| Inhalt | Best. Nr. |
|---|---|
| 19-teilig | 55756 |
| 25-teilig | 55757 |

**4 Bohrerkassette HSS-Co, 19-tlg.**
HSS Co Bohrer, geschliffen, zylindrisch mit 135° Kreuzanschliff, Oberfläche bronze, in praktischer Metallkassette. Geeignet für Bohrungen in Stahl, VA Stahl, Stahlguss, NE-Metalle, Kunststoffe und Sonderlegierungen. Bis zu 1100 N/mm² Zugfestigkeit. Inhalt: Ø 1-10 x 0,5 mm
Best. Nr. 52943

**Bohrerkassette HSS - Co 1 - 13 mm 25-tlg.**
Best. Nr. 113778

**5 Bohrerkassette HSS-G**
Praktisches Bohrersortiment, bestückt mit Bohrern in HSS-G Qualität. Geschliffene Ausführung. Ideal für Stahl und Stahlguss sowie NE-Metalle und Kunststoffe. Lieferung in robuster Metallkassette, in 0,5 mm Abstufungen.

| Größe | Inhalt | Best. Nr. |
|---|---|---|
| 1-10 mm | 19-teilig | 52916 |
| 1-13 mm | 25-teilig | 52919 |

**6 Bohrer Kassette HSS4241, 170-tlg.**
Rollgewalzte HSS-Spiralbohrer 4241 in praktischer Metallkassette. Inhalt: je 10 Stk1 / 1,5 / 2 / 2,5 / 3 / 3,5 / 4 / 4,5 / 5 / 5,5 / 6 / 6,5 / 7 / 7,5 und 8 mm. Je 5 Stk. 8,5 / 9 / 9,5 und 10 mm.
Best. Nr. 2256

**Bohrer - Kassette HSS-G 170-tlg.**
Geschliffene HSS-Spiralbohrer mit hoher Schneidleistung und langer Lebensdauer. Inhalt: ja10 Stk 1/1,5 /2/2,5/3/3,5/4/4,5/5/5,5/6/6,5/7/7,5 und 8mm sowie je 5stk 8,5/ 9/ 9,5/ und 10mm
Best. Nr. 113382

**7 Betonbohrersatz**
7-tlg. 4 bis 12 mm, in Stahlblechkassette, Profi-Qualität, für Stein, Beton und Mauerwerk
Best. Nr. 5397

**8 SDS-Plus Hammerbohrer MX4**
Hochwertige Betonbohrer mit SDS-Plus Aufnahme. Durch 4-Schneiden Technologie sehr gute Bohrleistung auch bei armierten Beton und wesentlich höhere Standzeit als bei vielen handelsüblichen 2-Schneider.

| Arbeits-länge | Ø (mm) | Best. Nr. |
|---|---|---|
| 115 | 5 | 124396 |
| 115 | 6 | 124397 |
| 165 | 6 | 124398 |
| 215 | 6 | 124399 |
| 115 | 8 | 124400 |
| 165 | 8 | 124401 |
| 215 | 8 | 124402 |
| 265 | 8 | 124403 |
| 165 | 10 | 124404 |
| 215 | 10 | 124405 |
| 265 | 10 | 124406 |
| 160 | 12 | 124407 |
| 210 | 12 | 124413 |
| 260 | 12 | 124414 |
| 210 | 14 | 124415 |



















**9 Bit Box 25-teilig TX25 / 25 mm**
Praktische Bit Box, befüllt mit S2 Bits, Länge 25 mm, TX25 x 25, Bits aus Chrom-Vanadium Stahl, mit Farbcodierung in hochwertiger Box
Best. Nr. 53592

**10 Bit - Satz, 56-tlg.**
Hochwertiges Bit-Sortiment mit allen wichtigen Bits auf kleinsten Raum. In praktischer Klipp-Box.
Best. Nr. 69861

**11 Bit-Box mit Direktantrieb**
Hochwertiger Bit-Satz in extralanger Ausführung. Länge jeweils 75 mm, ideal für schwer zugängliche Stellen. 18-tlg. Komplettsatz inkl. Kreuz-, Flach- und Torxeinsätze.
Best. Nr. 60512

**12 Bit-Satz mit LED-Lampe Metabo**
Hochwertiges 29-teiliges Bit-Sortiment mit allen wichtigen Biteinsätzen und magnetischem Schnellwechselhalter. Zusätzlich mit Mini-Flashlight, 100 Lumen, Leuchtweite 100 m, Leuchtdauer 180 min.
Best. Nr. 29409

**13 Gürtel Bit Box**
Praktische Bit-Box mit hochwertigen Schraubeinsätzen in PVC Kassette mit Gürtelclip.
Best. Nr. 55183

**14 Bit Box 32-tlg.**
Inklusive allen gängigen Bits im handlichem Format, mit praktischem Magnethalter. Ideales Preis-Leistungsverhältnis.
Best. Nr. 100963



Preiswert und zuverlässig!

①

**1 Inverter Easy Stick 141 - 10-140A**
Kompakter Inverter für Elektroden bis 3,25mm Ø. Stromstärke einstellbar von 10-140A. Mit Anti Stick Funktion und Hot Start. Gewicht nur 3,6kg - auch bestens für Montagearbeiten, zB auf Leitern geeignet. Maße 320x135x255mm LxBxH, Für Blechstärken von 1,6 - 3,2mm. Komplett mit Schweißplatzausrüstung.
Best. Nr. 104362

**Schweißinverter Easy-Stick 161**
Leistungsstarker Inverter mit bis zu 160 Amp. Ideal für das problemlose Verschweißen von Elektroden bis 3,25 mm auch bei längeren Schweißnähten. Schweißt Bleche von 1,6 - 4,0 mm, Die Hot Start und Anti Stick Funktion garantiert ein einfaches und sauberes Schweißen. Maße: 320x135x255 mm LxBxH, Gewicht nur 4,4 kg. Komplett mit Schweißplatzausrüstung.
Best. Nr. 112848



③

+ Punkte

**3 WIG-Inverter Easy TIG 201 AC/DC - 10-170A**
Hochwertiger AC-DC Schweißer, für das Schweißen von Stahl, Edelstahl und Aluminium. Durch die moderne Inverter Technologie und den 230V Anschluss so gut wie überall einsetzbar. Mit der integrierten AC Funktion wird auch das Alu Schweißen mit WIG zum Kinderspiel - zusätzlich hat das Gerät die Funktion WIG-Pulsen, dadurch wird der Schweißvorgang mit verringerter Wärmeeinbringung in das Werkstück ermöglicht und Aluminium Schweißen ermöglicht. Einstellbereich WIG und Elektroden : 10-170A, ideal für Blechdicken 1,0 - 8,0mm. Lieferung inkl. dazugehörigem WIG Brenner (4m), Gasschlauch und 3m Massekabel, sowie Solar Schweiß-Schutz-Schirm.
Best. Nr. 105481



④

NEU

**4 Schweißgerät GE 145W 40-100Amp**
Preiswerter Elektrodenschweißer für den universellen Einsatz im Hobby/Privatbereich. Der Elektroschweißer verfügt über einen Einstellbereich von 40-100 A und ist damit für Elektroden von 2,0 bis max. 3,25 mm geeignet. Auf Grund der 230 Volt Stromversorgung und nur 13 Kg Eigengewicht ist dieses Gerät auch mobil sehr gut einsetzbar. Die Lieferung erfolgt komplett mit Massekabel samt Masseklemme, dem Schweißkabel samt Elektrodenhalter sowie einen Schlackenhammer und einer Drahtbürste.
Best. Nr. 128158



②

**2 Inverter Craft-Stick 161P**
Die Schweißer der CRAFT-Stick Serien verfügen über eine Einschaltdauer von mind. 30% und ein versiegelte Platine für optimalen Schutz vor Feuchtigkeit, Verschmutzung usw. Die Hot Start Funktion erhöht kurzfristig den Schweißstrom für einen stabilen Lichtbogen. Anti -Stick verhindert ein versehentliches Festkleben. Arc-Force-Regelung stabilisiert den Lichtbogen für problemloses Schweißen. WOG DC Funktion für einfaches WIG-Schweißen mit Kontaktzündung. Kompakter Schweißinverter mit max. 160Amp Leistung. Ideal für Elektroden bis 3,25mm, kurzzeitig bis 4,0mm. Durch das geringe Eigengewicht von nur 6,1kg ideal für den Einsatz "vor Ort" geeignet. Komplett mit Schweißplatzausrüstung.
Best. Nr. 103286

**Inverter Craft-Stick 201P**
Leistungsstarker und kompakter Inverter mit einen Einstellbereich von 10-200 Amp Schweißleistung. Ideal für Elektroden bis 4,0mm, Eigengewicht nur 6,1 kg, serienmäßig mit Hot-Start Funktion. Komplett mit Schweißplatzausrüstung.
Best. Nr. 103287

Ideal für die Landwirtschaft!

⑤




**5 Schweißgerät EASY-MIG 253-4**
Schutzgas-Schweißgerät mit optimalen Preis/Leistungsverhältnis. Durch stufenlos einstellbarem Schweißbereich von 30-250A ist eine optimale Anpassung an das Material möglich, Einschaltdauer 60% ! bei voller Leistung, Eigengewicht 69 kg. Leistungsaufnahme 8,3 kVA / 400 Volt. Hochwertige Ausstattung mit 4-Rollen-Drahtvorschub, Brenner SMB 25/4M, Massekabel 3 m, Druckminderer und Korbspulenadapter. Ideales Gerät für die Landwirtschaft.
Best. Nr. 120725

**Schweißgerät EASY-MIG 303-4**
Schutzgas-Schweißgerät mit optimalen Preis/Leistungsverhältnis. Einfache Bedienung und Einstellung, Einstellbereich Schweißstrom 30-300A, Einschaltdauer 40%, Eigengewicht 66 kg. Hochwertige Ausstattung mit 4-Rollen-Drahtvorschub, Brenner SMB 25/4M, Massekabel 3 m, Druckminderer und Korbspulenadapter
Best. Nr. 120724

**1 Metallbandsäge Optisaw S275P**
Stabile Metallsäge mit hoher Schnittgenauigkeit und großem Schnittbereich. Schnittdruckeinstellung über HY-Zylinder. Sägeblattspannung über Manometer exakt einstellbar. Automatische Endabschaltung nach Schnittende. Durch den Antrieb über ein 2-stufiges Getriebe sekundenschnelles umschalten der Schnittgeschwindigkeit und kein rutschen oder Verschleiß von Keilriemen. Komplett mit Untergestell inkl. Tür und Ablage, Kühlmittelpumpe, schwenkbarem Sägebügel und Bi-Metall Sägeblatt. Technische Daten: Motorleistung 1,1 kW / 400 Volt, Schnittbereich Rund: 225 mm bei 90°, 145 mm bei 45°, Schnittbereich Vierkant 245x150 mm bei 90°, 190x150 mm bei 45°, Sägeblattgeschwindigkeit: 45/90 m/min über 2-stufigen Motor schaltbar. Sägeblattabmessung: 2480x27x0,9 mm, Eigengewicht: 185 kg, Abmessung: 1400x685x1235 mm
Best. Nr. 128703

**2 Bandsägeblatt HSS 2480/0,9/10/14Z**
Hochwertiges Bandsägeblatt für Opti 275. Durch feine Zahnteilung ideal für den universellen Einsatz auch bei Profilen oder Rohren.
Best. Nr. 39142



**3 Hochleistungs-Kühlschmierstoff (Bohrmilch) 5 L**
Hochleistungs-Kühlschmierstoff für den universellen Einsatz. Speziell für Metallsägen geeignet. Bis 1:10 verdünnbar.
in der Schweiz nicht lieferbar

**5 Metallbandsäge MBS 180 Bewährte Metallbandsäge**
aus stabilen Guss. Exakte Schnitte durch kugelgelagerte 3-Punkt-Sägeblattführung. Lange Lebensdauer der Sägeblätter durch die serienmäßige Kühlmittelschierung. Der Schnittdruck ist über einen Hydraulikzylinder optimal auf das Material einstellbar. Durch die automatische Endabschaltung und den Schnellspannschraubstock ist ein komfortables Arbeiten möglich. Technisch Daten: Sägeblatt 2362x19x0,8mm, Schnittleistung 90° max. 178x300mm, bei 45° max.170x110mm, Rund bei 90° 178mm bzw.110mm bei 45°, Motor: 750Watt 1,0PS bei 400 Volt, Abmessung ca: 1250x510x1130 mm, Eigengewicht: 137 kg.
Best. Nr. 128157

**6 Ersatzblatt Werkzeugstahl**
Best. Nr. 9995

**Ersatzblatt HSS-BI-Metall**
Best. Nr. 19625

+ Punkte

NEU

- Profi Modell
- Kompaktbauweise
- Intuitiv bedienbar
- 2-stufiger Motor
- inkl. Unterbau











⑤

⑥




**1 Magnethalter MSWM 10 - Set**
Praktischer Schweißwinkelmagnet mit 30/45/60 und 90° Winkel. Haltekraft ca. 10 kg, Maße: 59x51x16 mm, 2 Stk. Sparpackung.
Best. Nr. 73823

**2 Schweißwinkelmagnet schaltbar**
Ideal für eckige und runde Rohre, Winkel oder Flachstahl. Haltekraft 75 kg, Winkel 45/90°, Maße: 152x130x35 mm.
Best. Nr. 113033

**3 Winkelmagnet**
Für genaues Winkelverschweißen

| Schenkel-Länge | Best. Nr. |
|---|---|
| 75 | 10491 |
| 90 | 10492 |

**4 Werkstückklemme**
Schwere Industrie-Ausführung mit Messingbacken und Band.
Best. Nr. 6638

**5 Werkstückklemme normal**
Best. Nr. 6633

**6 Kabelschuh stark**

| Ausführung | Best. Nr. |
|---|---|
| Kabel-Ø 16 mm² | 22711 |
| Kabel-Ø 25 mm² | 22712 |

**7 Unior Schweißerzange Universal Spezialstahl**
Die Universal Schweißerzange zur Instandhaltung und Montage aller Verschleißteile bei Ihrem Schweißer. Hochwertige Qualität aus Spezial-Werkzeugstahl.
Best. Nr. 66440

**8 Elektrodenhalter**

| Ausführung | Best. Nr. |
|---|---|
| bis 200 Amp. | 6612 |
| bis 300 Amp. | 6614 |

**9 Schlackenhammer**
Ganzstahl ohne PVC-Griff.
Best. Nr. 54569



**12 Elektroden - beste Qualität Böhler Fox, Eti**
Leicht zündende Universalelektrode. Im Karton.

| Länge (mm) | Ø (mm) | Stück | Best. Nr. |
|---|---|---|---|
| 250 | 2 | 320 | 4889 |
| 350 | 3,25 | 140 | 3239 |

**Elektroden Böhler EV 50**
Elektrode für starke Schweißverbindungen und höchste Beanspruchung, hohe Schweißleistung erforderlich. Im Karton.

| Länge (mm) | Ø (mm) | Stück | Best. Nr. |
|---|---|---|---|
| 250 | 2,5 | 190 | 3236 |
| 350 | 3,25 | 120 | 3238 |

**Elektroden Böhler OHV**
Hochwertige Universalelektrode für Waagrechtes-, Senkrechtes- und Überkopfschweißen. Im Karton.

| Länge (mm) | Ø (mm) | Stück | Best. Nr. |
|---|---|---|---|
| 250 | 2,5 | 320 | 3235 |
| 350 | 2,5 | 320 | 70800 |
| 350 | 3,25 | 190 | 3237 |



**13 Elektrode für Auftragsschweißung UTP DUR 600**
4,00 x 450 mm, 1 Paket = ca. 6 kg = 94 Stk.
Best. Nr. 39280




**10 Lötlampe Standard ohne Piezo**
ohne Piezozündung, zum Weich- und Hartlöten, Abbeizen, Auftauen, Anwärmen, Verzinnen usw., zum Betrieb mit Steckkartusche C 206, Metallglocke zum Schutz der Gaskartusche, mit Einhandbedienung des Einstellknopfes, feine Abstufung der Gaszufuhr möglich. Lieferung komplett mit Hartlötbrenner.
Best. Nr. 120745

**Lötlampe X 2000 PZ**
mit praktischer Piezozündung.
Best. Nr. 42867



**11 Spezialelektroden für Baustähle-Eisen**

| Ø (mm) | Stück | Best. Nr. |
|---|---|---|
| 2 | 30 | 8498 |
| 2,5 | 20 | 8506 |

**Spezialelektroden für Aluminium**

| Ø (mm) | Stück | Best. Nr. |
|---|---|---|
| 3,25 | 5 | 14538 |

**Spezialelektroden für nichtrostende Edelstähle**

| Ø | Stück | Best. Nr. |
|---|---|---|
| 2 | 7 | 53773 |
| 2,5 | 5 | 53772 |

**Spezialelektroden für Problemstähle**
Wellen, Achsen, Ketten, Federstahl, usw.

| Ø (mm) | Stück | Best. Nr. |
|---|---|---|
| 2,5 | 5 | 53767 |
| 3,25 | 3 | 53768 |

**Elektroden zum Schweißen von GUSS**
Ø 3,25 mm, Länge 350 mm, per 2 Stk.
Best. Nr. 6721



**14 Lötdraht**
Für Weichlötung, 2 mm, 40% Zinngehalt, 100 g.
Best. Nr. 6730

**Lötdraht Universal**
Schnelllötdraht mit 2 mm Ø, Zinngehalt 60%, 250 g Rolle
Best. Nr. 6731

**SETPREIS**




**Gaskartusche**

| Stück | Best. Nr. |
|---|---|
| 1 | 52585 |
| 10 | 31671 |

in der Schweiz nicht lieferbar



**15 Schweißtisch MST 915 plus fahrbar**
Preiswerter lasergeschnittener Schweiß/Arbeitstisch (verzinkt) mit 300 kg Tragkraft. Lochung 16 mm zur Fixierung von Werkstücken mittels optionalen Schweißklemmen, Nuten zur Befestigung von Winkelschraubstöcken, seitliche Konsole zum Abstellen des Schweißgerätes, inkl. 4-teiligem Schweißmagneten-Set. Durch serienmäßiges Fahrwerk mit gebremsten Lenkrollen leicht zu Transportieren.
Maße: 915x460x880 mm LxBxH.
Lieferung unmontiert.
Best. Nr. 120618

+ Punkte

**weitere Profi Modelle auf Anfrage lieferbar!**




**1 Propandruckregler 4 bar G3/8 Zoll**
für Propangasflaschen 5, 11, 33 kg und Gaslötgeräte mit Schlauchanschluss G 3/8' LH , Technische Eigenschaften: Ausführung ohne Schlauchbruchsicherung, für Flaschengröße: 5, 11, 33kg, Durchflussleistung max.: 8kg/h.
Best. Nr. 104033

**2 Propananwärmbrennerset ohne Druckminderer manuelle Zündung 5m**
Verschweißen von Bitumenbahnen, Heißklebearbeiten, großflächigen Unkrautabflammen ohne Chemie, Grillanzünden, Enteisen/Auftauen usw. Schlauchanschluss G 3/8" LH, gasführende Teile aus Messing, niedriger Gasverbrauch durch exakte Brennereinstellung, inkl. Propangasschlauch und Brennerstütze. Technische Daten: Schlauchlänge: 5 m, Brennerkopf-Ø: 60 mm, Gasverbrauch: 8 kg/h, Betriebsdruck: 4 bar, Maße: 925x195x70 mm.
Best. Nr. 109553



**11 Schweißbrille 3M SF600 EN166 grau/grün**
Schutzbrille mit optische Klasse 1 und modernem Zwei-Scheiben-Design. 3M™-Bügeldruckverteilungstechnologie sorgt für sicheren und bequemen Sitz. Anti-Fog-Beschichtung bietet exzellenten Schutz vor dem Beschlagen und guten Anti-Kratzschutz. Breite, flexible Bügel auch ideal für den Einsatz mit Kapselgehörschutz. Gewicht ca.: 27 g.
Best. Nr. 115370




**15 Palesit Schweißschirm mit Griff**
Ohne Glas, mit Griff.
Best. Nr. 6631

**16 Ersatzglas dunkel**
Größe 9 x 11 cm
Best. Nr. 1897

**Ersatzglas weiß**
Größe 9 x 11 cm
Best. Nr. 1900




**3 Auftrags - Schweißdraht 1,2 mm 15 kg D300**
Schweißdraht MSG Werkstoff 6-60 Nr. 1.4718 DIN 8555 für das Auftragsschweißen an verschleißbeanspruchten Maschinenteilen aus Baustahl oder Stahlguss. Das Schweißgut ist besonders zähhart und abriebfest. Für Baggerteile, Förderschnecken, Walzenbrecher, Schlaghämmer, Rollen und Laufflächen.
Best. Nr. 123482

**4 MAG Schweißdraht Edelstahl 5 kg 0,8 mm**
Schweißdrahtrolle mit 5 kg für nichtrostende und säurebeständige Cr- und Cr-Ni-Stähle. Drahtdurchmesser 0,8mm. Schutzgas: Argon, Mischgase.
Best. Nr. 113030

**Schweißdraht auf Rolle**

| Gewicht (kg) | Ø | Best. Nr. |
|---|---|---|
| 5 | 0,8 | 13493 |
| 15 | 0,8 | 22355 |
| 15 | 1,0 | 12566 |
| 18 | 1,2 | 68727 |

**5 WIG/TIG Schweißstäbe mittellegiert**
Universal WIG/TIG Schweißstäbe für warmfeste und höherfeste Baustähle z.B. ST 37-3, St 52-3. Länge 1000 mm, Durchmesser 2,0 mm.
Best. Nr. 113031

**WIG/TIG Aluminium Schweißstäbe**
für Aluminium-Werkstoffe wie: AL Mg3/5, AL Mg Mn, G-Al Mg3/5. Schutzgas: Reinargon.
Best. Nr. 113032



**12 Schweißerbrille aufklappbar**
Best. Nr. 6644



**17 Schweißschirm Automatik M-W**
Automatischer Schweißkopfschirm mit Solarmodul und wechselbarer Batterie, Dunkelstufe von DIN 9 - 13 stufenlos einstellbar, Sichtfenster 42x91 mm, Eigengewicht nur 430 g.
Best. Nr. 115078







**6 Lötkolben 30 Watt 230 V**
Handlicher Lötkolben mit 30 W Leistung. Anschlussspannung: 230 V
Best. Nr. 120128



**9 Handdrahtbürste Messing**
Feiner, weicher und gewellter Messingdraht.

| Ausführung | Best. Nr. |
|---|---|
| 3-reihig | 325 |
| 5-reihig | 327 |



**13 Schweißerhandschuh**
Länge 35 cm, verstärkte Ausführung.
Best. Nr. 9742



**18 Schweißschirm Vario Portect XL-W TC**
Automatischer Schweißkopfschirm mit großen Sichtbereich und 4 Schutzstufen. Durch True Color Kassette schweißen in Echtfarbe. Für MIG/MAG und WIG schweißen geeignet. Lange Lebendauer durch auswechselbar Batterien.
Best. Nr. 117701







**7 Adapter**
Erforderlich für alle Schutzgasschweißanlagen. Für 15 kg Drahtrolle.
Best. Nr. 24990

**8 Schweißtrennspray 400 ml**
Silikonfreies Trennmittel schützt Werkstück, Düsen und Werkzeuge vor Schweißspritzern.
in der Schweiz nicht lieferbar



**10 Handdrahtbürsten Set, 3-tlg.**
3 teiliges Set mit ergonomischen Griffen. Stahl und Messing Ausführungen für den universellen Einsatz. Länge 225mm
Best. Nr. 97092




**14 Hängeschild Werkstatt Öffnungszeiten**
Kultiges Hängeschild aus Metall mit Prägung „Werkstatt – Öffnungszeiten“. Mit färbiger Kordel und Saugnapfhacken zur einfachen Montage. Ein Blickfang in ihrer Werkstätte. Maße: 16,5 x 11,5 cm
Best. Nr. 123390



**19 Schweißschutzhelm Automatik XXL-Q-2 TC**
Vollautomatischer Schweißkopfschirm für den Einsatz beim Elektrode-, MIG/MAG und WIG Schweißen sowie für Schleifarbeiten geeignet. Durch das geringe Gewicht von nur 0,55kg hoher Tragekomfort. Extra großes Sichtfenster mit 100x73 cm für optimale Sicht auf das Werkstück. Stufenlose Einstellung der Schutzstufen und der Empfindlichkeit. Mit austauschbarer Lithium-Batterie
Best. Nr. 124376
















**1 Kappsäge Metabo KS 216M**
Kompakte Kapp-und Gehrungssäge mit kräftigem 1.100 Watt Motor. Schnittbereich bei 90° 120 x 60 mm bzw. 80 x 45 cm bei 45°, Drehteller jeweils 47° drehbar, Sägeblattneigung 47° links bzw. 2° rechts für exakte Gehrungsschnitte. HM-Sägeblatt 216 x 30 x 40 Z. Durch kompakte Abmessung ca. 47 x 46 x 48 cm und nur 8,7 Kg optimal mobil einsetzbar.
Best. Nr. 128166

**2 Kappsäge Metabo KGS 216M - Set**
Kapp-und Gehrungssäge mit Zugfunktion. Trotz kompakter Abmessung von 71 x 48 x 51 cm und geringem Gewicht von 13,4 Kg verfügt die Säge mit 305 x 70 mm 90° bzw. 215 x 40 mm bei 15° über einen großen Schnittbereich. Drehtellereinstellung 50° L/ 50° R und Sägeblattneigung 47° L / 2° R für exakte Gehrungsschnitte. Motor mit 1.500 Watt 230 Volt und 5.000 U/min Leerlaufdrehzahl. Aktions-Set mit 2 x HM-Sägeblatt 216 x 30 x 24 Z und Spänefangsack.
Best. Nr. 128167

**3 Handkreissäge KS66-Set inkl. Führungsschiene FS160**
Robuste Handkreissäge mit max. 66 mm Schnitttiefe und kräftigem 1500 Watt Motor. Schwenkbereich des Schnitttisches 0 - 47°, Drehzahl bei Leerlauf 5.000 U/min. Ausgestattet mit einem HM-Sägeblatt 190 x 30 x 24 Z. Aktions-Set inkl. Führungsschiene 160cm für exaktes Arbeiten.
Best. Nr. 128168

**4 Stichsäge STEB 65 Quick**
Metabo Quick für werkzeuglosen Sägeblattwechsel. Vario (V)-Elektronik zum Arbeiten mit materialgerechten Hubzahlen. Späneblasfunktion für freie Sicht auf die Schnittstelle. Nennaufnahmeleistung 450W, Abgabeleistung 230W, Materialdicke Holz 65 mm, NE-Metalle 18mm, Stahlblech 6mm, Pendelhubstufen 4, Hubzahl bei Leerlauf 600-3000/ Min., Gewicht 2,5 kg. Lieferumfang: Stichsägeblatt Holz, Stichsägeblatt Metall, Sechskantschlüssel, Kunststoffkoffer
Best. Nr. 26926

**5 Tischkreissäge 315-Set**
Präzise Tischkreissäge mit Leistungsstarkem 3,4 kW (4,6 PS) 400 Volt Motor. Schnitthöhe max. 85 mm, Tischgröße 600x800 mm plus Tischverlängerung 800 mm. Robuste und leichtgängige Höhen- und Gehrungsverstellung des Sägeblattes. Profi-Modell mit Tischverlängerung, 315 mm HM-Sägeblatt, Fahrwerk und Präzisions-Schiebeschlitten mit Kugellager.
Best. Nr. 60083










### 1 Holz-Kreissägeblatt
Aus Elektrostahl, bestgehärtet und poliert, betriebsfertig geschränkt und geschärft.

| Aus-führung | Ø (mm) | Bohrung (mm) | Best. Nr. |
|---|---|---|---|
| B | 250 | 30 | 7009 |
| B | 300 | 30 | 7012 |
| B | 315 | 30 | 43756 |
| B | 350 | 30 | 7017 |
| B | 400 | 30 | 7022 |
| A | 400 | 30 | 7021 |
| A | 500 | 30 | 7029 |
| A | 600 | 30 | 7032 |
| A | 650 | 30 | 7039 |
| A | 700 | 30 | 7043 |

### 2 Hartmetall-Kreissägeblatt
Für einen präzisen ausrissfreien Schnitt in Vollholz, aber auch Spanplatten, Furniere usw. Extrem hohe Standzeit, Bohrung 30 mm.

| Ø (mm | Stärke mm | Zähne-zahl | Best. Nr. |
|---|---|---|---|
| 250 | 3,0 | 24 | 20960 |
| 300 | 3,2 | 28 | 20962 |
| 300 | 3,2 | 72 | 20963 |
| 315 | 3,2 | 28 | 43757 |
| 400 | 3,2 | 36 | 20964 |
| 600 | 3,2 | 36 | 3205 |
| 700 | 3,2 | 42 | 3196 |

### 3 Kreissägeblatt HM-Bau
Darf auf keiner Baustelle fehlen. Schneidet kleine Nägel oder Beton in einem Brett ohne Beschädigung. Bohrung 30 mm

| Ø (mm) | Zähne-Zahl | Best. Nr. |
|---|---|---|
| 300 | 20 | 20957 |
| 315 | 20 | 43758 |
| 400 | 28 | 20958 |
| 500 | 36 | 20959 |
| 600 | 42 | 17162 |
| 700 | 48 | 10289 |

### 4 Kreissägeblatt-Schärfgerät
Zum minutenschnellen und exakten Schärfen von Kreissägeblättern bis Ø 800 mm, mit Elektromotor, 220 V (inkl. Schräg- und Rundschleifscheibe).
Best. Nr. 9295

### 5 Schränkvorrichtung
Massive Ausführung für alle Sägeblätter. Bis 800 mm Durchmesser und 5 mm Stärke geeignet!
D (mm): 300 - 800
Ø D (mm): 300 - 700
Best. Nr. 9298



### 7 Sägeblattschärfgerät SBSM 700
Praktische Maschine zum raschen und exaktem Schärfen von HM-Sägeblätter mit einen Durchmesser von 80 - 700 mm. Motor mit 250 Watt/ 230 Volt, Abmessung: 72x40x28 cm, Gewicht: 19 Kg. Lieferung komplett mit DIA-Sägeblatt 125x13 mm.
Best. Nr. 128484

### 8 Metalltrennschleifer Metabo 22 -355
Leistungsstarker Metalltrennschleifer zum Trennen von Profilen und Rohren aus Stahl, NE-Metallen, Eisen und Gussprofilen, Schnellspannvorrichtung mit stufenloser Gehrungseinstellung für Winkelschnitte von -15° bis 45°, großer Handgriff quer zur Trennachse für optimale Kraftübertragung, einstellbarer Schnitttiefenbegrenzer, einfacher, schneller Scheibenwechsel durch Spindelarretierung, robuster Maschinentisch mit praktischem Depot für Sechskantschlüssel. Technische Daten: für Schleifscheiben (Ø x Bohrung): 355 x 25.4 mm, Leerlaufdrehzahl: 3700 /min, Nennaufnahmeleistung: 2300 W. Max. Schnittkapazität Rundrohr: 132 mm. Max. Schnittkapazität Quadratrohr: 120 x 120 mm. Max. Schnittkapazität Rechteckrohr: 100 x 208 mm. Abmessungen der Grundplatte: 456 x 256 mm. Transporthöhe: 394 mm. Gewicht: 16.8 kg. Kabellänge: 4 m
Best. Nr. 122413

### 6 Metalltrockenschneider MT S 356-4B m. vier Drehzahlen
Trockenschnitt Metallsäge mit 355 mm HM-Sägeblatt und 3,5 KW 230 Volt Motor mit Sanftanlauf. Durch den Trockenschnitt weniger Staub, Hitze und Geruchsbelästigung als mit einfacheren Trennschleifer. Schnittleistung: Rechteck: 170x110 mm, Rohr: 130 mm, Quadrat: 125x125 mm jeweils bei 0°. Gehrungseinstellung von 0 - 45°, 4 Drehzahlstufen für jedes Material, Abmessung: 63x38x48 cm, Gewicht: ca.23,5 Kg. Lieferung komplett mit HM-Sägeblatt 355x25x66 HM-Zähne.
Best. Nr. 128485



NEU



BESTSELLER






**1 Werkzeugwagen Gedore-red mit 119tlg Werkzeugsatz**
Gedore-red Werkstattwagen mit 5 Laden auf kugelgelagerten Führungsschienen. Alle Lade beidseitig ausziehbar, Tragkraft pro Lade 20 Kg bzw. 200 Kg für den Wagen. Stabiles Fahrwerk mit großen Rädern für einfachen Transport zum Arbeitsplatz. Bestückt mit sinnvoll zusammengestelltem Werkzeugsortiment in hochwertiger Gedore-red Qualität. Aufbewahrt in passenden Modul - Einsätzen. Preiswerter aber optimal ausgestatteter Werkzeugsatz in bewährter Qualität. Maße: 685 x 963 x 462 mm BxHxT. Gewicht ca.55 kg.
Best. Nr. 128121

**2 Werkzeugwagen Gedore-red GEDMASTER**
Profi Werkstattwagen von Gedore-red mit 7 Schubladen. Alle Laden verfügen über Vollauszug mit kugelgelagerten Führungsschienen. Tragkraft pro Lade: 40Kg. Sicherheitsverriegelung pro Schublade und Zentralverriegelung mit Zylinderschloss. Durch die großen Räder und die massive Achse ist der Wagen auch beladen ( max.400 Kg!) sehr gut fahrbar. Schubladen 5 x Höhe 70 mm, 2 x Höhe 145 mm, Maße: 790 x 999 x 470 mm BxHxT.
Best. Nr. 128114

**3 Werkzeugkasten**
Stahlblech, blau hammerschlag lackiert, umlegbarer Tragegriff, abschließbar, Handwerkerqualität, 5-tlg., LxBxH 530x195x200 mm.
Best. Nr. 30935

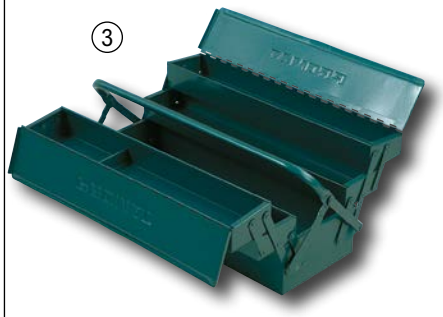




**4 Werkzeugwagen 940EV6, 238-tlg.**
Hochwertiger Werkzeugwagen für Gewerbe, Industrie und Landwirtschaft. Bestückt mit umfangreichem, qualitativ bestem Werkzeug für anspruchsvolle Arbeiten. Komplett Set mit allen gängigen Werkzeugen, Steckschlüsseln und Schlüsseln, Zangen und Handwerkzeug. Mit diesem Wagen haben Sie alle Werkzeuge in bester Qualität stets griffbereit!
Best. Nr. 101226

AKTION



**1 Kombi Steckschlüsselsatz, 100-tlg.1/2 - 1/4**
Kompletter Werkzeugsatz aus dem Haus Gedore mit universeller Zusammenstellung für alle Einsätze. Durch den Inhalt aller gänigen Werkzeuge und die optimale Aufbewahrung im Kunststoff-Transportkoffer ist dieser Satz als Grundausrüstung für anspruchsvolle Anwender ideal geeignet.
Best. Nr. 99516




**2 Kombi Steckschlüssel Satz 1/4 + 3/8 + 1/2, 172-tlg.**
Umfangreich bestückter Universalsatz mit allen gängigen Steckschlüsseln von 6-32 mm. Zusätzlich ein umfangreiches Sortiment an Torx-Schlitz und Kreuz Bits. Lieferung im stabilen Transportkoffer mit Metallschnallen in bester, bekannter Gedore red Qualität.
Best. Nr. 109127













**3 Steckschlüsselsatz Gedore-red 61tlg Auto/Universal**
Universal Werkzeugkoffer bestückt mit den wichtigsten Werkzeugen. Alles in bewährter Gedore-red Qualität. Die Werkzeuge sind Formstabil in eine massiven Kunststoffkoffer verwahrt, dadurch ist ein einfacher Transport gewährleistet. Der Koffer eignet sich perfekt für den mobilen Einsatz oder als Zusatzausstattung für Ihren PKW, Traktor oder sonstige Fahrzeuge. Maße: 452x86x340 mm BxHxT, Gewicht nur ca. 7 Kg.
Best. Nr. 128126

**4 Werkzeugkoffer 147-tlg. fahrbar**
Umfangreich ausgestatteter Werkzeugkoffer mit 147-teiligen Werkzeugsatz in hochwertiger Ausführung. Alle wichtigen Werkzeuge in einem Koffer. Stabiler Alu/Kunststoffkoffer mit Laufrollen und integriertem, ausziehbarem Griff. versperrbar. Maße 48x40x21 cm.
Best. Nr. 104103

**5 Werkzeugsatz 77-tlg. HM**
Gut sortierter Werkzeugkoffer mit allen wichtigen Werkzeugen in bewährter Qualität. Alle wichtigen Werkzeuge in einen kompakten Koffer transportsicher untergebracht.
Best. Nr. 105707

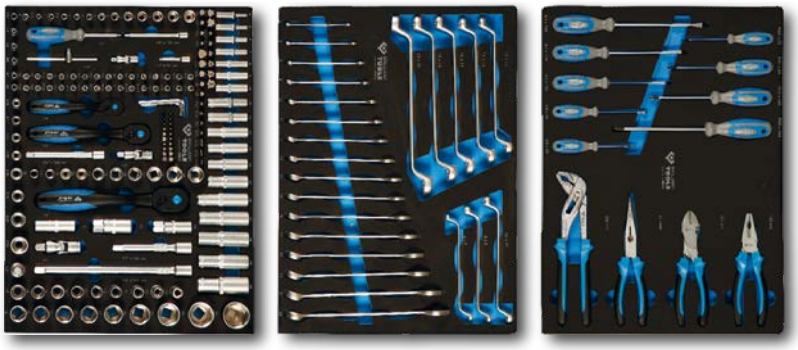




**6 Werkstattwagen mit 7 Schubladen, 3 bestückt mit 207 Werkzeugen**
Sehr umfangreich bestückter Werkzeugwagen mit 7 Schubladen. Alle Laden sind kugelgelagert, voll ausziehbar und mit 35Kg belastbar. Damit Ihr Profi Werkstattwagen nicht umkippt sind alle Schubladen einzeln verriegelt und können noch durch das Zentralschloss gesichert werden. Der 207-teilige Werkzeugsatz umfasst die wichtigsten Werkzeuge, aufbewahrt in passenden Einlagemodulen für eine saubere Aufbewahrung und eine einfache Vollständigkeitskontrolle nach erledigter Arbeit. Maße für Werkzeugwagen ca: 77x97,5x45 cm BxHxT.
Best. Nr. 121937



**1 Torx Schraubendreher Satz Gedore-Red, 32-tlg.**
Praxisgerechter Torx Nusskassette mit allen gängigen Größen von T 20 - T 70 und nach 4 Längen sortiert. In stabilen Kunststoffkoffer. Antrieb 1/2". Ideal für jede Werkstatt.
Best. Nr. 54923



**2 Inbus Stecknuss Kassette 1/2 Zoll**
Praktischer Satz mit 4 Längen (55, 100, 140, 200 mm) mit ISK Größen von SW 5 - SW 19 mm, Antrieb 1/2" vierkant, in Kunststoffkoffer. Qualität aus dem Haus Gedore.
Best. Nr. 104335




**3 Werkzeugkoffer 241-tlg.**
Ein handlicher Werkzeugkoffer der die perfekte Grund- bzw. Erstausstattung beinhaltet. Dieses 241-teilige Werkzeugset aus Chrom-Vanadium- und Carbon-Stahl reicht vom klassischen Schraubendreher-Sortiment, über eine Ratsche mit diversen Steckschlüsseln, mehrere Zangen und Gabelringschlüssel bis hin zur Säge und einem großen Bit-Sortiment inklusive Langbits. Wasserwaage, Meterstab, Hammer & Co fehlen natürlich auch nicht. Desweiteren beinhaltet der Koffer eine praktisch sortierte Box mit diversen Befestigungsmitteln wie Nägeln und Schrauben.
Best. Nr. 125171




**4 Stecknusskassette 3/4" 21tlg**
Robuster Stecknusssatz SAUGUT by FAIE mit 3/4" Stecknüssen von 19 bis 50 mm, 21-tlg., in Metallkassette, inkl. Knarre, T-Griff und Verlängerung. Ideal für den harten Einsatz.15 Stück 3/4" 6-kant Stecknüsse in den Größen: 19, 21, 22, 23, 24, 26, 27, 29, 30, 32, 36, 38, 41, 46 und 50mm.
Best. Nr. 25936




**5 Umschaltknarre 1/2" stark**
Die Knarre hat eine hohe Haltbarkeit und überträgt bis zu 700 Nm Drehmoment. Aufgrund der Robustheit wird sie für hartnäckige Schraubverbindungen zum Lösen oder Verschrauben, wie z. B. an Reifenfelgen bei Autos, verwendet.
Hebellänge 465mm.
Best. Nr. 124572

**6 Werkzeugkoffer 104-tlg.**
Dieses Werkzeug-Set im praktischen Koffer bestehend aus 104 Teilen aus Chrom-Vanadium-Stahl. Es umfasst 2 Ratschen (1/2“ und 1/4“ mit 72 Zähnen) mit passenden Steckschlüsseleinsätzen in kurz und lang, sowie entsprechende Verlängerungen. Ein großes Bitsortiment, Bit-Schraubendreher mit Ratschenfunktion, sowie alle nötigen Adapter und 6 Gabelringschlüssel machen dieses Set komplett.
Best. Nr. 125170




**7 Adapterset 6-tlg.**
CV, für 1/4', 3/8', 1/2', 3/4', für Einsätze und Knarren mit Vierkantantrieb.
Best. Nr. 73149







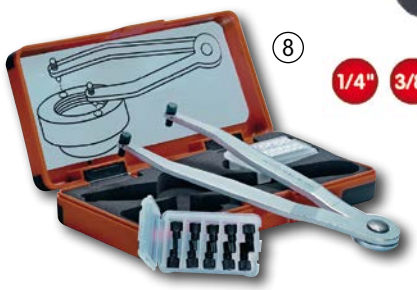


**8 Stirnlochschlüsselsatz für Zweilochmuttern verstellbar AMF**
Für Zweilochmuttern - mit auswechselbaren, gehärteten Zapfen, ersetzt 5 einzelne Schlüsselgrößen, Zapfen Ø 1,5 / 2 / 2,5 / 3 / 4 mm. Schlüssel aus Spezialstahl, verzinkt · Lieferung in Kunststoffbox.
Best. Nr. 74082

**9 Steckschlüsselsatz 1/4+ 3/8 + 1/2, 179-tlg.**
Ein toller Steckschlüssel-Satz, 179-teilig, 6-kant, FlankTraction-Profil, matt satiniert, Chrom Vanadium, in stabilem Kunststoffkoffer. Technische Daten: Profil1:6-Kant, Funktions-Attribut: Einsatzschnelllösefunktion, Vierkantantrieb in Zoll: 1/4"+3/8"+1/2"Funktions-Attribut: Umschaltbar, Zahn: 72, Verpackung: Kunststoffkoffer, extra robust, Teile im Satz:179, Rückschwenkwinkel: 5°, Knarre :ja, Material1: feinster Chrom Vanadium Stahl, matt satiniert verchromt, Form: gerändelt
Best. Nr. 121933




**10 Teleskopknarre 1/2 Zoll**
Teleskopknarre mit 12,5 mm (1,2") Vierkantantrieb und Umschalthebel. Länge wahlweise ca. 455 - 480 - 510 - 540 - 570 - 595 mm, 72 Zähne.
Best. Nr. 108399











































**1 Vielzahn Stecknusskassette Unior**
10-teilige 1/2“ Kassette mit je 1 Stk. Vielzahneinsatz M 5, 6, 8, 10, 12 und 14 kurz und M 6, 8, 10 und 12 lang. In Stahlblechkassette.
Best. Nr. 55131

**2 Inbus-Stecknusskassette Unior**
9 tlg. Inbuskassette mit den Größen 5, 6, 7, 8, 9, 10, 12, 14, 17 in Metallkassette.
Best. Nr. 45905

**3 Innenraumverkleidungs-Werkzeugset 11-teilig**
Der ideale Helfer zur Montage und Demontage von Verkleidungsteilen, Kunststoffclips, Rückspiegelgläsern, etc. Durch die verschiedenen Formen lässt sich das Werkzeug auch an schwer erreichbaren Stellen perfekt und einfach einsetzen. Das Werkzeug ist aus glasfaserverstärktem Kunststoff gefertigt, die Lieferung erfolgt in einer Kunststofftasche.
Best. Nr. 28485

**4 Starter-Blockschlüssel Satz**
Satz mit den Größen 8x10, 11x13, 14x15, 17x19 und 21x22 mm. Die Schlüssel sind aus Chrom/Vanadium, matt verchromt und kalt geschmiedet, Lieferung in der praktischen Tetron-Rolltasche.
Best. Nr. 28468

**5 Auspuff Aufweiter Satz 3-tlg.**
Zum Aufweiten von zuvor erhitzten Rohren, ermöglicht die Montage von neuen Auspuffrohren auf alten Auspuffteilen. Im Set mit 3 Expandern: Spreizbereich 31-44 mm, Spreizbereich 39-61 mm, Spreizbereich 54-87 mm
Best. Nr. 106268

**6 Spezial Bremsleitungsschlüssel**
Verchromter Spezial Bremsleitungsschlüssel mit hinterlegten, verstärkten Sechskantöffnungen und doppelt gekröpft. Länge 175 mm, Schlüsselweiten 10 mm und 11 mm.
Best. Nr. 59131

**7 Hahnenfuß-Schlüsselsatz, 10-tlg. 3/8“**
Qualitäts Hahnenfuß welcher verchromt ist und für den Heimwerker ideal geeignet. 10 -11- 12- 13- 14- 15- 16- 17- 18- 19 mm.
Best. Nr. 28676

**8 Ölwannen- Spezialschlüssel 8 in 1**
für den täglichen Werkstatteinsatz - 4 Vierkanteinsätze: 8 - 10 mm und 3/8' - 1/2' – 4 Sechskanteinsätze: 8 - 12 - 14 - 17 mm - Gesamtlänge: 270 mm.
Best. Nr. 21910

**9 Leitungsschlüssel-Satz Offen 1/2 Zoll**
Der Leitungsschlüssel Satz der bei keinem Mechaniker fehlen darf. Geeignet für Dieseleinspritzleitungen und andere Leitungsverschraubungen. Länge: 119 mm. Größen 14, 17, 19 mm.
Best. Nr. 28684

**10 Universal-Bremskolben-Rückstellwerkzeug-Satz 14-tlg.**
Ist ein umfangreiches Sortiment zum Rückstellen der Bremskolben aller gängigen Automarken. Der beiliegende rechtsdrehende Spindel-Bremskolbenrücksteller drückt schonend und gleichmäßig die Kolben zurück. Dadurch werden keine Beschädigungen an Dichtungen oder sonstigem durch ungleichmäßigen Druck verursacht.
Best. Nr. 111210

**11 Adaptersatz 16-tlg.**
1Adaptersatz aus hochwertigen CV Stahl. Ermöglicht praktisch jeden Übergang von Außen-oder Innenvierkant in allen gängigen Größen. In Kunststoffkassette.
Best. Nr. 118581

**12 Vakuum-Druckpumpen Satz 21-tlg.**
Geeignet zum Überprüfen von Druck- und Unterdrucksystemen wie z.B. Überprüfen von Ladedruck, Unterdruckmagnetventilen, Tankbelüftungen, MAP-Sensoren, etc. Auch verwendbar zum Bremsentlüften. Nicht geeignet für Kraftstoffsysteme (Benzin/Diesel)
Best. Nr. 111104

**13 Radialdichtring-Montage-Demontage-Satz 24-tlg.**
Ermöglicht die einfache, zerstörungsfreie Montage und Demontage von Radialdichtringen. Mithilfe der verschiedenen eloxierten Adapterringe werden die neuen Radialdichtringe an ihre richtige Position gepresst. Zum Ausziehen der Radialdichtringe wird der mitgelieferte Abzieher genutzt. Dieser Werkzeugsatz ist universell einsetzbar für Durchmesser von 21,5 bis 64 mm. Lieferumfang: 7 Aluminium Adapter zum Einpressen der Radialdichtringe, 5 große Adapter, 7 Adapterringe für die gängigsten Zentralschrauben (M8, M10, M12, M14, M16, M18 und M20), 1 Abzieher zum Abziehen festsitzender Radialdichtringe
Best. Nr. 111086

**14 Schlauchklemmenzangen Set, 3-tlg.**
Die Schlauchklemmenzangen sind zum Abklemmen für Kühlschläuche, Brems und Benzinleitungen. Größen: 155, 185, 250 mm, arretierbar.
Best. Nr. 28687

Anwender Video



1

**1 Rotary-Ratsche Proxxon**
Hochwertige Umschaltknarre mit zusätzlicher Winkelschraubfunktion. Durch feinverzahntes Getriebe ( 52 Z) einfaches Lösen oder Festziehen bei engen Platzverhältnissen. Die Schraubarbeit wird bequem und rasch durch das Drehen des Griffes erledigt.

| Ausführung | Best. Nr. |
|---|---|
| 1/4" | 48122 |
| 3/8" | 56196 |
| 1/2" | 65796 |



2



**2 Stecknusskassette Proxxon 1/2 Zoll**
29-tlg. Werkzeugsatz in hochwertiger Ausführung. Nussen von 8-34 mm, inkl. Zündkerzeneinsätze 16 und 21 mm. Ideal für den kraftvollen Einsatz. In Stahlkassette.
Best. Nr. 3631

3



**3 Komplettsatz Proxxon**
65-tlg. Stecknusskassette mit vollständigen 1/2“ (10-34 mm) und 1/4“ (4-13 mm) Nuss-Sätzen. Zusätzlich mit allen gängigen Kreuz, Schlitz sowie Torx-Schraubendrehereinsätzen, Zündkerzenschlüssel usw. Komplettes Qualitätswerkzeug auf kleinstem Raum.
Best. Nr. 33247

4



5



6



**4 Werkzeugsatz 1/4 Zoll Proxxon**
36-tlg. Feinmechanikersatz, Stecknüsse 4-13 mm, Schraubereinsätze usw. Ideal für Haus, Hobby und Werkstatt. In Stahlkassette.
Best. Nr. 3630

**5 Komplettsatz 3/8 Proxxon**
24-teilig. Idealer Werkzeugsatz für KFZ und Werkstattbereich. Stecknüsse 6-24 mm, Zündkerzen-Spezialsätze 16, 18 und 21 mm, handlich und belastbar.
Best. Nr. 37014

7



8



Zoll-Ausführung

**6 Stecknusskassette Proxxon, 56-tlg. Komplettsatz**
Antrieb 1/2" und 1/4". Stecknüsse 4-32 mm mit umfangreichen Schraubeneinsätzen (inkl. Torx). In Stahlkassette. Alles in hochwertiger Ausführung mit 2 Jahre Garantie.
Best. Nr. 22248

**7 Steckschlüsselsatz 65 teilig 3/8“**
Steckschlüsselsatz in Industriequalität mit 65 Teilen, Antrieb 3/8“. Inklusive Zündkerzen Spezialeinsätzen, Tiefbetteinsätzen und 2 Verlängerungen. Zudem alle gängigen Schraubereinsätze inkl. aussen-und Innen-Torx und abgewinkelte TX Schlüssel. Im stabiler Stahlbox.
Best. Nr. 45155

**8 Zoll-Stecknusskassette, 65-tlg. Proxxon**
Professioneller Werkzeugsatz mit komplettem Stecknusssortiment von 5/32" - 1 3/8" . Ausführung mit Einhand-Umschaltknarre und komplettem Bit-Sortiment. Ideal für alle Arbeiten an zölligen Schraubengrößen.
Best. Nr. 48196

**FAIE Tipp**
1 Zoll entspricht 25,4 mm. Auf unserer Homepage finden Sie eine Umrechnungstabelle mit allen gängigen Größen

**1 Ratschenschlüssel-Satz Proxxon**
Profi Gabel-Ratschenschlüssel mit Umschaltung. Optimales Arbeiten durch 15° Abwinkelung. Profi Satz mit den Größen 8, 10, 13, 16, 17, 18 und 19 mm. In massiver Metallkassette.
Best. Nr. 63612

**2 Ratschenschlüssel Proxxon Micro-Combispeeder**
Durch selbsthemmendes Gelenk bis 90° Winkel auch dort einsetzbar wo es eng und knifflig wird. Profi Set mit den Größen 8, 10, 13, 16, 17, 18, und 19. In stabiler Metallkassette.
Best. Nr. 54996

**3 Stecknusskassette Zoll 36-tlg.**
Spezial Steckschlüsselsatz mit 1/4" und 1/2" Antrieb für zöllige Schrauben. Ideal für die Verwendung bei englischen oder amerikanischen Maschinen oder Fahrzeugen. Hochwertige Qualität aus Chrom-Vanadium-Stahl. Einsätze für 1/4"-Vierkantantrieb (6,3 mm): 5/32" - 3/16" - 7/32" - 1/4" - 9/32" - 5/16" - 11/32" - 13/32" - 7/16" - 1/2" - 9/16". Einsätze für 1/2"-Vierkantantrieb (12,5 mm): 3/8" - 7/16" - 15/32" - 1/2" - 9/16" - 19/32" - 5/8" - 21/32" - 11/16" - 3/4" - 13/16" - 7/8" - 15/16" - 1" - 1 1/8". 5 Inbusschlüssel: 0,05", 1/16", 5/64", 3/32", 1/8". In hochwerter Metallkassette. Fünf abgewinkelte Innensechskantschlüssel Größen 0,05" - 1/16" - 5/64" - 3/32" - 1/8". 1/4"-Adapter.
Best. Nr. 123795

**5 Torx-Inbus-Spezialkassette, 42-tlg.**
Kompletter Profi-Satz mit 1/4" Torx TX8 - TX40 Stecknüsse mit Stirnlochbohrung ( Computer, E-Geräte) und Außentorx E 4 bis E10. Stecknüsse 1/2" Antrieb Torx T45 - T60, Inbuss 7 - 14mm kurz und 6 - 12mm lang. Zusätzlich noch 1/2" Stecknüsse Außentorx E 12 - E20 sowie Inbusschlüssel 1,25, 2, 2,5 und 3mm. Komplett - Satz für den universellen Einsatz in hochwertiger Qualität.
Best. Nr. 48195

**7 Stecknusskassette Vielzahn, 18-tlg.**
Hochwertiger Werkzeugsatz mit Spezial-Vielzahn-Nüsse mit 1/2' Antrieb. Häufiger Einsatz im KFZ-Bereich z.B.Motor, Gelenkwellen, Achsen usw. Inhalt: Stecknüsse 5-14 mm in Normal (50 mm) und langer (100 mm) Version, dazu Innen Stecknüsse 9 - 21 mm.
Best. Nr. 61051













**4 Einhand-Umschaltknarre Proxxon**

| Größe (Zoll) | Best. Nr. |
|---|---|
| 1/4'' | 3635 |
| 3/8'' | 3636 |
| 1/2'' | 3637 |




**6 Stecknusskassette Torx**
23-tlg., in Blechkassette, für Innen- und Außentorx in gewerblicher Ausführung, umfasst alle gängigen Torxschlüssel inklusive Innentorx, Antrieb 1/4' und 1/2'.
Best. Nr. 3954







**8 Spezial-Bit-Komplettsatz, 75-tlg. Proxxon**
Eine durchdachte Zusammenstellung aller möglichen und „unmöglichen" Bits. Löst praktisch alle Spezialschrauben in Haushalt, Werkstatt oder Gewerbe. Alles in Proxxon-Industrial-Qualität. Komplett in stabiler Box.
Best. Nr. 48199




**9 Universal-Werkzeugkoffer**
Nur erstklassiges Werkzeug: 12-tlg. Ring-Gabelschlüsselsatz, Kombizange 180 mm, Wasserpumpenzange 240 mm, 6-Kant Nüsse CrV-Stahl, hochglanzverchromt mit 1/2 Antrieb, Ratsche mit 1-Finger-Umschaltung, Griffe öl-säurefest. Schlosserhammer 300 g, im praktischen Koffer.
Best. Nr. 22250















TOP-ANGEBOT
4 in 1



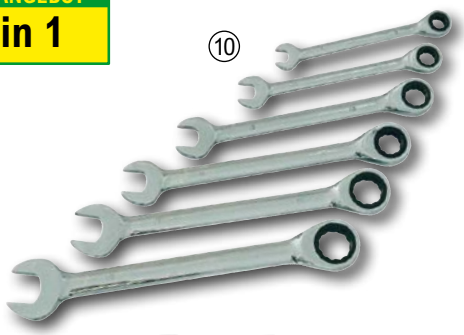

PROXXON



bis Größe 50!





ZOLL



**1 Ring-Maul-Schlüsselsatz**
Hochwertige Kombischlüssel in den Größen 6, 7, 8, 9, 10, 11, 12, 13, 14, 15, 17, 19 auf praktischem Kunststoffhalter mit Bohrung für Wandbefestigung.
Best. Nr. 3634

**2 Gabelschlüsselsatz**
Profi-Gabelschüsselsatz mit praktischer Halterung, Inhalt: 6x7, 8x9, 10x11, 12x13, 14x15, 16x17, 18x19 und 20x22 mm.
Best. Nr. 3628

**3 Ringschlüsselsatz, 8-tlg.**
Profi-Doppelringsatz mit praktischen Aufbewahrungsclip. Inhalt: 6x7, 8x9, 10x11, 12x13, 14x15, 16x17, 18x19 und 20x22 mm.
Best. Nr. 3633

**4 Gabelschlüsselsatz, 8-tlg.**
Chrom-Vanadium, 6 - 22 mm.
Best. Nr. 19042

**5 Universalschlüssel 4 in 1**
Praktischer Ring-Ratschenschlüssel mit 4 Größen in nur einem Schlüssel.

| Größe (mm) | Best. Nr. |
|---|---|
| 10, 13, 17, 19 | 63667 |
| 8, 9, 10, 11 | 29528 |

**6 Ring-Gabel-Komplettsatz**
Kompletter Schlüsselsatz von 6 - 32 mm in professioneller Ausführung. Lieferung in Kartonverpackung und inkl. PVC-Rolltasche.
Best. Nr. 43159

**7 Ring-Gabelschlüssel-Satz 4-tlg. 36-50 mm**
Hochwertige Ring-Gabelschlüssel aus CV-Stahl in den Gr. 36, 41, 46 und 50. Für den Einsatz im Gewerbe oder der Landwirtschaft.
Best. Nr. 71284

**8 Ringmaulschlüsselsatz 22-teilig SW 6-36 mm**
Aus CV-Stahl, mit gleichen Schlüsselweiten, Ringseite 15° abgewinkelt, Maulstellung 15°. Hochwertige Gewerbe Ausführung in der praktischen Rolltasche.
Best. Nr. 107318

**9 Ring-Gabelschlüsselsatz**
Chrom-Vanadium, 8 tlg., 8 - 19 mm in PVC-Tasche.
Best. Nr. 24987

**10 Ring-Ratschenschlüssel Wisvo 6-tlg.**
Hochwertiger Schlüsselsatz aus den Haus Unior zum Aktionspreis.Inhalt: je 1 Ratschenschlüssel in 8, 10, 13, 14, 17 und 19 mm.
Best. Nr. 59322

**11 Ring- Gabelschlüsselsatz Zoll, 12-tlg.**
Schlüsselweiten: 1/4' - 9/32' - 5/16' - 11/32' - 3/8' - 7/16' - 1/2' - 9/16' - 5/8' - 11/16' - 3/4' und 13/16'. Köpfe poliert, schlank und dünnwandig. Ringseite 15° abgewinkelt. Lieferung in aufhängbarer Wickeltasche.
Best. Nr. 45189

**12 Ring-Gabelschlüsselsatz 25-tlg.**
Hochwertiger Werkzeugsatz aus CV-Stahl. Verchromt mit poliertem Kopf für einfache Reinigung. Schlüsselgröße von 6 – 32 mm in praktischer Rolltasche.
Best. Nr. 50347













GEDORE

TOP-ANGEBOT













**1 Ringratschenmaulschlüssel-Satz metrisch, 5-tlg.**
Ratschenmechanismus mit 72 Zähnen. Rückschwenkwinkel 5°. Maulstellung 15°. Oberfläche matt-satiniert verchromt. Chrom-Vanadium-Stahl. Im Halter. Inhalt: 8, 10, 13, 17, 19 mm.
Best. Nr. 104816

**Ringratschenmaulschlüssel-Satz metrisch, 12-tlg.**
Im Halter. Inhalt: 8, 9, 10, 11, 12, 13, 14, 15, 16, 17, 18, 19 mm.
Best. Nr. 104817

**2 Doppelringschlüssel-Satz metrisch, 8-tlg.**
5° gekröpft. Mit dünnwandigen Ringen. Chrom-Vanadium-Stahl. Oberfläche matt-satiniert verchromt. Im Halter. Inhalt: 6x7, 8x9, 10x11, 12x13, 14x15, 16x17, 18x19, 20x22 mm.
Best. Nr. 104832

**Doppelringschlüssel-Satz metrisch, 12-tlg.**
Im Halter. Inhalt: 6x7, 8x9, 10x11, 12x13, 14x15, 16x17, 18x19, 20x22, 21x23, 24x27, 25x28, 30x32 mm.
Best. Nr. 104834

**3 Doppelmaulschlüssel-Satz Gedore-red metrisch, 12-tlg.**
Doppelmaul Gabelschlüssel Original Gedore-red nach DIN 895. Maulstellung 15°. Chrom-Vanadium-Stahl. Oberfläche matt-satiniert verchromt. Im Halter.
Inhalt: 6x7,8x9,10x11,12x13,14x15,16 x17,18x19,20x22,21x23,24x26,25x28 ,27x32 mm.
Best. Nr. 104835

**Doppelmaulschlüssel-Satz lang, metrisch, 12-tlg.**
Gedore-red Gabelschlüsselsatz nach DIN 3110. Maulstellung 15°. Oberfläche matt-satiniert verchromt. Chrom-Vanadium-Stahl. Im Halter.
Inhalt: 6x7,8x9,10x11,12x13,14x15 ,16x17,18x19,20x22,21x23,24x27, 25x28,30x32 mm. Lieferung inkl. Kunststoffhalter.
Best. Nr. 104838

**4 Maulschlüssel mit Ringratsche**
Der Problemlöser für schwierige Schraubverbindungen. Feine Verzahnung, geringe Bauhöhe und hohe Drehmomentübertragung ermöglichen rasches und handliches Arbeiten, auch an unzugänglichen Stellen.

| Größe (mm) | Best. Nr. |
|---|---|
| 8 | 65228 |
| 10 | 65229 |
| 12 | 65230 |
| 13 | 65231 |
| 14 | 65232 |
| 16 | 65234 |
| 17 | 65235 |
| 18 | 65236 |
| 19 | 65237 |
| 22 | 65238 |
| 24 | 65239 |
| 27 | 51185 |

**5 Ringmaulschlüssel-Satz metrisch, 8-tlg.**
Ringseite abgewinkelt 15°. Maulstellung 15°. Oberfläche matt-satiniert verchromt. Chrom-Vanadium-Stahl. Im Halter. Inhalt: 8, 9, 10, 11, 13, 14, 17, 19 mm.
Best. Nr. 104839

**Ringmaulschlüssel-Satz metrisch, 12-tlg.**
Im Halter. Inhalt: 10, 11, 12, 13, 14, 17, 19, 22, 24, 27, 30, 32 mm.
Best. Nr. 104841

**Ringmaulschlüssel-Satz metrisch, 21-tlg.**
Im Halter. Inhalt: 6, 7, 8, 9, 10, 11, 12, 13, 14, 15, 16, 17, 18, 19, 20, 21, 22, 24, 27, 30, 32 mm.
Best. Nr. 104842

**Ringmaulschlüssel-Satz zöllig, 16-tlg.**
Im Halter. Inhalt: 1/4,5/16,3/8,7/16,1/2,9/16,5/8,11/16,3/4,13/16,7/8,15/16,1, 1.1/16,1.1/8,1.1/4".
Best. Nr. 104843

**6 Doppelringratschenschlüssel-Satz gerade Form, metrisch, 6-tlg.**
Ratschenmechanismus mit 72 Zähnen. Rückschwenkwinkel 5°. Maulstellung 15°. Oberfläche matt-satiniert verchromt. Chrom-Vanadium-Stahl. Im Halter. Inhalt: 8x9, 10x11, 12x13, 14x15, 16x18, 17x19 mm.
Best. Nr. 104830

**7 Ringratschenmaulschlüssel-Satz umschaltbar, metrisch, 5-tlg.**
Ratschenkopf 15° abgewinkelt, Rechts-/Linkslauf umschaltbar. Ratschenmechanismus mit 72 Zähnen. Rückschwenkwinkel 5°, Maulstellung 15°. Oberfläche matt-satiniert verchromt. Chrom-Vanadium-Stahl. Im Halter. Inhalt: 8, 10, 13, 17, 19 mm.
Best. Nr. 104820

**8 Montiereisen (Reifenheber)**

| Länge (mm) | Best. Nr. |
|---|---|
| 300 | 5135 |
| 400 | 5136 |
| 500 | 5137 |
| 610 | 5139 |

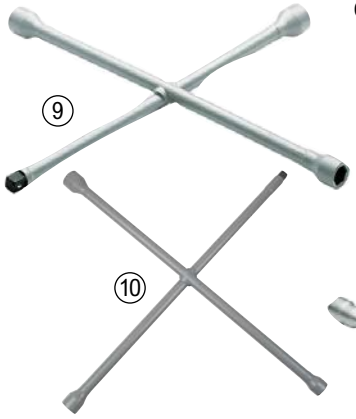


**9 Kreuzschlüssel PKW Gedore**
Größe 17x19x21x1/2“ Vierkant, Schenkellänge 21 cm.
Best. Nr. 55142

**10 Kreuzschlüssel für LKW Industriequalität**
Größe 24x27x32 und ein 3/4 Zoll - Vierkant zum Aufstecken einer Nuss. Schenkellänge 37 cm.
Best. Nr. 4983

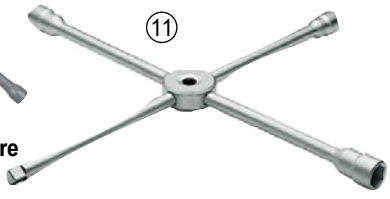


**11 Profi LKW-Kreuzschlüssel**
Radkreuz mit geschmiedetem Mittelstück für harte Fälle! Größen: 27x30x32x3/4 Zoll - Vierkant, Schenkellänge 37 cm. Ideal für den Einsatz in der Landwirtschaft oder im LKW-Bereich.
Best. Nr. 11685



**12 Ring-Ratschenschlüsselsatz, 5-tlg.**
Original Gedore Schlüsselsatz mit hoher Drehmomentübertragung, Inhalt 8, 10, 13, 17, 19 mm, flache Ausführung, kompakt im stabilen Kunststoffkoffer 275x150x42mm.
Best. Nr. 47581



**13 Inbuss-Stecknusskassette IN19PM**
Hochwertige Nusskassette für Innensechskantschrauben (Inbus) mit 1/2" Antrieb. Ideal für schwierige Anwendungen. Inhalt: Profi-Stecknüsse in den Gr. 5, 6, 7, 8, 9, 10, 12, 14, 17. Lieferung in stabiler Metallkassette.
Best. Nr. 22512



**14 Spiralnutenausdreher 1/2, 10-tlg.**
Spezialwerkzeug zum Lösen und Herausdrehen von Bolzen und beschädigten Schrauben. Linksdrehendes Schneidgewinde mit 6 konisch zulaufenden Schneiden verkantet sich mit dem Schrauben und ermöglicht das Ausdrehen. Handbetätigt mit 1/2" Vierkant. Hochwertiger Chrom-Molybdän-Stahl. Mit Schlagdorn zum lösen des Ausgedrehten Schrauben. Im stabilen Kunststoffkoffer. Inhalt: 1/2" 10 11 12 13 14 15 16 17 19 mm.
Best. Nr. 104846











**2 Innenlager Abzieher Satz**
Hochwertiger Innnelager Abzieher Satz aus Spezial-Werkzeugstahl. Mit ergonomisch geformten 2-Komponenten-Griff.Set enthält 6 Stück von Abnahmehebel für Innenlager-Dimensions 6.5-8,10-12, 12-15, 17-20, 22-28, 30-36 mm. Abzieher für verschiedene Kugellager und Lagerbüchsen. Die Arme pressen sich hinter das zu entfernende Teil und somit kann dieses herausgezogen werden.
Zugkraft 1.000 kg
Best. Nr. 29640

**4 Abziehersatz 2/3 Arm Nexus**
Hochwertige Abzieher in geschmiedeter Ausführung, Spanntiefe 100 mm, Spannweite 25-130 mm, als Innen- und Außenabzieher verwendbar.
Best. Nr. 66571

**5 Abzieher Satz Nexus**
Hochwertiges 2-Arm Abzugset mit schlanken Haken. Spannweite 140 mm, Spanntiefe 100/200/250 mm.
Best. Nr. 52681

**1 Abzieher 3-armig mit selbstzentrierenden Abzughaken**
Ideal für Kugellager, Scheiben, usw.

| Größe | Spanntiefe (mm) | Spannweite (mm) | Best. Nr. | |
|---|---|---|---|---|
| 1 | 120 | 90 | 32177 | |
| 2 | 160 | 130 | 32178 | |
| 0 | 80 | 70 | 32176 | |

**3 Abzieher 2-armig**
Durch auswechseln der Zugarme als Innenabzieher verwendbar.

| Größe | Spanntiefe (mm) | Spannweite (mm) | Best. Nr. | |
|---|---|---|---|---|
| 1 | 100 | 90 | 6047 | |
| 1,5 | 100 | 130 | 6048 | |
| 2 | 150 | 160 | 6049 | |
| 2,5 | 150 | 200 | 6050 | |
| 3 | 200 | 250 | 6051 | |

**6 Drehmomentschlüssel HM-Set**
Preiswerter Drehmomentschlüssel mit 45 - 210 Nm Einstellbereich. ½' Antrieb, rechts und links umschaltbar, mit Ratschenfunktion. Komplett-Set mit Schlüssel, Verlängerung, Kunststoff-Koffer und ½ - 3/8' Adapter. Ideal für den Räderwechsel im Privatbereich.
Best. Nr. 39719

**7 Drehmomentschlüssel 1/2**
Profi Drehmomentschlüssel aus dem Hause Gedore, mit integrierter Knarrenfunktion, sehr gut ablesbare Skala.

| Länge (mm) | Ausführung | Best. Nr. | |
|---|---|---|---|
| 395 | 20-100 Nm | 113278 | |
| 485 | 40-200 Nm | 104849 | |
| 575 | 60-300 Nm | 104850 | |

**8 Drehmomentschlüssel 3/4" 980 Nm**
Robuster Drehmomentschlüssel mit 3/4" Vierkant. Drehmoment von 140 - 980 Nm einstellbar. Durch die Länge von 830mm gut für hohe Anzugsmomente einsetzbar. Mit Umschaltknarre für universellen Einsatz. Lieferung komplett mit Kunststoffkassette
Best. Nr. 124153

**9 Innen- und Außenabzieher Satz 5-tlg.**
Universal Abzieher-Satz für Lager, Scheiben usw. Komplett mit Außenabzieher von 40-80mm und Innenabzieher von 50-150mm. Alles in 3-Arm-Ausführung, Lieferung im Kunststoffkoffer.
Best. Nr. 111135

**10 Drehmomentschlüssel 5-25 Nm 1/4'**
Handlicher Drehmomentschlüssel mit 1/4" Vierkantantrieb. Einstellbereich 5 - 25 Nm, Auslösegenauigkeit +/-3%, Umschalthebel für R+L, Länge 250 mm. Ideales Werkzeug für anziehen kleiner Verschraubungen bei KFZ, Fahrrad, Elektrogeräten uvm.
Best. Nr. 118113

**11 Drehmomentschlüssel 40-220 Nm 1/2'**
Hochwertiger Drehmomentschlüssel von 40 -220 Nm Einstellbereich. Abweichung +/- 3%, gut ablesbare Fein - und Hauptskala, Umschalthebel R+L, Gesamtlänger 530 mm
Best. Nr. 118114

**INFORMATION**
**1 kg entspricht 9,81 Nm**








**1 Absaugpumpe Hobby**
Praktische 12 V Pumpe zum Absaugen oder Umfüllen kleiner Mengen von Flüssigkeiten wie Öle oder Diesel. Leistung ca. 1,5 L/min. Selbstsaugende Pumpe dadurch Ideal für den Ölwechsel. Komplett mit Absauglanze und Schläuchen.
Best. Nr. 63170



**2 Bremsenentlüfter**
zur Einmannbedienung, auch für Kupplungssysteme verwendbar - Arbeitsdruck 6-12 bar - beinhaltet einen Schlauch zum Absaugen von Flüssigkeiten - Abmessungen: 225x135x192 mm (LxBxH).
Best. Nr. 21903



**3 Druckluft-Bremsenentlüfter 6-tlg.**
Das Entlüften kann einfach unter Verwendung von Standard Werkstatt Druckluftzufuhr (6-12 bar) erfolgen. Das Bremssystem kann mit nur einer Person (Einmannbedienung) entlüftet werden und ist auch für Kupplungs- und Lenksysteme verwendbar. Der 0,7 L fassende Nachfüllbehälter verhindert das vollständige Entleeren des Ausgleichsbehälters. Kapazität des Bremsenentlüftungsgeräts: ca. 1 L, Kapazität des Nachfüllbehälters: ca. 0,7 L, Luftverbrauch: 180 L/min, Metallstecker: 1/4“ (0,64 cm), Vakuum: 60%
Best. Nr. 111214










**4 Dieselzusatz 150 ml Fliess Fit**
Erhöht die Fließfähigkeit und Filtergängigkeit des Dieselkraftstoffes bis zu -31°C Außentemperatur. Reinigt Verbrennungssystem, sorgt für saubere Einspritzdüsen, beseitigt Ablagerungen in den Brennstoffleitungen.Für alle Dieselmotoren mit und ohne Dieselpartikelfilter bzw. SCR-System sowie alle Dieselkraftstoffqualitäten und Heizöl. Inhalt ausreichend für bis zu 75 l Kraftstoff.
in der Schweiz nicht lieferbar

**5 Kühlerdichter**
Macht Schluss mit undichten Kühlersystemen, versiegelt jedes druckdichete Kühlsystem, aber verstopft es nicht, wirkt in allen Antifrost- und Kühlmitteln, schont Schläuche, Dichtungen und Metallteile, 150ml Behälter.
in der Schweiz nicht lieferbar

**6 Dieselzusatz Anti-Bakterien 1 L**
Hochwirksames Biozid mit breitem Wirkungsspektrum gegen Bakterien ("Dieselpest") Hefen und Schimmelpilzen. Zum vorbeugenden Einsatz in länger stillgelegten oder wenig genutzten Dieselfahrzeugen wie z. B. Baumaschinen, Nutzfahrzeugen, Wohnmobilen, Personenkraftwagen, Lagertanks etc. Wirkt vorbeugend und entkeimt bereits befallene Tanksysteme. Mischverhältnis zur Vorbeugung oder leichten Befall 1: 1.000 L.
in der Schweiz nicht lieferbar



**7 Frostschutzprüfer NW**
Praktisches Messgerät zum einfachen und raschen Feststellen der Frostsicherheit an Ihrem Fahrzeug.
Best. Nr. 17191



**8 Refraktometer**
Optisches Prüfgerät für Frostschutzmittel und Batteriesäure. Messbereich bei Kühlwasser 0 bis -50°C. Hohe Messgenauigkeit durch automatischen Temperaturausgleich. Hochwertige Aluminiumausführung in Etui mit Schaumstoffeinlage.
Best. Nr. 56737

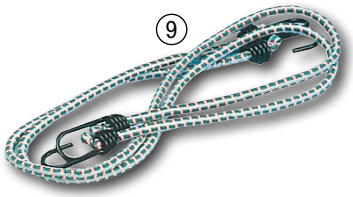

**9 Spanngummi**
Gepäckspanner mit Haken, 2 Stk.

| Länge (mm) | Best. Nr. |
|---|---|
| 600 | 16699 |
| 800 | 16700 |
| 1000 | 16703 |



**10 Ölfilterspinne**
Für alle gängigen Ölfilter bis 110 mm Ø.
Best. Nr. 31071



**11 Bandschlüssel Standard**
Mit massivem Gewebeband, ideal zum Filterwechsel für jeden PKW.
Best. Nr. 1103

**Gedore Bandschlüssel**
Mit rutschfestem Gewebeband für alle runden Verschraubungen und Filter, auch für schwergängige Filter geeignet. Spannweite bis 140 mm, Länge Band 220 mm
Best. Nr. 10507



**12 Magnetschale rund**
Zur praktischen Aufbewahrung von Schrauben oder anderen Kleinteilen.

| Größe | Best. Nr. |
|---|---|
| 10 cm | 71383 |
| 15 cm | 71384 |



**13 Folien-Plakettenradierer**
Ideal geeignet zum Entfernen von Klebstoffresten.
Best. Nr. 28679




**14 Magnetisiergerät**
Zum raschen und zuverlässigen Magnetisieren bzw. Entmagnetisieren aller Schraubendreher.
Best. Nr. 43895



**15 Ringschlüsselsatz offen, 6-tlg.**
Offener Ringschlüssel aus verchromten Vanadium-Stahl, für Hydraulik-oder Bremsleitungen, 8-22 mm.
Best. Nr. 61437



**16 Kugelgelenkabzieher PKW**
Geschmiedet und gehärtet, aus Spezialstahl.
Best. Nr. 43609



**17 Feinmechaniker-Schraubendreher- und Hakensatz, 12-tlg.**
Das 12-tlg. Feinmechaniker-Set ist für jeden Mechaniker ein Muss. Es besteht aus 2 Schlitz-Schraubendreher, 2 Kreuzschlitz-Schraubendreher, 4 Profil-Schraubendreher und 4 Haken. Diese sind mit einen 2-Komponentengriff ausgestattet. Länge 170 mm.
Best. Nr. 28677







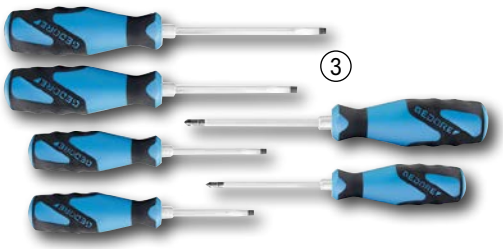





**1 Schraubendrehersatz 6-teilig 3K**
Für Schlitz- und Kreuzschlitz Schrauben PZ3-Komponenten- Griff Power, formschlüssige Verbindung für optimale Kraftübertragung, Industriequalität
Best. Nr. 102849

**2 Schraubendrehersatz, 6-tlg.**
Schraubendreher mit 3-komponenten-Griff und gehärteter Klinge. Inhalt: Schlitz 4, 5,5, 6,5 und 8 mm, Kreuz PH1 und PH2.
Best. Nr. 57918

**3 Schraubendrehersatz mit Schlagkappe 6-tlg.**
Sehr robuste Schraubendreher mit Schlagkappe und zusätzlichen Antriebssechskant für den harten Einsatz. Praktische Zusammenstellung mit Schlitz 4,5,5,5,6,5 und 8mm sowie Kreuz PH 1 und 2.
Best. Nr. 70282

**4 Schraubendrehersatz Kraftform Big Pack 300, 16-tlg.**
Mit ergonomischen Kraftform Griffen mit Abrollschutz. Klingen aus hochwertigem Molybdän Vanadium Stahl, nicromatt mit Lasertip Spitze – Klinge beißt sich im Kopf fest und verhindert herausrutschen. Komplett Set mit PH, PZD, Schlitz und Torx Schraubendreher – ein Satz für alle Anwendungen!
Best. Nr. 22984




**6 Winkelschraubendreher-Satz m Farb- Codierung TX T10-T50**
Farbcodierung mit Kunststoffbeschichtung für schnelleres Auffinden des passenden Winkelschlüssels, runde Form, lange Ausführung, matt verchromt, im klappbaren Halter mit Gürtelclip.
Best. Nr. 121409

**7 Winkelschrauberdreher-Satz m Farb- Codierung IN1.5-10 mm**
Farbcodierung mit Kunststoffbeschichtung für schnelleres Auffinden des passenden Winkelschlüssels, runde Form, lange Ausführung, matt verchromt, im klappbaren Halter mit Gürtelclip.
Best. Nr. 121410




**5 Inbusschlüssel-Satz 18-tlg.**
Inbusschlüssel-Satz lang für Schrauben mit Innensechskant-Profil SW1,5-10 langer Schenkel mit Kugelköpfen der Kugelkopf ermöglicht ein Schrauben bis zu einem Winkel von 25° · für Schrauben mit Innen-TORX®-Profil T10-T50. Kompletter Satz auf praktischen PVC-Halter.
Best. Nr. 106821

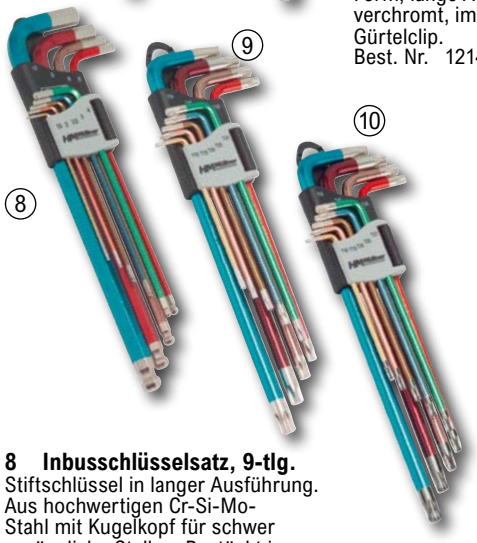


**8 Inbusschlüsselsatz, 9-tlg.**
Stiftschlüssel in langer Ausführung. Aus hochwertigen Cr-Si-Mo-Stahl mit Kugelkopf für schwer zugängliche Stellen. Bestückt in den Gr.1,5, 2,5, 3, 4, 5, 6, 8, 10 mm. Auf praktischem Kunststoffhalter und mit Farbleitsystem für einfache Größenwahl.
Best. Nr. 60511

**9 Stiftschlüsselsatz, 9-tlg.**
Torx-Stiftschlüssel in langer Ausführung. Durch Farbleitsystem einfache Größenwahl. Inhalt: TX10, 15, 20, 25, 27, 30, 40, 45 und 50.
Best. Nr. 57855

**10 Kugelkopf- TX -Stiftschlüsselsatz 9-tlg.**
Wie oben, jedoch mit Kugelköpfen und damit in schweren Schraublagen verwendbar.
Best. Nr. 74831




**11 Innensechskant Schlüsselsatz T-Griff, 6-tlg.**
Kugelkopf Sechskant Schraubendrehersatz mit T-Griff, dadurch sehr gute Kraftübertragung. Die Griffe sind ergonomisch geformt mit 2 Komponenten Griffen. Die aus CV Stahl gefertigte Klinge ist lang und an der Spitze mit einem magnetischem Kugelkopf versehen. Bestückung: 2,5x75mm, 3x100mm, 4x100mm, 5x150mm, 6x150mm, 8x200mm
Best. Nr. 29347




**12 TX Schraubendreher Satz T-Griff, 6 teilig**
Durch die ergonomisch geformten 2-Komponenten-T-Griffe ist eine sehr gute Kraftübertragung gegeben.Die Klinge ist aus S2 Stahl und an der Spitze magnetisch. Bestückung: TX10x75mm, TX15x75mm, TX20x100mm, TX25x100mm, TX30x150mm, TX40x150mm
Best. Nr. 29348




**13 Inbusschlüsselsatz mit T-Griff 8-tlg.**
Inbusschlüssel-Satz mit Quergriffen, mit 2-Komponenten-Griff für Innensechskantschrauben seitlicher Abtrieb für das Aufbringen großer Kräfte, der Kugelkopf ermöglicht ein Schrauben bis zu einem Winkel von 25° Klingen S2-Stahl, verchromt. Der Werkstattständer kann sowohl auf die Werkbank gestellt als auch an der Wand montiert werden, Schlüsselweiten: 2 - 2,5 - 3 - 4 - 5 - 6 - 8 - 10 mm.
Best. Nr. 106823
















**1 Multifunktionsspachtel Profi**
Hochwertiges Universalgerät aus rostfreiem Stahl. Mit angenehmen 2 Komponenten Griff. Länge ca. 24 cm. Einsetzbar als Farbschaber, Nagelzieher, Farbkratzer und Farbwalzenreiniger.
Best. Nr. 120090

**2 Nageleisen-Set, 3-tlg.**
Robuste Nageleisen aus gehärtetem Stahl, geschmiedete Ausführung für den harten Einsatz. Je 1 Stück Nageleisen 350, 600 und 900 mm.
Best. Nr. 66570

**3 Nageleisen/Kistenöffner Peddinghaus**
Neu konstruiertes Montageeisen mit ovalem Korpus für höchste Stabilität, Breite, schmale Schneide für leichtes Ansetzen bei engen Stellen. Die die optimierte Form perfekte Kraftübertragung auch bei vertikalen Lasten.

| Länge (mm) | Best. Nr. |
|---|---|
| 350 | 111478 |
| 600 | 111481 |
| 900 | 111482 |

**4 Hebeleisen Länge 400 mm Länge, vernickelt**
Stabiles Montiereisen mit 400 Länge, Duchmesser 17 mm. Oberfläche vernickelt für hervorragenden Oberflächenschutz.
Best. Nr. 92985

**5 Montiereisen-Set, 3-tlg.**
CV-Stahl, geschmiedet, mit ergonomischem BI-Griff, je 1 Stk. 320, 410, 610 mm.
Best. Nr. 45802

**6 Feinmechaniker Schraubendrehersatz**
11-tlg. Werkzeugsatz mit 3 Kreuz- und 6 Flachschraubendreher sowie je 1 Stk Magnet und Vorstecher.
Best. Nr. 6684

**7 Feilensatz 200mm 5-tlg.**
Feilen mit 200 mm Länge aus hochwertigem Stahl, in Kunststofftasche · Inhalt: je 1 Stk. flachstumpf, halbrund, rund, dreikantfeile sowie eine Raspel halbrund. Alle versehen mit einem hochwertigen 2-Komponentengriff.
Best. Nr. 70737

**8 Scherenset, 3-tlg. KX**
2-Komponentengriffe Klingen aus Edelstahl Scheren in 3 gängigen Größen (135/210/245 mm)
Best. Nr. 26937

**9 Pinzetten-Set, 4-tlg.**
ca.12 cm Länge
Best. Nr. 70940













**10 Vorhangschloss mit Zahlenkombination**
Schwere Ausführung, Gehäusebreite 30 mm, Bügelstärke 5 mm.
Best. Nr. 66577

**11 Vorhangschloss-Set, 3-tlg.**
Bügel aus gehärtetem Stahl, je 1 Schloss 25, 30 und 40 mm, inkl. 3 Schlüssel.
Best. Nr. 66432

**12 Vorhangschloss mit langem Bügel**
extra starkes Modell, Gehäuse aus Messing, Bügel aus Stahl, gehärtet, mit 3 Schlüsseln.
Best. Nr. 64023

**13 Vorhangschloss**
Aus Messing mit Bügel aus gehärtetem Stahl, 3 Schlüssel.

| Größe | Best. Nr. |
|---|---|
| 40 mm | 756 |
| 45 mm | 23361 |
| 50 mm | 23362 |










**14 Profi Cuttermesser Gedore-Red**
Hochwertiges Universalmesser mit integriertem Klingendepot und automatischem Klingenwechsel. Mit 2-Komponentengriff und eingebautem Bleistiftspitzer. Inkl. 5 Ersatz Klingen 18 mm.
Best. Nr. 51193

**15 Cuttermesser Profi**
Handliches Messer mit Inox-Laufschiene.
Best. Nr. 10351

**16 Ersatzmesser für Cutter**
Klingenbreite 18 mm, 8 Sollbruchstellen, 10 Stk.-Packung.
Best. Nr. 25129

**17 Pinselset, 3-tlg.**
Je 1 Pinsel 25, 35 und 50 mm.
Best. Nr. 66597

**18 Pinselset, 10-tlg.**
Umfangreiches Sortiment von gängigen Pinseln.
Best. Nr. 66595


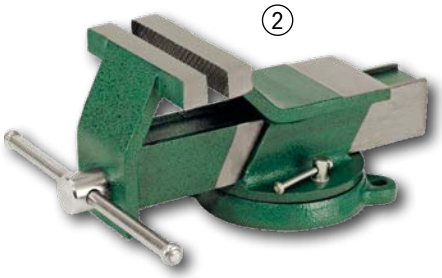
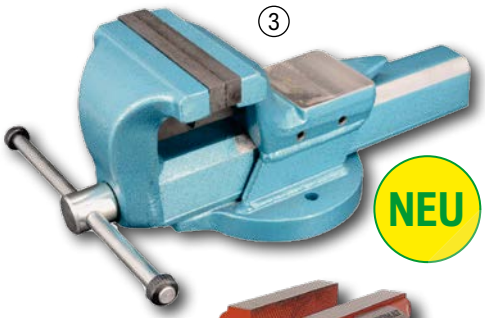


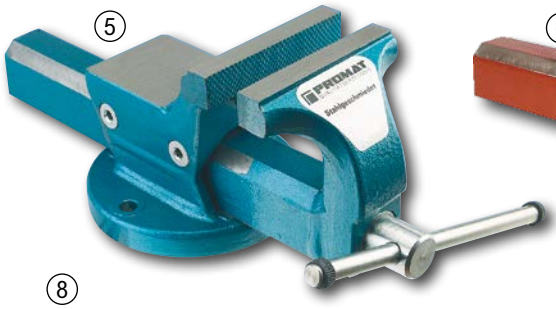

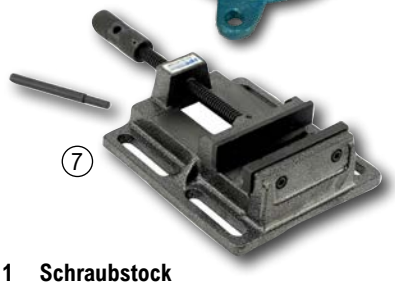
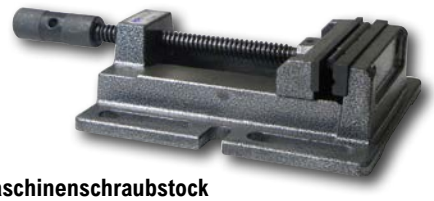






**1 Schraubstock**
Stahlgeschmiedet mit gehärteten Stahlbacken und großem Amboss, Spannabführungsrille in Führungsschiene, Rohrspannbacken.

| Backenbreite (mm) | Best. Nr. |
|---|---|
| 125 | 5392 |
| 150 | 31760 |

**2 Schraubstock drehbar 100 mm**
Spannbacken und Amboss gehärtet, inkl. Drehteller.
Backenbreite (mm): 100
Best. Nr. 26973

**3 Schraubstock mit Spannb. 125mm**
Qualitätsschraubstock aus Stahl geschmiedet. Mit Ambos für kleinere Schmiedearbeiten. Profi Modell inkl. oberflächengehärteten Spannpacken mit gefrästen Zähnen für den sicheren Halt von Rohren und dgl. Spannweite: 125 mm, Backenbreite: 125 mm, Eigengewicht: 10,5 kg.
Best. Nr. 124154

**4 Drehplatte zu Schraubstock 125 mm HM**
Praktisches Drehteller für den einfach Einsatz des Schraubstocks bei langen Werkstücken. Aus Stahl geschmiedet. Passend für Schraubstock HM 125.
Best. Nr. 124155

**5 Schraubstock**
Stahlgeschmiedet, Spannbacken, Amboß und Führungsschiene zusätzlich oberflächengehärtet, Präzisions-Trapezgewinde, nachstellbare Führung. Mit Maßhalter für schnelle Voreinstellung und Halterung für Rohrspannbacken.

| Spannweite (mm) | Backenbreite (mm) | Best. Nr. | |
|---|---|---|---|
| 150 | 120 | 31757 | |
| 200 | 140 | 31758 | |
| 225 | 160 | 31759 | |

**6 Parallelschraubstock Backenbreite 120 mm Spannweite 150 mm mit Rohrspannbacken**
Parallelschraubstock aus geschmiedeten C45-Stahl mit eingeschweißten Rohrspannbacken. Backen und Amboss induktiv gehärtet. Mit Maßskala zur schnellen Voreinstellung der Spannweite. Sehr hochwertige Ausführung für alle Arbeiten. Als Zubehör sind Drehteller und Höhenverstellgeräte lieferbar.

| Backenbreite (mm) | Spannweite (mm) | Best. Nr. | |
|---|---|---|---|
| 120 | 150 | 94481 | |
| 140 | 200 | 128187 | |
| 160 | 225 | 128188 | |

**7 Maschinenschraubstock B100**
Maschinenschraubstock aus hochvergütetem Maschinenguss.
Backenbreite: 100 mm, Spannbreite: 80 mm
Best. Nr. 120144

**8 Präzisions-Maschinen-Schraubstock extra stark**
Backenbreite 130 mm, Spannweite 115 mm.
Best. Nr. 3431

**9 Saugheber doppelt, KX**
ideal für den Transport von schweren Gegenständen wie Fenster, Glastüren oder Spiegel
120 mm Ø, bis 60 kg
Best. Nr. 26936

**Saugheber, KX**
115 mm Ø, bis 30 kg
Best. Nr. 26935

**10 Plattenheber verstellbar**
Zum einfachen Transportieren und Verlegen von Fliesen, Waschbetonplatten usw. Verstellbar von 30-50 cm.
Best. Nr. 6919

**11 Schraubenzwingenset Hobby**
4-tlg., 2 Stk. Länge 150 mm, 2 Stk. Länge 250 mm.
Best. Nr. 28565

**12 Klemmzwinge - Multi**
Praktische Zangenklemme mit beweglicher Auflage und starker Stahlfeder.

| Spannweite (mm) | Best. Nr. |
|---|---|
| max. 40 | 38617 |
| max. 60 | 38618 |
| max. 80 | 38619 |

**13 Schraubzwingenset Profi**
4-teiliger Zwingensatz mit je 2 Stk. 400 mm und 600 mm, Ausladung 120 mm.
Best. Nr. 50345




















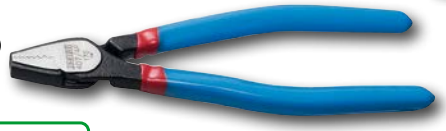





**1 Splintentreiber**
Chrom-Vanadium, luftgehärtet

| Größe | Best. Nr. |
|---|---|
| 2 mm | 6442 |
| 3 mm | 6444 |
| 4 mm | 6445 |
| 5 mm | 6446 |
| 6 mm | 6447 |
| 7 mm | 6448 |
| 8 mm | 6449 |
| 10 mm | 6441 |

**2 Körner**
Luftgehärtet, Chrom-Vanadium, 120 mm.
Best. Nr. 6412

**3 Splintentreibersatz**
6-tlg., Chrom-Vanadium, Lufthärtestahl, in Kunststoffkassette, mit vergütetem Hartkopf und den Größen 2 mm, 3 mm, 4 mm, 5 mm, 6 mm, 8 mm.
Best. Nr. 45806

**4 Durchschlägersatz**
6-tlg., Chrom-Vanadium, in Halterung, Lufthärtestahl, vergüteter Hartkopf, Größe 2 mm, 3 mm, 4 mm, 5 mm, 6 mm, und 1 Stk. Körner. Kompletter Satz.
Best. Nr. 45807

**5 Werkzeugsatz, 6-tlg.**
Inhalt: Durchtreiber 2, 4, 6 mm, Körner, je 1 Flach-, Spitzmeissel 125 mm.
Best. Nr. 45926

**6 Rollgabelschlüssel**

| Länge (mm) | Spannweite (mm) | Best. Nr. |
|---|---|---|
| 150 | 19 | 74081 |
| 250 | 28 | 50869 |
| 300 | 35 | 69675 |

**7 Rohrabschneider Profi**
Handliche, neue Ausführung für dünnwandige Rohre von 3-35 mm. Länge 120 mm

Best. Nr. 50693

**8 Zangen-Satz Cobra 3-tlg.**
Profi-Zangensatz mit je einem Stk. Wasserpumpenzange Knipex 180,250 und 300 mm Länge.
Best. Nr. 92128

**9 Schraubenzange Unior**
Weltneuheit! Praktische Universalzange für das Festhalten und Drehen von runden Materialien wie z.B. Schrauben, Nägel usw. Die speziellen Längs-und Querverrippung sorgt für sicheren Halt und eine gute Kraftübertragung.
Best. Nr. 119275

**10 Zangenschlüssel 300 mm, Spannweite 60 mm**
Ersetzt einen ganzen Satz Schraubenschlüssel - metrisch wie zöllig, mit glatten Backen für die schonende Montage von oberflächenveredelten Armaturen. Direktes Arbeiten zB. auf Chrom möglich, mit Schnellverstellung per Knopfdruck, in 22 Positionen einstellbar. Mit Griff - Kunststoffüberzug, aus bestem CV Elektrostahl, geschmiedet und ölgehärtet. Tausendfach bewährte Knipex Qualität.
Best. Nr. 92577

**11 Zangenschlüssel 10 Zoll**
Universalzange, mit parallel geführten, glatten Greifbacken, 6-fach verstellbar, sowohl für den harten, als auch den präzisen Einsatz ideal geeignet! Größe 10“ bzw. 254 mm Länge, schlanke Kopfform, für Rohre bis 1.1/2“ und Muttern bis SW38 mm. Zähne induktiv gehärtet, beste Gedore Qualität.
Best. Nr. 102823

**12 Wasserpumpenzange**
Mit Druckknopfverstellung, beste Gedore Qualität mit Tauch-Griffschutzhülle.

| Länge (mm) | Spannweite (mm) | Best. Nr. |
|---|---|---|
| 180 | 37 | 113424 |
| 255 | 38 | 59567 |
| 309 | 44 | 113425 |
| 400 | 100 | 124852 |

**13 Einhand Wasserpumpenzange Gedore-red**
Wasserpumpenzange mit automatischer Einhandverstellung – optimal bei engen Anwendungsbereichen. Mit schmalem Kopf und langen Backen, durch die Selbstanpassung an die Schraubverbindung einfach und sicher. Länge 250mm.
Größe: 10''
Größe (Zoll): 10''
Best. Nr. 43925

**14 Eckrohrzange Promat 1 1/2 Zoll**
Hochwertige Rohrzange aus Chrom-Vanadium-Stahl, gesenk-geschmiedet, blau lackiert, poliert, Stellmutternsicherung, Zangenmaul induktiv gehärtet, Gesamtlänge 420mm, Für Rohre bis 1 1/2 Zoll.
Best. Nr. 73470

**15 Rohr-Wapuzangen-Set Unior**
Profi-Eckrohrzangen 1" und 1 1/2" , sowie Wapuzange 240 mm im Set.
Best. Nr. 45805

**16 Universal Rohrbiegezange Gedore**
Für Kupfer-Rohre und alle NE-Metall-Rohre sowie dünnwandige Präzisionsstahlrohre von 4,75 - 10 mm, Biegewinkel bis 90°, Länge 260 mm.
Best. Nr. 46549

**17 Stahlseilschneider Unior 584/4BI-RED**
iese Zange wird für einen geraden Schnitt für Seile und Bowden benötigt ohne daß diese sich auffädeln oder gequetscht werden. Mit Verriegelungsmechanismus. Zum Entriegeln die Zangegriffe zusammendrücken und loslassen. Schneidleistung für weiche Drahtseile und Bowdenzüge bis 6mm, Niro-Drähte bis 3mm.
Best. Nr. 124573

**1 Nietzangenset, 40-tlg.**
1 Stk. Blindnietzange, je 10 Stk. Alu Nieten 2,4 mm, 3,3 mm, 4 mm, 4,8 mm.
Best. Nr. 53609

**2 Spezialnietzange**
Für den robusten Einsatz, passend für Nieten 2,4 mm, 3,2 mm, 4 mm und 4,8 mm.
Best. Nr. 5782






**4 Blindnieten 100 Stk.**
35 Stk. für Materialstärke 1 - 3, 35 Stk. für Materialstärke 3 - 6, 30 Stk. für Materialstärke 6 - 9.
Best. Nr. 14126

**3 Nietmuttern u. Nieten-Zange 3-1**
Geeignet für Blindnieten, Blindnietmuttern und zum Blechknabbern. Mit 2 Blechknabber-Einsätzen, inklusive 5 auswechselbaren Mundstücken und 6 auswechselbaren Nietmutternzugdornen, kein Werkzeug zum Wechsel der Mundstücke nötig, geringer Kraftaufwand durch innovative Hebeltechnik, schmaler Zangenkopf, mit Gummigriff, Körper aus Spezial-Werkzeugstahl
Best. Nr. 125298










NEU







**5 Zaunringzange/ Polsterringzange 185 mm**
Zange für Drahtzaunmontage, zum Verbinden von Zäunen, Zuchtkäfigen und Drahtgittergeflechten, geeignet für Polster von Autositzen, Sofas oder Matratzen, mit automatischem und federbelastetem Vorschubsystem für einfache Handhabung. Zangenmagazin für bis zu 50 C-Form Drahtringe. 2 Magazinen C-Form Drahtringe (100 St.) Material: Stahlblech, Material Ringe: Eisendraht, Ringgröße: 11/16". Länge: 18,5 cm.
Best. Nr. 126735






TOP-ANGEBOT





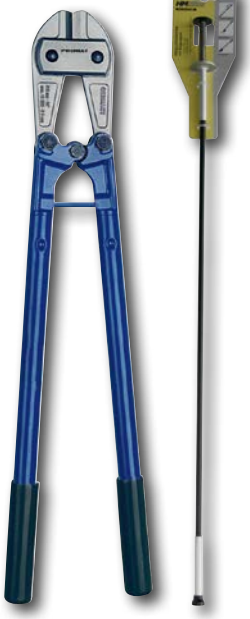

**6 Aderendhülsenzange Knipex**
Profi-Markenzange zum Verpressen von Aderendhülsen von 0,25 - 16 mm², Länge 180 mm, Griff mit Kunststoffüberzug.
Best. Nr. 64057

**7 Teleskop-Magnetheber**
Praktisches Werkzeug zum Wiederbeschaffen verlorener Schrauben, Nägel usw. Mit praktischem Ansteckclip. Gesamtlänge max. 65 cm.
Best. Nr. 33238

**8 Magnetischer Teleskopgreifer mit Licht**
Zum Aufnehmen von kleinen Metallgegenständen an schwer zugänglichen Stellen, automatisches Ein- bzw. Ausschalten des Lichtes bei Verwendung, ausziehbar bis 660 mm, mit Befestigungsclip, inkl. Batterien.
Best. Nr. 104585

**9 Crimpzangensatz mit 1.000 Kabelschuhen**
Presszangenset mit Ratschen-automatik, nachstellbarer Sperr-vorrichtung und Druckpunktent-riegelung. komplett mit zwei auswechselbaren Pressprolfil-einsätzen für isolierte Kabelschuhe von 0,5 – 6mm² mit symetrischer Ovalpressung (rot-blau-gelb), nicht isolierte Kabelschuhe von 1,5 – 10mm² mit Dornpressung. Komplett Set mit 1.000 unterschiedlichen Kabelschuhen, die Lieferung erfolgt im schlag- und säurebeständigem Koffer.
Best. Nr. 28475

**10 Gripzangenset, 4-tlg.**
Praktisches Set mit 3 Gripzangen 125, 180 und 250mm, sowie einer 150 mm Langbackenzange. Lieferung in Aufbewahrungs Rolltasche.
Best. Nr. 48132

**11 Gripzangen-Satz, 3-tlg.**
Zum Klemmen und Spannen von Profil-, Rund- und Flachmaterial. Längsverzahnte Greifflächen, mit Einstellschraube und Auslösehebel. Einhandbedienung. Oberfläche verchromt. Chrom-Vanadium-Stahl. Inhalt: 7', 10', 12'.
Best. Nr. 104853

**12 Durchlaufschere Profi**
Deutsches Erzeugnis, gerade, Länge 275 mm.
Best. Nr. 6279

**13 Blechschere Promat**
1a Qualität, Länge 250 mm.

| Ausführung | Best. Nr. |
|---|---|
| rechts | 33896 |
| links | 33897 |

**14 Bolzenschneider Profi**
Für harten Stahl und Baustahl, geeignet auch für den Gewerbeeinsatz, mit nachstellbaren Schneidbacken. Leistung bezieht sich auf Schneidleistung.

| Länge (mm) | Leistung | Best. Nr. |
|---|---|---|
| 610 | bis 9 mm | 42928 |
| 760 | bis 11 mm | 42929 |
| 910 | bis 13 mm | 42930 |

**15 Krallengreifer HM 700**
Praktische Hilfe für das Bergen an unzugänglichen Stellen. Flexibler Schaft mit 700mm Länge, 4 Arm Kralle, zusätzlich mit Magneteinsatz.
Best. Nr. 66572

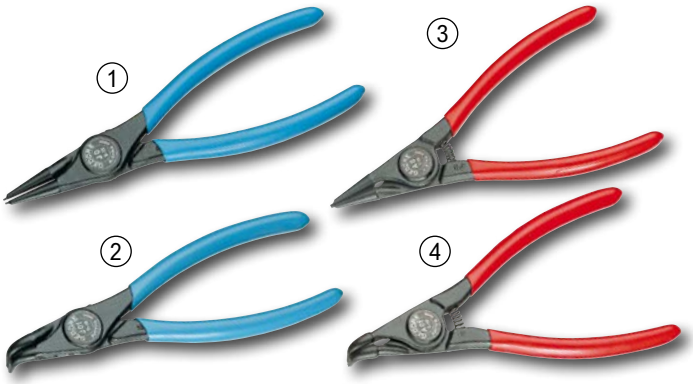


**1 Montagezange Gedore für Innensicherung**
Spitze gerade, ohne Feder.

| Länge (mm) | Ø (mm) | Best. Nr. |
|---|---|---|
| 140 | 12-25 | 5730 |
| 170 | 19-60 | 5732 |
| 220 | 40-100 | 5734 |
| 315 | 85-140 | 5736 |

**2 Montagezange Gedore für Innensicherung**
Spitze gebogen, ohne Feder.

| Länge (mm) | Ø (mm) | Best. Nr. |
|---|---|---|
| 140 | 12-25 | 5731 |
| 170 | 19-60 | 5733 |
| 220 | 40-100 | 5735 |

**3 Montagezange Gedore für Außensicherung**
Spitze gerade, mit Feder.

| Länge (mm) | Ø (mm) | Best. Nr. |
|---|---|---|
| 140 | 10-25 | 24119 |
| 180 | 19-60 | 5723 |
| 220 | 40-100 | 5725 |
| 315 | 85-140 | 5727 |

**4 Montagezange Gedore für Außensicherung**
Spitze gebogen, mit Feder.

| Länge (mm) | Ø (mm) | Best. Nr. |
|---|---|---|
| 130 | 10-25 | 5722 |
| 170 | 19-60 | 5724 |
| 220 | 40-100 | 5726 |




**5 Profi Sicherungszangenset Gedore**
8-tlg., für Innen- und Außensicherung gerade und gebogen, in 2 Größen.
Best. Nr. 31911




**6 Sicherungsringzangen-Set Gedore**
4-tlg, Chrom-Vanadium, schwarz lackiert, mit farbig getauchtem Griffschutz, für Innen- und Außenseegeringe.
Best. Nr. 26401

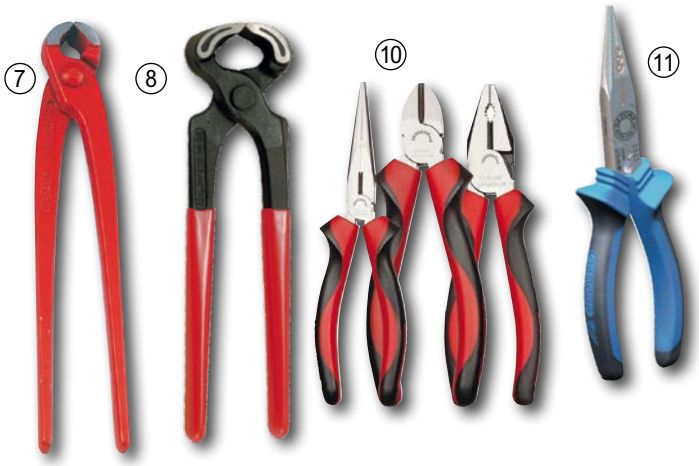


**7 Rabitzzange**
Lackiert, kopfpoliert.
Länge (mm): 200
Best. Nr. 24146

**Rabitzzange Knipex (Profiqualität)**
Original Rabitzzange 250 mm von Knipex. Für den Profieinsatz geeignet.
Best. Nr. 6259

**8 Beisszange**
Robuster Beißzange mit Griffhüllen aus Kunststoff.

| Länge (mm) | Best. Nr. |
|---|---|
| 225 | 47090 |
| 210 | 47089 |
| 180 | 47088 |

**10 Zangen-Satz 2K-Griff, 3-tlg.**
Induktiv gehärtete Schneiden. 2-Komponentengriffe, handschonende Kraftübertragung, Chrom-Vanadium-Stahl. Inhalt: Kombinationszange 180 mm, Seitenschneider 160 mm, Flachrundzange, gerade 200 mm
Best. Nr. 104852

**11 Mehrfachzange 180 mm**
Revolutionäre Universalzange zum Halten, Greifen, Schneiden, Abisolieren und Crimpen. Profi-Ausführung mit 2-Komponenten-Griff.
Best. Nr. 61827




**9 Eisenflechterzange Unior**
Gehärtete und vergütete Profi-Zange mit 280 mm Länge. Ideal für den harten Einsatz auf der Baustelle.
Best. Nr. 108611

**12 Lochzange**
Extra starke Ausführung mit 6 verschiedenen Lochdurchmessern.
Best. Nr. 42864




**13 Kraft-Kombinationszange Gedore**
Für härtesten Einsatz, Schneidehärte ca. 63 HRC.

| Länge (mm) | Best. Nr. |
|---|---|
| 180 | 39073 |
| 200 | 39074 |

**14 Kraft-Seitenschneider 180 mm 2-Komponenten**
Große Hebelwirkung für leichtes Schneiden, Induktiv gehärtete Präzisionsschneiden, für harten Draht, Max. Schneidkapazität Ø 1,4 - 2,0 mm, GEDORE Sondervergütungsstahl, gesenkgeschmiedet, ölgehärtet und angelassen. Beste Qualität, extrem langlebig und präzise!
Best. Nr. 105797

**15 Seitenschneider Gedore**
Aus glühend geschmiedetem Vergütungsstahl. Oberfläche schwarz lackiert mit blaugetauchter Griffschutzhülle.

| Länge (mm) | Best. Nr. |
|---|---|
| 125 | 92300 |
| 160 | 16143 |
| 200 | 16152 |

**16 Wasserpumpenzange Cobra**
Weiteneinstellung über Druckknopf.

| Länge (mm) | Spannweite (mm) | Best. Nr. |
|---|---|---|
| 250 | 6-36 | 35254 |
| 300 | 7-48 | 46277 |

SETPREIS




**17 Zangen-Satz, 3-tlg.**
Praktische Satzzusammenstellung bestehend aus Universalzange 142 10 TL, Kraftkombinationszange 8250-200 JC und Kraftseitenschneider 8314-180 JC, schwedisches Modell.
Best. Nr. 47963
























**1 Gewindeschneidsatz komplett-Satz M3 - M12**
Hochwertiger 44-teiliger HSS Gewindeschneid-Satz aus dem Haus Terrax by Ruko von M3-M12 inkl. aller erforderlichen Schneideisen, Schneideisenhalter, Spiralbohrer, Wendeisen, einem Schraubendreher und einer Gewindeschablone. Verpackt in praktischer Stahlblech-Aufbewahrungskassette.
Best. Nr. 63687

**2 Gewindeschneidkassette Terrax, 31-tlg. in Metallkassette**
Hochwertiger 31-teiliger HSS Gewindeschneid-Satz aus dem Haus Terrax by Ruko von M3-M12 inkl. aller erforderlichen Schneideisen, Schneideisenhalter, Wendeisen und einem Schraubendreher. Verpackt in praktischer Stahlblech-Aufbewahrungskassette.

Best. Nr. 39084

**3 Schneideisen Kassette HSS M3-12**
Stahlblechkassette mit je einem HSS-Scheideisen in den Größen M3-M12. Komplett mit passendem Halter.
Best. Nr. 108846

**4 Gewindeschneidsatz HSS M3 - M20 in Metallkassette**
Hochwertiger 54-teiliger HSS Gewindeschneid-Satz aus dem Haus Terrax by Ruko von M3-M20 inkl. aller erforderlichen Schneideisen, Schneideisenhalter, Wendeisen, einem Schraubendreher und einer Gewindeschablone. Verpackt in praktischer Stahlblech-Aufbewahrungskassette.
Best. Nr. 63688

**5 Gewindeschneidsatz**
Handlicher Rohrschneidsatz mit Umschaltknarre und Schneidköpfen in den Gr. 3/8" , 1/2" , 3/4" , 1" und 5/4" . Durch die umschaltbaren Knarrenfunktion ist das Arbeiten eingeschränkten Platz möglich. Für das rasche und einfache Schneiden/ Reparieren von Rohre bis zu 5,4" Durchmesser. Lieferung im praktischem Kunststoffkoffer.
Best. Nr. 63633

**6 Handgewindebohrer metrisch DIN 352**
Aus HSS geschliffen, 3 Stück

| Größe | Best. Nr. |
|---|---|
| M3 | 2624 |
| M4 | 24846 |
| M5 | 24849 |
| M6 | 24851 |
| M8 | 2639 |
| M10 | 24839 |
| M12 | 24841 |
| M14 | 24842 |
| M16 | 2615 |

**7 Schraubenausdrehersatz 6-tlg. M3-24**
M3-25
Best. Nr. 1367

**Schraubenausdreher- Satz M3-M45 8-tlg.**
M3-45
Best. Nr. 1368

**8 Schneideisen metrisches ISO-Gewinde, aus HSS**

| Größe | Ø (mm) | Best. Nr. |
|---|---|---|
| M5 | 20 | 24013 |
| M6 | 20 | 24014 |
| M8 | 25 | 24015 |
| M10 | 30 | 24002 |
| M10x1 | 30 | 6009 |
| M12 | 38 | 24003 |
| M16x1,5 | 45 | 24019 |

**9 Wendeeisen verstellbar**
Für Gewindebohrer.

| Größe | Best. Nr. |
|---|---|
| 1-10 mm | 41070 |
| 1-12 mm | 41071 |
| 1-8 mm | 41069 |
| 4-12 mm | 41072 |
| 5-21 mm | 41073 |

**10 Schneideisenhalter**
Für Schneideeisen.

| Größe | Best. Nr. |
|---|---|
| 20 mm | 2773 |
| 25 mm | 2774 |
| 30 mm | 2775 |
| 38 mm | 2776 |
| 45 mm | 2777 |

**11 Gewindebohrerhalter**
Stahl verchromt, mit Knarre.

| Größe | Best. Nr. |
|---|---|
| M3-M10 | 2784 |
| M5-M12 | 41067 |












**12 Lochsägensatz HSS-Bi Metall 8-tlg.**
Universal Lochsägen in den Größen 22/29/35/44/51/68 mm. Geeignet für Holz, Kunststoff, Metall und Buntmetalle. Bohrtiefe bis 38mm. Komplett mit passenden Aufnahmehalter und Kunststoffkassette.
Best. Nr. 113779

**13 Maschinengewindebohrer-Satz Co5 M3-12 Sacklöcher**
Sehr hochwertige Maschinengewindebohrer in HSSE-Co5 Ausführung für Sacklöcher M3-12.
Best. Nr. 108845

**14 Maschinengewindebohrer-Satz HSSE-Co5 M3-12 für Durchgangslöcher**
Sehr hochwertige Maschinengewinde -bohrer von M3-12 in Co5 Ausführung für Durchgangslöcher.
Best. Nr. 108844

**15 Gewindeschneidsatz M3-12 Kombi**
Preiswerte HSS-Kombi-Kassette von 3-12 mm. Komplett mit je 1 Stk. Einschnittgewindebohrer M3, 4, 5, 6, 8, 10 und 12, sowie den passenden Kernlochbohrern. In Metallkassette.
Best. Nr. 58268

**1 Schiebelehre 150 mm**
Hochwertige Schiebelehre Skala und Nonius mattverchromt · für Innen-, Außen- und Tiefenmessung, Messbereich 0 -150 mm, Gesamtlänge 225 mm
Best. Nr. 37804

**2 Digital-Schiebelehre 150 mm**
Messbereich 0 bis 150 mm, mit Feststeller und Drehrad zum einfachen Arbeiten an schwierigen Stellen. Lieferung in praktischer PVC-Kassette inkl. Batterie und Ersatzbatterie.
Best. Nr. 22843

**3 Laserthermometer digital**
Praktisches Laser Thermometer mit Digitalanzeige. Temperatur wird berührungslos gemessen und kann schnell und einfach an der digital Anzeige abgelesen werden. Temperaturbereich -50°C - +500°C, Messdauer ca. 1s, Genauigkeit +/-1,5%. Stromversorgung 2xAAA (nicht enthalten)
Best. Nr. 62141

**4 Ortungsgerät digital TC-MD 50**
Handliches Gerät für Heim- und Handwerker für Ortungen durch Wände, dabei erkennen das Gerät Metalle, Holz und elektrische Leitungen bis 50 mm auf. Durch akustisches Warnsignal einfach und intuitiv zu bedienen.
Best. Nr. 101010

**5 Laser-Entfernungsmesser Sola METRON20**
Kompakt mit einem Einsatzbereich von 0,05 bis 20 m.
4 Messfunktionen: Längenmessung, Flächenmessung, Volumenmessung und Dauermessung. Einfache Bedienung und großes Display. Integrierte Horizontal-Libelle für genaue Messung. Abweichung bei 20 m max. +/-2 mm. Maße: 105 x 47 x 27 mm, Gewicht nur 103 g. Lieferung komplett mit Gürteltasche, Handschlaufe, Batterien und Quick-Start Kurzanleitung.
Best. Nr. 128419

**6 Drehzahlmesser DT Laser**
Ein digitales Laser-Handmessgerät zur berührungslosen Messung der Umdrehgeschwindigkeit/Drehzahl. 18mm LED-Anzeige, speichert automatisch: letzten Messwert / Maximal- und Minimalwert, Laserzielpunkt zur genauen Anvisierung des Messpunktes, kontaktlose Drehzahlmessung mittels mitgelieferter Reflexmarken. Technische Daten: Auflösung: 0,1 U/min bis 999,9, 1 U/min ab 1000, Gewicht: 0,430 kg, Abmessung: 160x74x37 mm, Messbereich: 2,5 - 99.999 U/min, Messgenauigkeit: 0,05% +/-1
Best. Nr. 103482

**7 Multifunktionswinkel RS 18**
Leichter, robuster Multifunktionswinkel mit mm/cm Skala. Multifunktional: Lineal, Anschlagwinkel, Gehrungswinkel, Winkelmesser, Anreißhilfe, Sägeführung und Dachsparrenmesser. Anschlag für exakte 90° und 45° Markierung. Schnelles Markieren von Schifterschnitten auf gewöhnlichen Sparren und Gratsparren. Anreißhilfe zur komfortablen Maßübertragung. Sehr gute Ablesbarkeit der Messergebnisse durch erhöhten Kontrast

| Länge (mm) | Best. Nr. |
|---|---|
| 185 x 185 | 122414 |
| 305 x 305 | 122415 |




**8 Schlosserwinkel mit Anschlag**
Aus hochwertigem Werkzeugstahl, allseitig bearbeitet, für Anreiß- und Richtarbeiten, verzinkt, Anschlagecken freigelegt.

| Schenkel-Länge | Best. Nr. |
|---|---|
| 100 x 70 | 35833 |
| 250 x 160 | 35937 |
| 200 x 130 | 36657 |
| 400 x 230 | 52208 |
| 500 x 280 | 71098 |
| 300 x 180 | 79957 |
| 150 x 100 | 98974 |

**9 Zimmermannswinkel Sola 800 mm**
Profi-Winkel aus pulverbeschichteten Stahl mit Anreißlöchern in 0,5 cm Schritten. Markierung von 2 - 20,5 cm, Schenkelbreite 35 mm, zweiteilige mm/cm Skala hochwertig weiß gedruckt.
Best. Nr. 77310

**10 Fühlerlehren**
Länge 100 mm, von 0,05 bis 1 mm.

| Ausführung | Best. Nr. |
|---|---|
| 13-teilig | 5947 |
| 20-teilig | 41157 |

**11 Alpha-Anreißgerät**
Zum schnellen Anreißen. Winkel und Stellschmiege in einem. Jetzt neu aus Edelstahl, mit mm Skalen auf dem Waage- und Senkelriss. Absolute Profi Qualität!
Best. Nr. 20397

**12 Wasserwaage Torpedo 25 cm Magnet**
Spezial Magnet Wasserwaage mit 360° drehbarer Winkel-Libelle für das einfache Messen oder Übertragen von Winkel. Starker Magnet und V-Nut für sicheren Halt auf Rundmaterialien. Extrem robust durch Druckgussaluminium-Profil.
Länge 25 cm.
Best. Nr. 124170




**13 Anreißnadel mit Clipp**
Hochwertige Reißnadel mit auswechselbarer HM-Spitze und Halteclipp.
Best. Nr. 8075

**14 Rollmaßband 50m 13mm Band**
Sehr genaues Rollmaßband mit 50m Länge und 13mm breitem Stahlband
Best. Nr. 120120

**15 Rollmaßband Kunststoff**
Länge 50 m, beidseitig beschriftet.
Best. Nr. 4495

**16 Rollbandmaß mit Feststeller**

| Länge (m) | Best. Nr. |
|---|---|
| 3 | 5924 |
| 5 | 5928 |

**17 Rollbandmaß Sola 5 m**
Profi-Rollmeter mit gelb lackierten Stahlband 19 mm. Schlagfestes rotes Gehäuse mit grauer Schutzummantelung. Mit Gürtelclipp. Genauigkeitsklasse II EG.
Best. Nr. 77315

**Rollbandmaß 8 m**
Best. Nr. 77318

**18 FAIE Maßstab 2 m**
Best. Nr. 101751

# TOP-ANGEBOT



**1 Baueimer 12 Liter**
Mit Nasenbügel, aus sehr starkem Kunststoff.

| Stück | Best. Nr. |
|---|---|
| 1 | 40536 |
| 5 | 37134 |

**Baueimer 20 Liter**
Massiver Eimer aus schwarzem Kunstoff mit Nasenbügel.
Best. Nr. 32257



**2 Mörtelkasten**
Aus Kunststoff.

| Inhalt | Best. Nr. |
|---|---|
| 60 l | 6930 |
| 90 l | 69564 |

**3 Mörtelkübel 65 L**
Massiver Universal-Mörtelkübel mit 60x33 cm (Durchmesser x Höhe)
Best. Nr. 70148



**4 Magnet Wasserwaage 20 cm**
Praktische kompakte Wasserwaage mit Libelle für Waagrecht-, Senkrecht- und 45° Messungen. Durch starken Magnet gute Haftkraft auf Metall.
Best. Nr. 56237

**5 Alu-Wasserwaage Profi**
3 Jahre Garantie! Stoß- und schlagfest.

| Länge (mm) | Best. Nr. |
|---|---|
| 600 | 5979 |
| 800 | 5980 |
| 1000 | 5974 |

**6 Ringquirl Universal**
Lackierter Universalmischer mit 6-kant Aufnahme für sicheren Halt, Länge 600 mm, Ø 100 mm.
Best. Nr. 12578



**7 Dachdecker-Nageleisen, Profi-Qualität**
Länge 525 mm.
Best. Nr. 6793

**8 Gürteltasche aus Rindspaltleder**
1 Kleineisentasche 250x235 mm, 1 Nageltasche, 2 Werkzeugschlaufenhalter, Gürtellänge verstellbar.
Best. Nr. 28023

**9 Gürteltasche, 2-tlg.**
Praktische Gürteltasche aus Leder. Massive Ausführung. Komplett mit verstellbaren Tragegurt.
Best. Nr. 9522

**10 Bindedraht mit Schlaufen**
Länge 150 mm, 1000 Stk./Packung.
Best. Nr. 38614

**11 Drillapparat 320 mm**
Robuste Ausführung mit benutzerfreundlichem Gummigriff.
Best. Nr. 28161



**12 Installation-Wasserwaage 40 cm**
Hochwertige Wasserwaage mit Praktischer V-Nut für sicheren Halt auf Rohren und metallischen Oberflächen. Durch Magnete mit hoher Haltkraft unterbrechungsfreie Messfläche und sicherer Halt. Spezielle 4-Ring Libelle mit 2% Neigungsanzeige für einfache Gefällemessung. Aufgedruckte Hilfsmaße speziell für Installateure. Länge 40 cm für den Einsatz bei geringen Platzangebot.
Best. Nr. 109650




**13 Makier-Set CLM 30**
Hochwertiges Schlagschnurgerät aus Magnesium-Druckguss. Freilauf-Funktion für Schnurauszug, Schnurlänge: 30m, Reißkraft max. 234 N, Inox Gürtelclip. Aktionsset mit 250 g Kreide.

| Farbe | Best. Nr. |
|---|---|
| blau | 2547 |
| rot | 2553 |

**14 Schlagschnurgerät**
Schwere Metallausführung.
Best. Nr. 6850

**15 Maurerschnur**
50 m Rolle.
Best. Nr. 6844

**16 Maurerpfandl**
180 mm.
Best. Nr. 6839

**17 Mörtelschöpfer**
230 mm.
Best. Nr. 6840

**18 Streichkelle gl. rostfrei**
Glättekelle rostfrei, Blatt aus federhartem Edelstahl, rostfrei, langer, Alu-Steg, gebogenes rotmetallic Heft, Maße: 280x130x0,75 mm.
Best. Nr. 6820

**19 Stukkateurspachtel 60 mm**
Rostfreie Gipserspachtel mit 60 mm Breite und Buchenholzheft. Blatt und Angel sind aus rostfreiem Edelstahl für längere Lebensdauer und leichte Reinigung.
Best. Nr. 66246

**20 Maurerkelle**
Länge 180 mm Elektrostahl.
Best. Nr. 6825

**Maurerkelle rostfrei**
Best. Nr. 6824

**21 Mauerverputzhaken**
Stahlgepresst, 160 mm.
Best. Nr. 6843

**Mauerverputzhaken**
Stahlgeschmiedet, 160 mm
Best. Nr. 6685

**22 Rasterschwammbrett Hydro-F gerastert**
Gute Wasseraufnahme, Hohe Abriebfestigkeit, Sehr guter Reinigungseffekt
Best. Nr. 107027




**1 Lattenhammer**
Blanker Kopf mit Metallstiel und Gummigriff, 600 g, Hammer blank, Nageleinlage.
Best. Nr. 6834

**2 Lattenhammer Peddinghaus**
Profi-Lattenhammer mit unzerbrechlichem Stiel aus Spezialkunststoff mit Glasfaserkern.
Best. Nr. 38752

**3 Lattenhammer Profi Ganzstahl**
Robuster Hammer aus einem Stück geschmiedet, feinblank polierte Oberfläche, rauhe Bahn, ergonomische 2-Komponenten-Griff für ermüdungsfreies Arbeiten. Kopfgewicht 600g. Komplett mit magnetischen Nagelhalter.
Best. Nr. 124156




**4 Universal-Schonhammer**
Rückschlagfreier Universal Hammer, auch als Schonhammer geeignet.

| Gewicht (g) | Ø (mm) | Best. Nr. |
|---|---|---|
| 500 | 30 | 46021 |
| 650 | 35 | 46022 |
| 820 | 40 | 58263 |




**5 Hammerset Profi, 3-tlg.**
Je 1 Qualitätshammer mit 100, 300 und 500 g.
Best. Nr. 57597

**6 Stechbeitelsatz, 4-tlg.**
In den Größen 10, 16, 20 und 26 mm, Holzheft.
Best. Nr. 56985




NEU













NEU







**7 Nass-Trockenschleifer T-4**
Original Tormek T4 Nass-Trockenschleifer mit 120Watt 230Volt. Durch die sehr langsame Drehzahl von 120U/min optimales Schärfen ohne Erwärmung. Lieferung komplett mit: Steinpräparierer (SP-650), Winkellehre (WM-200), Abziehpaste (PA-70), Handbuch (HB-10) und Spezialschleifstein 200x40mm.
Best. Nr. 21532

**8 Nass-Trockenschleifer NTS 256**
Schleifmaschine mit einem Nass-Schleifstein 250mmx50mm aus Edelkorund zum Schärfen von Messer, Stemmeisen, Werkzeugen usw. Durch die geringe Drehzahl von nur 90 - 160 U/min ( stufenlos einstellbar) und dem Wasserbad geringe Hitzebildung und damit kein Verlust der Härte des Werkstücks. Mit der 200 x 30 mm Leder-Abziehscheibe erhalten Sie eine perfekte Schneide bei jedem Messer. Technische Daten: Motor 150 Watt / 230 Volt, Maße: 460 x 410 x 340 mm, Gewicht 14,5 Kg, Drehzahl: stufenlos 90 - 160 U/min. Die Lieferung erfolgt komplett mit Nass- und Abziehscheibe, Winkellehre, Universalschleifvorrichtung und Abziehpaste.
Best. Nr. 126858




FAIE Buch Tipp

**9 Handtacker-Koffer TACK140, KX**
Für Klammern 053 von 4-14 mm Handtacker T 14 inkl. Klammern, im praktischem Set. Hobby Ausführung für einfache Arbeiten, ideal zum Basteln.
Best. Nr. 26943

**Klammern A 53/8 2000 Stk**
Rückenbreite 11,3, Stärke 0,75, Länge 8 mm.
Best. Nr. 128022

**Klammern D 53/12 600 Stk**
Rückenbreite 11,3, Stärke 0,75, Länge 12mm
Best. Nr. 128024

**10 Alles, was scharf macht**
Echte Scharfmacher für Messer, Scheren und Werkzeuge. Umfassend: alle wichtigen Schleifmittel und Schleifmaschinen, wertvolle Tipps direkt aus der Praxis und mit vielen Zeichnungen und Fotos. 121 Seiten.
Best. Nr. 66022

**11 Handtacker J-13**
Ein sehr praktischer Handtacker verarbeitet Feindrahtklammern bis 10 mm Länge. Mit einem Klammersichtfenster um den aktuellen Heftmittel-Füllstand sehen zu können. Quick-Loading-System:  für einfaches Befüllen des Klammermagazins. Griffverriegelung zum Verstauen bei Nichtgebrauch. Klammerlänge/ Typ bis: A/4-10 mm Typ 53. Gewicht: 230 g.
Best. Nr. 128019

**12 Handtacker J-25**
Der kleine Profitacker mit langlebigem Zink-Druckguss-Gehäuse. Verarbeitet Feindraht- und Flachdrahtklammern von 4 bis 10 mm. Verarbeitet Hammertacker Klammern H und G, einfacher Wechsel zwischen Feindrahtklammern und Flachdrahtklammern per Schiebemechanismus.
Best. Nr. 128020

**13 Klebepistole Gluematic 1011 45 W 11 mm**
Diese Klebepistole ist die perfekte Lösung für den alltäglichen Gebrauch. Bei einer Fördermenge von 13 g/min. mit 11 mm Klebesticks bietet sie viel Raum für kreative Klebeprojekte. Leistung: 45 W. Aufheizzeit: 7 - 8 Minuten. Verwendbar für Folie, Glas, Holz, Keramik, Metall, Papier, Papier lackiert, Pappe bzw. Kartonagen.
Best. Nr. 122902

**14 Heißluftgebläse HL 1821 S**
Trocknen, Schweißen, Formen, Folieren und noch vieles mehr – das kraftvolle Heißluftgebläse HL 1821 S ist das Multitalent. Grill anfeuern, Planen schweißen, Farbe ablösen, Unkraut entfernen, Kabel schrumpfen, Kunststoff verformen und, und, und. Es ist extra handlich, 1800 Watt stark, bietet zwei Temperaturstufen (300/550°C) und eine hohe Luftmenge (bis zu 450 L/min) für perfekte Ergebnisse. Der Heißluft-Allrounder in STEINEL Qualität überzeugt zudem durch eine Thermosicherung zum Schutz vor Überhitzung.
Best. Nr. 122887

**15 Akku-Heißluftpistole TE-HA Li-Lose**
Akku Heißluftföhn aus der Einhell Power X-Change Serie - somit für alle 18V Akkus geeignet. Temperatur in 2 Stufen (ca. 350/550°C) einstellbar, LED Display für die entsprechende Anzeige. Blasleistung max.200L/min. Sicherer Betrieb durch Überhitzungsschutz. Lieferung komplett mit Reduzier-Breitstahl- und Reflektordüse jedoch ohne Akku und Ladegerät.
Best. Nr. 127410




**1 Universalöl**
Altbewährt und unerreicht: das BALLISTOL Universalöl. Pflegt, schützt und schmiert alle Materialien aus Metall, Holz, Leder, Gummi, Kunststoff, Fell und Haut!

| Inhalt | Best. Nr. |
|---|---|
| 50 ml | 22631 |
| 100 ml | 128209 |
| 500 ml | 51081 |

**2 Universalöl VarioFlex**
Das bewährte universell einsetzbare Ballistol-Öl in der 350 ml Spraydose jetzt mit innovativen Sprührohr. Das 12,5 cm lange flexible Sprührohr bleibt in der von Ihnen vorgegeben Form, dadurch einfaches Sprühen selbst an schwierigsten Stellen und Ecken. Für den "normalen" Einsatz einfach das Rohr wegklappen und wie gewohnt sprühen.

**3 Universal Spray**
Universell einsetzbar in jedem Bereich. Pflegt und schützt in Einem. Verwendbar für alle Materialien wie Metall, Holz, Leder, usw. Biologisch abbaubar, harz- und säurefrei, absolut unschädlich für die Umwelt.

| Inhalt | Best. Nr. |
|---|---|
| 200 ml | 51080 |
| 400 ml | 22632 |

**4 Imprägnierspray**
Für die Universal-Imprägnierung! Ideal für Angler, Jäger und alle, die beruflich oder sportlich Wind und Wetter ausgesetzt sind.

| Inhalt | Best. Nr. |
|---|---|
| 200 ml | 22651 |
| 500 ml | 22653 |

**5 Zylinderspray 50 ml**
Zylinderspray mit Schmier-Keramik! Speziell zur Pflege und Reinigung von Zylindern und Schlössern aller Art.
Best. Nr. 22688

**6 Bremsen-Teilereiniger 500 ml**
Zum Reinigen und Entfetten. Entfernt Öl, Fett, Wachs, Silikon, Bremsstaub usw. Der Spray ist Acetonfrei und verfügt über eine gute Materialverträglichkeit bei Lack und Kunststoff.

**7 Multi Werkstatt-Öl Spray**
Schützt vor Korrosion, konserviert, reinigt, schmiert, dient als Kontaktspray und Rostlöser. Bietet zuverlässigen und dauerhaften Rostschutz. Gefahrenhinweise: Extrem entzündliches Aerosol. Schädlich für Wasserorganismen, mit langfristiger Wirkung. Behälter steht unter Druck: Kann bei Erwärmung bersten.

**8 Mehrzweckfett-Kartusche 400 g**
Das Fett zeichnet der große Temperatureinsatzbereich von -30°C bis +120°C und eine sehr gute Wasserbeständigkeit aus. Es vermindert die Reibung und den Verschleiß, besitzt eine hohe Druckaufnahmefähigkeit, ist alterungs- und walkstabil, ebenso schützt es vor Korrosion. Enthält kein Silikon und verharzt nicht.







**9 Dosenhalter für 4 Dosen**
Breite 323 mm, für Lochwandsystem 9 x 9 mm

**10 Startwunder Spray 200 ml**
Hilft schnell und zuverlässig bei startunwilligen, kalten und feuchten Motoren. Ideal für Auto, Motorrad, Traktor, Motorsägen sowie Rasenmähern (Diesel, 2- und 4-Takter) und Notstromaggregate.

**11 Kupfer Grafit-Spray 200 ml**
Langzeitkorrosionsschutz und Schmierung zur
Montage und Demontage von verschiedenartigen Metallverbindungen Verhindert Rost, Verklemmen und Festfressen im gesamten Temperaturbereich ( -100 - +800°).  Inhalt: 200 ml.

**12 Ballistol Premium Rostschutz Öl 200 ml**
Pflege, Wartung und Schutz von Maschinen, Geräten, Präzisionswerkzeugen, Messgeräten, Formen und Stanzen

**13 Silikonspray 200 ml**
Spezialschmierung für Kunststoffe: Schmiert und schützt Teile aus Gummi, Polymeren, Plastik und Metallen.

**14 H1 Spray 200 ml**
Lebensmittelöl zur Schmierung von Teilen und Maschinen, die gelegentlich, technisch unvermeidbar Kontakt mit Lebensmitteln haben.

**15 Druckgas-Reiniger 300 ml**
Entfernt Staub, feinste Fusseln und kleine Partikel berührungslos aus schwer zugänglichen Stellen. Typische Einsatzmöglichkeiten sind: Kamers, Objektive, Computer, Tastaturen, Drucker, elektrische Schaltelemente und Module, uvm. Es wird ein aussprühbares Gasvolumen von ca. 80 Litern erreicht (Vergleich Druckluft: lediglich 5 Liter). Inhalt: 300 ml

**16 Kamin- und Ofenreiniger 750 ml**
Kaminofenscheiben, Öfen, Töpfe und Grills rückstandsfrei und sekundenschnell. Entfernt mühelos hartnäckige Verharzungen, Rauchteer, verkohlte und verkrustete Rückstände, Ruß, Öl und Nikotin.

**17 Harzlöser 750 ml**
Reinigt Harzrückstände schnell und rückstandsfrei. Sehr ergiebig und einfach in der Anwendung. Ideal für Werkzeuge und Maschinen wie Sägeblätter, Motorsägen usw. Nicht geeignet für lackierte Oberflächen und Leicht-oder Buntmetalle. Lieferung in 750 ml Flasche mit praktischem Pumpsprüher.

**18 Universal und Kunststoffreiniger 750 ml**
Der Ballistol Universal- Kunststoff-Reiniger dient der Reinigung sämtlicher Oberflächen in Auto, Haushalt und Gewerbe. Löst sämtliche Verschmutzungen wie Ruß, Fett, Öl, Nikotin sowie Insektenreste uvm. Inhalt: 750 ml

**Alle Artikel dieser Seite in der Schweiz leider nicht lieferbar**

**1 Bohr-/Schneidölspray 400 ml für Buntmetalle**
Hochleistungsöl, kühlt und schmiert, verlängert dadurch die Standzeit beim Bohren, Fräsen, Gewindebohren, etc. um ein vielfaches! Auch für Edelstähle.

**2 Fettspray, 400 ml**
Helles und stark haftendes Spezialfett, silikonfrei.
Gute Hafteigenschaften, temperaturbeständig bis 140°C.
Ideal für Lager, Rollen, Schienen,...

**3 Silikonspray farblos 400 ml Spraydose**
Hochwertiges farbloses Trenn- und Gleitmittel - pflegt und schützt dauerhaft, ohne dabei zu fetten. Verhindert sicher das Anhaften von Leimen, Klebstoffen und Lacken auf behandelten Flächen.

**4 Rostumwandler 400 ml**
Hochwertiger, sicherer und langer Korrosionsschutz, die Rostschicht wird neutralisiert und in eine Schutzschicht umgewandelt.

**5 Kupferspray 400 ml**
Mit Korrosionsschutz, witterungsbeständig, abrieb- kratz und bürstfest. Zur Ausbesserung beschädigter Oberflächen.

**6 Edelstahlreiniger 500 ml**
Schützt und konserviert alle Metalloberflächen für streifenfreien, strahlenden Glanz, vielseitig einsetzbar.

**7 Edelstahlspray 400 ml**
Hochleistungsbeschichtung in Edelstahloptik, hitzebeständig (bis 300°C) und äußerst widerstandsfähiger Korrosionsschutz. Farbe silbergrau, 400ml.

**8 Bremsenreiniger 500 ml**
Kurze Einwirkzeit, entfernt rückstandsfrei Öl, Fett, Wachs und andere Ablagerungen.

**9 Sprühkleber, 400 ml**
Für Verklebungen im Temperaturbereich von -25 °C bis max. +70 °C geeignet.

**10 Industrieschnellreiniger, 500 ml**
Entfernt hartnäckigste Verschmutzungen und Verkrustungen auf mit Ölen, Fetten, Schmiere, Kohlenstaub, Teerflecken, Bitumen und Kleberesten verunreinigten Flächen.

**11 Keilriemenspray 400 ml**
Verhindert rutschen, beseitigt quietschen und optimiert die Kraftübertragung.

**12 Zinkspray dunkel 400 ml**
schnell trocknend, abriebfest, elektrisch leitfähig, überlackierbar - temperaturbeständig: bis +450 °C - Zinkpartikel mit 98 % metallischer Reinheit - auf fettfreien und sauberen Untergrund sprühen und ca. 20 Minuten trocknen lassen - zur Ausbesserung beschädigter Zinkschichten - zur Beschichtung von Bohr- und Schweißstellen.




**15% Mengenrabatt ab 6 Stück des gleichen Sprays auf dieser Seite.**

**13 Kältespray 400 ml farblos**
Zur thermischen Fehlersuche, bis -50°C, zur Schrumpfung und Einfrieren von Metallteilen.

**14 Teflon-Spray**
Hochwertiges und hitzebeständiges Trenn- und Gleitmittel, wasser-, öl- und schmutzabweisend.
Inhalt 400 ml.

**15 Zinkspray hell 400 ml weißalu**
Schnell trocknendes Korrosions-schutzmittel zum Beschichten und Kaltverzinken von Metallen und zum Ausbessern von beschädigten Zinkoberflächen. Überlackierbar, schnell trocknend, ergibt eine helle, mattsilberene Schicht, abriebfest, sehr ergiebig und silikonfrei.

**16 Glasreinigungsschaum 500 ml**
Hochwirksamer Glasreiniger in praktischer Sprühdose. Der gut haftende Reinigungsschaum entfernt selbst Insekten mühelos von Glas aber auch von Fliesen-und Keramikflächen.

**17 Bohr- und Schneideöl, 400 ml**
Für leichtes Arbeiten und längere Lebensdauer bei spanabhebendem Werkzeug. Biologisch abbaubar.

**18 Kettenspray mit MOS 2**
Inhalt 400 ml. Hervorragende Kriecheigenschaften und sehr gutes Haftvermögen. Wirkt wasserabweisend, Temperaturbereich -40 bis +150° C.

**19 Fettspray, 400 ml**
Hochwertiges Mehrzweckfett mit guter Haftfähigkeit und guter Beständigkeit gegen Wasser. Temperaturbereich -40 bis +150° C.

**20 Siliconspray**
Silicon-Schmiermittel für Haushalt, Werkstatt und Garten. Hervorragende Gleit- und Schmierwirkung, für Türschlösser, Gartengeräte, Vorhangschienen, Schubladen, Scharniere, usw. Inhalt: 300 ml.
Stück: 1

**21 Lecksucher-Spray, 400 ml**
Zum raschen und einfachen Überprüfen der Dichtheit bei Behälter, Leitungen, Verschraubungen usw.
Stück: 1

**22 MoS2 Spray**
Unterwandert Rost, biologisch abbaubare Schmierstoffe, wirkt wasserverdrängend, dauerhafte Schmierung durch MoS2. Inhalt: 250 ml.

**23 Rostlöser mit Sofortwirkung**
Löst hartnäckigen Rost mit Sofort-Wirkung, schützt vor Korrosion, macht greiffähig, verdrängt Wasser sofort.

**24 Kontaktspray 400 ml**
Verdrängt Feuchtigkeit und sorgt für guten Kontakt bei Schaltern, Relais, Leuchten usw. Schaltkontakte einfach einsprühen ( nicht spülen), Produkt verdunstet und sorgt für dauerhaft guten Kontakt.

**25 Montagereiniger, 500 ml**
Hoch wirksamer Universalreiniger für rückstandsfreie Oberflächen.

**Alle Artikel dieser Seite in der Schweiz leider nicht lieferbar**




**STAFFELPREIS**




**Hochleistungs Mehrzweckfett**
Fettkartusche gefüllt mit 400g hochwertigem Universalfett.
Best. Nr. 152
**ab 12 Stück nur 4,70**

**Spezial Lithiumfett / Radlagerfett 400 g**
Best. Nr. 55127

**Spezial/Radlagerfett 5 kg**
Hochwertiges Mehrzweckfett für universellen Einsatz, sichere Schmiereigenschaften bei erschwerten Bedingungen. Gute Temperaturbeständigkeit von -30°C bis +160°C kurzfristig bis 200°C.
Best. Nr. 55125

**Lebensmittelfett 400 g Kartusche H1**
Schmierfett auf Basis medizinischen Weißöls, Reg.-Nr. 143814 mit H1-Zulassung, geeignet für Lebensmittel.
Best. Nr. 6180

**1 Fettpresse Pressol**
Für 400g Fettkartuschen oder loses Fett. Nur geringer Kraftaufwand nötig durch optimale Hebelverhältnisse. Lieferung ohne Mundstück und Schlauch.
Best. Nr. 14323

**2 Fettpresse Prelixx**
Set inklusive Panzerschlauch und Rundkopfdüse. Durch hohe Passgenauigkeit wird eine „Scheinschmierung" verhindert.
Best. Nr. 14331

**3 Fettpresse Profi**
Spezialausführung aus Zinkdruckguss, in einem Stück gegossen. Fördert bei jedem Öffnungswinkel, mit höchster Passgenauigkeit, voll zerlegbar und somit leicht zu reinigen.
Best. Nr. 23121

**4 Einhand-Fettpresse Pressol**
Einfaches Arbeiten auch an ungünstigen Stellen durch Einhandbedienung möglich.
Best. Nr. 43116

**5 Zweihandpresse ZHFP**
M10x1, inkl. Panzerschlauch und Rundkopfdüse. Für 500 g Schraubkartusche. Ergonomische Handgriffe, abrutschsicher.
Best. Nr. 14316

**6 UMETA Twin-Lock Presse**
Bei dieser Fettpresse vereinen sich Qualität, Funktionalität und Design. Ergonomischer und Rutschfester Handgriff aus Kunststoff. Für 400 g Standard Kartuschen, bis 400bar Arbeitsdruck. Lieferung im Set, inkl. hydraulische Rundkopfdüse und Stahlrohr. Anschlussgewinde M10x1, Topmodell, Original UMETA.
Best. Nr. 37192

**7 Einhandfettpresse**
Für 500 g Kartuschen inkl. Panzerschlauch und Rundkopfdüse, Anschluss M10x1.
Best. Nr. 14319

**8 Fettpressenkupplung G-XL M 10 x 1**
Spezial - Mundstück für alle DIN-Schmiernippel mit hebelbetätigter Klauenverriegelung - dadurch sicherer Halt und kein auslaufendes Fett. Extralange XL-Ausführung mit 88 mm Länge und nur 15 mm Durchmesser - für optimales Arbeiten und leichtes Entriegeln an schwer zugänglichen Stellen z.b. bei Baumaschinen oder den Einsatz in der Landwirtschaft.
Best. Nr. 128223

**9 Fettpressen-Schnellkupplung M10**
Industrieausführung mit schmalem Durchmesser, auch für enge Stellen geeignet. Mit einem einfachem Klick sitzt die Kupplung auf dem Schmiernippel und Sie verschwenden kein Fett mehr!
Best. Nr. 49810

**10 UMETA Spezialkupplung**
Abschmieren ohne Festhalten der Kupplung! Keine verschmierten Abschmierstellen und Fettverlust, spart Zeit und Geld! M10x1.
Best. Nr. 37261

**11 Fettkartusche schraubbar 500 g**
Für sauberes und effizientes Arbeiten. Ideal für die Landwirtschaft, sowie für die Wälz- und Gleitlagerschmierung bei hohen Belastungen. Oxidationsbeständig, wasserbeständig, gute Korrosionsschutz-Eigenschaften.
Best. Nr. 14321

**12 Hochdruck-Panzerschlauch**

| Länge (mm) | Best. Nr. |
|---|---|
| 300 | 60 |
| 500 | 61 |

**13 Düsenrohr**
Gebogen, 150 mm, ohne Mundstück.
Best. Nr. 58

**14 Präzisionsmundstück Pressol**
Hochwertige Spezial-Fett-Kupplung in kompakter Bauform. Durch einteiligen Kupplungskorb hält die Kupplung auch an engen Stellen sicher und zuverlässig. Gewinde 10x1 Standard.
Best. Nr. 101806

**15 Hydraulikdüse (Rundkopfdüse)**
Universal - Schmierkopfdüse mit Gewinde M10x1, Made in Germany
Best. Nr. 57

**16 Spitzdüse**
Einfache Ausführung.
Best. Nr. 54

**17 Saug-Spritzflasche 500 ml**
Best. Nr. 34365

**18 Fettpresse Einhand ZHB-Set1**
Pressol Einhandfettpresse mit Entlüftungsventil. Massiver Zinkdruckgusskopf mit umstellbaren Einhandgriff - für hohes Volumen oder hohen Druck bei schwierigen Anwendungen. Die Presse ist für die Verwendung von 400 g Fettkartuschen, losen Fett oder für die Befüllung mit eine Fettfüllgerät geeignet. Komplett - Set inkl. Panzerschlauch 300 mm und Präzisionsmundstück.
Best. Nr. 125997

**1 Akku Fettpresse ZBH 20 V**
Hochwertige Fettpresse zum sicheren und komfortablen Fördern von allen handelsüblichen Fetten. Langer Förderschlauch (1m) auch bei wenig Platz ideal einsetzbar. Kontinuierliche Fett-Förderung – perfekt auch für große Schmierstellen. Geeignet für 400 g-Kartuschen oder loses Fett. Max. Druck: 680 bar, Fördermenge: ca. 150 g/min, Gewicht: 3,56 kg. Komplett mit Ladegerät (1 Std.), 2 Akkus 20 V/2,0 Ah, Schlauch, Rohr, Mundstück und Transportkoffer. 2 einstellbare Fettfördergeschwindigkeiten. Fördermenge/Akkuleistung: ca. 25 Kartuschen 400g ohne Gegendruck. Mit LED Licht am Fettpressenkopf, sowie Standfuß und Schlauchhalter.
Best. Nr. 105101

**2 Akku-Fettpresse FP18LTX**
Profi Akku-Fettpresse mit 2 Arbeitsstufen für Auspressdruck bis 690 bar. Die Auspressmenge ist in 10 Stufen einstellbar. Die Presse kann mit Direktbefüllung, Gebinde oder 400 g Standard Fettkartuschen befüllt werden. Keine Luft im Fettraum durch integriertes Entlüftungsventil, optimales Arbeiten durch langen (1200 mm) Schlauch und LED-Lampen am Gerät und beim Mundstück, Magnet und Schultergurt für komfortables Arbeiten. Komplett mit 2x Akku 18 V/2,0 Ah, Ladegerät und Metabox-Systemkoffer.
Best. Nr. 121042

**3 Akku Fettpresse 18V lose**
Kraftvolle Akku Fettpresse. Sie können mit einer Akkuladung bis zu 7 Kartuschen leeren. Technische Daten: Akkusystem: 18 V Fassungsvermögen: 400 g Kartuschen Schlauchlänge 1219 mm Druck: 690 bar Gewicht 3,9 kg Lieferung erfolgt ohne Akku und Ladegerät jedoch mit 1219 mm langen HD-Schmierschlauch und Winkelkupplung.
Best. Nr. 124182

**4 Schnellentlüftungsventil für Fettpressen M12 x 1**
Zum einfachen Entlüften von Fettpressen, für störungsfreies und rasches Arbeiten - der Problemlöser bei Luft in der Presse ! Gewinde M12x1
Best. Nr. 102601







Set!




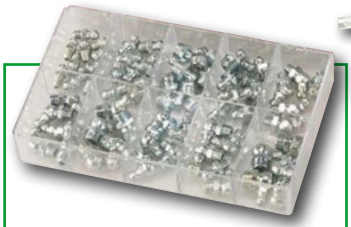

**5 Schmiernippel-Sortiment, 70-tlg.**
Original Pressol Schmiernippel in praktischer PVC-Kassette.
Best. Nr. 43118







**6 Pneumatische Ölpumpe 762 - Set**
Hochwertiges Ölpumpenset mit stabilem Wagen. Die perfekte Lösung zum einfachen Befüllen Ihrer Fahrzeuge oder Anlagen. Der stabile Wagen mit großen Räder sorgt für den einfachen Transport von Behälter/Fässer bis 220 Liter. Pneumatische Ölpumpe Made in Italy mit 3:1 übersetzt. Arbeitsdruck 2 - 8 Bar über jeden handelsüblichen Kompressor. Komplett mit 4 Meter hochwertigen Auslaufschlauch und Ölabgabepistole mit digitalem Zählwerk für das einfache Überwachen der richtigen Füllmenge. Ölfördermenge ca. 14 L/min. Mit diesen Ölpumpenset füllen Sie rasch, sauber und in der richtigen Menge Motor- Getriebe-Hydraulik und sonstige Öle.
Best. Nr. 40856







**7 Fettfüllgerät**
Zur Füllung von Hebelfettpressen. Zur Umrüstung ist ein Füllnippel M10x1 beigelegt. Deckel hochschiebbar, d.h. jederzeit Eimerinhalt feststellbar. Kein unerwünschter Fettaustritt durch Abschlussventil an der Füllkupplung.

| Inhalt (kg) | Best. Nr. |
|---|---|
| 5 | 43260 |
| 25 kg | 35154 |

**8 Altölauffangbehälter 65 L**
Praktischer, fahrbarer Auffangbehälter mit 65 L Inhalt. Komplett mit Sicherheitsventil, Manometer und Auslaufschlauch für einfache Entleerung mit Druckluft. Auffangschale mit 16 L Inhalt und Absperrhahn auf höhenverstellbarem Rohr für einfaches und sauberes Arbeiten.
Best. Nr. 29469







**9 Schmiernippel, verzinkte Ausführung, Type H1a**
Schlagnippel (ohne Gewinde)

| Ausführung | Best. Nr. |
|---|---|
| 8 mm | 106 |
| 6 mm | 107 |

**10 Schmiernippel H1, 10 Stück, Sparpackung**

| Ausführung | Best. Nr. |
|---|---|
| M6x1 | 63923 |
| M8x1 | 63924 |
| M8x1,25 | 63925 |
| M10x1 | 63926 |
| M10x1,5 | 63927 |
| 1/8" | 63928 |

**11 Schmiernippel H2, 45°, 5 Stück.**

| Ausführung | Best. Nr. |
|---|---|
| M6x1 | 63929 |
| M8x1 | 63930 |
| M8x1,25 | 63931 |
| M10x1 | 63933 |
| M10x1,5 | 63934 |
| 1/8" | 63935 |

**12 Schmiernippel-Sortiment, 25-tlg.**
Je 5 Stk. M6x1, M8x1, M10x1 und 45° M8x1, M10x1.
Best. Nr. 51906




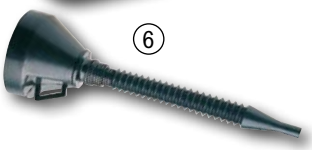




















**1 Kanister 20 L aus Metall**
Massiver Benzinkanister aus Metall mit Sicherheits-Druckverschluss.
Maße: HxBxT: 47x16,5x34 cm.
Best. Nr. 117

**Kanister 10 L hohe Form**
Massiver Benzinkanister aus Metall mit Sicherheits-Druckverschluss.
Maße: HxBxT: 39x12x28 cm.
Best. Nr. 107397

**Ausgießer für Metallkanister**
Ausgießer aus Metall passend für 10 und 20 L Metallkanister
Best. Nr. 121

**2 Kanister aus PVC 20 L**
Mit Ausgießer mit Verschraubung und Tragegriff.
Best. Nr. 120

**Kanister aus PVC 10 L**
Mit Ausgießer mit Verschraubung und Tragegriff.
Best. Nr. 119

**3 Auto-Benzin-Kanister**
5 L mit beweglichem Ausgießer.
Best. Nr. 118

**4 Messbecher**
Aus Kunststoff PP, weiß mit blauer Mess-Skala. Lebensmittelgeeignet, hitzebeständig bis zu 120°

| Inhalt | Best. Nr. |
|---|---|
| 0,5 l | 51244 |
| 1 l | 136 |

**5 Ölmaß**
Aus Weißblech.

| Inhalt | Best. Nr. |
|---|---|
| 0,5 l | 137 |
| 1 l | 138 |
| 2 l | 139 |

**6 UNI-Trichter**
Mit abschraubbarem flexiblem Rohr.
Best. Nr. 26535

**7 Abfülltrichter**
Aus starkem PVC mit gebogenem Auslauf, 160 mm Ø.
Best. Nr. 130

**8 Abfülltrichter**
Starkes PVC, mit Messingsieb, Ø 160 mm.
Best. Nr. 127

**9 Abfülltrichter**
Aus Kunststoff.

| Ø (mm) | Best. Nr. |
|---|---|
| 50 | 53824 |
| 100 | 124 |

**10 Ablasshahn Kunststoff**
Passend zu allen Ölfassern.
Best. Nr. 144

**11 Nähmaschinenöl 100 ml**
Harz- und Säurefrei.
Best. Nr. 13046

**12 Plastiköler**
Mit PVC-Düse, für Füllmenge 1/4 L.
Best. Nr. 86

**13 Plastiköler**
Mit Messingrohr und Messingdüse, für Füllmenge.

| Inhalt | Best. Nr. |
|---|---|
| 1/2 L | 91 |
| 1/4 L | 90 |
| 1/8 L | 89 |

**14 Ölspritzkanne**
Mit Messingdruckpumpe, Behälter aus Stahlblech. Alle Öler mit 1 beweglichem und 1 starrem Rohr.

| Inhalt | Best. Nr. |
|---|---|
| 0,25 l | 79 |
| 0,35 l | 76 |
| 0,5 l | 80 |

**15 Drucksprüher Mesto, Viton**
Profi Handzerstäuber mit 1,5 L Inhalt, Kunststoffbehälter mit Füllskala, Dichtungen aus FPM (Viton) für Mittel in einem Bereich von ph 1-9, Nylonpumpe. Gute Kurzzeit-Beständigkeit gegen die meisten Bremsenreiniger. Ausführung: FPM Dichtungen (Viton), pH 1-9
Best. Nr. 68738

**16 Bremsflüssigkeit**
Geeignet für alle Bremssysteme, mischbar mit jeder anderen Bremsflüssigkeit, Siedepunkt über 260°C, Nass-Siedepunkt über 145°C. 1 L Behälter.
Best. Nr. 175

**17 Handsprüher 360° Spezial**
mit hochwertigen Spezialdichtungen, deshalb auch geeignet für mineralölbasierende Lösungsmittel (Schalöl, Kfz-Reiniger usw.) und Multifunktionsöle (WD-40, Caramba usw.). Durch 360° Sprühtechnik in allen Lagen einsetzbar.
Best. Nr. 73032

**18 Ölfilterschlüssel-Satz 30-tlg.**
Praktischer Satz für das einfache Wechseln von nahezu jeden Ölfilter. 30tlg Satz in Kunststoffkoffer.
Best. Nr. 111218

**19 Ölauffangwanne 14 L**
Ölauffangwanne mit 14 Litern Fassungsvermögen mit Ausgießer. Beständig gegen die meisten Lösungsmittel (bis 60°C), Säuren, Laugen, Alkohole, Öl und Benzin. Aus HPDE gefertigt, schlagfest, Ø 450 mm, Höhe 150 mm, Gewicht 1075 g.
Best. Nr. 25283

**20 Auffangwanne Öl 1000x600x40 mm**
Geeignet zum Auffangen und Sammeln von Öl, zB bei Pkw's. Durch die dünne Bauform mit nur 4 cm Höhe kann die Wanne so gut wie unter jedes Fahrzeug geschoben werden.
Best. Nr. 102411

**21 Mehrzweckwanne 5 fL**
5 L Inhalt, 400 mm Ø. Ideal für den Ölwechsel und zum Reinigen der Ersatzteile. Mit Höcker als Auflage von Kleinteilen.Schnabel für leichte Entlehrung Aus Polyäthylen - daher öl- und säurebeständig.
Best. Nr. 12170

**1 Motoröl GTA SAE 10W/40**
Teilsynthetisches Leichtlauföl für PKW-Motoren. Gute Kaltstart-eigenschaften.ACEA A3/B4, API SL/CF, MB 229.1VW 500.00 / 505.00

| Inhalt (L) | Best. Nr. |
|---|---|
| 1 | 16933 |
| 5 | 16935 |

**2 Motoröl WIV DPF SAE 5W/30**
Synthetisches Motorenöl speziell für Kraftfahrzeuge der Marken Audi, Seat, Skoda, VW. VW 504.00 / 507.00, ACEA A3/B4, C3, MB 229.51 (deckt 229.31 ab), BMW longlife-04, Porsche C30, GM Dexos 2

| Inhalt (L) | Best. Nr. |
|---|---|
| 1 | 77877 |
| 5 | 70539 |

**3 Motoröl Turbo S SAE 15W/40**
Motorenöl für Diesel- und Ottomotoren. Für Nutzfahrzeuge, hochbelasteten Arbeitsmaschinen sowie PKWs. ACEA A3/B3,B4 E2 – API SL/CG-4, MB 228.1 / 229.1,VW 505.00 / 501.01, MAN 271, Volvo VDS

| Inhalt (L) | Best. Nr. |
|---|---|
| 1 | 17007 |
| 5 | 77878 |

**4 2-Takt-Motoröl**
Vollsynthetisches, selbstmischendes Öl für alle 2-Takt Motoren, raucharm, Kat-tauglich, Mischverhältnis bis 1: 100 nach Herstellervorschrift
Best. Nr. 53869

**5 Spezial Rasenmäheröl**
Ideal für alle 4-Takt-Mäher. 1 L Gebinde.
Best. Nr. 15163

**6 Kaltreiniger 1 L**
Für Auto, Zweirad, Maschinen und Geräte, reinigt, entfettet, entölt und schützt.
Best. Nr. 16775

**7 Akku-Polfett Tube 50 g**
Hochwertiges Polfett für sicheren Kontakt und Schutz
Best. Nr. 156

**8 Mehrzweckfett Eimer 1 kg**
Lithiumseifenfett nach DIN 51 502: K2K-30. Großer Temperatureinsatzbereich von -30°C bis +120°C und sehr gute Wasserbeständigkeit!
Best. Nr. 22680

**9 Riemenöl 1 Liter**
Sorgt für lange Lebensdauer und gute Elastizität bei Leder-Flachriemen.
in der Schweiz nicht lieferbar

**10 Riemenwachs 450 g Dose**
Konserviert und sorgt für gute Kraftübertragung bei Leder-Flachriemen
in der Schweiz nicht lieferbar

**11 Getriebefett für Motorsensen 80 g**
Spezial - Getriebefett für Motorsensen. Verlängert die Lebensdauer und die Leichtgängigkeit des Winkelantriebs bei Motorsensen. Tube mit 80 g Inhalt.
Best. Nr. 103302

**12 Stihl Mehrzweckfett Multilub**
Mehrzweckfett für Heckenscheren- und Elektrokettensägen-Getriebe. Tube 80 g.
Best. Nr. 124854




**13 Universalfett**
Mehrzweckfett für Wälz- und Gleitlagerschmierung.Auch bei erhöhten Temperaturen. (lithiumverseift)Rostschützend, besonders feuchtigkeits- und temperaturbeständig.

| Inhalt (kg) | Best. Nr. |
|---|---|
| 5 | 154 |
| 25 kg | 155 |

**Spezial/Radlagerfett 5 kg**
Hochwertiges Mehrzweckfett für universellen Einsatz, sichere Schmiereigenschaften bei erschwerten Bedingungen. Gute Temperaturbeständigkeit von -30°C bis +160°C kurzfristig bis 200°C.
Best. Nr. 55125

**14 Hydrauliköl HLP 32**
Hydrauliköl auf Basis hochwertiger Selektivraffinate mit Wirkstoffen zur Verbesserung der Oxidationsbeständigkeit und des Korrosionsschutzes. DIN 51 524/ Teil 2.

| Inhalt (L) | Best. Nr. |
|---|---|
| 5 | 57862 |
| 20 | 57863 |

**Hydrauliköl HLP 46**

| Inhalt (L) | Best. Nr. |
|---|---|
| 1 | 158 |
| 5 | 159 |
| 20 | 57864 |

**15 Getriebeöl Gear UNI 80W90 GL4/5**
Universal-Getriebeöl für Schaltgetriebe und Achsgetriebe. API GL 4 u. GL 5MIL-L-2105 D
in der Schweiz nicht lieferbar

**Universalöl Super-Unitrac HC Stou SAE 10W/40**
Ganzjahres-Mehrbereichsöl für den universellen Einsatz in allen Arten von landwirtschaftlichen Maschinen.
in der Schweiz nicht lieferbar

**Harnstoff AdBlue®**
Für viele Fahrzeuge für die Einhaltung von Euro 6 vorgeschrieben. AdBlue ist kein Gefahrenstoff und besteht aus Wasser und Harnstoff.
in der Schweiz nicht lieferbar




**weitere Öle zu aktuellen Preisen im Großgebinde**



**1 Stromerzeuger Synchron PG-E 80 TEA**
Benzin Stromerzeuger mit AVR- Regelung und Überlastschutz. Durch die Ausführung mit 230V und 400V universell einsetzbar. Dauerleistung 230V: 2,3 kW, 400V: 6,5kW. Anlasser E-Start oder Handstart. Praktische, mobile Ausführung mit 3 in 1 Display für Spannung, Frequenz und Betriebsstunden. Lange Laufzeit durch großen Tank (25l).
Best. Nr. 104354




**2 Notstromgenerator SPTE 7000 AVR**
Handlicher aber leistungsstarkes Notstrom Aggregat mit einer Spitzenleitung von 5,6 kW/7 kVA bei 400 Volt und 2,8 kW/2,3 kVA bei 230 Volt. Antrieb über eine 4-Takt Benzin Motor mit Elektrostart. Durch den großen Tank mit 25 Liter Inhalt eine Laufzeit von bis zu 13 Stunden bei 75% Last. Durch die elektronische (AVR) Spannungsregelung ist ein problemloser Betrieb aller Geräte möglich. Top Ausstattung mit je 1 Steckdose 230 / 400 und 12 Volt, E-Start, Betriebsstundenzähler und Fahrwerk. Maße: 72x55x59 cm, Eigengewicht 70 kg.
Best. Nr. 110029



**3 Notstromgenerator PTO 18TA**
Preiswerter Zapfwellen - Notromgenerator mit einer Dauerausgangsleistung von 7,9 kVA/7,2 kW bei 230 Volt und 19,8 kVA/18,0 kW bei 400 Volt, Spritzwasser (IP23) geschützter Generator mit elektronischer (AVR) Spannungsregelung für die sichere Versorgung auch empfindlicher Geräte. Erforderliche Traktorleistung ab 33 kW, komplett mit Tragrahmen, Volt-und Frequenzmesser sowie Betriebsstundenzähler. Für die Notstromversorgung über die Hauseinspeisung mit einem Netztrennschalter. Eigengewicht ca. 120 kg.
Best. Nr. 118941



④



**Weitere Modelle und Information**

**Weitere Informationen über unser Lastendreirad Thunder NERO findest Du in unserem Onlineshop!**

⑤




NEU

**4 Balkonkraftwerk 800W Steckerfertig**
Preiswertes Balkonkraftwerk bestehend aus 2 x PV Paneele mit je 405 Watt und eine Wechselrichter mit max. 800 Watt. Damit ist der Anschluss ohne Einspeisevertrag ( Österreich) möglich. Ideal zur weitestgehenden Abdeckung des "normalen" Bedarfs für einen Haushalt. Die Anlage wird komplett mit allen benötigten Anschlusskabeln jedoch ohne Paneel -Halterung oder ev. benötigte Verlängerungskabel geliefert. Die Montage ist sehr einfach und auch für einen Laien problemlos möglich.

**5 Lastendreirad Thunder NERO**
Das Elektro-Lastendreirad NERO Thunder ist optimal für jeden Betrieb. Der Alleskönner ist mit einem 600W Elektromotor und einer großen und kippbaren Ladefläche mit 300kg Zuladung ausgestattet. Die 45 Ah-Batterie ist in 6-8 Stunden voll aufgeladen und bietet eine Reichweite von ca. 50-80 km. Die Maximalgeschwindigkeit beträgt 25 km/h, weshalb das Gerät gem. aktuellen gesetzlichen Vorschriften (in Österreich) wie ein E-Fahrrad eingestuft wird. Neben der mechanischen Untersetzung bietet das Lastendreirad zudem einen Rückwärtsgang.
Best. Nr. 125294
















**1 Batterie Ladegerät CE-BC 2 M**
Intelligentes Allround Batterieladegerät mit mikroprozess Steuerung und mehrstufigem Ladezyklus, geeignet für Gel, AGM, wartungsfreie- und arme Blei-Säure-Batterien. Optimal auch für Saisonfahrzeuge, mit Winterlademodus für Außentemperaturen unter 5°C, inkl. vollisolierten Batterieklemmen, Aufhängeöse und LED Spannungs- und Ladefortschrittsanzeige. Netzanschluss 230V, Ladespannung 12V, Ladestrom 1-2A.
Best. Nr. 113802

**2 Batterieladegerät CE-BC 10M**
Mikroprozessorgesteuertes Ladegerät mit 2 - 10A Leistung. Geeignet für praktisch alle 12V Batterien von 3-200 Ah inkl.Gel, AGM und Wartungsfreie Blei-Säure. Batterien. Mit Erhaltungsladefunktion und LCD Anzeige in kompakter Bauform.
Best. Nr. 111635

**3 Batterieladegerät LG5**
Preiswertes Ladegerät für 12V Batterien. Ladespannung 5A. Manuelle Ladestromanzeige. Ideales Ladegerät für jeden PKW.
Best. Nr. 48144

**4 Batterie-Lade und Startgerät CE-BC 30M**
Intelligentes Batterieladegerät mit mehrstufigen Ladezyklus. Mikroprozessgesteuert und überwacht dadurch für nahezu alle Batteriearten wie Gel, AGM und wartungsfreie Blei-Säure-Batterien. Durch Erhaltungsladung optimal für Saisonfahrzeuge mit langen Standzeiten (Cabrio/Motorrad, Oldtimer usw.) geeignet. Die Spannung (12 V bzw. 24 V) zur Anpassung der Fahrzeugbatterie ist wählbar. Ladestrom 3 - 30 Amp. Fernstarteinrichtung für Starthilfe bis 100Amp (max. 5 s). Ideales Universalgerät für Motorrad, PKW oder klein LKW.
Best. Nr. 121105

**5 Batterie - Ladeautomat Eurocharge 120 Automatic**
Automat mit 3,5/7 A Ladeleistung, ideal für Batterien von 30-120 Ah. Auch für AGM und GEL Batterien geeignet, mit Erhaltungsladung für selten verwendete Batterien (Boote,...) - schonend und dauerhaft laden, auch über Monate idealen Ladezustand erhalten!
Best. Nr. 53639

**6 Batterielade-/startgeräte BC 30 E S**
Elektronisch geregeltes Lade-und Startgerät für alle gängigen Starterbatterien in KFZ-Bereich. Für Gel und AGM Batterien geeignet. Ladestärke in 2-Stufen (4 A oder 12 A) einstellbar, umschaltbar für 24 V Batterien. Durch elektronische Laderegelung auch für Erhaltungsladung (Saisonfahrzeuge, Rasentraktor usw.) geeignet. BOOST-Funktion mit 100 A als Starthilfe. Durch Wintermodus optimales Laden auch bei Temperaturen unter 0°C. Lieferung mit 1,5 m Ladekabel und Tragegriff.
Best. Nr. 116184



**7 Lade- und Startgerät Eurostart 451**
Sehr leichtes, flexibel einsetzbares Lade-Startgerät, Netzanschluss 230 Volt, geeignet für 12 und 24 Volt WET/PB Batterien, Ladestrom effektiv 30 A, max. 45 A, Anlassstrom 450 A - ideal für PKWs, max. Batteriekapazität 220 Ah, 6 Ladestufen + Starthilfe, mit Kabel-Aufbewahrungsfach, Gewicht 18 kg
Best. Nr. 59680

**8 Batterielade-Startgerät V 421C**
Preiswertes Lade-und Starthilfegerät für PKW, Klein LKW und Landmaschinen bis zu 800 Ah Batteriekapazität. Das Gerät ist für 12 und 24 Volt Batterien geeignet. Startleistung max. 390 A = Starthilfe (mit Vorladung) für 65 - 100 Ah Batterien. Ladestrom 60 Amp. Das Ladegerät ist fahrbar und kompakt (600x250x300mm HxBxL) und verfügt über einen 230 Volt Stromversorgung. Dadurch schnell einsetzbar. Länge der Ladekabel 2m. Lieferung inkl. 10 Stk. Ersatzsicherungen (10 A).
Best. Nr. 125179

**9 Lade und Starthilfegerät Eurostart 650**
Leistungsstarkes Start- und Ladegerät für 12 oder 24V Batterien. 6 Ladestufen und eine Startstufe für einfache Anpassung der Ladeleistung bis max. 60A. inkl. Starthilfe mit max. 620 A inkl. praktischer Fernstarteinrichtung über Kabel mit 5M länge. Für Benzin und kleiner Dieselmotore bis zu 350Ah Batterien. Durch massive Polklemmen und 25 mm² Lade-Startkabel ideal für den Einsatz in Gewerbe, Industrie oder Landwirtschaft. Maße: 320x487x745mm fahrbar, Gewicht ca. 31Kg
Best. Nr. 36035



















**1 Sandstrahlkabine SSK1**
Hochwertige, universell einsetzbare Sandstrahlkabine in Kompakt Format. Geeignet für verschiedene Strahlgüter, z.B: Quarz, Glaskugeln, Kunststoffkugeln,...) Ideal zum Reinigen, Entrosten oder zur Lackentfernung von Metallteilen aller Art. Die hochwertigen Latexhandschuhe sind fest mit dem Gehäuse verbunden, durch die Sichtscheibe optimale Sicht und Arbeitsschutz bei der Werkstückbearbeitung. Durch die Dichtungen an Deckel und Türrahmen staubfreies Arbeiten. Technische Daten: Volumen Arbeitskabine: 90 L, Luftverbrauch 200-350 L/min, Strahlmittel Kerngröße 0,42-0,125. Abmessungen: 580x480x300 mm (innen) / 590x489x490 mm (außen). Handloch Durchmesser 155 mm.
Best. Nr. 22484

**2 Teilewaschgerät Cleany**
Robuster Teilewascher mit klapparen Deckel. Wannengröße ca.75x50 cm. Füllinhalt ca. 20 Liter. Mit elektrischer Reinigungsmittelpumpe.
Best. Nr. 51617

**3 Teilewaschgerät 13l Poseidon**
Kompakter Teilewäscher mit 230 V Elektro Pumpe (Leistung 2,7 - 3,3 L/min) und 13 L Behälter. Inklusive flexiblem Metall Auslauf. Platzsparend zusammenklappbar - ideal für kleine Werkstätten !
Best. Nr. 108375

**4 Entfetter HF Plus 5 L**
Hochwertiger Entfetter, passend für Teilewaschgeräte, Zusammensetzung ph-neutral, damit für alle Oberflächen geeignet. Reiniger wird unverdünnt angewendet und kann mehrmals verwendet werden.
in der Schweiz nicht lieferbar














**5 Werkstattliegewagen VP-2**
Komfortabler Liegewagen mit 6 Rollen. Gesamthöhe nur 13 cm, Liegefläche 82x28 cm. Durch die klappbare Ausführung wenig Platzbedarf. Maße geklappt: 45x43x15 cm. Aktionsmodell nur kurze Zeit verfügbar.
Best. Nr. 119624

**6 Werkstattliegewagen/ Hocker**
Praktischer Montagewagen mit gepolsterter Liegefläche 1030x415x160 mm. Leichtes Rollen durch 6 Laufräder. Mit einem Griff wird aus dem Liegewagen ein praktischer Arbeitshocker. Gewicht nur 11,8 kg.
Best. Nr. 54970

**7 Montageroller**
Handliches und leichtes Rollbrett mit 130 kg Tragkraft. Komfortabel durch Kopfpolster und abgerundete Liegefläche. Maße: 115x1030x480 mm, Gewicht nur 5 kg.
Best. Nr. 63680

**8 Montagehocker MH1**
Fahrbarer Montagehocker mit höhenverstellbarer (440 - 530 mm) Sitzfläche. Tragfähigkeit 100 kg, Gewicht nur 5,7 kg, inkl. praktischer Werkzeugablage, Maße 380x380x440 mm.
Best. Nr. 79668

**9 Laufbühne Alu**
Sicherheits-Laufbühne mit rutschfestem Profil. Klappbar für geringen Platzbedarf, Maße 1000x300 mm (LxB) Höhe 480 mm. Belastbar bis 150 kg, Eigengewicht nur 7,4 kg. Die ideale Hilfe für Reparatur und Pflegearbeiten bei Vans, SUV und Geländewagen.
Best. Nr. 57838

**10 Scherenhubtischwagen 150 kg**
Dieser flexible Hubtisch ist ideal, um Ihre Produkte auf die gewünschte Höhe zu bringen. Der Tisch ist einfach durch die hydraulische Fußpumpe zu bedienen und ist mit zwei festen und zwei lenkbaren Rollen mit Bremsen ausgestattet. Hubkraft: 150 kg, min. Höhe: 265 mm / max. Höhe: 755 mm, Tischabmessung: 700x450 mm.
Best. Nr. 119723



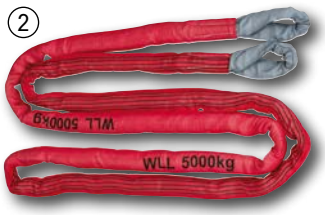








**1 Abschleppseil Super Stretch**
Hochelastisch, ruckfreies Anfahren, geringer Platzbedarf, Länge 4 m, Bruchlast 4000 kg, mit 2 stabilen Sicherheits-Karabinerhaken.
Best. Nr. 20922

**2 Abschleppseil**
Hochwertiges Abschleppseil mit einer Reißfestigkeit von 35000 kg. Nenntragefähigkeit 5000kg (Sicherheitsfaktor 7:1) Ideal zum Schleppen schwerer Fahrzeuge – zum Beispiel Traktoren, LkW's oder Baumaschinen. Robuste Ausführung mit verstärkten Schlaufen, inklusive Warnfähnchen.

| Länge (m) | Best. Nr. |
|---|---|
| 4 | 97712 |
| 6 | 97713 |

**3 Abschleppseil "Safety"**
Hochwertiges Abschleppseil mit 2 Lasthaken, Bruchlast 2500 kg, Länge 4 m.
Best. Nr. 27688

**4 Abschleppseil Stretch 2500/4**
Abschleppseil, 2500 kg, Länge: 4 Meter Stretch, hochelastisch, ruckfreies Anfahren durch eingewirkte Gummiexpander, beim Abschleppen kein Durchhängen des Seiles, mit 2 Karabinerhaken aus stabilem Stahl und 2 Scheuerschutzmanschetten, mit roter Sicherheitsfahne
Best. Nr. 29115

**5 Akku Stirnlampe Flex Wear mit Stirnband und Mützenhalterung**
Praktische Arbeitsleuchte mit zahlreichen Einsatzmöglichkeiten. In der Brust- oder Hosentasche mit dem eingebauten Clip, an der Mütze mit der speziellen Befestigungsvorrichtung oder als Stirnlampe am Stirnband. FLEX WEAR kann auch als Taschenlampe für Inspektionen verwendet oder mit dem eingebauten Magneten positioniert und befestigt werden, um Ihren Arbeitsbereich zu beleuchten. Leistung: 1,5W, Gewicht: 42 g, Maße: 89 x 26 x 21 mm, Leuchtdauer 4Std.
Best. Nr. 122454









TOPQUALITÄT



**8 Kraftstoffkanister aus PE**
Inkl. flexibles Auslaufrohr (transparent) mit integrierter Entlüftung. Verschlusskappe ist mit einem Fixierband gegen Verlust gesichert. Für flüssige Kraftstoffe geeignet. Robust und unempfindlich gegen Schlageinwirkung. Inhalt: 10L
Best. Nr. 14350

**6 Starterbooster NOCO GBX75 inkl. Ladegerät**
Leistungsstarker Startbooster mit max. 2500 A. 74 Wh Lithium Ionen Akku mit hoher Leistung für viele Jahre. Der Booster verfügt über eine Schnellladefunktion für leere Batterien. Die Starthilfe erfolgt über einen Knopf mit einer 60 Sec. Wirkzeit für den Startvorgang. Durch die kompakten Abmessungen: 214x137x64mm und das geringe Gewicht von nur 1,8kg jederzeit mobil einsetzbar. Durch den USB und USB-C Ausgang auch als Powerbank für Handy, Laptop usw. verwendbar. Ideal für PKW, kleiner LKW, Traktoren und sonstige Motoren bis zu 8,0 L Benzin oder 6,0L Diesel Hubraum geeignet. Ladezeit über 5W USB-C Kabel ca. 20 Std.
Best. Nr. 124902

**7 Starterbooster NOCO GB40 inkl. Ladegerät**
Startbooster und Powerbank für alle 12 Volt Akkus. Der NOBB40 verfügt über einen leistungsstarken Lith-Ionen-Akku der eine problemlose Starthilfe mit bis zu 1.000 A gewährleistet. <br>Bis zu 20 Startvorgänge mit einer Ladung. Sehr kompakte Bauweise 196x80x43 mm und geringes Gewicht: nur ca. 1,2 kg. Durch die zusätzlichen USB (5V, 2,1 A) und USB-Micro (5V, 2,1 A) Buchse auch perfekt als Powerbank für Handy, Laptop und dgl. geeignet. Ideal für Diesel oder Benzin PKW, Motorräder, Kleintraktoren usw. Ladezeit mit 2,1 A Ladegerät ca. 3 Std.
Best. Nr. 124903

**9 Universalleuchte LED, Li-Ion**
Mit schlanker Bauform und eingebautem Li-Ion Akku 3,7 V 2 Ah. Inklusive starkem Magnet und Kugelgelenk am Leuchtenfuß. Mit Batterie Lade-/ und Zustandsanzeige. Ladung über Micro USB Ladebuchse, Ladekabel im Lieferumfang enthalten. Leuchtstrom dimmbar 30-400 Lumen, Leuchtmittel COB LED 5W. Abmessung: 34x378 mm
Best. Nr. 108978

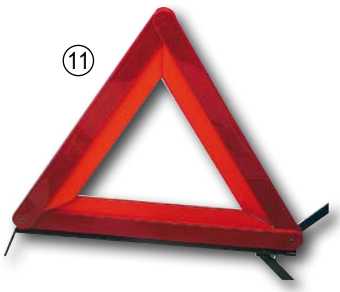

**11 Warndreieck, gemäß der neuesten Vorschrift**
Stabile, windfeste Ausführung mit Ständer und mit Köcher.
Best. Nr. 855



**10 Batterie-Starterkabel**
Unentbehrlich in jedem KFZ! Kupferkabel, Typ 16, Länge 2 m, bis max. 200 Amp., 2-farbige Ausführung.
Best. Nr. 10634

**Batterie-Starterkabel**
Typ 25, Länge 2,5 m, bis max. 300 Amp.
Best. Nr. 22289

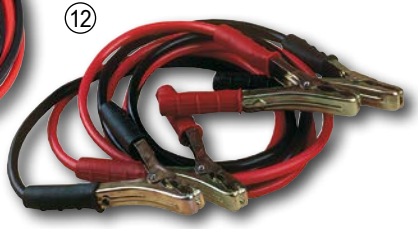

**12 Starterkabel Profi**
35 mm² Ø, Länge 3 m, ideal für Traktore und kleine LKWs.
Best. Nr. 8736

**Starterkabel Gewerbe**
50 mm² Ø, Länge 5 m, für Baumaschinen und große Schlepper.
Best. Nr. 64072



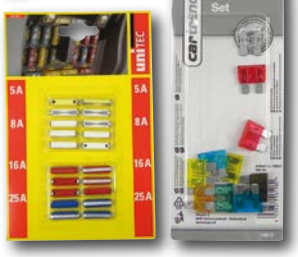


**13 KFZ Glühlampenbox 12V, H7**
Inhalt: 1x H7 12V 55 W PX26d1x W5W 12V W2, 1x9,5d1x P21W 12V BA 15s1x R5W 12V BA 15s1x C5W 12V SV 8,5-81x P21/5W 12V BAY 15dje 1x Sicherung 10, 15, 30 Amp
Best. Nr. 68633

**14 Auto-Sicherungen**
20 Stk., 5 Amp. - 25 Amp.
Best. Nr. 16883

**15 Flachsicherungen Set, 10-teilig**
Praktisches Sortiment aller wichtigen Flachstecksicherungen für den Einsatz z.b.im KFZ-Bereich. Inhalt: 1x5A, 1x7,5A, 2x10A, 2x15A, 2x20A, 1x25A und 1x30A Sicherung.
Best. Nr. 109865

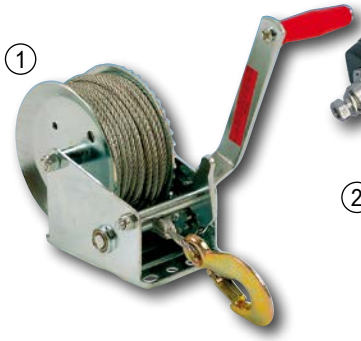
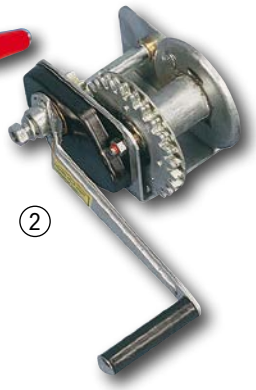





### 1 Handseilwinde
Einfache und robuste Ausführung mit 540 kg Zugkraft (bei rollender Last in der Ebene), komplett mit 10 m Seil und Sicherheitslasthaken.
Best. Nr. 34143

### 2 Sicherheitsseilwinde
Komplett verzinkt, mit automatischem Bremsmechanismus, mit amtlichem Prüfzeichen der Berufsgenossenschaften ausgezeichnet. Mit geringem Kraftaufwand leicht zu bedienen durch entsprechend gewählte Getriebe. Ohne Seil und Haken.

| Hebellänge (mm) | Übersetzung | Tragkraft (kg) | Best. Nr. | |
|---|---|---|---|---|
| 180 | 1:4 | 550 | 41309 | |
| 230 | 1:6 | 750 | 41319 | |
| 270 | 1:9,5 | 950 | 41332 | |

### 3 Handseilwinde Brano
Profi Sicherheitswinde mit automatischer Lastbremse. Seilwinde zum Ziehen oder Heben von Lasten. Komplett mit 10 m und Sicherheitslasthaken.

| Gewicht (kg) | Hubkraft (kg) | Ø Seil (mm) | Übersetzung | Best. Nr. | |
|---|---|---|---|---|---|
| 15,5 | 1000 | 8 | 1:6 | 60864 | |
| 8,5 | 500 | 5 | 1:8 | 60863 | |

### 4 Seil für Sicherheitswinde
Mit Haken und Spitze, Länge 20 m. Passend zu Sicherheitsseilwinden 41309, 41319 (Ø 5 mm) oder 41332 (Ø 7 mm)

| Ø Seil (mm) | Best. Nr. |
|---|---|
| 5 | 41354 |
| 7 | 41360 |

### 5 Seilzug Top 2 t
Praktischer Seilzug mit kompakter Abmessung. Ideal für Hebe-und Spannarbeiten. Seillänge 2,2 m Durchmesser 5,0 mm. Eigengewicht nur 3,2Kg
Best. Nr. 34

### Seilzug Profi
extra starke Ausführung, 2,5 m Seil, Kapazität 4 t
Best. Nr. 2711

### 6 Universal-Flaschenzug
Komplett mit 22m besten Polypropylenseil, vergütete Haken, je 4 Laufrollen 50 mm. 400 kg Traglast, Hebehöhe ca. 2,5 m.
Best. Nr. 9



NEU

### 7 Handseilwinde 720 kg 20 m Seil
Handseilwinde zum horizontalen Ziehen von Lasten. In verschiedensten Bereichen stromunabhängig einsetzbar wie z.B. in der Garage, im Garten, auf Anhängern oder in der Forst- und Landwirtschaft.
Best. Nr. 125188



### 8 Allzweckheber 2,8 t on Top
Superkraft und Sicherheit. Ein Gigant an Kraft im Heben, Ziehen, Schieben oder Spannen, 2,8 Tonnen Höchstleistung, Höhe 1,20 m, min. Hubhöhe min 125 mm, max. Hubhöhe 1030 mm. Eigengewicht nur 15 kg Wie praktisch er wirklich ist, werden Sie erst feststellen, wenn Sie Einen besitzen.
Best. Nr. 120174

### 9 Funk -PKW Winde
Praktische 12 V Winde mit einer Zugleistung bis 2500 kg. Komplett mit 10 m Seil (5,5 mm) und Haken. Extra langes Batterieanschlusskabel für einfache Stromversorgung. Betrieb über Bedienkabel oder über serienmäßige Funkfernsteuerung, dadurch ist ein optimales Arbeiten möglich. Zuggeschwindigkeit ca. 2 m/min. Lieferung komplett mit 2stk Fernbedienung und Umlenkrolle.
Best. Nr. 67769



### 10 PKW Seilwinde 12V
Mit dieser Winde können Lasten bis 2500 kg gezogen werden. Durch die mitgelieferte Adapterplatte ist ein variabler Einsatz an der Anhängekupplung oder am Abschlepphaken möglich. Die Bedienung erfolgt über eine 3 Meter lange Kabelfernsteuerung. Für den Einsatz ohne Strom ist die Winde zusätzlich mit einer Kurbel ausgestattet. Gewicht inkl. 10 m Seil und Lasthacken ca. 13 kg. Seil Ø 5 mm, Zuggeschwindigkeit ca. 2 m/min.
Best. Nr. 48106

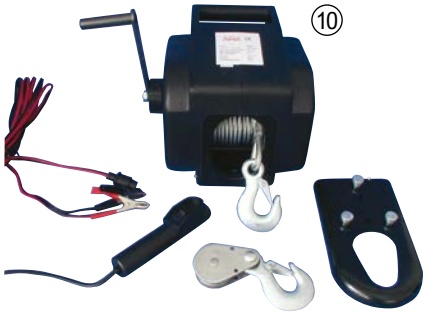

### 11 Rangierwagen 680 kg mechanisch
Praktische, mechanische Rangierhilfe, ideal auch bei beengten Platzverhältnissen. Mit dem Fußpedal wird der oder die Reifen des zu hebenden Fahrzeuges schnell und einfach angehoben, danach lässt sich dieses ohne Probleme in alle Richtungen beliebig verschieben.
Tragkraft 680 kg, Arbeitsbreite 320-640 mm.
Best. Nr. 112136



**1 Elektroseilwinde ESW 500**
Durch die einzigartige, automatische Seilführung werden Quetschungen und Druck verhindert und somit die Lebensdauer des Stahlseils erhöht. Mit dem Schnellkupplungssystem kann die Winde ohne aufwändige Montage sofort eingesetzt werden. Hubkraft 250 kg/500 kg (mit Umlenkrolle), Hubhöhe 15 m bzw. 30 m. Hubgeschwindigkeit max. 8 m/min, Seildurchmesser 4 mm, Stromanschluss 230 V / 50 Hz, Leistung 1000 Watt.
Hubkraft (kg): 250/500 kg
Ø Seil (mm): 4, 4
Best. Nr. 22624

**Elektroseilwinde ESW 800**
Hubkraft 400 kg/800 kg (mit Umlenkrolle), Hubhöhe 15 m bzw. 30 m. Hubgeschwindigkeit max. 8 m/min, Seildurchmesser 5 mm, Stromanschluss 230 V / 50 Hz, Leistung 1300 Watt.
Hubkraft (kg): 400/800 kg
Ø Seil (mm): 5, 5
Best. Nr. 22627

**2 Profi PKW-Winde Alpha 9.5**
Leistungsstarke 12 V Winde mit max. 4300 kg Zugkraft durch 3-Stufiges Planentengetriebe. Inkl. Stahlseil 9,2mm x 26 m und Sicherheitshaken sowie Kabelfernsteuerung 1,8m und Rollenseilfenster. Max. Zuggeschwindigkeit: 7m/min. Gewicht 37,1kg, Max. Leistungsaufnahme: 364 Amp, Maße 538x163x220mm.
Best. Nr. 59936

**3 Elektro-Seilzug 150/300 kg 230 V**
Universell einsetzbare Seilwinde mit handlicher Kabelfernsteuerung (1,5 m), Sicherheitslasthaken und Endabschalter.Preiswerte Ausführung für den gelegentlichen Einsatz. Tragfähigkeit (kg): 150/300
Motor: 550W/ 230V
Hubhöhe max. (mm): 1890
Hubgeschwindigkeit in m/min: 8/4
Best. Nr. 119983

**Elektro-Seilzug 300/600 kg 230 V**
Tragfähigkeit (kg): 300/600
Motor: 1050 W/230 V
Hubhöhe max. (mm): 1890
Hubgeschwindigkeit in m/min: 8/4
Best. Nr. 119984

**Elektro-Seilzug 500/990 kg 230 V**
Tragfähigkeit (kg): 500/990
Motor: 1600W/ 230V
Hubhöhe max. (mm): 1890
Hubgeschwindigkeit in m/min: 8/4
Best. Nr. 119986

**4 Elektro-Funk Seilwinde FS 450/900**
Elektrische Seilwinde mit max. 450 kg Hubkraft bzw. 900 kg mit serienmäßiger Umlenkrolle. Durch die kompakte Bauweise und die praktische Funk-Fernsteuerung ist diese Winde einfach zu montieren und universell einsetzbar. Hubhöhe max 12 m bzw. 6 m mit Umlenkrolle, Motor 1600 Watt/230 Volt.
Best. Nr. 117959

**5 Ladekran 900 kg**
Robuster Minikran für max 900 kg Tragkraft. Hubhöhe max. 1290 mm, 360° schwenkbar, Lastarm klapp-und verstellbar von 870 - 1290 mm. Zur raschen und einfachen Selbstmontage an Pick-Up, Hängern oder stationär.
Best. Nr. 70540



















**6 Laufkatze 1 t für Seilzüge**
Elektrische Laufkatze, passend zu vielen E-Seilzügen, für H- und I-Träger geeignet, Einstellbereich 68-110mm. Mit Universalplatten zur Befestigung von verschiedenen Hebemitteln. Inklusive Abstandhaltern um ein anfahren an die Wand zu vermeiden. Tragfähigkeit bis 1.000 kg, Leistung 200 W, Geschwindigkeit 16m/min, Kabellänge Anschlusskabel 550 mm, Steuerleitung Länge 1500 mm.
Best. Nr. 109451

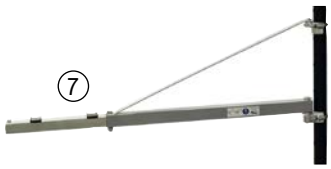


**7 Schwenkarm für Elektro-Seilzüge**
Dieser ausziehbare Schwenkarm ist unverzichtbar beim Einsatz eines Elektro-Hebezeugs in Werkstatt, Garage oder Lager.Geeignet für Artikel: FA119983, FA119984 und FA119986
Best. Nr. 120705
















**1 Stirnradflaschenzug 1 t**
Kompakter Kettenzug mit 1000 kg Tragkraft. Länge Lastkette/Hub 3 Meter, Länge der Bedienkette 2,5 Meter. Eigengewicht: ca. 10,7 kg
Best. Nr. 17080

**Stirnradflaschenzug 2 t**
Stabiler Kettenzug mit max. 2000 kg Tragkraft. Länge Lastkette/Hub 3 Meter, Länge der Bedienkette 2,5 Meter. Eigengewicht: ca. 16,5 kg
Best. Nr. 17084

**2 Hebelzug 1,5 t 1500 mm Hub**
Robuster Kettenzug mit max. 1,5 t Tragkraft. Hubhöhe 1500 mm. Sicherer Halt durch Lastdruckbremse und drehbare Sicherheitslasthaken. Schnelles durchziehen der Kette durch Kettenfreilaufschaltung.
Eigengewicht: nur 10,8 kg.
Best. Nr. 124455

**3 Hebelzug 250 kg 1,5 m Automatik**
Mit automatischer Lastdruckbremse und Gehäuse aus Ganzstahl in kompakter Bauweise, mit kurzen, verstärktem Handhebel und Freilaufschaltung zum schnellen Durchziehen der unbelasteten hochfesten Kette. Ratschenhebel in jeder Lage im Eingriff. Trag- und Lasthaken mit Sicherheitsbügel. Gewicht nur 2,5 kg. Ideal für Montagearbeiten - leicht zu bedienen und zu verstauen! Hubhöhe 1,5 m, Tragfähigkeit 250 kg.
Best. Nr. 121111

**4 Elektro-Kettenzug EKZT 301-1**
Preiswerter Kettenzug mit 300 kg Tragkraft und 3 m Hubhöhe. Mit Endabschalter, Überlastsicherung (Rutschkupplung) und Aufhängehaken. Hubgeschwindigkeit 3 m/min, Stromanschluss 230 V, Gewicht 14,3 kg.
Best. Nr. 104358

**Elektro-Kettenzug EKZT 501-1**
Wie oben, jedoch mit 500 kg Tragkraft und 18,5 kg Eigengewicht.
Best. Nr. 104359

**E-Kettenzüge mit größeren Hubhöhen und anderen Nutzlasten sind auf Anfrage lieferbar! Wir machen Dir gerne ein Angebot!**

**5 Elektro-Kettenzug EKZT 5-1**
Universell einsetzbarer Kettenzug mit Siemens Elektrik und idealem Preis - Leistungsverhältnis. Aufhängung mittels Traghaken, Überlastsicherung durch Rutschkupplung. Inklusive Kettenspeicher, Endabschalter und Bedienflasche integriert. Hubhöhe 6 m, 1 Strang, 400 V, Maße 636x276x410 (LxBxH), Gewicht 49 kg Tragkraft 500 kg.
Best. Nr. 100624

**Elektro-Kettenzug EKZT 10-1**
Wie oben, jedoch mit 1000 kg Tragkraft, Gewicht 54,3 kg, Maße 636x272x460 mm (LxBxH)
Best. Nr. 100622

**Elektro-Kettenzug EKZT 20-1**
Wie oben, jedoch mit 2 Strang Kette, Maße 636x176x650 mm (LxBxH), Gewicht 68,5 kg, Tragkraft 2000 kg.
Best. Nr. 100625




**6 Elektrofahrwerk EFW 1-1**
E-Fahrwerk mit 1000 kg Tragkraft und 1 Fahrgeschwindigkeit (13,5 m/min). Anschluss über Bedienflasche des Kettenzuges. Für Trägerflanschbreite 74-180 mm, Anschluss 400 V, Maße 715x340x260 mm (LxBxH), Gewicht 26 kg.
Best. Nr. 100623




**8 Unterflansch-Laufkatze mit Rollfahrwerk**
Ohne Antrieb, über Gewinde auf Trägerbreite einstellbar.

| Gewicht (kg) | Trägerbreite (mm) | Best. Nr. |
|---|---|---|
| 9,4 | 80-146 | 42781 |
| 11,40 | 80-168 | 42782 |

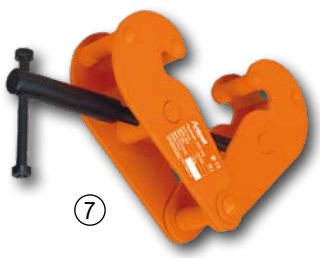


**7 Trägerklemme 1.000 kg**
Länge (mm): 175
Gewicht (kg): 3,8
Breite (mm): 64
Höhe (mm): 230
Trägerbreite (mm): 75-220
Best. Nr. 100920

**Trägerklemme 2.000 kg**
Länge (mm): 175
Gewicht (kg): 4,6
Breite (mm): 74
Höhe (mm): 230
Trägerbreite (mm): 75-220
Best. Nr. 100921




**9 Elektro-Kettenzug EKZT 250-1**
Leichter und kompakter Kettenzug mit 250kg Tragkraft und nur 10,5k Gewicht. Einfache Montage durch den drehbaren Lasthaken, Lastkette 4,0x12mm mit 3Meter länge und Sicherheitslasthaken. Einfache Bedienung durch die Steuereinheit mit 6m Kabellänge, Motor mit 230Volt, Hubgeschwindigkeit 3m/min, Maße: 350x380x200mm. Komplett mit Kettenspeicher.
Best. Nr. 127558

**Elektro-Kettenzug EKZT 500-1**
Leichter aber kräftiger Kettenzug mit max.500kg Hubkraft. Lastkette mit 5,0x15mm und 3 M Hub, Steuereinheit mit 6m Kabellänge, einfache Montage mit drehbaren Traghaken, Maße 395x430x220mm, Gewicht nur 13,5g. Hubgeschwindigkeit 4m/min. Komplett mit Kettenspeicher und Sicherheits-Lasthaken.
Best. Nr. 127566

## 1 Zahnstangenwinde mit fester Klaue

Robuste Bauart zum Heben von Lasten aller Arten, Ritzel und Präzisions-Zahnstange aus Stahl geschmiedet. Klappbare Sicherheitskurbel mit zwei Sperrklinken. Geringer Kraftaufwand durch optimale Übersetzung. Geringes Gewicht, 100% Hubkraft am Horn, 70% auf der Klaue.

| Gewicht (kg) | Hub (mm) | Typ | Hubkraft (t) | Bauhöhe (mm) | Hubkraft an der Klaue (t) | Best. Nr. | |
|---|---|---|---|---|---|---|---|
| 15 | 345 | 15-00 | 2,5 | 735 | 1,75 | 41373 | |
| 22 | 360 | 15-00 | 5 | 765 | 3,5 | 41377 | |
| 90 | 300 | Z-23 | 20 | 960 | 14,0 | 41387 | |
| 65 | 320 | 15-01 | 16 | 900 | 11,0 | 41383 | |
| 38 | 345 | 15-01 | 10 | 770 | 7,0 | 41381 | |

## 2 Zahnstangenwinde mit verstellbarer Klaue und Ratschenkurbel

Ausführung wie oben jedoch mit 7-fach höhenverstellbarer Klaue, Hub voll nutzbar.

| Gewicht (kg) | Hub (mm) | Typ | Hubkraft (t) | Bauhöhe (mm) | Hubkraft an der Klaue (t) | Best. Nr. | |
|---|---|---|---|---|---|---|---|
| 15 | 345 mm | 15-00 | 2,5 | 750 | 1,75 | 41401 | |
| 25 | 360 mm | 15-00 | 5 | 780 | 3,5 | 41402 | |

## 3 Seilheber

Zum Ziehen, Spannen, Heben und Verzurren von Lasten. Für unbegrenzte Seillängen, robustes Stahlgehäuse - jedoch geringes Gewicht, Überlastschutz durch Scherstifte, ruckfreies Heben und Senken von Lasten möglich. Greifhaken aus Edelstahl. Europäisches Qualitätsprodukt!

| Gewicht (kg) | Ø Seil (mm) | Typ | Hubkraft (kg) | Betätigungs-kraft (N) | Best. Nr. | |
|---|---|---|---|---|---|---|
| 12 | 8 | 30-10 | 800 kg | 250 | 41030 | |
| 23 | 11 | 30-00 | 1600 kg | 450 | 41031 | |
| 35 | 16 | 30-11 | 3200 kg | 750 | 41032 | |

## 4 Seil passend zu Seilheber

Mit Hand-Haspel und Haken, 5-fache Bruchsicherheit.

| Gewicht (kg) | Ø Seil (mm) | passend zu | Best. Nr. | |
|---|---|---|---|---|
| 12 | 11 | Seilheber 1600 kg | 41389 | |
| 6,4 | 8 | Seilheber 800 kg | 41388 | |

## 5 Planetflaschenzug

geschlossenes Gehäuse, hohe Hubgeschwindigkeit, selbstschmierende Kugellager, geprüft mit 50 % Überlast. Lastkette verzinkt mit zusätzlichem Oberflächenschutz für Außenbereich. Durch das 2-stufige Planetengetriebe ist ein leichtgängiges Heben und Senken gewährleistet.

| Gewicht (kg) | Hub (mm) | Hubkraft (kg) | Lastkette | Best. Nr. | |
|---|---|---|---|---|---|
| 15 | 6000 | 1000 kg | 7x21 | 67014 | |
| 14 | 3000 | 1000 kg | 7x21 | 41233 | |
| 25 | 3000 | 1600 kg | 9x21 | 41235 | |
| 38 | 3000 | 3200 kg | 11x31 | 41236 | |
| 10 | 3000 | 500 kg | 5x15 | 41231 | |
| 4,8 | 3000 | 250 kg | 3,1x9,3 | 41222 | |
| 16 | 5000 | 1000 kg | 7x21 | 70941 | |
| 47 | 6000 | 3200 kg | 11x31 | 69760 | |
| 13,8 | 7000 | 500 kg | 5x15 | 70418 | |
| 17 | 7000 | 1000 kg | 7x21 | 41196 | |
| 11 | 5000 | 500 kg | 5x15 | 77709 | |
| 29 | 5000 | 1600 kg | 9x21 | 77710 | |
| 32,5 | 7000 | 1600 kg | 9x21 | 77711 | |

## 6 Ratschenzug mit Rundgliederkette

Hochwertiger Ratschenzug mit lastunabhängiger Lamellen-Rücklaufsicherung.

| Gewicht (kg) | Hub (mm) | Bauhöhe | Hubkraft (kg) | Best. Nr. | |
|---|---|---|---|---|---|
| 15,5 | 1500 mm | 380 mm | 1600 kg | 41201 | |
| 8,1 | 1500 mm | 327 mm | 800 kg | 41184 | |
| 19,1 | 3000 mm | 380 mm | 1600 kg | 41214 | |
| 26 | 3000 mm | 417 mm | 3200 kg | 41216 | |
| 9,7 | 3000 mm | 327 mm | 800 kg | 41210 | |




## 7 Laufkatze mit Haspelfahrwerk Z420

Hochwertige Laufkatze in Industriequalität, mit handbedientem Fahrwerk und Sicherheitsstoßdämpfern. Einfach zu bedienen, sehr wartungsarm und flexibel einsetzbar. Für alle genormten Träger IPE / HEA / HEB / HEM. Mit Kettenlänge 3 m, Sonderlängen bis 12 m auf Anfrage. Leichte, aber dennoch höchst robuste Ausführung.

| Länge (mm) | Breite (mm) | Höhe (mm) | Tragfähigkeit (kg) | Trägerbreite (mm) | Best. Nr. | |
|---|---|---|---|---|---|---|
| 245 | 286 | 209 | 1000 | 50-226 | 113341 | |
| 350 | 324 | 269 | 1600 | 58-226 | 113346 | |
| 435 | 340 | 309 | 3200 | 82-226 | 113347 | |
| 505 | 364 | 391 | 5000 | 90-226 | 113349 | |

## ② Leicht und kompakt!













**1 Rangierwagenheber OMEGA 3000 kg**
Robuster Kompakt Rangier-Wagenheber mit Tragkraft bis zu 3.000 kg. Sehr hochwertige Ausführung für lange Lebensdauer. Hubbereich von 140 mm bis 558 mm. Gesamtlänge 1320 mm, (Hub-) Tellerdurchmesser 125 mm. Gewicht nur 39,8 kg.
Best. Nr. 101913

**2 Wagenheber 1,5 t Alu**
Praktischer Wagenheber mit 1,5 t Hubkraft. Hubweg: 270 mm, Hubhöhe: 358 mm. Durch die geringe Höhe von nur 88 mm für praktisch alle Fahrzeuge verwendbar. Hochwertiges Pumpwerk mit Schnellhub und Sicherheits-Überlastventil. Durch das geringe Gewicht von nur 14,3 kg und die kompakten Abmessungen (554x247x15 mm) geringer Platzbedarf bei der Arbeit oder beim Abstellen.
Best. Nr. 124754

**3 Rangierwagenheber 3 t JG30N**
Robuster Wagenheber mit 3 t Hubkraft. Sehr sauber und stabil verarbeitet: 29,5 kg Eigengewicht. Hub: 125 mm min bis max. 455 mm. Länge Pumpenstange: 990 mm. Schnellhub durch Doppelhubzylinder. Einfaches Absenken über Griffstange. Mit praktischer Kleinteilablage und Drehteller.
Best. Nr. 126385

**4 Rangierwagenheber 2,5 t Aluminium**
Dieser professionelle Rangierwagenheber hat aufgrund eines Doppelpumpensystems eine höhere Hubgeschwindigkeit als der herkömmliche Rangierwagenheber. Hebelast: 2,5 t, min. Höhe: 100 mm, max. Höhe: 465 mm
Best. Nr. 120482

**5 Wagenheber 2 t Flach**
KFZ-Wagenheber mit 2 t Hubkraft und einer Hubhöhe von 505 mm. Durch die sehr geringe Unterfahrhöhe von nur 75 mm ist der Werkstatt-Wagenheber besonders für tiefergelegte oder mit Spoiler versehene Fahrzeuge geeignet. Abmessung: 740x350x150 mm, Eigengewicht: ca. 32 kg.
Best. Nr. 124755

**6 Rangierwagenheber 2 t**
Fahrbar, Hubhöhe max. 320 mm, max. Hubkraft 2 t.
Best. Nr. 14330



**7 Scherenheber**
Ein Wagenheber mit kleiner Anfangs- und großer Hubendhöhe 90-315 mm, Kapazität max. 1000 kg.
Best. Nr. 28





**8 Stempelwagenheber Mammuth 50 t**
Sehr robuster Wagenheber mit 50t Hubkraft für den Einsatz in Gewerbe, LKW- Bereich oder der Landwirtschaft. Technische Daten: Höhe min. 265 mm, Hub: 168 mm, Gesamthöhe max. 433 mm, Durch das geringe Gewicht von 25 kg auch für Pannendienst ideal einsetzbar.
Best. Nr. 116249

**9 Wagenheber mit Sicherheitsventil**
Wagenheber mit seitlichem Bügelgriff für einfache Handhabung und Transport. Stabile Ausführung, inklusive Handhebel und Sicherheitsventil. Höhe: min Höhe Kolben, max. Höhe hydraulischer Stempel

| Hubkraft (t) | Hub (mm) | Höhe max (mm) | Höhe min (mm) | Best. Nr. | |
|---|---|---|---|---|---|
| 2 | 116 | 339 | 175 | 12453 | |
| 3 | 118 | 372 | 194 | 99417 | |
| 5 | 125 | 402 | 207 | 12455 | |
| 8 | 145 | 450 | 225 | 23 | |
| 12 | 155 | 465 | 230 | 25 | |
| 20 | 200 | 435 | 235 | 26 | |



**10 Unterstellböcke klappbar 3 t per Paar**
Klappbare Unterstellböcke mit 3 t Tragkraft. Große Standfläche 240x240 mm für sicheren Stand. Höhe min. 285 mm, Höhe max. 400 mm. Lieferung per Paar.
Best. Nr. 124456

**11 Unterstellbock**

| Modell | Höhe max (mm) | Höhe min (mm) | Best. Nr. | |
|---|---|---|---|---|
| U3 | 425 | 288 | 40870 | |
| U6 | 605 | 395 | 40871 | |
| U12 | 720 | 465 | 40872 | |

**1 Wagenheber 5 T**
Spezial Rangierwagenheber mit Fußpedal zum Heben mit Schnellhub, besonders lange Bauform sorgt für extra Stabilität, zusätzliches Fußpedal zum Heben mit Schnellhub, robuste Konstruktion. Last- und Lenkrollen aus Stahl, bei Beladung langsames und sicheres Absenken dank großem Auflageteller, Ventilsteuerung über innenliegendem Gestänge mit Drehknopf, gummibeschichteter T-Griff für leichtes Rangieren. Hub: 535 mm, Tragkraft: 5 t, Endhöhe(n): 685 mm. Eigengewicht: 89 Kg.
Best. Nr. 128328

+ Punkte

1

NEU



**2 Wagenheber 3 T Silent**
Sicheres und leichtes Anheben der Last dank zweiteiligem Pumphebel mit Gummigriff, extra breite Fläche des Auflagetellers, Ventilsteuerung über drehbaren Pumphebel, weniger Pumpvorgänge bis zur maximalen Endhöhe durch Doppelkolben. Tragkraft: 3 t, Hub: 340 mm, Endhöhe: 460 mm. Gewicht: ca. 32 kg. Durch Rollen aus Polyurethan wesentlich leiser und bodenschonender als Heber mit Stahlrollen.
Best. Nr. 128331

2



**3 Auffahrrampen, 1 Paar**
Ideal zum schnellen Autocheck, zur Autopräsentation. max. Belastung 2000 kg per Paar, max. Reifenbreite 210 mm, Höhe 260 mm, Länge 840 mm. TÜV/GS geprüft
Best. Nr. 46846

3



4



**4 Klappbock, höhenverstellbar**
Dieser höhenverstellbare Klappbock aus massiven, lackiertem Vierkantstahlrohr ist sehr platzsparend zusammenklappbar. Der integrierte Sicherheitsverschluss verhindert ein unbeabsichtigtes Einfahren des Auflagebalkens. 68 cm breiter Auflagebalken mit ausklappbarer Abrutschsicherung. Gewicht ca. 6,35 kg.
Best. Nr. 121366

**5 Multifunktionstisch MWB 100**
Mobile Werkbank für den universellen Einsatz. Schneller Auf-und Abbau durch klappbare, höhenverstellbare Standbeine. Leicht zu transportieren ( nur 22 Kg), Tragkraft 120 Kg, MDF-Tischplatte mit 960x710x20 mm und 20 mm Lochrastung. Umlaufende V-Nut für geeignete Zwingen, Maße: zusammengeklappt: 750x1000x88,5 mm, aufgebaut: 750x1000x1000 mm. Lieferung mit 2 x Einhandzwingen, 4 x Bankhaken und 2 x Eckverbinder.
Best. Nr. 128499

6

NEU



5




7

NEU



**6 Portalkran mobil PK1 1T.**
Mit maximal einer Tonne Tragkraft. Geeignet zum Be- und Entladen, für Montage-, Reparatur- oder Lagerarbeiten auf ebenen und glatten Böden. Leichtes Verfahren durch vier Lenkrollen mit Feststellbremsen, einfache und sichere Höhenverstellung in unbelastetem Zustand über Hebel und zwei Sicherungsbolzen je Trägerstütze, stabiler Stand und robuste, verwindungssteife Bauweise durch zusätzliche Querverstrebungen, Tragkraft: 1 T. Hubhöhe min.: 2200 mm, Hubhöhe max.: 3600 mm, Lichte Breite: 2400 mm, Abmessungen I-Träger: 74 x 120 mm. Lieferung ohne Hubgerät.
Best. Nr. 120528

**7 Wagenheber Hydro-Pneumatisch 30/15 T**
Sehr kompakter 2-stufiger Rangierwagenheber mit 30 T Hubkraft in Stufe 1 bzw. 15T in Stufe 2. Durch die kompakte Bauform und das geringe Gewicht von nur 24 Kg auch ideal vor Ort (Reifenpanne) einsetzbar, spart aber natürlich auch Platz in der Werkstatt. Hydro-pneumatischer Antrieb über jeden handelsüblichen Kompressor/Druckluftanlage. Hartverchromter Zylinder und hochwertige Dichtungen für lange Lebensdauer. Technische Daten: Tragfähigkeit 30/15 T, Mindesthöhe 145 mm, Max Höhe inkl. Aufsätze: 415 mm, Hub 1: 80 mm, Hub 2: 70 mm. Gesamtlänge mit geklappten Griff nur 485 mm.
Best. Nr. 128297

**1 Gabelhubwagen Elmag HW 2500**
Praktischer Palettenhubwagen mit 2500 kg Hubkraft. Ruhiger Lauf durch Gummi-Lenkrollen und Polyurethan-Tandemrollen. Schnellhub-Pumpwerk für effizientes Arbeiten. Gabellänge: 1.150 mm, Hubhöhe max. 200 mm, Eigengewicht: ca. 65 kg. Ideal für den universellen Einsatz.
Best. Nr. 128593




**2 Paletten Hubwagen Lifter 2500**
Hochwertiger Hubwagen aus europäischer Produktion. Hubkraft max. 2500 kg, Gabel 1150 mm. Ruhiger und leichter Lauf durch hochwertige Aluminium-Lenkrollen mit Gummiauflage und PU-Tandemlaufwerk vorne. Leichtes Ein-und Überfahren von Hindernissen (Querholz) durch Einlaufrollen an der Gabel. Hochwertiges Pumpwerk mit leichter Betätigung auch bei Last und gummierter Fahrgriff für komfortables Arbeiten.
Best. Nr. 76092

**3 Deichselstapler GHHW1000**
Praktischer Hochhubwagen mit 1 t Hubkraft. Ideal für kleiner Stapelarbeiten oder das Be-und Entladen von Fahrzeugen. Durch mechanische Betätigung nahezu Wartungsfrei und sehr Langlebig. Durch kugelgelagerte, drehbare Hinterräder leichtes Rangieren. Heben auch mit praktischen Fußhebel möglich. Hubhöhe max. 1.600 mm, Gewicht ca.230 kg, Gesamthöhe unter 2 Meter (1980 mm).
Best. Nr. 74894




**4 Radmontagehilfe BS 50**
Praktisches Hilfsmittel zur einfachen und sicheren Montage von großen und schwereren Räder, ermöglicht ein einfaches anheben und drehen des Rades. Für Räder bis max. 70 kg. Rollenabstand ca. 50 cm.
Best. Nr. 124830




**5 Werkstattkran 1000 kg klappbar**
Dieser Werkstattkran eignet sich hervorragend zum (De-)Montieren von Motorblöcken, wird aber auch häufig zum Heben und Bewegen anderer schwerer Gegenstände verwendet. Der Arm des Krans kann in vier verschiedenen Positionen arretiert werden: 250 kg, 500 kg, 750 kg und 1000 kg. Hubhöhe von 2120 mm (250 kg) bis 1920 mm (1.000 kg). Standfläche ca: 1540x1040x1400 mm LxBxH, Stellfläche geklappt ca. 49x46 cm. Gewicht 66 kg.
Best. Nr. 120114




**7 Reifenmontage-Gerät Bead Split**
Praktisches Gerät für das Lösen des Reifens von der Felge bei manueller Reifenmontage. Unentbehrliche Hilfe bei größeren Reifen an Bau-oder Landmaschinen. Bis zu 10 Tonnen Druckkraft.
Best. Nr. 102837

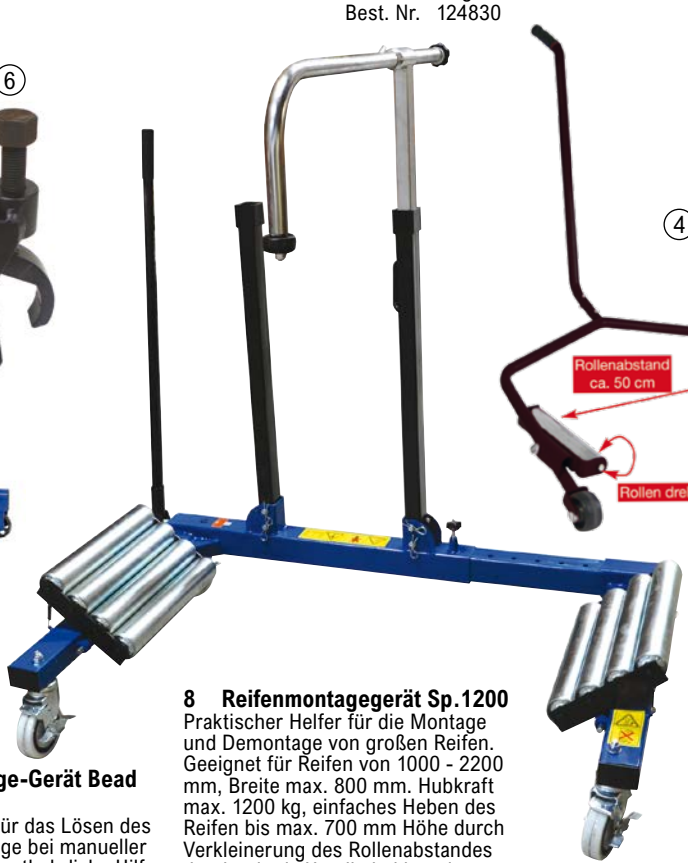




**8 Reifenmontagegerät Sp.1200**
Praktischer Helfer für die Montage und Demontage von großen Reifen. Geeignet für Reifen von 1000 - 2200 mm, Breite max. 800 mm. Hubkraft max. 1200 kg, einfaches Heben des Reifen bis max. 700 mm Höhe durch Verkleinerung des Rollenabstandes durch mittels Handhebel betätigtem Hydraulikzylinder. Eigengewicht ca. 150 kg.
Best. Nr. 120934

+ Punkte

**1 Motorradhebebühne VP 370**
Preiswerte Hebebühne mit max. 360 kg Hubkraft. Hydraulische Fußpumpe für raschen Hub bis max. 780 mm Höhe. Plattformgröße 2200x480 mm, Mindesthöhe 220 mm. Komplett mit Klemmvorrichtung und Fahrwerk. Eigengewicht ca. 100Kg. Ideal für den anspruchsvollen Hobbyschrauber.
Best. Nr. 69005




**2 Motorradhebebühne 450 kg Parallelogramm**
Praktische Motorradhebebühne mit hydraulischer Fußpumpe und einer Tragkraft von 450 kg. Für alle handelsüblichen Motorräder geeignet. Inklusive Radhalterung und praktischer Rampe. Ein Teil der Plattform kann für Arbeiten schnell und einfach entfernt werden. Tragkraft 450 kg. Minimale Höhe 175 mm. Maximale Höhe 750 mm. Plattformgröße 2200x680 mm, Rampengröße 650x680 mm, Gewicht 130 kg
Best. Nr. 105347




**3 Werkstattpresse 30 t mit Fußpedal**
Die WPP 30 EF ist eine robuste Presse mit konventioneller Ausstattung. Sie hat eine maximale Druckkraft von 30 Tonnen und ist ideal für den Einsatz in Werkstätten, Industrie und Landwirtschaft. Die Presse ist einfach zu bedienen und verfügt über eine Reihe von Sicherheitsfunktionen. Sie ist auch mit einem Manometer ausgestattet, so dass der Druck jederzeit kontrolliert werden kann. Die WPP 30 EF ist eine zuverlässige und vielseitige Presse, die für eine Vielzahl von Anwendungen geeignet ist. Technische Daten: Druckkraft 30 t, Hubweg 150 mm, Maße: 795x700x1830 mm, LxBxH, Gewicht: 167 kg, Lichte Weite: 535 mm.
Best. Nr. 122945

**4 Werkstattpresse 20 t SP20XH**
Praktische Werkstattpresse mit 20 t Druckkraft. Ideal für den universellen Einsatz wie Einpressen von Wellen, Ausdrücken von Lager, Biegen von Rohre und Wellen uvm. Die Presse hat einen verschweißten massiven Rahmen und 2 Stk Pressblöcke mit V-Auflage. Durch das große Manometer ist der Pressdruck jederzeit leicht ablesbar. Durch die 2-stufige Hydraulikeinheit ist ein großer Hub und damit ein schnelles Arbeiten bei geringen Druck sowie ein geringer Hub bei hohen Druck für präzises Arbeiten möglich. Technische Daten: Maße: 1830 (inkl Manometer/1602 ohne) x 850x 540 mm, HxBxT, Durchgang: 540 mm, Auflagetiefe: 134 mm, Zylinderhub: 180 mm, Eigengewicht: 370 kg
Best. Nr. 123017





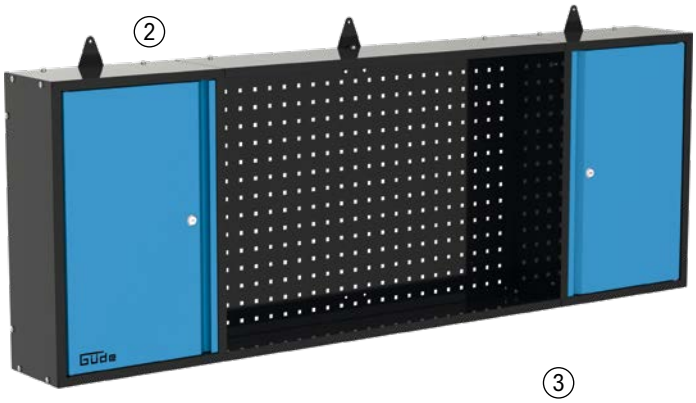







**1 Wandschrank Güde 1200/1**
Hängeschrank in verschweißte Ganzstahlkonstruktion, pulverbeschichtet und im Rundkanten-Design. Aus der Black Line-Profi Serie. Dieser Wandschrank bietet großzügigen Stauraum für Arbeitsmaterialien und Werkzeuge aller Art. 6 Fachböden, Stanzung: 10 x 10 mm, Anzahl der Türen: 2 Stk., separat abschließbar, Tiefe: 210 mm, Breite: 1.190 mm, Höhe: 600 mm.
Best. Nr. 128308

**2 Wandschrank Güde GWS 2T/L XL**
Großer 2-türige Hängeschrank mit praktisch integrierter Lochwand und 2 absperrbaren Türen inkl. höhenverstellbarem Fachboden. Hergestellt aus pulverbeschichteten Stahlblech. Tragfähigkeit des Fachbodens: 8 kg. Lochsystem: 10x10 quadrat. Tiefe: 200 mm. Breite: 1.709 mm. Höhe: 600 mm. Perfekt in Kombination mit passender (128312) Werkbank. Lieferung erfolgt unmontiert.
Best. Nr. 128309

**3 Werkbank GW6/XL**
Deine Werkbank, die durch ihre stabile Konstruktion, eine einfache Montage und diverse Ausführungen besticht. Die höhenverstellbare Füße bieten eine einfache Möglichkeit zur Feinjustierung. Robuste Arbeitsplatte aus Gummibaum-Holz, Vollauszug der Schubladen, kugelgelagert, Belastbarkeit 30 kg. Abschließbare Türen inkl. Ersatzschlüssel, feuchtigkeitsbeständig und pflegeleicht. 6 Schubladen. Arbeitshöhe: 850-885 mm durch Nivellierfüße. Breite Arbeitsplatte: 1709 mm. Tiefe Arbeitsplatte: 600 mm. Stärke Arbeitsplatte: 30 mm. Lieferung unmontiert mit geteilter Arbeitsplatte.
Best. Nr. 128312

**4 Werkzeugschrank GWS**
Der 2-türige Flügeltürenschrank GWS von Güde ist der ideale Stauraum für Ihre Werkstatt. Mit seinen Maßen von 85x40x185 cm bietet er viel Platz für Werkzeuge, Materialien und Zubehör. 2 Türen mit Zentralverriegelung, 4 Fachböden, hochwertig verzinkt (höhenverstellbar in 35 mm Schritten), schnelle Montage, 2-fach Verriegelung. Max. Tragkraft der Fachböden: je 30 kg, pulverbeschichtetes Stahlblech, Lieferung erfolgt unmontiert
Best. Nr. 123862

**5 Werkzeugschrank Güde TYP B Black Line**
Ideal für Werkstätten, Garagen usw. Zylinderschloss mit 2-fach Verriegelung sowie innenliegenden Scharnieren und Schließgestänge, hochwertig und robust - ausgelegt für eine Jahrzehnte lange Nutzung, Metallkorpus mit Metallsockel, verschweißte Ganzstahlkonstruktion im Rundkantendesign, pulverbeschichtet in schwarz, seidenmatt, wird natürlich komplett montiert geliefert. Hergestellt in der EU steht die Profi Linie für höchsten Qualitätsstandard. 4 Fachböden, LxB: 780 x 380 mm, Tragfähigkeit Fachboden: 50 kg, 2 Tiefe: 380 mm, Breite: 790 mm, Höhe: 1.930 mm, Maße: Schrank: L x B x H: 79 x 38 x 193 cm.
Best. Nr. 128307

**6 Werkbank P 1200 SLT Black Line**
Eine verschweißte Ganzstahlkonstruktion mit extra robuster 40 mm Massivholz-Arbeitsplatte aus Buche. Auch für die Schraubstockmontage geeignet. Ein geschlossenes Fach mit zwei herausnehmbaren Fachböden sowie verstärkter, abschließbarer Türe abschließbares Modul mit drei Schubladen, kugelgelagert und mit Vollauszug, Traglast je bis zu 35 kg. Inkl. universell verstellbare Facheinteiler: Höhe 85 mm (bestehend aus 3 Längs- und 3 Querteilern), robuste Pulverbeschichtung, schwarz seidenmatt, Zylinderschlösser (separat abschließbar, mit je 2 Schlüsseln). Breite Arbeitsplatte: 1190 mm. Tiefe Arbeitsplatte: 650 mm. Stärke Arbeitsplatte: 40 mm. Arbeitshöhe: 850 mm. Standfuß LxB: 40 x 40 mm. Kastenbreite: 1100 mm. Max. Flächenlast 400 kg.  Komplett montiert geliefert.
Best. Nr. 128310



**1 Hängeschrank Vollblech**
H600xB800xT300 mm, lichtgrau, RAL 7035/enzianblau, RAL 5010Stabile Stahlblechkonstruktion, pulverbeschichtet · Türen aus Vollblech, abschließbar mit Zylinderschloss · Fachboden höhenverstellbar, Tragfähigkeit 15 kg, 1 Boden.
Best. Nr. 108754




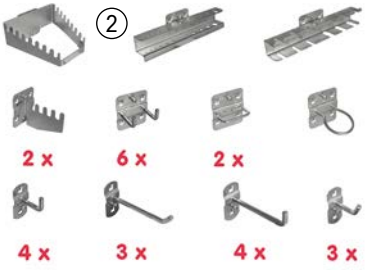


**2 Werkzeughalter Sortiment 28-teilig**
Komplett Sortiment, passend für Systeme mit 10x10 mm Lochung, Lochmitte Abstand 38mm vertikal und horizontal.
Best. Nr. 112872

**3 Flügeltürschrank 890x415x1950**
Hochwertiger Werkzeugschrank mit zwei Flügeltüren mit 125° Öffnungswinkel. Griffschalen-Türgriff mit 3-Riegel-Drehzylinder-Verschluss inkl.2 Schlüssel. Komplett mit4 Fachböden in 30 mm Rastung verstellbar. Traglast je Fachboden 50 kg, Gesamt Traglast 400 kg. Hergestellt aus stabilen pulverbeschichteten Stahlblech in der Farbe RAL7035 Lichtgrau. Lieferung komplett montiert – bitte sofort bei Warenannahme prüfen.
Best. Nr. 118906




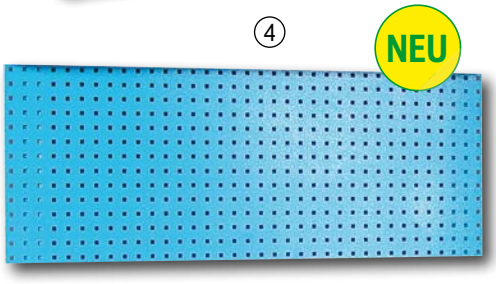


**4 Werkzeug Lochwand 1200P/1**
Aus Ganzstahl, mit 2-fach Verstärkung an der Rückseite mit Hängelöchern, quadratische Lochung 10 mm, Lochabstand 38 mm, pulverbeschichtet in RAL5015. Aufbaumaß 1180x20x455 mm, Gewicht 5,2 kg.
Best. Nr. 112871



**5 Steckregal Multi verzinkt**
Höhe 188 cm, BxT 100x40 cm, 5 Fachböden, Tragfähigkeit pro Fachboden 70 kg, kein Schrauben, in 5 Minuten montiert.
Farbe: verzinkt
Best. Nr. 31010




**Praktisches Stecksystem in 5 Minuten montiert**

**6 Industrie-Steckregal**
Bestehend aus: 1 Grund- und 2 Anbauregalen mit jeweils 4 Fachböden. Verzinkt, Modulbauweise, schnelle Steckmontage, Fachböden im 25 mm Raster höhenverstellbar. T-Profilrahmen mit vormontierten Verbindungsblechen, 4 Fachböden mit 150 kg Tragfähigkeit je Boden (bei gleichmäßig verteilter Last), Feldlast 900 kg Grundregal: Nennlänge + 56mm, Nenntiefe + 36mm. Anbauregal: Nennlänge + 6mm, Nenntiefe + 36 mm. Sehr stabile Ausführung, jederzeit mit zusätzlichem Anbauregal erweiterbar. Regalmaße: HxBxT: 2000x3000x400 mm.
Best. Nr. 6085

# HAUS, HOF UND GARTEN









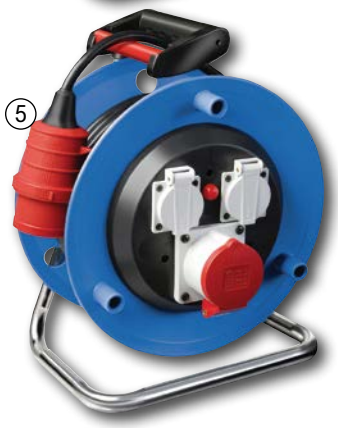


NEU



















Profi Modell




**1 Kabeltrommel, 10 m blau**
Handliche Kabelbox aus schlagfestem Kunststoff mit praktischem Tragegriff. 10 m Kunststoffkabel 3x1,5 und 4 Schutzkontaktsteckdosen mit Kinderschutz und Thermoschalter.
Best. Nr. 63290

**2 Kabeltrommel 230V IP20 25m /H05VV-F 3G1,5 schwarz**
Kabeltrommel 230 V für den Innenbereich mit 4 x Schutzkontakt-Steckdosen und 25 Meter Kabel 3 x 1,5 schwarz. Schutzart IP20. Trommelkörper aus Spezialkunststoff auf verzinktem Tragegestell. Mit Überhitzungsschutz. Schutzkontakt-Stecker 230 V/16 A. 4 Schutzkontakt-Steckdosen 230 V/16 A.

| Länge (m) | Best. Nr. |
|---|---|
| 25 | 127580 |
| 50 | 127637 |

**3 Kabeltrommel Metall SK 25 m 3G1,5**
Profi Kabeltrommel mit verzinktem Stahlblechgehäuse mit besonders stabilem Tragegestell und ergonomischem Handgriff mit Achse für perfekte Kabelführung beim Auf- und Abrollen. Mit Überhitzungsschutz und Kontroll Leuchte. Inkl. Gummistecker, 3 Steckdosen mit selbstschließenden Deckeln.
Best. Nr. 104902

**4 Kabeltrommel BAT 260 IP44 25m H05RR-F 3G1,5 schwarz**
BAT Kabeltrommel 260, 3x Schutzkontakt-Steckdosen 230V/16A, 25m H05RR-F 3G1,5 schwarz, IP44, Trommelkörper aus Spezialkunststoff auf verzinktem Tragegestell. Außergewöhnlich robuster Tragegriff. Mit Überhitzungsschutz. Schutzkontakt-Stecker 230V/16A. 3 Schutzkontakt-Steckdosen 230V/16A mit Klappdeckeln.

| Länge (m) | Best. Nr. |
|---|---|
| 25 | 127584 |
| 50 | 127638 |

**5 Kabeltrommel Drehstrom**
Kabeltrommel aus Spezialkunststoff, stabiles verzinktes Tragegestell, 1 CEE- Stecker 400 V/16 A, 1 CEE- Steckdose 400 V/16 A, 2 spritzwassergeschützte Schutzkontakt- Steckdosen 230 V mit selbstschließenden Klappdeckeln, mit 3-poliger Sicherheitsabschaltung, Überhitzungsschutz. **30 Meter Gummikabel 5x1,5 mm** H07RN-F zum ständigen **Einsatz im Freien.**
Best. Nr. 73490

**6 Kabeltrommel 2x230 V 1x380 V 20 m**
Hochwertige Kabeltrommel in bester Qualität, extrem stabil und robust, aus Spezialkunststoff, mit 20 m Kabel in praktischem Tragegestell. 2x230 V 1x380 V, mit 3-poliger Sicherheitsabschaltung und Überhitzungsschutz., sowie ergonomischem Handgriff mit Achse, für perfekte Kabelführung beim Auf- und Abrollen, Tragegestell verzinkt. **Zur Verwendung im Freien geeignet, mit äußerst haltbarem 5x2,5 mm Kabel.**
Best. Nr. 108795

**7 Kompaktverteiler 2x Schuko, 400 V**
Praktischer Stromverteiler für den Außen- und Innenbereich. Die Anschlussspannung beträgt dabei 400 V und mündet in zwei 230 V Schuko und einem 400 V Ausgang. Kompaktverteiler CEE-Norm mit IP44 Schutzgrad (spritzwassergeschützt), erhöhte Sicherheit mit hochwertigen Kragen-Steckvorrichtungen. Äußerst robuste Ausführung aus schlagfestem Polyamid, bereits anschlussfertig verdrahtet. Mit Gummikabel H07RN-F, zur Verwendung sowohl im Innen- als auch im Außenbereich zugelassen. Mit Aufhängebügel.
Best. Nr. 68242

**8 Verlängerungskabel 400 V**
Starkstromverlängerung mit hochwertigem 5 x 16 CEE-Stecker bzw. Kupplung. Kunststoffkabel 5 x 1,5 mm, 16 A.

| Länge (m) | Best. Nr. |
|---|---|
| 10 | 26182 |
| 30 | 108764 |

**Verlängerungskabel 400 V Profi**
Baustellen-Verlängerung mit 5 x 2,5 mm 16 A Gummikabel, sowie Stecker. Ideal für Innen- und Außenbereich, mit schwerer Gummischlauchleitung H07RN-F.

| Länge (m) | Best. Nr. |
|---|---|
| 25 | 50943 |
| 50 | 108794 |

**9 Schutzkontaktverlängerung 3x230 V**
Praktische Schutzkontakt-verlängerung für den Innen- und Außenbereich (Schutzgrad IP44) geeignet. Mit drei 230V Kupplungen mit selbstschließenden Federklappdeckeln. Schwere Gummischlauchleitung (3x1,5 mm²) und Vollgummi-Dreiwege-Kupplung. Auch für den Baustellenbetrieb geeignet!

| Länge (m) | Best. Nr. |
|---|---|
| 5 | 68249 |
| 10 | 56441 |
| 25 | 68251 |

**10 Verlängerungskabel 3 x 2,5 mm x 25 m**
Hochwertiges Gummikabel 3 x 2,5 mm mit Kupplung und Stecker inkl. Verschlusskappe. Ideal für gewerbliche Anwendung im Innen- und Außenbereich.
Best. Nr. 126642









**1 Kabelaufroller 20 m Profi**
Elektro-Kabelaufroller mit 20 m 3x1,5 mm PVC-Kabel. Belastbar bis max. 2750 W (abgerollt) bzw.1000 W (aufgerollt), Schutzart IP 42, Gewicht ca. 6 kg. Komplett mit schwenkbarer Wandhalterung und CE-Schuko-Kupplung sowie 1,5 m Anschlusskabel.
Best. Nr. 63403

**2 Kabelaufroller KAR 3x1,5/15 SL, mit automatischer Aufrollmechanik**
Kabelaufroller mit automatischer Rücklaufbremse, Arretierung und automatisches Aufrollen des Schlauches durch einfaches Ziehen, Gehäuse aus schlagfestem Kunststoff. Schwenkbarer Stahlbügel zur Wand- oder Deckenaufhängung. Anschlussspannung: 230 V, Anzahl der Adern: 3, Kabellänge: 15 m, Stecker: Schuko, Leistung Kabel aufgerollt: 1000 W, Leistung Kabel ausgerollt: 2300 W, Montagehöhe: 1,2-1,5 m, Maße: 38,4x32,2x19,9 cm, Gewicht: 7 kg
Best. Nr. 114725

**3 Kabelaufroller KAR 3x1,5 10 m**
Schwenkbar über stabile Wand- bzw. Deckenaufhängung, durch einfaches Ziehen kann das Kabel arretiert oder nach Wunsch automatisch aufgerollt werden. Serienmäßig mit thermischer Überlastsicherung. Leistung Kabel ausgerollt 3200 W, Leistung Kabel aufgerollt 1500 W, Anschlussspannung 230 V, Kabellänge 10 m, Anschlusskabellänge 1 m, Montagehöhe: 1,2 - 1,5 m, Maße: 280x120x270 mm, Gewicht 4 kg.
Best. Nr. 117310

**Kabelaufroller KAR 3x1,5 15 m**
Leistung Kabel ausgerollt 3200 W, Leistung Kabel aufgerollt 1500 W, Anschlussspannung 230 V, Kabellänge 15m, 280x120x270 mm, Montagehöhe: 1,2 - 1,5 m
Best. Nr. 117311

**4 Kabelaufroller 400 Volt 5x1,5/10 M**
Kabelaufroller mit automatischer Rücklaufbremse, Arretierung und automatisches Aufrollen des Schlauches durch einfaches Ziehen. Gehäuse aus schlagfestem Kunststoff, schwenkbarer Stahlbügel zur Wand- oder Deckenaufhängung. Anschlussspannung: 400 V, Anschlusskabellänge: 1 m, Kabellänge: 10 m, Leistung Kabel ausgerollt: 2300 W, Leistung Kabel aufgerollt: 1000 W, Stecker: 5x16 A Euronorm, Maße: 38,4x32,2x19,9 cm.
Best. Nr. 114726

**Kabelaufroller 400 V, 3,x15 15 m**
400 V Anschlussspannung, 1 m Anschlusskabellänge, 15 m Kabellänge, Maße: 38,4x32,2x 19,9 cm, Gewicht: 12 kg.
Best. Nr. 114727














**5 Indestructible Stablampe F30**
So gut wie unzerstörbar. Egal ob Regen, Hitze, Kälte, Dreck, Stürze aus großer Höhe, harte Schläge, enormer Druck – die VARTA Indestructible F30 Taschenlampe besteht selbst die härtesten Tests. Die Indestructible F30 ist dabei die Leistungsstärkste in dieser Taschenlampen Range. Leuchtweite bis zu 265 m, Leuchtdauer bis zu 65 h, Gesamt Lichtstärke bis zu 450 Lumen, 5 Watt LED, IPX4 spritzwassergeschützt Inkl. 6 Stk AA Batterien
Best. Nr. 108240

**6 Inspektionslampe LED**
Handliche LED Inspektionslampe mit 3 W COB und einer Power LED. Mit zwei Leuchtfunktionen und 3-fach verstellbarem Clip inklusive Magnet. Lieferung inkl. 3 Batterien AAA, Gesamtlänge 185 mm.
Best. Nr. 97006

**7 Werkstatt Handlampe mobil 3 W COB LED knickbar**
Diese schlagfeste, sehr praktische Handlampe ist perfekt geeignet für ein netzunabhängiges Arbeiten. Durch die kompakte Abmessung von ca.16x6x4 cm und den klappbaren Bügel mit Magnet überall einsetzbar. Hohe Leuchtkraft durch COB LED Lampe seitlich und vorne. Leuchtdauer ca 3,5 Std, Ladedauer (USB Micro Anschluss) ca. 2,5 Std. Inkl. Gürtelclip und Hacken.
Best. Nr. 121924

**8 Mini Arbeitslampe Gedore Red**
Eine extrem helle Lampe in sehr kompakter Form, trotz einer Abmessung von nur 90x20x10 mm bis zu 300 Lumen Leuchtkraft. Ein Magnet sorgt für unterschiedliche Haltemöglichkeiten in verschiedenen Arbeitsbereichen und ermöglicht dadurch ein freihändiges Arbeiten. Einfaches Laden über USB - C Anschluss. Praktischer Clip zum Anheften an Gürtel sowie Hemd- und Hosentasche.
Best. Nr. 121413






**9 Handlampe LED AKKU**
Die Akku LED Handlampe HL 400 AC ist eine besonders schlanke LED Arbeitsleuchte mit integriertem 3,7V/0,8Ah Li-Ion-Akku und Ladeanzeige. Der klappbare LED-Leuchtkopf verfügt über 3 separat schaltbare Lichtquellen: Hauptlicht (3W/400lm), Spot (1W/120lm) und eine Rückseitenbeleuchtung (1,5W/200lm). Dank der 3 integrierten Magnete, dem Clip und dem ausklappbaren Haken (120°) kann die Inspektionsleuchte flexibel befestigt werden. Leuchtdauer max. 6h, Ladezeit: ca. 2,5h. Inkl. 60cm USB A auf USB C Ladekabel.
Best. Nr. 127651

**10 Digital-Multimesser**
Geeignet für Messungen von Gleich-/Wechselspannung bis 500 V, Widerstände und Dioden. Autom. Nullsetzung, Polaritäts- und Überlaufanzeige. Komplett mit Batterie.
Best. Nr. 5391



**11 Multimeter**
Hochwertiges Multimeter für folgende Messfunktionen: Durchgangstest, Transistorprüfer, Diodentest, Kapazität, Frequenzmessung und Data-Hold-Funktion. Technische Daten: Gleichspannung: 326 m V bis 1000 V, Gleichstrom: 326 mA bis 10 A, Wechselspannung: 3,26 V bis 750 V, Wechselstrom: 326 mA bis 10 A, Widerstand: 326 Ohm bis 32,6 Ohm, Kapazität: 0 bis 32,6 qF, Frequenz: 10 Hz - 200 kHz
Best. Nr. 68333

**12 Spannungsprüfer VT12-690V AC/DC zweipolig WEIDMÜLLER**
Elektronischer Spannungsprüfer für Gleich- und Wechselstrom von 12V - 690V. Handliches Gerät mit hoher Leistung. Anzeigenbereich für Spannung: 12 V, 24 V, 50 V, 120 V, 230 V, 400 V, 690 V, über LED. Schutzklasse: IP64. PTC elektronisch geregelt.
in der Schweiz nicht lieferbar

**13 Stromtester Länge**
100-250 V
Länge (mm): 200
in der Schweiz nicht lieferbar

**14 Profi Spannungsprüfer 110-250 V 140 mm**
Gewerbe Stromprüfer mit Schlitz 3x60 mm und Gesamtlänge 140 mm mit Rundklinge. Durchgehend gehärtet 110-250 V, mit Metallclip.
Best. Nr. 21756

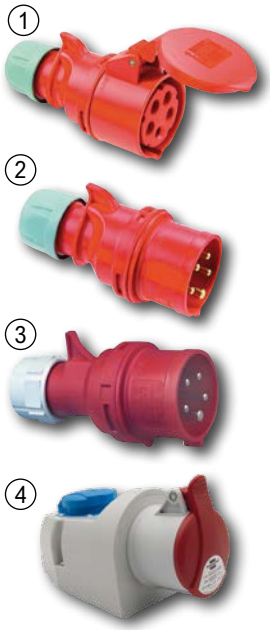
















**1 Kupplung**
Euro-Norm 5-polig

| Ausführung | Best. Nr. |
|---|---|
| 16A | 10070 |
| 32A | 10071 |

**2 Stecker**
Euro-Norm 5-polig

| Ausführung | Best. Nr. |
|---|---|
| 16A | 10062 |
| 32A | 10063 |

**3 Phasenwender**

| Ausführung | Best. Nr. |
|---|---|
| 5/16A | 4370 |
| 5/32A | 4371 |

**4 Kombi-Wandsteckdose mit CEE 400V und Schutzkontakt 230V IP44**
Die hochwertige Kombi-Wandsteckdose eignet sich dank der Schutzart IP44 perfekt für den Außenbereich. Mit CEE 400V/16A und Schutzkontakt Typ 230V ist diese Dose universell Einsetzbar. Die Dose ist fertig vorverdrahtet und einfach zu Montieren.

| Stromstärke | Best. Nr. |
|---|---|
| 16 | 127835 |
| 32 | 127836 |

**5 Wandsteckdose 5-polig**
Staubgeschützt, Schutzklasse IP44.

| Ausführung | Best. Nr. |
|---|---|
| 16A | 10074 |
| 32A | 10075 |

**6 CEE-Adapter 32 A / 16 A**
Zur Reduzierung von 32 A (Stecker) auf 16 A (Kupplung). 5-polig, zur Verwendung innen und außen zugelassen, in kompakter Bauform. 400 V, 6 h Nennstrom 16 A
in der Schweiz nicht lieferbar

**7 Kleinstromverteiler**
Ca. 2 m Anschlusskabel HO7RN-F 5x1,5 mm² mit CEE Stecker 16A, 2 CEE Steckdosen 400 V 16A, 4 Schutzkontaktsteckdosen 23 0V 16 A, selbstschließende Spritzwasserschutzdeckel. Zur Verwendung im Innen- und Außenbereich zugelassen.
Best. Nr. 62662

**8 Adapterkabel CEE IP 44**
Adapterkabel / Adapterleitung mit Stecker 5x16 CEE 400 Volt auf 230 Volt. 1,50 Meter. Die Adapterleitung H07RN-F 3G2,5 eignet sich bestens für den Einsatz im Außenbereich, beispielsweise auf Baustellen oder auch beim Camping.
Best. Nr. 127587

**9 Kreissägemotor**
E-Motor mit Flansch für Kreissägeblätter mit Bohrung 30 mm. Leistung: 5,5 kW /1350 U/min, 50 Hz, 380 V, ohne Schalter, mit Flansch, Wellendurchmesser 30 mm, Höhe 190 mm, Breite 190/245 mm
ACHTUNG: Bei Verwendung der Stern-Dreieck Schaltung muss zusätzlich der Schalter mit der Bestellnummer 46686 verwendet werden.
Best. Nr. 52060

**Schalter/Steckerkombination für Kreissägenmotor**
Passend für die meisten Kreissägen bis 4,0 kW/5,5 PS Leistung. Schalter mit Nullspannungsauslöser, 5-polige Anschluss/Zuleitung erforderlich.
Best. Nr. 46686




**10 Steckdosenleiste 6-fach**
Die einzeln schaltbare Steckdosenleiste, für den Haushalt, aus robustem, bruchfestem Polycarbonat ermöglicht es Ihnen, bis zu 6 Geräte bequem und individuell zu schalten. Kabellänge: 2m.
Best. Nr. 127648

**11 Tischsteckdose 3-fach**
Farbe weiß, Zuleitung 1,4 m.
Best. Nr. 26179

**Steckdosenleiste 6-fach**
Farbe weiß, mit Kontrollschalter, Zuleitung 1,4 m.
Best. Nr. 26178

**12 Verlängerung 220 V 5 m 16 A NW**
Farbe weiß, komplett mit Stecker und Kupplung 3 x 1,5, VDE geprüft,
Best. Nr. 26177

**13 Schukostecker PVC**
Für 10 A., bei 220 V - mit Erdung.
Best. Nr. 10077

**Schukokupplung PVC 2-polig**
Best. Nr. 10078

**14 Schukostecker Vollgummi 2-polig**
Best. Nr. 10080

**Schukokupplung Vollgummi 2-polig**
Best. Nr. 10081




**15 Gummi-Handleuchte**
Die robuste und praktische Handleuchte mit hochwertigem Hartgummi-Griff ist ideal für Heim- und Handwerker. Durch den stoßdämpfenden, schlagfesten Schutzkorb und das stabile Schutzglas ist sie perfekt für den Einsatz in Werkstätten geeignet. Mit dem stabilen Haken lässt sich die Lampe aufhängen. Kabellänge: 5 Meter, Lieferung ohne Leuchtmittel. Fassung Birne: E27, 60 W.
Best. Nr. 127650

**16 Keller-Wand-Deckenleuchte**
Die Wand- und Deckenleuchte ist die ideale Beleuchtungslösung für Werkstatt und Keller. Schutzkorb mit verzinkten Drahtbügeln gesichert (umklappbar). Abdeckungen aus Kristallglas, innenprismatisch strukturiert. Für Wand- und Deckenmontage geeignet. 3 Möglichkeiten für Kabeleinführung (inkl. Tülle). Mit E27 Fassung für Leuchtmittel bis max. 60W (auch LED) - nicht im Lieferumfang enthalten.
Best. Nr. 127652




**17 Verlängerungskabel 230V**
Das Verlängerungskabel Schutzart IP44 ist ideal für den Einsatz im Außenbereich. Es besticht durch sein hochwertiges, robustes BREMAXX® Kabel, das bis zu -35 °C einsetzbar, öl- und UV-beständig sowie mechanisch hoch belastbar ist. Ausgestattet mit einem Schutzkontakt-Stecker und einer Kupplung mit Verschlusskappe.

| Länge (m) | Best. Nr. |
|---|---|
| 10 | 127656 |
| 25 | 127657 |

**18 Stabtaschenlampe**
Handliche LED Leuchte mit Zoom Funktion und sehr hoher Leuchtkraft. Inkl. 3 Stk. AAA Batterie, Länge 100 mm. Gewicht nur 75 g. Gehäuse aus Aluminium, spritzwassergeschützt.
Best. Nr. 6907

## 1 Keilriemen Profil 9,5 mm SPZ

Optibelt Hochleistungs Schmalkeilriemen, für hervorragende Laufeigenschaften

| Länge innen (mm) | Wirklänge LW (mm) | Best. Nr. |
|---|---|---|
| 699 | 737 | 16487 |
| 749 | 787 | 16488 |
| 799 | 837 | 16489 |
| 849 | 887 | 16490 |
| 899 | 937 | 16491 |
| 962 | 1000 | 16492 |
| 999 | 1037 | 16494 |
| 1299 | 1337 | 16495 |
| 1374 | 1412 | 16497 |
| 1449 | 1487 | 16500 |
| 1049 | 1087 | 16519 |
| 1074 | 1112 | 16520 |
| 1124 | 1162 | 16522 |
| 1149 | 1187 | 16523 |
| 1174 | 1212 | 16524 |
| 1199 | 1237 | 16525 |
| 1224 | 1262 | 16526 |
| 1249 | 1287 | 16527 |

## Keilriemen Profil 12,5 mm SPA

| Länge innen (mm) | Wirklänge LW (mm) | Best. Nr. |
|---|---|---|
| 737 | 782 | 5462 |
| 787 | 832 | 5464 |
| 837 | 882 | 5465 |
| 905 | 950 | 5466 |
| 937 | 982 | 5469 |
| 1015 | 1060 | 5472 |
| 1062 | 1107 | 5475 |
| 1112 | 1157 | 5476 |
| 1187 | 1232 | 5477 |
| 1260 | 1232 | 5478 |
| 1340 | 1400 | 5479 |
| 1440 | 1500 | 5480 |
| 1537 | 1582 | 5483 |
| 1637 | 1682 | 5484 |

## Keilriemen Profil 13 mm

| Länge innen (mm) | Wirklänge LW (mm) | Best. Nr. |
|---|---|---|
| 800 | 830 | 16455 |
| 850 | 880 | 16456 |
| 900 | 930 | 16457 |
| 975 | 1005 | 16458 |
| 1000 | 1030 | 16459 |
| 1120 | 1150 | 16460 |
| 1180 | 1210 | 16462 |
| 1200 | 1230 | 16463 |
| 1300 | 1330 | 16464 |
| 1350 | 1380 | 16468 |
| 1250 | 1280 | 16469 |
| 1320 | 1350 | 16470 |
| 1400 | 1430 | 16471 |
| 1500 | 1530 | 16472 |
| 1600 | 1630 | 16473 |
| 1700 | 1730 | 16474 |

## Keilriemen Profil 17 mm

| Länge innen (mm) | Wirklänge LW (mm) | Best. Nr. |
|---|---|---|
| 850 | 890 | 16476 |
| 950 | 990 | 16477 |
| 975 | 1015 | 16475 |
| 1000 | 1040 | 16478 |
| 1100 | 1140 | 16479 |
| 1120 | 1160 | 16480 |
| 1150 | 1190 | 16481 |
| 1180 | 1220 | 16482 |
| 1200 | 1240 | 16483 |
| 1250 | 1290 | 16484 |
| 1300 | 1340 | 16485 |
| 1350 | 1390 | 16505 |
| 1400 | 1440 | 16506 |
| 1500 | 1540 | 16507 |
| 1550 | 1590 | 16508 |
| 1600 | 1640 | 16509 |
| 1650 | 1690 | 16511 |
| 1700 | 1740 | 16512 |
| 1750 | 1790 | 16513 |
| 1800 | 1840 | 16514 |
| 1900 | 1940 | 16516 |
| 2000 | 2040 | 16518 |
| 2120 | 2160 | 16486 |

**Viele weitere Größen und Ausführungen auf Anfrage lieferbar!**

## 2 Elektro-Motor

1400 U/min., Schutzart IP55, 400 V, ohne Schalter.

| Leistung | Wellen-Ø (mm) | Best. Nr. |
|---|---|---|
| 0,37 kW/0,5 PS | 14 | 6815 |
| 0,55 kW/0,75 PS | 19 | 6817 |
| 1,5 kW/2 PS | 24 | 6821 |
| 3 kW/4 PS | 28 | 6830 |
| 4 kW/5,5 PS | 28 | 6832 |
| 5,5 kW/7,5 PS | 38 | 6837 |
| 7,5 kW/10 PS | 38 | 6849 |



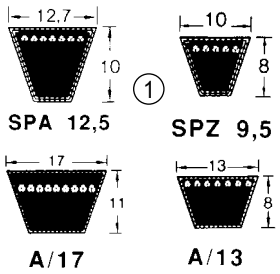


## 3 Keilriemenscheibe Taperlock SPA 13 mm

Keilriemenscheibe aus Grauguss, phosphatiert für Keilriemen SPA und A/13, Riemenbreite 12,7 mm.

| Ausf. | Ø (mm) | pass. Buchse | Best. Nr. |
|---|---|---|---|
| 1rillig | 80 | 1210 | 122356 |
| 1rillig | 90 | 1210 | 122767 |
| 1rillig | 100 | 1610 | 122769 |
| 1rillig | 112 | 1610 | 122771 |
| 1rillig | 125 | 1610 | 122773 |
| 1rillig | 132 | 1610 | 122775 |
| 1rillig | 140 | 1610 | 122777 |
| 1rillig | 150 | 1610 | 122779 |
| 1rillig | 160 | 1610 | 122781 |
| 1rillig | 170 | 1610 | 122783 |
| 1rillig | 180 | 1610 | 122785 |
| 1rillig | 190 | 1610 | 122787 |
| 1rillig | 200 | 2012 | 122789 |
| 1rillig | 212 | 2012 | 122791 |
| 1rillig | 224 | 2012 | 122793 |
| 1rillig | 236 | 2012 | 122795 |
| 1rillig | 250 | 2012 | 122797 |
| 1rillig | 280 | 2012 | 122799 |
| 2rillig | 80 | 1210 | 122766 |
| 2rillig | 90 | 1610 | 122768 |
| 2rillig | 100 | 1610 | 122770 |
| 2rillig | 112 | 1610 | 122772 |
| 2rillig | 125 | 1610 | 122774 |
| 2rillig | 132 | 2012 | 122776 |
| 2rillig | 140 | 2012 | 122778 |
| 2rillig | 150 | 2012 | 122780 |
| 2rillig | 160 | 2012 | 122782 |
| 2rillig | 170 | 2012 | 122784 |
| 2rillig | 180 | 2012 | 122786 |
| 2rillig | 190 | 2012 | 122788 |
| 2rillig | 200 | 2517 | 122790 |
| 2rillig | 212 | 2517 | 122792 |
| 2rillig | 224 | 2517 | 122794 |
| 2rillig | 236 | 2517 | 122796 |
| 2rillig | 250 | 2517 | 122798 |
| 2rillig | 280 | 2517 | 122800 |

## Keilriemenscheibe TL SPB B/17

Keilriemenscheibe mit Profil SPB und B/17 für Taperbuche, zum Verbinden zweier Welle über einen Keilriemen.

| Ausf. | Ø (mm) | pass. Buchse | Best. Nr. |
|---|---|---|---|
| 1rillig | 100 | 1610 | 122402 |
| 1rillig | 112 | 1610 | 122805 |
| 1rillig | 125 | 1610 | 122807 |
| 1rillig | 140 | 1610 | 122810 |
| 1rillig | 150 | 1610 | 122812 |
| 1rillig | 160 | 1610 | 122814 |
| 1rillig | 170 | 1610 | 122816 |
| 1rillig | 180 | 1610 | 122818 |
| 1rillig | 190 | 2012 | 122820 |
| 1rillig | 200 | 2012 | 122822 |
| 1rillig | 224 | 2012 | 122824 |
| 1rillig | 236 | 2012 | 122826 |
| 1rillig | 250 | 2012 | 122828 |
| 2rillig | 100 | 1610 | 122804 |
| 2rillig | 112 | 1610 | 122806 |
| 2rillig | 125 | 2012 | 122808 |
| 2rillig | 140 | 2012 | 122811 |
| 2rillig | 150 | 2012 | 122813 |
| 2rillig | 160 | 2012 | 122815 |
| 2rillig | 170 | 2012 | 122817 |
| 2rillig | 180 | 2517 | 122819 |
| 2rillig | 190 | 2517 | 122821 |
| 2rillig | 200 | 2517 | 122823 |
| 2rillig | 224 | 2517 | 122825 |
| 2rillig | 236 | 2517 | 122827 |
| 2rillig | 250 | 2517 | 122829 |

## 4 Spannbüchse TL 1210

Die Klemmbuchse schafft eine Verbindung zwischen Welle und Keilriemenscheibe. Die Taper-Spannbuchse hat eine metrische, zylindrische Fertigbohrung und stellt mit Passfedernut und Spannschrauben eine kraftschlüssige Verbindung zwischen der Motor und der jeweiligen Keilriemenscheibe her. Durch dieses System ist eine Drehzahländerung ohne großen Aufwand möglich.

| Bohrung (mm) | Länge (mm) | Best. Nr. |
|---|---|---|
| 14 | 25,4 | 122407 |
| 16 | 25,4 | 122860 |
| 18 | 25,4 | 122861 |
| 19 | 25,4 | 122862 |
| 20 | 25,4 | 122863 |
| 22 | 25,4 | 122864 |
| 24 | 25,4 | 122865 |
| 25 | 25,4 | 122866 |
| 28 | 25,4 | 122867 |
| 30 | 25,4 | 122868 |
| 32 | 25,4 | 122869 |

## SpannbüchseTL 1610

| Bohrung (mm) | Länge (mm) | Best. Nr. |
|---|---|---|
| 14 | 25,4 | 124945 |
| 16 | 25,4 | 124947 |
| 18 | 25,4 | 124948 |
| 19 | 25,4 | 124949 |
| 20 | 25,4 | 124950 |
| 22 | 25,4 | 124953 |
| 24 | 25,4 | 124954 |
| 25 | 25,4 | 124955 |
| 28 | 25,4 | 124956 |
| 30 | 25,4 | 124957 |
| 32 | 25,4 | 124958 |

## Spannbüchse TL 2012

| Bohrung (mm) | Länge (mm) | Best. Nr. |
|---|---|---|
| 14 | 31,8 | 122406 |
| 16 | 31,8 | 122845 |
| 18 | 31,8 | 122846 |
| 19 | 31,8 | 122847 |
| 20 | 31,8 | 122848 |
| 22 | 31,8 | 122849 |
| 24 | 31,8 | 122850 |
| 25 | 31,8 | 122851 |
| 28 | 31,8 | 122852 |
| 30 | 31,8 | 122853 |
| 32 | 31,8 | 122854 |
| 35 | 31,8 | 122855 |
| 38 | 31,8 | 122856 |
| 40 | 31,8 | 122857 |
| 42 | 31,8 | 122858 |
| 45 | 31,8 | 122859 |

## Spannbüchse TL 2517

| Bohrung (mm) | Länge (mm) | Best. Nr. |
|---|---|---|
| 16 | 44,5 | 122408 |
| 18 | 44,5 | 122830 |
| 19 | 44,5 | 122831 |
| 20 | 44,5 | 122832 |
| 22 | 44,5 | 122833 |
| 24 | 44,5 | 122834 |
| 25 | 44,5 | 122835 |
| 28 | 44,5 | 122836 |
| 30 | 44,5 | 122837 |
| 32 | 44,5 | 122838 |
| 35 | 44,5 | 122839 |
| 38 | 44,5 | 122840 |
| 40 | 44,5 | 122841 |
| 42 | 44,5 | 122842 |
| 45 | 44,5 | 122843 |
| 48 | 44,5 | 122844 |










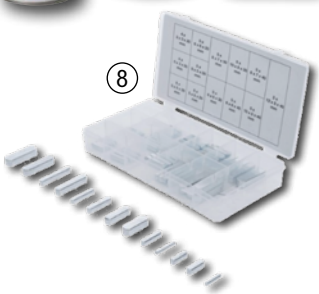


## 5 Keilriemenspray 400 ml

Verhindert rutschen, beseitigt quietschen und optimiert die Kraftübertragung.

in der Schweiz nicht lieferbar

## 6 Riemenwachs 450 g Dose

Konserviert und sorgt für gute Kraftübertragung bei Leder-Flachriemen

Best. Nr. 162

## 7 Riemenöl 1 Liter

Sorgt für lange Lebensdauer und gute Elastizität bei Leder-Flachriemen.

in der Schweiz nicht lieferbar

## 8 Passfedern Sortiment 60-tlg.

Praktisches Sortiment mit 60 Stk. Passfedern für die Verbindung von Naben auf Wellen. Inhalt: 4 Stk. 3x3x20 mm, 4 Stk. 3x3x25 mm, je 5 Stk. 5x5x20 mm, 5x5x25 mm, 5x5x30 mm, 6x6x20 mm, 6x6x30 mm, 6x6x40 mm, 8x7x30 mm, 8x7x40 mm, 10x8x30 mm und 10x8x40 mm. In Kunststoffkassette.

Best. Nr. 121520




①

BESTSELLER

+ Punkte




②

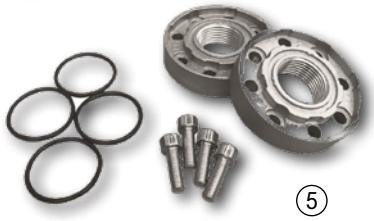

⑤



③



④

+ Punkte

**1 Hoftankstelle Profi 50**
Selbstsaugende Dieselpumpe mit 60 L/min. Leistung. Komplett mit Zählwerk und automatischer Zapfpistole. Komplett mit 4 m Auslaufschlauch und sämtlichen Kupplungen, jedoch ohne Ansaugleitung. Auf praktischer Wandkonsole montiert. Motor 550 W / 230 V. Anschlüsse 1 Zoll IG. Neue Ausführung mit wesentlich geringerem Laufgeräusch und integriertem By-pass -Ventil.
Best. Nr. 26708

**Hoftankstelle Profi 80**
Ausführung wie Profi 50, jedoch Pumpe mit 77 L/min Leistung, Motor 750 W / 230 V. Extrastarke Ausführung für häufigen Einsatz und größere Tankvolumen.
Best. Nr. 36882

**2 Hoftankstelle AF3000 - 60 L**
Selbstsaugende Dieselpumpe mit 60 L/min Förderleistung, 230 V, 2800 U/min. Komplett mit Zählwerk, 4 m Auslaufschlauch und automatischer Zapfpistole. Anschlusskabel 2 m, Anschlüsse 1“, Gewicht 19 kg. Durch geschlossene Bauform weniger Geräusch und besserer Schutz vor Witterung. Maße BxHxT ca: 36x37x23 cm, Zapfpistole für Pkw geeignet.
Best. Nr. 1982

**Hoftankstelle AF3000, 80 L**
Selbstsaugende Dieselpumpe mit 80 L/min Förderleistung. Komplett mit Zählwerk, 4m Auslaufschlauch und automatischer Zapfpistole. Anschlusskabel 2 m, Anschlüsse 1“, Gewicht 28 kg. Durch geschlossene Bauform und geringere Drehzahl weniger Geräusch und besserer Schutz vor Witterung. Motor 230 Volt/1430 U/min, Maße BxHxT ca: 36x37x23 cm. Zapfpistole speziell für Nfz, Landmaschinen und LkW – nicht für Pkw geeignet. Passende Pistole für Pkw‘s: 34044
Best. Nr. 1989

**Hoftankstelle AF3000 - 100 L**
Selbstsaugende Dieselpumpe mit 100 L/min Förderleistung, 230 V, 1400 U/min, IP55. Komplett mit Zählwerk, 4 m Auslaufschlauch und automatischer Zapfpistole. Anschlusskabel 2 m, Anschlüsse 1“, Gewicht 28 kg. Durch geschlossene Bauform geringes Umgebungsgeräusch (80dB). Maße BxHxT ca: 36x37x23 cm. Zapfpistole speziell für Nfz, Landmaschinen und LkW – nicht für Pkw geeignet.
Best. Nr. 2000

**3 Treibstoffpumpe Profi 50**
Selbstsaugende Dieselpumpe mit Bypass-Ventil. Leistung ca. 60 L/min, Motor 550 Watt, 230 Volt, selbstsaugend bis 6,5 m. Anschlüsse 1" IG. Komplett inkl. 4 m Auslaufschlauch (3/4"), Zapfpistole Metall, Schalter und Stecker sowie sämtliche Armaturen, jedoch ohne Ansaugleitung.
Best. Nr. 18618

**Treibstoffpumpe Profi 80**
Ausführung wie Profi 50, jedoch Leistung max. 72 L/min, Motor 750 Watt, 230 Volt. Komplett mit Metall-Zapfpistole und 4 m 1" Auslaufschlauch
Best. Nr. 36883

**4 Treibstoffpumpe Profi Set**
Selbstsaugende Dieselpumpe mit Bypass-Ventil, Leistung ca. 60 L/min, Motor 550W, 230 V, Anschlüsse 1" IG. Komplett mit automatischer Zapfpistole, 4 m Auslaufschlauch, Schalter, Stecker und Armaturen.
Best. Nr. 35102

**5 Flansch-Kit**
Flansch-Kit für Dieselpumpen bestehend aus 2x Flansch, 4x 8x20 Schrauben und O-Ringe. Erleichtert die Montage von Zubehör wie Filter, Zählwerk usw.
Best. Nr. 120933

**1 Dieselpumpe Profi 50 Lose**
Selbstsaugende Dieselpumpe mit Bypass-Ventil und mit 60 L/min Leistung. Motor 550 Watt/230 Volt 2800 U/min. Komplett mit Schalter, Kabel und Stecker, jedoch ohne Zubehör.
Best. Nr. 123526

**2 Dieselpumpen Set Hobby 40**
Preiswertes Dieselpumpen Set in einfacher Ausführung, für geringe Tankvolumen und den Einsatz im Privat- bzw. Hobbybereich. Leistung 40 L/min bei einer Aufnahmeleistung von 600 W (bei 230 V), selbstsaugend und mit automatischer (Aluminium) Zapfpistole. Im Komplett Set inklusive 2 m Ansaug- und 4 m Abgabeschlauch, sowie Zählwerk, Rückschlagventil, Anschlüssen und Gehäuse mit Tragegriff. Nur für Diesel und Heizöl geeignet.
Best. Nr. 111410

**3 Elektropumpe 12V, 45 l/min lose**
Selbstsaugende 12Volt/280Watt Dieselpumpe mit max.45l/min Leistung. Saughöhe bis 2m, Förderhöhe max. 15m = 1,5 Bar, Durch die Schutzart IP55 auch für den Außenbereich geeignet. Lieferung mit 4m Anschlußkabel und Krokkoklemen. Schlauchanschlüsse: saugseitig 19mm Schlauchtülle, druckseitig 1" IG.
Best. Nr. 71135

**4 Dieselpumpe AP 12V**
Kompakt 12 V Dieselpumpe mit max. 40 L/min Leistung. Gewicht nur 3,6 kg, Anschlüsse 3/4"IG, selbstsaugend bis 2 m, Höchstdruck 1,3 bar. Komplett mit Anschlusskabel (1,8 m) und Batterieklemmen. Ideal für den mobilen Einsatz und kleinere Tankvolumen.
Best. Nr. 69042

**5 Dieselpumpen-Set 12 V**
Kompakte 12 Volt Dieselpumpe mit max. 40 L/min. Leistung. Gewicht nur 3,6 kg, selbstsaugend (nach Erstfüllung) bis 2 Meter, Höchstdruck 1,3 bar. Komplett mit 1,8 Meter Anschlusskabel 2 Meter Saugschlauch, 2 Meter Auslaufschlauch sämtliche Armaturen in 3/4" , Ansaugfilter sowie eine automatische Zapfpistole. Ideal zum Betanken von Fahrzeugen mit kleineren Tankvolumen aus Fässer usw.
Best. Nr. 76243

**6 Universalpumpe 230 Volt**
Handliche Kreiselpumpe zum einfachen und raschen Fördern von Flüssigkeiten wie Wasser, Frostschutz, Heizöl oder Diesel. Einfache Montage auf Fässern oder Tanks durch 2" AG und kompakte Bauweise. Förderleistung bis 35 l/min. Komplett mit 6 m Schlauch, 4 m Anschlusskabel, Saugfilter und manueller Zapfpistole, jedoch ohne Literzähler.
Best. Nr. 60288

**7 Universalpumpe 12 V**
Handliche Kreiselpumpe zum einfachen und raschen Fördern von Flüssigkeiten wie Wasser, Frostschutz, Heizöl oder Diesel. Einfache Montage auf Fässern oder Tanks durch 2" AG und kompakte Bauweise. Förderleistung bis 30 L/min. Komplett mit 6 m Schlauch, 4 m Anschlusskabel, Saugfilter und manueller Zapfpistole, jedoch ohne Literzähler.
Best. Nr. 60287

**8 Digitaler Literzähler Diesel**
Digitaler Literzähler, kalibrierbar, Messbereich 10-120 L/min., Anzeige 5-stellig, Gesamtmenge 6-stellig, beidseitig 1" Außengewinde, inkl. Muffe.
Best. Nr. 60289

**9 Elektropumpe Centri SP30 12V-Diesel Set**
Kostengünstige 12V Universalpumpe mit Ausrüstung für Diesel. Die Tauchpumpe leitet ca. 30 L/min und kann einfach in das Spundloch eine 200 L Fasses oder ähnliches eingeführt werden. Der serienmäßige Spundlochadapter sorgt für eine saubere und dichte Verbindung. Ideal für Behälter mit 2" BSP und S70x6 Gewinde aber auch für andere Behälter universal verwendbar. Komplett Set mit Pumpe, 4 m Schlauch, 4 m Kabel mit Schalter und Polzangen sowie Automatik-Zapfpistole für Diesel.
Best. Nr. 14752







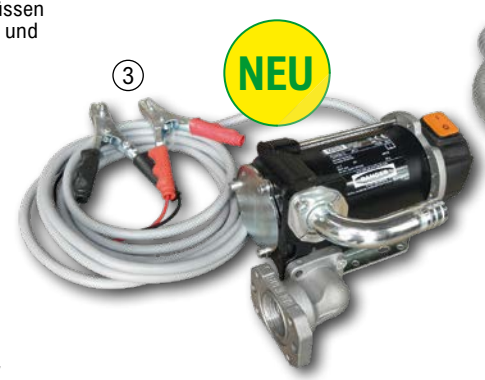























**Viele weitere Pumpen anwendbar in den verschiedensten Bereichen, findest Du bei uns im Onlineshop!**

**10 Elektropumpe Centri SP 30 / 12 V für AdBlue**
Kostengünstige Universalpumpe für Diesel, AdBlue, Wasser oder Kühlerfrostschutz. Tauchpumpe mit ca. 30 L/min und 1,1 bar Leistung. Durch die geringe Größe von 160x56 mm ist diese 12V Pumpe ideal für die Entnahme von handelsüblichen Fässern mit 2" BSP oder S70X6 Öffnungen verwendbar. Komplett Set mit Schalter und Polzangen, 4m Schlauch sowie Zapfpistole.
Best. Nr. 14753

①




**1 Dieseltankanlage Mobil 440 L mit Pumpe 12V/40 L/min ohne Deckel**
Dieseltankanlage mit 440 L Behälter aus hochwertigen Polyethylen. Komplett mit Profi-Pumpe 40 L/min 12V, Auslaufschlauch 4 m und automatischer Zapfpistole. Maße: 118x80x71.
Best. Nr. 108570

②




**2 Dieseltankanlage Mobil 440 L mit Pumpe 40 L/min und Deckel**
Mobile Tankanlage nach ADR 1.1.3.1c mit 440 L Inhalt und Profi - Dieselpumpe 12V 40 L/min Leistung. Komplett mit Auslaufschauch (4 m), automatischer Zapfpistole und Deckel. Maße: 118x80x71.
Best. Nr. 108571

③




**3 Schüttelpumpe / Universalpumpe**
Praktische Universalpumpe zum Umfüllen von Flüssigkeiten wie Wasser, Diesel, Frostschutz, etc. Durch die Kugel ist kein manuelles Ansaugen der Förderflüssigkeit nötig. Schlauch Innen-Ø 12mm, Außen-Ø 17mm. Für Benzin, Harnstoffe oder andere brennbare Flüssigkeiten nicht geeignet. Funktionsweise: Saugkopf in dem höheren Flüssigkeitspegel hängen, das andere Schlauchende in einen niedrigen Behälter halten. Saugkopf ein paar Mal schnell auf und nieder bewegen die Förderflüssigkeit beginnt automatisch durch den Schlauch zu fließen
Best. Nr. 29740

Für die Angebotenen Tanks und Tankanlagen gibt es keine allgemeine Zulassung für die Schweiz. Über einen möglichen Einsatz informieren Sie sich bitte bei Ihrer Gemeinde. Tanks mit KVU 121.001 Zulassung finden Sie im Shop.

④

+ Punkte




**4 Mobile Tankanlage Diesel/ AdBlue 440/50 L**
Mobile Tankanlage nach ADR 1.1.3.1.c kombiniert für Diesel und AdBlue. Inhalt Diesel 440 l , Inhalt AdBlue 50 L. Jeweils komplett mit Pumpe 12V (40 L/min Diesel / 30 L/min AdBlue) Auslaufschlauch und automatischer Zapfpistole. Komplett montiert und mit Klappdeckel für den Schutz beim Transport oder auf der Baustelle. Maße: 118x80x85 cm LxBxH.
Best. Nr. 108805

⑤




CEMO
Komplett Set

**5 Dieseltankanlage Mobil 600 L mit Pumpe 12 V und Deckel**
Mobile Tankanlage nach ADR 6.5.4.4.1b. Inhalt 600 L. Maße (LxBxH): 116x80x102 cm. Massiver Polyethylenbehälter mit Klappdeckel und Kranösen sowie integrierter Staplertasche. Komplett mit Elektropumpe 12 V / 40 L/min und Automatik-Zapfpistole.
Best. Nr. 70426

① 


**1 Dieseltankanlage Mobil 125 L / 12 V**
Dieseltankanlage Mobil Easy komplett montiert nach ADR 1.1.3.1 c). Behälter inkl. integriertem Zapfpistolenhalter, Füllstutzen, Belüftung mit Druckentlastung, Staplertaschen und Tragegriffe, Vertiefung zur Befestigung mit Ratschen-Zurrgurt während des Transportes. Selbstsaugende Elektro Pumpe 12 V. Förderleistung 25 L/min., Automatik-Zapfpistole, 4 m Befüllschlauch und 4 m elektrischem Kabel.
Best. Nr. 25345

**2 Dieseltankanlage Mobil 210 L mit Pumpe 12 V / 30 L ohne Deckel**
Mobile Diesel -Tankanlage nach ADR 1.1.3.1C mit 210 L Inhalt und selbstsaugender 12 V Pumpe mit max. 30 l/min Leistung. Komplett mit 4 m Auslaufschlauch und automatischer Zapfpistole. Pumpe CENTRI mit ca. 30 L/min Förderleistung und 4 m Anschlussleitung inkl. Krokoklemmen. Ideal für das Betanken vor Ort. Maße: LXBXH 78,5x59,5x68,5 cm. Eigengewicht ca. 19 kg.
Best. Nr. 108514

② 


**2 Dieseltankanlage Mobil 210 L mit Pumpe 12V/40 L/min ohne Deckel**
Mobile Diesel -Tankanlage nach ADR 1.1.3.1C mit 210 L Inhalt und selbstsaugender 12V Pumpe mit max. 40 L/min Leistung. Komplett mit 4 m Auslaufschlauch und Automatischer Zapfpistole. Pumpe mit ca. 40 L/min Förderleistung und 4 m Anschlussleitung inkl. Krokoklemmen. Ideal für das Betanken vor Ort.
Best. Nr. 108515

③ 

**3 Tauchpumpe Centri SP30 12 V lose**
Kostengünstige Tauchpumpe mit 12V Motor und verschleißarmer Kreiselpumpe. Durch die kompakte Bauform mit 160 mm länge und nur 56 mm Durchmesser Ideal für fast alle gängigen Fässer und Behälter. Diese Pumpe fördert Diesel/Biodiesel, AdBlue, Frostschutzmittel und Wasser mit ca. 30 L/min Leistung und 1,1 bar. Schlauchanschluss 3/4". Lieferung ohne Zubehör mit 1,5 m Anschlusskabel.
Best. Nr. 104017

Für die Angebotenen Tanks und Tankanlagen gibt es keine allgemeine Zulassung für die Schweiz. Über einen möglichen Einsatz informieren Sie sich bitte bei Ihrer Gemeinde. Tanks mit KVU 121.001 Zulassung finden Sie im Shop.




**4 Kraftstofftrolley 53 L**
mit UN-Zulassung für Kraftstofftransport, Behälter 53 L aus HD-PE mit Rädern und Handgriff zum Handling, Zapfpistolenpumpe 7,5 L/min mit 3 m Zapfschlauch und mit Feststellraste für den Abzugbügel, Schwallwand, Befüllstutzen mit integrierter Entlüftung, 2 Absperrhähne zur problemlosen Demontage des Zapfschlauches, integrierte Vertiefung zur Befestigung des Trolleys mit Ratschen-Zurrgurt während des Transportes, Maße (LxBxH): 87x42x33 cm, Gewicht ca. 9 kg.
Best. Nr. 71352



**5 Dieseltrolley 60 L mit Elektropumpe 12V**
zulässig für den Transport zum unmittelbaren Verbrauch nach ADR 1.1.3.1 c), Behälter aus Polyethylen mit integriertem Handgriff und Tragegriffen, Füllstutzen mit integrierter Be- und Entlüftung, Entnahmeleitung mit Absperrhahn, Trolley 60 L: Räder Ø 240 mm, Schwallwand, Zapfpistolenhalter integriert, Pumpe montiert: selbstansaugende, elektrische Pumpe CENTRI SP 30, 12 V, 25 l/min, mit Automatik-Zapfpistole, 3 m Befüllschlauch und 4 m elektrischem Kabel
Best. Nr. 21619




**6 Dieseltrolley 100 L mit Elektropumpe 12 V**
Zulässig für den Transport zum unmittelbaren Verbrauch nach ADR 1.1.3.1 c). Trolley 100 L: integrierte Vertiefung zur Befestigung mit Ratschen-Zurrgurt während des Transportes, Pumpe montiert: selbstansaugende, elektrische Pumpe CENTRI SP 30, 12 V, 25 L/min, mit Automatik-Zapfpistole, 3 m Befüllschlauch und 4 m elektrischem Kabel.
Best. Nr. 21621



**7 Dieseltrolley 60 L mit Handpumpe**
Praktischer Trolley mit großen Rädern für einfachen Transport. Durch die Handpumpe mit ca. 25 L/min Leistung ist der Trolley jederzeit prompt einsetzbar. Zugelassen nach ADR 1.1.3.1c für den unmittelbaren Verbrauch. Komplett mit Pumpe, 3 m Schlauch und Zapfventil.
Best. Nr. 102296




NEU




**1 Dieseltankanlage 3500L Premium Outdoor**
Komplette Hoftankstelle für Diesel mit 3500L Inhalt. Die Anlage ist komplett montiert und verfügt über eine integrierte Auffangwanne sowie die bauaufsichtliche Zulassung Z-40.21-565. Tankstelle in Premium-Ausstattung mit selbstsaugender 230Volt Pumpe mit 72L/min Leistung, Literzähler K33, Dieselfilter mit Wasserabscheider, integriertem Schlauchaufroller mit 8m Schlauch, automatischer Zapfpistole sowie einen Klappdeckel für den Einsatz im Freien. Maße: 210x198x158 cm BxTxH. Gewicht: ca.230 kg.
Best. Nr. 127817

**2 Dieseltankanlage 3500L Basic Outdoor**
Komplette Tankstelle für Diesel mit 3500 Liter Inhalt. Die Anlage verfügt über eine allgemeine bauaufsichtliche Zulassung Z-40.21-565 und einer integrierten Auffangwanne. Die Anlage wir komplett montiert geliefert inkl. Befüllanschluss mit TW-Kupplung mit Grenzwertgeber, Elektopumpe 230 Volt, 72 L/min Selbstsaugend, automatischer Zapfpistole sowie Klappdeckel und 4m Auslaufschlauch. Maße: 210x198x158 cm BxTxH, Eigengewicht ca. 205 kg
Best. Nr. 127815




**Weitere Modelle mit Zugangsverwaltung und Erweiterungstanks auf Anfrage lieferbar!**

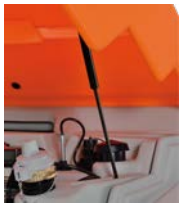







**3 Dieseltankanlage Cube 5000 L Premium Outdoor**
Die perfekte Komplettlösung für Betriebe mit größeren Treibstoffbedarf. Durch die innovative Konstruktion als Komplettlösung gib es nahezu keinen Aufwand für die Installation oder die Montage. Der Tank verfügt über einen Inhalt von 5.000 L und ist mit einer integrierter Auffangwanne versehen. Eine optische Leckanzeige, ein Füllstandsanzeiger sowie ein Befüllanschluss mit TW-Kupplung und Grenzwertgeber sind Serie. Die selbstsaugende 230V Elektropumpe mit einer Förderleistung von 70 L/min verfügt über einen Filter inkl. Wasserabscheider für optimale Sicherheit bei Ihren Fahrzeugen. Durch den serienmäßigen Schlauchaufroller mit 8 m Schlauch und die Automatik-Zapfpistole ist ein einfaches Tanken von Fahrzeugen aller Art gewährleistet. Der Tank verfügt über einen Klappdeckel mit Gasdruckfedern für einfache Bedienung und optimalen Schutz der Komponenten bei jedem Wetter. Der Tank (Made in Germany) wird mit Prüfzertifikat (Z-40.21-565) geliefert und muss bei der zuständigen Behörde gemeldet werden.
Außenmaße:
B 240 x T 230 x H 185 cm
Best. Nr. 107786

**Dieseltankanlage Cube 5000 L Outdoor Basic**
Der 5000 l Tank verfügt über eine integrierte Auffangwanne und Leck-sowie Füllstandsanzeige. Durch die serienmäßige Ausstattung mit TW-Kupplung und Grenzwertgeber ist ein einfaches Befüllen möglich. Komplett mit Elektropumpe 230 V 72 L/min, 4 m Befüllschlauch DN25 und automatischer Zapfpistole sowie Klappdeckel für das Aufstellen im Freien.
Best. Nr. 106490

Für die Angebotenen Tanks und Tankanlagen gibt es keine allgemeine Zulassung für die Schweiz. Über einen möglichen Einsatz informieren Sie sich bitte bei Ihrer Gemeinde. Tanks mit KVU 121.001 Zulassung finden Sie im Shop.




+ Punkte

**1 Dieseltankanlage Outdoor Premium 2500 L**
Diese komplette Hoftankstelle ist in wenigen Minuten aufstellbar und bieten Ihnen die Möglichkeit Ihre Fahrzeuge kostengünstig und jederzeit zu betanken. Die Anlage besteht aus einem sehr hochwertigen und stabilem Kunststoffbehälter mit integrierter Auffangwanne und 2500 l Inhalt. Der Klappdeckel mit Teleskophalter schützt die Technik zuverlässig vor dem Wetter und sorgt dafür dass diese Anlage für das Aufstellen im Freien zugelassen ist.
Die Anlage ist komplett ausgestattet mit einer hochwertigen, selbstsaugenden Dieselpumpe mit 230 Volt und bis zu 72 L/min Förderleistung. Durch den integrierten Schlauchaufroller mit 8m Dieselschlauch und der automatischen Zapfpistole ist ein hoher Bedienkomfort und die Sicherheit gegen überlaufen beim Tanken gewährleistet.
Selbstverständlich bietet die Profi-Anlage auch eine TW-Kupplung mit Grenzwertgeber, eine Füllstandsanzeige und eine Entlüftungskappe.
Durch das integrierte Zählwerk ist jederzeit eine Kontrolle der Tankmenge möglich.
Die Anlage ist meldepflichtig und verfügt über die allgemeine bauaufsichtliche Zulassung Z-40.21-510 und ist in der Regel mit geringe Aufwand einsetzbar.
Technische Daten: Maße: 120x180x180 cm BxTxH, Gewicht ca. 255 kg, Lieferung: komplett montiert.
Best. Nr. 76782

Für die Angebotenen Tanks und Tankanlagen gibt es keine allgemeine Zulassung für die Schweiz. Über einen möglichen Einsatz informieren Sie sich bitte bei Ihrer Gemeinde. Tanks mit KVU 121.001 Zulassung finden Sie im Shop.





- **integrierte Auffangwanne**
- **inkl. 8 m Schlauchaufroller**
- **integrierter Pistolenhalter**
- **Klappdeckel mit Gasdruckfeder**




**2 Dieseltankanlage Indoor Basic 2500 L**
Innovative Hoftankstelle mit 2500 Liter Inhalt. Komplette Anlage mit integrierter Auffangwanne, Leckanzeige, Befüllanschluss mit TW-Kupplung, Entlüftungskappe, Füllstandsanzeiger, Entnahmeleitung sowie hochwertiger 230V Elektropumpe mit 72 L/min und 4 m Auslaufschlauch mit automatischer Zapfpistole. Die Anlage ist komplett montiert und wird mit allen Unterlagen für eine problemlose Genehmigung (meldepflichtig) geliefert. Ohne Klappdeckel! Maße BxTxH: 120x180x174 cm, Gewicht 220 kg.
Best. Nr. 76781

BESTSELLER




TOP-ANGEBOT




+ Punkte

Lieferung ohne Pumpe

Für die Angebotenen Tanks und Tankanlagen gibt es keine allgemeine Zulassung für die Schweiz. Über einen möglichen Einsatz informieren Sie sich bitte bei Ihrer Gemeinde. Tanks mit KVU 121.001 Zulassung finden Sie im Shop.













**1 Dieseltank Economie 999 L**
Preiswerter Diesel/Heizöltank in doppelwandiger Ausführung. Füllinhalt max. 999 Liter, verzinkter Außenbehälter mit Tragegriffen und korrosionsfreier Innenbehälter aus Kunststoff.Maße: LxBxH 1135x727x1540 mm, Eigengewicht ca. 80 kg. Lieferung ohne Pumpe jedoch komplett mit Leck- und Füllstandsanzeige.
Best. Nr. 97559

**Anschluss-Set für Tank Eco**
Ansaugleitung ca. 140 cm. Komplett mit Rückschlagventil und Kupplungsteil zum direkten Aufstecken aller Hoftankstellen mit 1" Gewinde.
Best. Nr. 119793

**2 Dieseltank**
Doppelwandiger Einzeltank aus verzinktem Stahlblech mit HDPE-Innenbehälter. Inhalt 998 L. Hochwertige Ausführung mit Tragegriffe und verzinktem Untergestell für leichten Transport mit Hubwagen oder dgl. sowie sicheren Stand. Komplett mit Füllstandsanzeige und optischer Leckanzeige. Maße: 128x76x142 cm.
Best. Nr. 38640

**Anschluss-Set für Tank 1000 L**
Ansaugleitung ca. 130 cm. Komplett mit Rückschlagventil und Kupplungsteil zum direkten Aufstecken aller Hoftankstellen mit 1" Gewinde.
Best. Nr. 43482

**3 Füllstandsanzeige für Dieseltank**
Passend für Cemo Tank 1000 Liter. Anzeige Null bei einer Tiefe von 125cm. Der Füllstandsanzeiger muss immer zum Tank passen!
Best. Nr. 42813

**4 Pumpenkonsole Metall**
Bei Direktmontage auf Dieseltank wird eine zusätzliche Pumpenabstützung empfohlen.
Best. Nr. 51964

**5 Anschluss-Set**
Anschluss-Set für 750 und 1000 L Uni-Tanks zum Befüllen mit Tankwagen. Komplett mit TW-Kupplung, Entlüftungsleitung und Grenzwertgeber.
Best. Nr. 101635

**6 Schlauchaufroller AdBlue 8m**
Praktischer Schlauchaufroller in INOX Ausführung mit 8m Schlauchlänge, Innendurchmesser ¾“.Für AdBlue (Harnstofflösung AUS32). Kinderleichte Montage in mehreren Varianten durch schraubbare Platten möglich. Mit Auto–Stop System zum Abrollen der passenden Länge, Dichtungen aus Viton und Teflon. Anschlussgewinde 1“ AG. Nicht für Diesel, Alkohol, Benzin oder Kerosin geeignet!
Best. Nr. 79991

**7 Schlauchaufroller für Diesel**
Hochwertiger Aufroller mit robustem Kunststoffgehäuse. Zwei Rollen garantieren leichtes und einfaches Abrollen des Schlauches. Mit automatischem Stopp System. Für Diesel und Heizöl geeignet. Maximaler Druck 10 bar, Temperatur -20°C bis +50°C. Anschlüsse 1“ AG. Mit der passenden Wandkonsole lässt sich der Aufroller noch praktischer einsetzen.

| Länge (m) | Schlauch | Best. Nr. |
|---|---|---|
| 8 | 3/4" | 65436 |
| 10 | 1" | 65623 |
| 15 | 3/4" | 65439 |
| 15 | 1" | 65651 |

**8 Wandkonsole schwenkbar**
passend zu Schlauchaufrollern

| passend zu | Best. Nr. |
|---|---|
| 65436 | 65665 |
| 65439 65623 | 65666 |
| 65651 | 65685 |

**BESTSELLER**

**1 Diesel Hoftankstelle - Komplettset 998 L**
Mit der SAUGUT by FAIE Diesel-Hoftankanlage erledigen Sie das Tanken Ihrer Fahrzeuge rasch und bequem Zuhause. Die Profi Hoftankanlage verfügt über eine leistungsstarke, selbstsaugende Elektropumpe mit einer Leistung von max. 60 L/min. Durch das integrierte Zählwerk mit Tages- und Gesamtzählwerk ist jederzeit eine genaue Kontrolle der Abgabemenge möglich. Die automatische Zapfpistole sorgt für einen bequemen und sicheren Tankvorgang (kein Überlaufen!). Inklusive 4 m Auslaufschlauch. Der doppelwandige Tank 998L verfügt über eine Leck- und Füllstandsanzeige für optimale Sicherheit und Kontrolle. Ein verzinktes Untergestell sorgt für einen einfachen Transport mit einem Hubwagen oder Ähnlichem. Abmessungen Tank: LxBxH: 128 x 76 x 142 cm
Best. Nr. 51137




KUNDENBEWERTUNG ★★★★★



# FAIE-TIPP

**2 Verbindungs-Set zu Hoftankstelle**
Dieses Set ermöglicht Ihnen eine einfache Verbindung der Dieselpumpe mit dem Tank. Damit können Sie die Pumpe einfach an eine Wand oder ähnlichen in der gewünschten Position montieren. Schlauchlänge 2m. Das Verbindungsset wird in Einzelteilen geliefert damit haben Sie die Möglichkeit die Schlauchlänge individuell an Ihre Bedürfnisse anzupassen.
Best. Nr. 110138

+ Punkte

Für die Angebotenen Tanks und Tankanlagen gibt es keine allg. Zulassung für die Schweiz. Über einen mögl. Einsatz informieren Sie sich bitte bei Ihrer Gemeinde. Tanks mit KVU 121.001 Zulassung finden Sie im Shop.

CEMO
Komplett Set




## Spare Zeit und Geld mit Deiner eigenen Tankstelle !

- weniger Treibstoffkosten
- keine Leerfahrt zur Tankstelle
- jederzeit geöffnet
- genaue Kontrolle der Tankmenge
- gleichbleibende Treibstoffqualität

**3 Hoftankstelle Einsteigerset 1000 L**
Praktisches und preiswertes Komplettset bestehend aus: Hochwertiger doppelwandiger Treibstofftank mit 998 Liter Inhalt. Komplett mit Füllstandsanzeige, optischer Leckanzeige sowie stabilem verzinkten Untergestell. Elektrische Dieselpumpe mit 230 Volt und max. 30 L/min Förderleistung. Pumpe inkl. 6 Meter Schlauch, automatischer Zapfpistole und sämtlichen Armarturen. Kompakte Anlage zum einfachen und günstigen Befüllen Ihrer Fahrzeuge.
Best. Nr. 69407



**1 Kurbelpumpe für AUS 32 (AdBlue®)**
Der neue Maßstab als Kurbelpumpe. Solide Bauweise für professionellen Betrieb, Gehäuse aus Edelstahl und Technopolymer, Fassadapter mit Anschlussgewinde S56x4, mehrteiliges Saugrohr 1 m, individuell kürzbar, PVC-Zapf-schlauch 3 m, Edelstahl-Auslassrohr 19 mm mit Schutzkappe, Fördermenge 0,38 L/Hub
Best. Nr. 21740



**2 Absaugpumpe 12 V**
Kreiselpumpe mit Messinglamellen und Untersetzgetriebe. Gleichstrommotor mit Anschlussleitung und Krokoklemmen für 12 V Batterien. Ideal zum Absaugen von Motoröl (Ölwechsel), fördert jedoch auch kleine Mengen von Diesel und Heizöl. Förderleistung max. 5 l/min, komplett.
Best. Nr. 22209

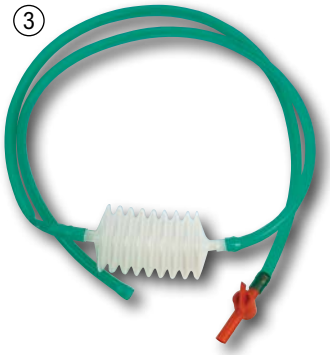

**3 Universalhandpumpe**
Zum Be-, Ab-, Umfüllen. Ansaugschlauch mit Rückschlagventil, Auslaufschlauch mit Absperrhahn, Gesamtlänge ca. 2 m.
Best. Nr. 32234





**4 Auslaufschlauch für Diesel/ Heizöl mit 1 Anschluss**
Hochwertiger Gummischlauch mit 1“ Verschraubungen (AG), passend für alle gängigen Dieselpumpen mit 1“ IG Anschlüssen. Der Schlauch kann sowohl als Auslauf, als auch als Ansaugschlauch verwendet werden.

| Schlauch | Länge (m) | Best. Nr. |
|---|---|---|
| 3/4" | 4 | 111837 |
| 3/4" | 6 | 64865 |
| 3/4" | 8 | 64878 |
| 3/4" | 10 | 64890 |
| 1" | 6 | 76246 |
| 1" | 8 | 65124 |
| 1" | 10 | 65146 |

**5 Ansaugleitung für Dieselpumpen 4 m**
Flexible PVC-Saugleitung komplett mit Ansaugfilter, integriertem Rückschlagventil und 1“ AG Verschraubung. Länge 4 Meter.
Best. Nr. 12562




**6 Trichter mit Filter und Wasserabscheider F3C**
Trichter mit Filter und Wasserabscheider. Verschmutzungen und Wasser im Kraftstoff lassen sich praktisch nicht vermeiden. Das führt zu verstopften Filtern, Korrosion, Motorausfällen oder sogar Motorschäden. Das integrierte Filterelement hält Wasser und Verschmutzungen verlässlich zurück. Unabdingbarer Helfer - schützen Sie Ihre Maschinen einfach und zuverlässig !
Best. Nr. 109857







**7 Zählwerk R-Flow 20x120 L, 1' IG Diesel**
Zählwerk passend für alle gängigen Dieselpumpen mit Tages- und Gesamtzähler. Abweichung +/-1%, Durchflussmengen max.120 L/ min, Anschlüsse 1 Zoll IG, Temperaturbereich -20 bis +50°C. Maße: 220x150x220 mm, Gewicht 2,2 kg.
Best. Nr. 116694

**8 Durchflusszähler Diesel digital**
Handlicher Literzähler mit digital Anzeige, 180° drehbar. Mit beidseitigem 1“ Anschluss (IG), Durchfluss 10-150 L/min, maximal Druck 3,5 bar, Genauigkeit: +/- 0,5%, Batteriebetrieben mit 2x1,5V AAA Batterien (im Lieferumfang enthalten).Ausführung für Diesel
Best. Nr. 64701

**Durchflusszähler AdBlue digital**
Ausführung für AdBlue
Best. Nr. 64844



**9 Saug- und Füllspritze**
Inhalt 0,5 L mit Schlauch zum Befüllen und Entleeren von Flüssigkeiten aller Art.
Best. Nr. 1491



**10 Dieselfilter für Tankanlagen**
Schützt Ihre Fahrzeuge vor verunreinigtem Treibstoff. Filterfeinheit 5 µm. Der Einbau (2x1“ IG oder O-Ring Flansch) kann sowohl saug- wie druckseitig (empfohlen) erfolgen. Durchflussmenge max. 100 L/min, komplett mit 2 Filtereinsätzen.
Best. Nr. 72816

**Filtereinsatz für Dieselfilter 72816**
Best. Nr. 72819

**Filter mit Wasserabscheider für Dieselpumpen**
Zuverlässiger Schutz vor verunreinigtem Treibstoff oder zu hohem Wasseranteil. Schützt moderne Dieselmotoren vor teuren Folgeschäden. Filterfeinheit 30 µm, max 70 L/min. Der Einbau (2x1“ IG oder Flansch mit O-Ring) kann sowohl saug- wie druckseitig (empfohlen) erfolgen, komplett mit 2 Filtereinsätzen.
Best. Nr. 71182

**Filtereinsatz für Diesel/ Wasserfilter**
Best. Nr. 97552



**11 Teleskop-Saugrohr**
Länge ca. 95 cm, mit 1''AG.
Best. Nr. 34065

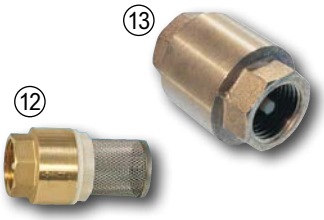

**12 Rückschlagventil mit Ansaugfilter aus Messing**
Verhindert längere Ansaugzeit. Empfehlenswert für alle Dieselpumpen. Anschluss 1''IG.
Best. Nr. 28530

**13 Rückschlagventil 1“ für Leitungseinbau**
Rückschlagventil aus Messing für den Leitungseinbau in der Größe 1 Zoll. Mit Feder, System „York“. Ideal für längere Ansaugleitungen geeignet um Druckabfall zu vermindern – ebenso kann das Ventil zum Verlängern bzw. Koppeln von bestehenden Leitungen verwendet werden.
Best. Nr. 65094



**14 Saug- und Druckspritze**
Aus PVC inkl. Saug- und Abgabeschlauch (jeweils 600 mm lang). Kolbenstange aus Edelstahl, Ventile und Anschlüsse aus Aluminium, dadurch eine lange Lebensdauer. Für mineralische, synthetische und biologische Öle, sowie Diesel, Heizöl, Frostschutzmittel, Glycerin und Wasser geeignet. Durch die Manschette wird ein sicheres Ansaugen der Flüssigkeiten gewährleistet.

| Inhalt | Best. Nr. |
|---|---|
| 500 ml | 14342 |
| 750 ml | 14346 |

# Zubehör zu Dieselpumpen



**1 Kupplungsteil 2 AG für 1 Pumpenanschluss, passend zu Dieselpumpen**
Mit 2''Außengewinde zum Befestigen am Tank sowie ein 1''Außengewinde für die Montage der Pumpe und ein 1''Innengewinde für die Ansaugleitung. 360 drehbar.
Best. Nr. 34064

**2 Schraubarmatur Messing**

| Gewinde | Schlauch | Best. Nr. |
|---|---|---|
| 1" AG | 1" | 36981 |
| 1" AG | 3/4" | 36317 |

**3 Diesel-Ölbeständiger Schlauch**
Kälteflexibel

| Ø (mm) | Best. Nr. |
|---|---|
| 3/4" | 22639 |
| 1" | 30331 |




**4 Schlauchanschluss Messing**
für 1''Schlauch, 1''AG
Gewinde: 1" AG
Schlauch: 1"
Best. Nr. 12572

**5 Rückschlagventil mit Ansaugfilter aus Messing**
Verhindert längere Ansaugzeit. Empfehlenswert für alle Dieselpumpen. Anschluss 1''IG.
Best. Nr. 28530

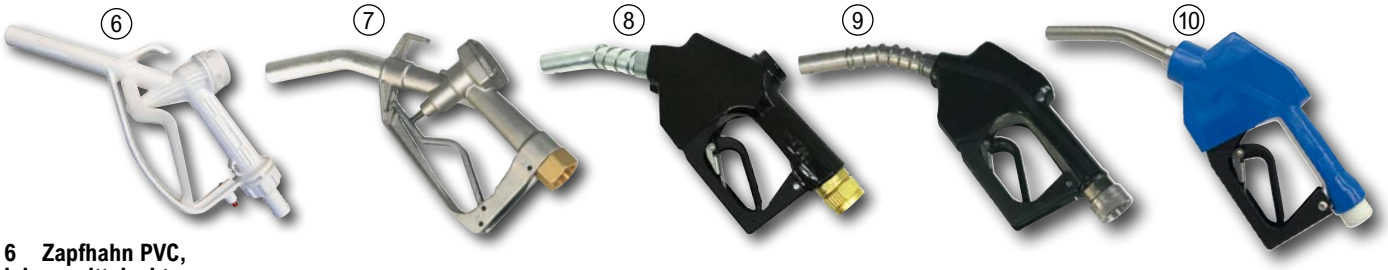


**6 Zapfhahn PVC, lebensmittelecht**
Manuelle Zapfpistole mit ¾“ Schlauchanschluss.
Best. Nr. 24636

**7 Zapfpistole Manuell**
Ausführung Metall 1''IG.
Best. Nr. 10880

**8 Zapfpistole Hobby**
Automatische Zapfpistole - schaltet bei vollem Tank ab. Passend für alle Dieselpumpen (Durchfluss max. 50 L/min.), inkl. Drehgelenk, Anschluss 1' IG.
Best. Nr. 34044

**9 Zapfpistole Profi**
Verstärkte Ausführung inkl. Drehgelenk, Anschluss 1' IG, Durchfluss max. 100 L/min, Ø 30 mm. Speziell für Landmaschinen, LKW usw. Nicht für PKW geeignet.
Best. Nr. 18619

**10 Automatik Zapfpistole AdBlue**
Automatische Zapfpistole, geeignet für den Harnstoff AdBlue. Inklusive Drehgelenk, Pistole aus Kunststoff/ Edelstahl. Anschluss Tülle DN19.
Best. Nr. 21623




**11 Bohrmaschinenpumpe MINI**
Selbstsaugende Pumpe passend für jede Bohrmaschine.
Leistung 25 l/min., Saughöhe 4 m, Druck 5 bar, Drehzahl maximal 2600 U/min., Temperatureignung max. 50°C, Spannschaft 6 mm, Schlauchanschluss 15 mm passend für 1/2" Schlauch
Best. Nr. 14213

**12 Bohrmaschinenpumpe MAXI**
Leistung 45 l/min., Saughöhe 4 m, Druck 5 bar, Drehzahl maximal 3400 U/min., Temperatureignung max. 50°C, Spannschaft 8 mm, Schlauchanschluss 15 mm passend für 1/2' Schlauch, selbstsaugend.
Best. Nr. 14214

**13 Bohrmaschinenpumpe KOMBI**
Leistung 50 l/min., Saughöhe 4 m, Druck 5 bar, Drehzahl maximal 3400 U/min., Temperatureignung max. 50°C, Spannschaft 8 mm, Anschluss 3/4' AG, selbstsaugend.
Best. Nr. 14209

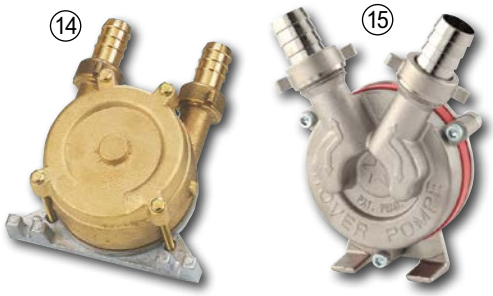


**14 Bohrmaschinenpumpe aus Messing**
Ideal für den universellen Einsatz. Universalpumpe mit ca. 40 l/min. Leistung bei 3400 U/ min. Förderhöhe max. 20m, Schlauchanschluss 3/4", nach Befüllung selbstsaugend
Best. Nr. 12462

**15 Bohrmaschinenpumpe Edelstahl 25l/min**
Praktische Bohrmaschinenpumpe aus Edelstahl, lebensmittelecht und selbstansaugend (nach Befüllung) durch Impeller Technologie. Ideal geeignet für Wein, Most, Salz- und Süßwasser, Milch, Öle, sowie Flüssigkeiten, deren Viskosität nicht mehr als 30° Centistokes oder mehr als 4 Grad Engler überschreitet. In der Flüssigkeit sollte jedoch keine bzw. nur sehr kleine Feststoffe enthalten sein. Technische Daten: Leistung ca. 1500l /h, Schlauchanschluss 3/4“ , Drehzahl max. 2850 U/min, Förderhöhe max. 24 m.
Best. Nr. 56182




**16 Transferpumpe**
Die handliche Pumpe ermöglicht das einfache Um- oder Abpumpen von Flüssigkeiten aller Art, wie Benzin, Öl, Wasser usw. Durch mitgeliefertes Zubehör auch als Luftpumpe verwendbar.
Best. Nr. 59249




**17 Universalpumpe lebensmittelecht, 230 Volt**
Selbstsaugende (in gefülltem Zustand) Elektropumpe, lebensmittelecht. Motor 340 Watt / 230 Volt, 2800 U/ min, Förderleistung max. 1700 l/h, Förderhöhe max. 25 m (2,5 bar), Saughöhe max. 6 m, Schlauchanschluss ¾“. Durch praktischen Wippschalter in beide Richtungen einsetzbar. Handliche und preiswerte Pumpe zum Fördern von Milch, Wein, Most, Essig usw.
Best. Nr. 24639




**18 Edelstahl-Pumpe**
Lebensmittelechte Profi-Pumpe aus rostfreiem Stahl. Ideal zum Fördern von Wein, Most, Milch usw. Leistung 43 L/min., Motor 0,44 kW, 230V, Förderhöhe 10 m, Temperatur max. 90°C, gefüllt selbstsaugend bis 6 m, Anschlüsse 1" AG.
Best. Nr. 12449

## Spezielle Zapfwellenpumpen auf Anfrage oder im Shop













**4 Zapfwellenpumpe ZWP111**
Universal Zapfwellenpumpe Made in Germany. Hochwertige Ausführung für den anspruchsvollen Anwender oder den Dauereinsatz. Leistung: 100 L/min, Höchstdruck 24 bar. Zapfwellenanschluss 1 3/8x6 Standard. Mit optionalen Druckregelventil auch für Gießarbeiten hervorragend geeignet.
Best. Nr. 104612

**5 Druckregelventil-Anbausatz 1'**
Anbaugarnitur mit 1' Anschlüssen für ZWP 111. Zur stufenlosen Regulierung von Druck- und Fördermenge bei Reinigungs- und Spülarbeiten. Unbedingt erforderlich wenn z.B. bei Gießarbeiten die Wasserentnahme ohne abstellen der Pumpe gestoppt wird.
Best. Nr. 104613

**1 Zapfwellenpumpe MT20**
Selbstsaugende Pumpe für den direkten Anschluss an jedem Schlepper/Traktor. Ermöglicht einfaches und rasches Befüllen von Behälter, Umfüllung von Wasser, die Reinigung von Maschinen und viele weitere Einsatzmöglichkeiten. Zapfwellenanschluss 1 3/8 x 6, max. 600 U/min., Drehrichtung links (Traktor Heckzapfwelle), Anschluss saugseitig 1" AG auf 30 mm Schlauch, Anschluss druckseitig 1/2" AG auf 3/4" Schlauch, max. Leistung 150 L/min., Höchstdruck 25 bar, H 180 mm, L 200 mm, B 200 mm.
Best. Nr. 17045



**6 Waschgarnitur für MT20/25**
Komplett mit 7 m Druckschlauch (Ø 19 mm), 3 m Saugschlauch (Ø 30 mm) sowie Düse, Filter und Klemmen.
Best. Nr. 46014

**Waschgarnitur für MT300**
Komplett mit 7 m Druck- und 3 m Saugschlauch sowie Filter und Düse.
Best. Nr. 46015

**2 Zapfwellenpumpe MLi 25**
Selbstsaugende Zapfwellenpumpe für alle Schlepper mit Stand-Zapfwellenanschluss 1 3/8 x 6. Die Drehrichtung der Zapfwellenpumpe ist auf den Antrieb gesehen nach links (Traktor Heckzapfwelle dreht im Uhrzeigersinn nach rechts). Förderleistung max 150 L/min, Höchstdruck 25 bar, Anschluss saugseitig 1" AG auf 30 mm Schlauch, druckseitig 1/2 AG auf 3/4" Schlauch. Durch das Druckregelventil ist ein stufenloses Einstellen des Arbeitsdruckes sowie der Durchflussmenge möglich, dadurch ist diese Pumpe ideal für alle Reinigungs- und Bewässerungsaufgaben geeignet. Achtung: Bei Absperren der Wasserentnahme ist das Abstellen der Pumpe trotzdem erforderlich.
Best. Nr. 47451

**Zubehör für Zapfenwellenpumpen MT20 und MT25**

**Ansaugfilter PVC für Zapfwellenpumpe MT20/25**
Mit doppelt gekreuzter Reliefvernetzung. Schlauchanschluss 30 mm, Höhe 60 mm, Außen-Ø 140 mm.
Best. Nr. 24464

**Gummi-Hochdruckschlauch**
20 bar Betriebsdruck, speziell geeignet für die Schädlingsbekämpfung, sowie als Wasserschlauch.

| Ø (mm) | Best. Nr. |
|---|---|
| 25 | 9387 |
| 13 | 9388 |
| 19 | 9389 |

**3 Zapfwellenpumpe MT300**
Selbstsaugende Pumpe zur direkten Montage am Schlepper/Trakor. Unentbehrlich in jedem landwirtschaftlichen Unternehmen, löst alle Fragen von Maschinenreinigung, Befüllen großer Behälter, Umfüllung von Wasser und vielen anderen Zwecken. Maximal 600 U/min., Drehrichtung links und rechts (Traktor Front- u. Heckzapfwelle), max. Leistung 280 L/min., Höchstdruck 30 bar, komplett mit Sicherungskette und Schlaucharmatur 6/4" jedoch ohne Düse und Filter.
Best. Nr. 37411

**Ansaugfilter PVC für Zapfwellenpumpe MT300**
Schlauchanschluss 40 mm, Höhe 96 mm, Außen-Ø 150 mm.
Best. Nr. 54500

**Spiral Saug- und Druckschlauch PVC**

| Ø (mm) | Betriebs-Druck | Best. Nr. |
|---|---|---|
| 25 | 7 | 9404 |
| 30 | 5 | 6197 |
| 40 | 5 | 127316 |




**7 Benzin-Wasserpumpe GC-PW16**
Diese praktische Pumpe ermöglicht das netzunabhängige Fördern von bis zu 14.000 L/h, Wasser aus Bächen, Teichen oder sonstigen Gewässern. Der kompakte 4-Takt Motor mit 1,6 kW/2,0 PS ist leicht zu starten und laufruhig. Saughöhe max. 7 m, Höchstdruck/Förderhöhe bis zu 2,8 bar/28 m, Tankinhalt 1,8 L, Eigengewicht nur 16,9 kg, Maße: 43x36x40 cm, Anschlüsse jeweils 1 1/2" AG. Komplett mit 2x Schlauchadapter 1 1/2" und Saugkorb.
Best. Nr. 110288




**8 Benzin Frischwasserpumpe FWP50**
Praktische Benzin Pumpe für Klarwasser, vielseitig einsetzbar zB. zur Bewässerung und Beregnung oder Förderung aus Brunnen und Wasserspeichern. Mit einer Tankfüllung ca. 2,5h Laufzeit bei 75% Last. Schnelle, einfache Inbetriebnahme durch direkte Erzeugung des Unterdrucks und Anschluss der Schläuche an der Pumpe. Fördermenge 556 L/min, Ansaughöhe 7 m, Korngröße max. 7 mm. Antrieb über 4 Takt OHV Benzinmotor (Leistung 4,0 kW) Anschlussgewinde 2" Lieferung inkl. passender Kupplungen (2"), Schellen und Saugkorb.
Best. Nr. 104365

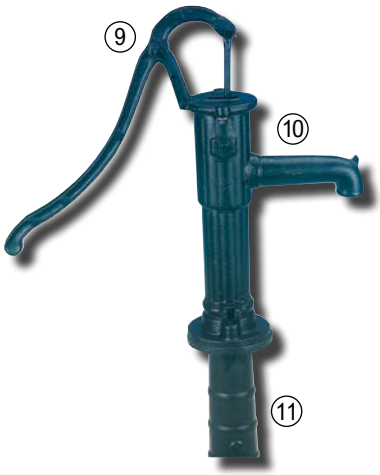

**9 Handbrunnenpumpe + Pumpenständer**
Setpreis!
Best. Nr. 50649

**10 Handbrunnenpumpe Nostalgie**
Max. Saughöhe 7 m, Arbeitszylinder 75 mm Ø, Fördermenge ca. 28 L/min. Für Saugleitung 1 1/4'', mit Rundflansch und allseitig drehbarer Schwengelstütze aus Gusseisen.
Best. Nr. 23185

**11 Pumpenständer**
Aus Gusseisen passend zu Handbrunnenpumpe. Höhe 70 cm.
Best. Nr. 23184

## Öl, Diesel




**1 Fasspumpe 1500 mm**
Bewährte und preisgünstige Handhebelpumpe zum Fördern von Diesel, Heizöl, Petroleum und Öle bis SAE50. Anschluss 2"- geeignet für 60/200/220 L Fässer und Tanks wie zum Beispiel FA38640 und FA97559. Tauchtiefe bis 150 cm. Förderleistung bei 60 Hüben/min: ca. 7 L/min
Best. Nr. 120636




**2 Fasspumpe Lakai**
1000-fach bewährte, preisgünstige Handpumpe zum Fördern von Diesel- und Heizöl, aber auch für Motor-, Getriebe- und Schneidöl geeignet. Anschluss 2" (200 L Fässer). Tauchtiefe 120 cm, inkl. PVC-Auslaufschlauch (1 m) und Auslaufstück. Leistung ca. 12 L/min.
Best. Nr. 7480




**3 Stahlrohr-Fasspumpe**
Praktische Handpumpe mit ca. 10 L/min. Leistung. Geeignet für Motor-, Getriebe-, Maschinen-, Schneidöl usw. Pumpe in Höhe und Auslaufrichtung verstellbar, 2 Gewinde: M64x4 und R2", für stehende und liegende 200 l Fässer, Tauchtiefe bis 84 cm
Best. Nr. 24345




**4 Kurbelpumpe 18 L/min**
Hochwertige Handkurbelpumpe mit einer Förderleistung von ca. 18 L/ min. Geeignet für Öle bis SAE 90 sowie nicht aggressive Medien wie Heizöl, Diesel, Petroleum usw. Profi-Ausführung mit hochwertigen NBR-Dichtungen. Saugrohr: 3-tlg. aus Metall Gesamtlänge ca. 1 m inkl. Ansaugfilter.
Best. Nr. 115374




**5 Kurbelpumpe**
Aus stabilem Stahlgehäuse, leichtgängiger Handkurbelantrieb mit hoher Leistung (ca. 30 L/min), Tauchtiefe bis 980 mm. Geeignet für Diesel/Heizöl, Motoröl, Getriebeöl (SAE75-90) und Schneidöl. Komplett mit Fassverschraubung G2" (200 L Fässer) und Auslaufbogen 1" .
Best. Nr. 31552

## Benzin




**6 Fasspumpe ATEX Konform**
Aus Metall (Zinkdruckguss), für Diesel, Heizöl EL/L, Petroleum, Kraftstoffe wie Benzin/ E85 (Gefahrklasse A I-II), Kühlerfrostschutzmittel (unverdünnt) und dünnflüssige Mineralöle, Hubkolbenpumpe. Teleskop-Saugrohr, Saugrohrlänge 490-925 mm, Förderleistung: 0,25 L/Hub, Fassverschraubung M 64 x 4/ 50,80 mm (2") passend für Handelsübliche 60/200 L-Fässer. Komplett mit Schlauchgarnitur 1500 mm lang DN 19 und Metall-Auslaufstück, elektrisch leitfähig, ATEX-konform.
Best. Nr. 23087

## Säuren, Chemikalien




**7 Kurbelpumpe PP-PTFE**
Profi Handpumpe mit ca. 22 L/min (0,18 L/Umdrehung) Förderleistung. Passend für alle gängigen 60/200/220 L Fässer mit G2“ Gewinde. Geeignet für Reinigungsmittel, Scheibenklar und organische Säuren und Alkohole sowie anorganische Chemikalien.
Best. Nr. 29967

## AdBlue, Wasser




**8 Kurbelpumpe PP-FKM**
Profi Handpumpe mit ca. 22 L/min (0,18 L/Umdrehung) Förderleistung. Passend für alle gängigen 60/200/220 L Fässer mit G2“ Gewinde. Geeignet für dünnflüssige Stoffe wie Wasser, Scheibenklar oder AdBlue.
Best. Nr. 29958







**9 Fassanschluss lose 2"grob 35,5 mm Rohrdurchmesser**
Best. Nr. 35033

**10 Fassadapter S70x6-2 Adblue**
Passend für 220 Liter Fässer.
Best. Nr. 100907




**11 Schlauchsatz zu Kurbelpumpe**
Abgabeschlauch für Kurbelpumpen, PVC 32 mm außen, Länge 2 Meter inkl. 2 Schlauchschellen, Knickschutzfeder und Stahlauslauf. Passend zu Faie Nr. 31552 und 5849.
Best. Nr. 12529




















**1 Fäkalienpumpe Vortex 100**
Extrem robuste Fäkalienpumpe mit Schwimmschalter. Motor: ölgefüllter Tauchmotor mit 0,75 kW/230 Volt. Förderleistung 280 L/min, Förderhöhe max. 9 m, Festkörper bis 36 mm. Anschluss 2" IG, Gewicht 23 kg. Robuste Pumpe für den harten Einsatz und eine lange Lebensdauer.
Fördermenge max.: 16800
Druck max. (bar): 0.9
Best. Nr. 63017

**Fäkalienpumpe Vortex 140**
Extrem robuste Fäkalienpumpe mit Schwimmschalter. Motor: ölgefüllter Tauchmotor mit 1,04 kW/1,4 PS, 230 Volt. Förderleistung 450 L/min, Förderhöhe max. 9 m, Festkörper bis 36 mm. Anschluss 2" IG, Gewicht 27 kg. Robuste Pumpe für den harten Einsatz und eine lange Lebensdauer.
Best. Nr. 104761

**dazu passend**

**Schlauchgarnitur 2 Zoll 20 m**
Bau-Flachschlauch aus Polyestergeflecht mit PU-Innenbeschichtung, Betriebsdruck 10 bar. Komplett mit 2 Storz-C-Kupplung.
Best. Nr. 23070

**Storz Kupplung mit Außengewinde**
Best. Nr. 55423

**Knie IG/AG**

| Gewinde | Best. Nr. |
|---|---|
| 2" | 64350 |

**2 Fäkalienpumpe Vortex 200**
Abwasser Tauchpumpe mit massiven Guss-Gehäuse und Edelstahl-Antriebswelle. Geeignet für Korngrößen bis zu 55 mm. Ölgefüllter Tauchmotor 1,5 kW/ 2,0 PS 230 Volt für optimale Kühlung hoher Belastung. Leistung: max 550 L/min, Förderhöhe max. 11 m. Komplett mit Schwimmschalter und 10 m Anschlussleitung. Ausgang: 2" IG. Schlauch und Zubehör wie Vortex 100.
Best. Nr. 110021

**3 Fäkalienpumpe Grinder 100+MS mit Motorschutzkasten**
Fäkalienpumpe mit integriertem Schneidwerk und Schwimmschalter. Motor mit 0,75 kW/230 Volt, Förderleistung max. 250 L/min, Förderhöhe max. 10 m, Gewicht 26 kg, Anschluss 2" IG. Ideale Pumpe für die Beseitigung von Hausabwässern, für Wochenend- und Ferienhäuser usw. Neue Ausführung serienmäßig mit Motorschutzschalter. Verhindert zuverlässig mögliche Schäden an der Pumpe durch das Verklemmen von Feststoffen im Schneidwerk.
Best. Nr. 18969

**Schlauchset C - 20 m**
Anschlussset für Fäkalienpumpen mit Aufsatzrohr 2''AG, C-Kupplung sowie 20 Meter Flachschlauch.
Best. Nr. 66607

**4 Fäkalienpumpe Grinder 200/23SS, 230 V mit Schwimmschalter und Schneidwerk**
Sehr robuste Abwasserpumpe mit integriertem Schneidwerk für das Fördern von Abwässern aus Häusern, Wohnungsanagen oder ähnlichen. Durch das integrierte Schneidwerk werden fasrige Stoffe wie Windel, Serviette usw. problemlos gefördert. Feste Stoffe wie Holz oder Metallteile jedoch nicht. Durch den integrierten Schwimmschalter ist ein einfacher Betrieb im Automatik-Modus möglich. Die Pumpe besteht aus robusten Grauguss und einem Hackwerk aus rostfreien Stahl. Technische Daten: Motor 1,5 KW/2,0 PS/230 V, Förderleistung max. 8.400 L/h, Maximale Förderhöhe 25 m (2,5 bar), Eigengewicht 36 kg, Anschlussgewinde: 5/4" IG.
Best. Nr. 127191

**5 Fäkalienpumpe Grinder 200/23 400 Volt mit Schneidwerk o.SS**
Profi Abwasserpumpe mit 1,5 kW/ 400 Volt ohne Schwimmschalter. Förderleistung max. 140 L/min, Förderhöhe max. 24 m, Gewicht 37 kg, Anschluss 5/4" IG. Ausgesprochen robuste und zuverlässige Pumpe. Verarbeitet ohne Probleme Stoffreste, Windeln, Servietten usw.
Best. Nr. 127190

**Storz Kupplung mit Außengewinde**
Best. Nr. 68866

**Schlauchgarnitur 6/4'**
Komplett inkl. 1 Stück C-Kupplung, Ø 38 mm, Länge 15 m, Betriebsdruck max. 8 bar.
Best. Nr. 32325

**6 Schmutzwasserpumpe Drain 75**
Kompakte und robuste Schmutzwasserpumpe mit ölgefülltem Tauchmotor mit 0,55 kW/230 Volt. Förderleistung max. 230 L/min, Förderhöhe max. 8 m, Anschluss 5/4" IG. Maße: Höhe nur 410 mm, Durchmesser 245 mm. Durch spezial Niveauregler und kompakte Bauweise ideal für Schmutzwasserschächte bei beschränken Platzverhältnissen, z.B. Reinigen von Melkständen, Sickerschächten bei Fahrsilo usw. Einschaltbereich des Schwimmschalters min 10 cm, max. 20 cm.
Fördermenge max.: 13800
Druck max. (bar): 0.8
Best. Nr. 21923

**7 Schlauchgarnitur 2" C-Kupplung Profi**
Profi Flachschlauch mit 20 m Länge. Innendurchmesser 52 mm. Abriebfester und stabiler Schlauch für lange Lebensdauer, Temperaturbereich -30 bis +80° C. Betriebsdruck 13 bar, Berstdruck 40 bar. Komplett mit Storz C-Kupplung.
Ø Innen (mm): 52
Best. Nr. 106615

**Schlauchgarnitur B 20 m Profi**
Hochwertiger Flachschlauch in Leuchtorange. Gute Abriebfestigkeit und lange Lebensdauer. Temperaturbereich -30° bis +80°C. Betriebsdruck 13 bar, Berstdruck 40 bar, Länge 20 m. Komplett mit Storz B-Kupplung.
Ø Innen (mm): 75
Best. Nr. 106634

**8 Schlauchgarnitur 2 Zoll 20 m**
Bau-Flachschlauch aus Polyestergeflecht mit PU-Innenbeschichtung, Betriebsdruck 10 bar. Komplett mit 2 Storz-C-Kupplung.
Best. Nr. 23070

**Schlauchgarnitur 3' 20 m**
Bau-Flachschlauch mit 10 bar Höchstdruck, Innendurchmesser 75 mm. Komplett mit Storz-B-Kupplungen.
Best. Nr. 57895

**1 Schmutzwasserpumpe Einhell GC-DP 3325**
Preiswerte Schmutzwasserpumpe mit 330 Watt/230Volt und bis zu 9500 L/h Förderleistung. Diese Pumpe fördert Klar- und Schmutzwasser mit Fremdkörperanteile bis zu 25 mm. Der Schwimmschalter sorgt für ein selbständiges Schalten nach Wasserstand. Max. Förderhöhe 6m (0,6 bar), Max. Wassertemperatur 35°C, Universalanschluss für Schläuche mit 1 oder 5/4" Schläuche.
Best. Nr. 125351

**2 Schmutzwasserpumpe GC-DP7035LL**
Universal Tauchpumpe für Schmutzwasser und Umschaltfunktion auf Flachsaugend (1 mm) für Klarwasser. Leistung: 1700 W, 16.000 L/h, Druck 0,8 bar/8 m Förderhöhe, mit Schwimmschalter.
Best. Nr. 125352

**3 Schmutzwasserpumpe GE-DP 7935 N-A Eco**
Universal einsetzbare Pumpe mit einer Förderleistung von bis zu 19.000 L/h bei einer Förderhöhe von 9 m. Maximale Korngröße 35 mm, damit geeignet für das Abpumpen von Kellerräumen, fördern von Regenwasser, entleeren von Pool usw. Mit integriertem Schwimmschalter dadurch schlanke Bauform - Ideal für enge Schächte. Gut erreichbarer Schlauchanschluss (6/4" AG) am Pumpenobergehäuse. Netzanschluss 230 V, 10 m Kabel H07RN-F. Schalter mit 3 automatischen Starthöhen oder (eingeschränktem) Dauerbetrieb. Motor 790 Watt / 230 Volt. Eine für alles!
Best. Nr. 101004

**4 Schmutzwasserpumpe GC-DP 1340 G**
Für den harten Einsatz z.B. für Überschwemmungen, Sickerschächte oder überflutete Baugruben, sicherer Stand, lange Laufleistung. 1300 W, Fördermenge max. 23.000 L/h, Förderhöhe max. 10 m, Eintauchtiefe 5 m, Fremdkörper bis 40 mm, Anschlusskabel 10 m, Schwimmerschalter, Druckanschluss G 2" IG, Universalanschlusstülle 2" AG, 90° Winkel, doppelte Gleitringdichtung, Gusspumpenrad.
Best. Nr. 77063

**5 Schmutzwasserpumpe PS 7500 S**
Neuentwickelte Tauchpumpe für Klar- und Schmutzwasser bis Korngröße 30 mm. Max. Fördermenge 7500 L/h, Förderhöhe max. 5 m, Motor 450 Watt 230 Volt. Druckanschluss 5/4" IG, komplett mit Schwimmschalter und Schlauchanschluss.
Best. Nr. 60870

**6 Schmutzwasserpumpe PS 18000 SN**
Leistungsstarke Fäkalienpumpe mit robustem Edelstahlgehäuse. Leistung: 18.000 L/h, max. Förderhöhe 11 m, Motor 1.100 Watt/ 230 Volt, Druckanschluss 6/4' IG. Komplett mit Schwimmschalter und Winkelanschlussstück mit Multiadapter. Universelle Schmutzwasserpumpe für Korngröße bis 35 mm.
Best. Nr. 60871







**FAIE- Info**

**1 bar Druck entspricht ca. 10 m Förderhöhe also 2,0 bar = 20 m Förderhöhe**

**7 Schmutzwasser - Tauchpumpe 20000 Aquasensor**
Hochwertige Schmutzwasserpumpe mit Aquasensor für den Einsatz in engen Schächten oder Gruben. Hochwertige Abdichtung und Ölkammer für lange Lebensdauer. Fördert Schmutzwasser bis zu 35 mm Korndurchmesser. Leistung: max 20.000 L/h, Druck max.0,9 bar/ 9 Meter Förderhöhe, Motor: 750 W/ 230 V. Anschluss über Gewinde 6/4" IG oder mit 5/4, 6/4 oder 2" Schlauch.
Best. Nr. 113609

**8 Klar-/Schmutzwasserpumpe 19500 Aquasensor**
Die Flachabsaugung des Klarwasser-Modus kann klares oder nur leicht verschmutztes Wasser bis auf 1 mm absaugen, sodass zum Beispiel ein Kellerraum im Anschluss ganz einfach trockengewischt werden kann. Bei schmutzigem Wasser wird die Kombi-Tauchpumpe durch ein Umschalten des Betriebsmodus zur Schmutzwasser-Tauchpumpe. Der Aquasensor ermöglicht es in engen Schächten zu arbeiten und bietet eine präzise einstellbare Ein- und Ausschalthöhe. Technische Daten: Fördermenge Max.19500 L/h, Leistung 860 W/230 V, Max Förderhöhe 10 m = 1,0 bar, Wassertemperatur max. 35°C.
Best. Nr. 120923




**9 Akku Tauch- und Regenfasspumpe TPF18LTX2200 Lose**
Eine flexible Akkupumpe mit 2 Funktionen: immer und überall einsetzbar als Tauch- oder Regenpumpe. Zur umweltbewussten Gartenbewässerung mit Regenwasser oder zum Abpumpen von Klarwasser aus Behältern, Wasserbecken und überfluteten Kellern. Max. Durchflussmenge 2200 L/h, max. Förderhöhe 22 m = 2,2 bar, max. Eintauchtiefe 2 m. Lieferung ohne Akku und Ladegerät
Best. Nr. 121564

**Akku-Basis Set 18 V 2x4,0 Ah**
Metabo Akku- Set bestehend aus 2 Stk. Li-Power-Akkus mit 18 V / 4,0 Ah und Ladegerät.
Best. Nr. 77632

**10 Akku Transferpumpe M18 BTP lose**
Praktische Druckwasserpumpe mit max.2,3 Bar und 1817L/min Förderleistung. Abschaltautomatik bei Wassermangel. Antrieb über 18V Akku mit ca.900L Wasserleistung mit einer 5,0 Ah-Akkuladung.<br>Durch Akku und geringes Gewicht sehr flexibel Einsetzbar. Anschlüsse jeweils 3/4" AG, nur für Klarwasser geeignet. Lieferung ohne Akku/ Ladegerät.
Best. Nr. 126763

**11 Akku-Starterset M18 1x5,0 Ah Milwaukee**
Preiswerter Einstieg in der Welt von Milwaukee-Powertools. Besteht aus Universal Ladegerät für 18 V und 12 V Milwaukee Akkus und einen 18 V / 5,0 Ah Akku.
Best. Nr. 125562



**1 Gartenpumpe 3700/4 BASIC**
Preiswerte Gartenpumpe von Gardena für den universellen Einsatz in Ihrem Garten. Die Pumpe hat bis zu 3,5 bar (=35 m Förderhöhe) Druck und max. 3.000 L/h Förderleistung. Selbstsaugend bis zu 7 m
Die robustem Anschlüsse für Saug-und Druckleitung haben jeweils ein 1" Innengewinde ( IG). Der Motor hat 600 Watt bei 230 Volt. Durch die praktischen Schrauben ist das Befüllen bzw. Entleeren (Frostschutz) in wenigen Sekunden erledigt. Die Pumpe hat keinen Druckschalter, muss also bei längerer Unterbrechung der Entnahme abgestellt werden.
Best. Nr. 123876



**2 Gartenpumpe P 2000 G**
Handliche und praktische Pumpe zum Fördern, Auspumpen oder Versprühen von Klarwasser. Motor 450 Watt /230 V, max. Fördermenge 2000 L/h, max. Förderhöhe 30 m = 3,0 bar, Anschlüsse. 1"IG.
Fördermenge max.: 2000
Druck max. (bar): 3
Best. Nr. 77834



**3 Hauswasserautomat GC-AW 6333**
Praktische Wasserpumpe für die Gartenbewässerung, Gieß-oder Reinigungsarbeiten. Die Pumpe erreicht eine Fördermenge bis zu. 3.300 L/h bei einen Höchstdruck von 3,6 bar (=3 6 m Förderhöhe). Motor mit 630 W/230 V. Durch die elektronische Steuerung verfügt diese Pumpe über eine Automatikfunktion (Ein-und Ausschalten bei Wasserentnahme), und einen integrierten Trockenlaufschutz. Komplett mit Vorfilter und integriertem Rückschlagventil. Anschluss Saugseitig 5/4' AG, Druckseitig 1' IG.
Best. Nr. 109085



**4 Haus- & Gartenautomat 4000/5**
Praktisches Hauswasserwerk mit integriertem Druckschalter für den automatischen Betrieb. Die Pumpe hat eine Förderleistung von max. 4,5 bar (45 m Förderhöhe) und eine Leistung bis zu 4.000 L/h. Die max. Ansaughöhe beträgt 8 m. Motor mit 1.100 Watt 230 Volt und integrierte Trockenlaufschutz. Die Pumpe verfügt über ein 1" AG Anschlussgewinde sowie über 2x 1" AG Ausgänge, einer davon schwenkbar. Technische Daten: Gewicht: 12,6 kg, Maße LxBxH: 47x26x34 cm.
Best. Nr. 123874



**5 Hauswasserautomat HWA 3500 Inox**
Praktische Wasserpumpe mit integrierter Elektronik und Trockenlaufschutz für die automatische Wasserversorgung in Ihrem Garten. Fördermenge bis 3500 L/h, Druck max.4,5 bar, Saughöhe max. 8 m, Leistung 1.100 Watt/230 Volt, Anschlüsse 1“ IG.
Best. Nr. 2182



**6 Hauswasserwerk 3500/25 Inox**
Zuverlässiges Hauswasserwerk mit 900 Watt, Fördermenge bis 3500 L/h, Druck max. 4,5 bar, Kesselinhalt 24 L. Robuste Anlage zur automatischen Gartenversorgung, zur Bewässerung, Um- oder Auspumpen von Klarwasser.
Best. Nr. 2188



**7 Hauswasserwerk 6000/50 Inox**
Kräftiges Hauswasserwerk mit max. 6000 L/h Fördermenge, Druck 5,5 bar = 55 m Förderhöhe, Kesselinhalt 50 L, Ansaughöhe max. 8 Meter. Ideal für größere Gartenanlagen oder mehrere Entnahmestellen.
Best. Nr. 2193



**10 Sauggarnitur 7 m für Pumpen**
Spiralschlauch mit 1" Ø und Saugfilter mit Rückflussstopp, sowie sämtlichen Armaturen.
Best. Nr. 70930



**11 Schwimmschalter Universal**
Passend für alle Pumpen mit max Leistung von 1,0 kW/ 1,36 PS bei 230 V. Unterbricht bei Wassermangel die Stromversorgung. Kabellänge 10 m.
Best. Nr. 43162

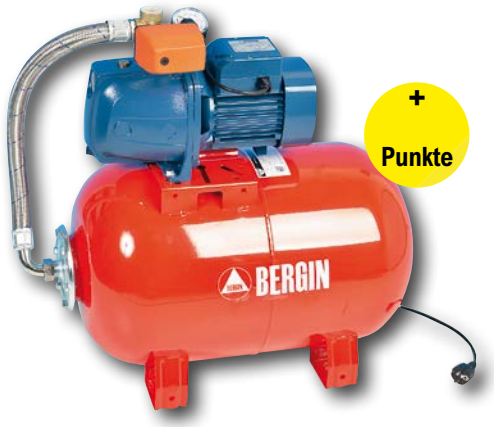


**8 Hauswasserwerk 60 L**
Robuste Pumpen-Kesseleinheit mit Druckschalter und 60 L Kessel. Maximal Druck 5 bar, Förderleistung max. 70 L/min, Saughöhe 9 m. Pumpenrad aus Technopolymer mit Edelstahlwelle.
Best. Nr. 28902




**9 Hauswasserwerk 20 L**
Kompaktes Hauswasserwerk mit 20l Kessel, betriebsfertig montiert, Saughöhe max. 9 m, Druckhöhe 50 m. Gehäuse aus robustem Guss, Welle aus Edelstahl, Membrankessel trinkwassergeeignet. Förderleistung max. 70 L/min, Anschlüsse 1“
Best. Nr. 97426



**12 Pumpenvorfilter lose**
Für alle Elektropumpen unentbehrlich, filtert verschmutzte bzw. sandhaltige Medien. 1" Messing-Gewindeanschluss, Filterpatrone mit Nylongewebe, auswaschbar.
Best. Nr. 36367













**1 Tauchpumpe GE-PP 5555 RB-A**
Diese Universal- Klarwasser Tauchpumpe verfügt über ein mehrstufiges Pumpwerk mit einer Leistung von 5500L/h und einen Druck von 2,0Bar (= 20m Förderhöhe). Durch den praktischen und 1" AG großen Schlauchanschluss oben kann die Pumpe sehr gut für das Auspumpen von Behältern, Pools oder Ähnlichem verwendet werden. Zusätzlich verfügt diese Kombipumpe aber auch über einen eingebauten Druckschalter, der die Pumpe bei Wasserentnahme automatisch ein- bzw. bei Stopp wieder ausschaltet. Dadurch ist diese Tauchpumpe auch für Gießarbeiten sehr gut geeignet. Für den Einsatz als Regenfasspumpe wird außerdem ein stufenlos teleskopierbares Anschlussrohr mit schwenk- und absperrbarem Schlauchanschluss mitgeliefert.
Best. Nr. 127850

**2 Tauchpumpe Kombi TPS 14000S**
Das Original von Metabo! Klarwasser-, Schmutzwasser- und flachsaugende Pumpe in Einem! Ermöglicht pumpen von Schmutzwasser bis Korngröße 30 mm, Klarwasserpumpen mit hoher Leistung (14.000 L/h) bis zu nur einem mm Flüssigkeitsstand. Mit Schwimmschalter und Wahltasten zum schnellem Umschalten von Automatik- in manuellem Betrieb. Förderhöhe 8,5 m, Druckanschluss 6/4“ IG mit 770 Watt Motor, Anschluss 230 V.
Fördermenge max.: 14000
Druck max. (bar): 0.85
Best. Nr. 60872

**3 Kombi Tauchpumpe GS 751**
Praktische Universalpumpe für Klar-und Schmutzwasser. Durch die unterschiedlichen Saugkörbe ist diese Pumpe sowohl für Schmutzwasser bis Korngröße 30mm als auch flachsaugend ( nicht im Dauerbetrieb) bis 1mm einsetzbar. Technische Daten: Motor 750W /230Volt, Förderleistung max.15900 L/h, Förderhöhe 8,5m, Anschlussgewinde 5/4 IG. Komplett mit variabel einstellbarem Schwimmschalter und Schlauchanschluss 5/4" / 1" .
Best. Nr. 116118

**4 Tauchwasserpumpe SDWP 7014A**
Tauchwasserpumpe geeignet zum Auspumpen von Gartenteichen, überfluteten Keller usw. Der integrierter Schwimmerschalter benötigt wenig Raum und schaltet die Pumpe je nach Wasserpegel. Unter Aufsicht ist flaches Abpumpen bis auf wenige Millimeter möglich. Mit Thermoschutz ausgestattet, hochwertiges und robustes Kunststoffgehäuse. Maße (LxBxH): 232x148x382mm, Gewicht 6,6kg, Max. Förderhöhe 8m ( =0,8 Bar), Fördermenge 233l/min, Motorleistung 0,75 kW, Kabellänge: 10m.
Best. Nr. 111967

## FAIE TIPP
Solltest Du Brauch-oder Regenwasser für Gieß-und Reinigungsarbeiten verwenden ist eine Standard-Tauchpumpe nicht geeignet, da sie zu wenig Druck erzeugt. Für diese Einsätze gibt es Hauswasserwerke oder spezielle Tauchdruck-Pumpen.













**5 Drucktauchpumpe GDT 1200**
Leistungsstarke Drucktauchpumpe, ideal geeignet zum Bewässern des Gartens, da sie über einen integrierten elektronischen Druckschalter mit Trockenlaufschutz verfügt. 4 Laufräder aus Noryl, 15 m Anschlusskabel, Thermoschutz, Edelstahlwelle und integriertes Rückschlagventil. 1200 W, Fördermenge: 6000 L/h, Förderhöhe: max. 40 m, Eintauchtiefe: max. 12 m , Anschlussgewinde: AG 1 "
Best. Nr. 100621

**6 Tauchdruckpumpe GE-PP 1100 N-A**
Pumpe mit Automatikfunktion und Trockenlaufsicherung, robuster Druckanschluss mit Edelstahleinsatz. Pumpenrad mehrstufig für höheren Förderdruck. Gehäuse aus rostfreiem Edelstahl. Inkl. Überlastschalter. Fördermenge max. 6.000 L/h, Förderhöhe max.: 45 m, Eintauchtiefe 12 m, Anschluss 1' IG.
Best. Nr. 104626

**7 Tauch-Druckpumpe 5900/4 Inox Automatic**
Zur automatischen Wasserversorgung aus Brunnen usw. Die Pumpe schaltet automatisch ein und aus. Durch den hohen Druck bis zu 3,5 Bar, auch für Gießarbeiten ideal geeignet. Technische Daten: Leistung 900 W. Max. Fördermenge: 5900 L/h. Max. Förderhöhe / Druck: 35 m / 3,5 bar. Maße (LxBxH): - 15 x 15 x 48 cm. Trockenlaufsicherung: integriert. Mit integriertem Rückschlagventil
Best. Nr. 108961

**Tauch-Druckpumpe 6100/5 Inox Automatic**
Technische Daten: Leistung - 1100 W. Max. Fördermenge: - 6100 L/h. Max. Förderhöhe / Druck: - 47 m / 4,7 bar. Max. Eintauchtiefe: - 17 m, Pumpenlaufwerk: - 4-stufig. Max. Medientemperatur: - 35°C, Gewicht: - ca. 10,6 kg, Maße (LxBxH): - 15 x 15 x 50 cm, Anschlusskabel: 20 m / H07 RN-F, Anschlussgewinde: 33,3 mm (G1") Befestigungsseil: 20 m, Trockenlaufsicherung: integriert. Mit integriertem Rückschlagventil
Best. Nr. 108962

**8 Tauch-Druckpumpe 5900/4 Inox**
Leistungsstark und leise - die perfekte Lösung um Wasser aus der Tiefe zu fördern ! Im Vergleich zu herkömmlichen Tauchpumpen kann diese Pumpe auch zum Reinigen, Betrieb von Sprinklern und Bewässerungssystemen oder aber auch der Wasserentnahme aus großen Tiefen verwendet werden. Leistung 900 W mit 3-stufigem Pumpenlaufwerk, Fördermenge 5900 L/h, Förderhöhe max. 35 m (3,5 bar), Eintauchtiefe max. 12 m. Mit Schwimmerschalter und Rückschlagventil.
Best. Nr. 108959




**1 Universalspritze Metall**
Sprühpistole aus Metall mit 8 verschiedenen Spritzfunktionen. Ideal für jeden Einsatz. Mit Arretierung für Dauerbetrieb.
Best. Nr. 26840

**2 Spritzdüse Metall**
Spritzpistole aus Metall mit verstellbaren Wasserstrahl und Arretierung für Dauerbetrieb.
Best. Nr. 26834

**3 Gartenbrause GB 7**
Robuste Multifunktionsspritze aus Metall. Wasserstrahl und -menge stufenlos verstellbar. Mit Messinganschluss für alle marktüblichen Stecksysteme.
Best. Nr. 22626

**4 Spritzbrause SB 2**
Multifunktionsbrause aus Metall. Wasserstrahl und -menge stufenlos einstellbar. Durch 7 Wasserstrahlformen für alle Reinigungs- und Gießarbeiten hervorragend geeignet. Messinganschluss für alle gängigen Stecksysteme.
Best. Nr. 22628

**5 Jalousienbürste combisystem**
Der! Problemlöser für das Reinigen von Jalousien, Lamellen usw. Reinigen und Abwaschen in einen Arbeitsgang.
Der Bürstenkopf ist beidseitig um 90° drehbar- daher in jeder Position anwendbar.
Best. Nr. 123873

**6 Fahrradbürste combisystem**
Gardena Universalbürste mit langen Borsten und integrierten (austauschbarem) Schwamm. Perfekt zur Reinigung von Fahrrädern, Motorrädern, Anhängern, Kinderwagen,...
Best. Nr. 123872

**7 Wasserstopp**

| Größe (Zoll) | Best. Nr. |
|---|---|
| 1/2'' | 13590 |
| 3/4'' | 13591 |

**8 Schlauchstück**

| Größe (Zoll) | Best. Nr. |
|---|---|
| 1/2'' | 13588 |
| 3/4'' | 13589 |

**9 Spritze**
Best. Nr. 13577

**10 Hahnstück**

| Ausführung | Gewinde | Best. Nr. |
|---|---|---|
| für 1/2" Hahn | 3/4" | 13575 |
| für 3/4" Hahn | 1" | 13576 |

**11 Kupplung**
Best. Nr. 21207



**12 Schlauchhalter Stahlblech Romulus**
Stabile Metallausführung zur Wandmontage. Für 25m ½" Schlauch. Lieferung ohne Schlauch.
Best. Nr. 97320

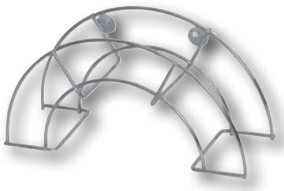

**13 Schlauchhalter Profi**
Verzinkte Ausführung, 360x130x185 mm.
Best. Nr. 73159




**14 Gießstab**
Multifunktional zur Reinigung und feinsprühenden Bewässerungen. Ausführung aus stabilem Metall mit Lamellengriff und Arretierung. Mit Messinganschluss, kompatibel zu allen markenüblichen Stecksystemen. Wassermenge, Strahl separat regelbar – 10 Wasserstrahlformen auswählbar, von Vollstrahl bis feinen Sprühnebeln Länge 920 mm
Best. Nr. 29470




**15 Gartenschlauch Comfort Flex 1/2**
Der GARDENA Comfort FLEX Schlauch mit Power-Grip-Profil garantiert die optimale Verbindung von Schlauchstück und Schlauch. Der Schlauch ist druckfest und formstabil, gleichzeitig aber auch flexibel und einfach in der Handhabung. Er ist frei von giftigen Weichmachern (Phthalaten) und Schwermetallen und selbstverständlich UV-beständig. GARDENA Schläuche sind äußerst druckbeständig und behalten ihre Form. Dieser Schlauch aus Qualitätsgewebe mit hoher Wandstärke ist bis zu einem Druck von 25 bar geeignet.

| Länge (m) | Best. Nr. |
|---|---|
| 20 | 108944 |
| 30 | 78852 |
| 50 | 108948 |

**Gartenschlauch Comfort Flex 3/4**

| Länge (m) | Best. Nr. |
|---|---|
| 25 | 108949 |
| 50 | 108953 |




**16 Gartenschlauch Comfort High Flex 1/2**
Der GARDENA Comfort HighFLEX Schlauch mit Power Grip Profil bietet eine optimale Verbindung von Schlauchverbinder und Schlauch. Der Schlauch ist druckfest und noch formstabiler als der FLEX Schlauch, in der Anwendung gleichzeitig aber auch flexibel. Er ist frei von giftigen Weichmachern (Phthalaten) und Schwermetallen und selbstverständlich UV-beständig. GARDENA Schläuche sind äußerst druckbeständig und behalten ihre Form. Dieser Schlauch aus Qualitätsgewebe mit hoher Wandstärke ist bis zu einem Druck von 30 bar geeignet.

| Länge (m) | Best. Nr. |
|---|---|
| 20 | 77526 |
| 30 | 108955 |
| 50 | 77527 |

**Gartenschlauch Comfort High Flex 3/4"**

| Länge (m) | Best. Nr. |
|---|---|
| 25 | 77529 |
| 50 | 108957 |

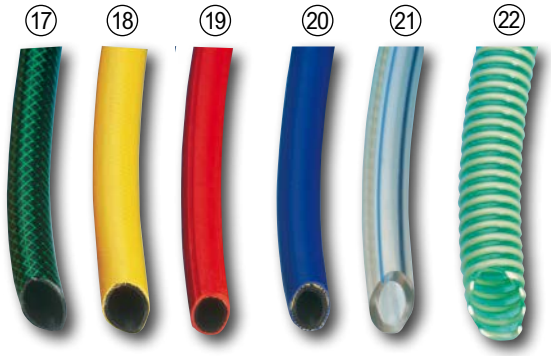


**17 PVC-Schlauch 'Smaragd'**
Robuster Wasserschlauch, sehr flexibel und elastisch.

| Länge (m) | Ø (Zoll) | Best. Nr. |
|---|---|---|
| 25 | 1/2 | 26710 |
| 50 | 1/2 | 23398 |
| 50 | 3/4" | 23403 |
| 50 | 1 | 23401 |
| per m | 1 | 14007 |

**18 Tricot Schlauch**
Flexibler Qualitätsschlauch mit Tricotgewebe, 10 bar Höchstdruck. Hohe Verdrehfestigkeit. Preis per Meter, inkl. Ablängeservice.

| Länge (m) | Ø (Zoll) | Best. Nr. |
|---|---|---|
| 25 | 1/2 | 120877 |
| 25 | 3/4 | 8833 |
| 50 | 1/2 | 11596 |
| 50 | 3/4 | 8832 |

**19 Gummi-Wasserschlauch**
Beste Qualität mit Gewebeeinlage, gerillt, 10 bar Betriebsdruck. Temperaturbeständig bis 60°.

| Ø (mm) | Best. Nr. |
|---|---|
| 13 | 9385 |
| 19 | 9386 |

**20 Gummi-Hochdruckschlauch**
20 bar Betriebsdruck, speziell geeignet für die Schädlingsbekämpfung, sowie als Wasserschlauch.

| Ø (mm) | Best. Nr. |
|---|---|
| 13 | 9388 |
| 19 | 9389 |
| 25 | 9387 |

**21 PVC-Schlauch lebensmittelecht**
Universalschlauch, geeignet für Wasser, Wein usw. , transparent. Preis per Meter.

| Ø (mm) | Best. Nr. |
|---|---|
| 1/2" | 11622 |
| 3/4" | 11623 |
| 1" | 11625 |
| 5/4" | 11626 |

**22 Spiral Saug- und Druckschlauch PVC**

| Ø (mm) | Betriebs-Druck | Best. Nr. |
|---|---|---|
| 25 | 7 | 9404 |
| 32 | 7 | 28329 |
| 38 | 6 | 9407 |

## Profi Modelle



**1 Wand-Schlauchaufroller RollUp S 15 m**
Kompakter Schlauchaufroller mit 15 Meter Gardena Qualitätsschlauch 11mm Durchmesser. Komplett bestückt mit Original Gardena Spritze und Kupplungen sowie Anschlussschlauch, Wandhalterung inkl. Schrauben und Dübel. Maße LxBxH ca. 54x23,5x44 cm.
Best. Nr. 113604

**Wand - Schlauchaufroller RollUp M**
Praktischer Schlauchaufroller bestückt mit 20 Meter 11 mm Gardena Qualitätsschlauch und sämtlichen Armaturen. Komplett mit Wandhalterung inkl. Schrauben und Dübel sowie Anschlussleitung. Maße: (LxBxH) 54x23,5x46,50 cm.
Best. Nr. 113605



**2 Wand-Schlauchaufroller RollUp L**
Gardena Schlauchaufroller bestückt mit 30 Meter hochwertigen Gardena 1/2" Schlauch. Durch die RollControl Bremse zuverlässiges und kontrolliertes Aus-und Einrollen. Komplett mit 1,5 m langer Zuleitung, Wand-Schwenkhalterung inkl. Schrauben und Dübel sowie allen erforderliche Gardena - Kupplungen inkl. Universalspritze.
Maße: 66x27x50 cm
Best. Nr. 113606

**Wand Schlauchaufroller RollUp XL**
Das Spitzenmodell für große Gärten. Bestückt mit 35m 1/2''Gardena Qualitätsschlauch. Komplett mit 1,5 Anschlussleitung, 180° Wandhalterung, Gardena Universal-Reinigungsspritze und sämtlichen Armaturen. Maße: 66x26x50cm
Best. Nr. 113607



**3 Schlauchaufroller Profi 20 34 kompl.**
Automatischer Schlauchaufroller PA20SK, robuste, pulverbeschichtete Stahlkonstruktion, automatischer Rückzug des Schlauchs mit schonender Schlauchführung, schrittweise Arretierung aus der Distanz durch Zug am Schlauch möglich, fertig montiert und sofort einsatzbereit, mit Schlauchschutz und Schlauchstopper, optimaler Wasserdurchlauf für Schläuche bis 3/4 Zoll, mit GEKA® plus Winkeldreharmatur 90° aus Messing, mit 20m GEKA® plus Wasserschlauch 110 3/4 Zoll und hochwertigen, robusten Schnellkupplungen und Spritzdüse aus Messing + 2m Zulaufschlauch. Profi Ausführung für den täglichen Einsatz z.B. am Melkstand, im Gewerbe oder dgl.
Best. Nr. 122630




**4 Schlauchaufroller Industrie HD15**
Aufroller in bester Gewerbe Qualität, aus Edelstahl, für Wasser bis 180°C und 200 bar Druck. Mit hochwertiger ABS Kunststofftrommel, Halterung aus Edelstahl und 18 m Schlauch (3/8'). Im Set mit praktischem Verbindungsschlauch DN10, 3m, 3/8'xM22x1,5 (für Kärcher, Kränzle), sowie M22x1,5 Adapter für HD-Lanzen. Anschlüsse 3/8'. Ideal für Werkstätten, Industrie und die Landwirtschaft.
Best. Nr. 109207







**5 Reinigungspistole Profi GEKA**
Robuste Profi Reinigungspistole für viele Verwendungszwecke, auch für Trinkwasser geeignet. Stabiles Messinggehäuse aus CW617N nach D2 und DVGW W270 Zulassung. Für Heißwasser bis 50°C geeignet. Wasserdurchsatz bei 5 bar ca. 25 L/min. Messing / Chromstahl / Gummi. Anschluss 1/2"
Best. Nr. 106636

**6 Gießgerät soft rain GEKA**
Mit Mengenregulierventil (Kugelventil) und dreh- und auswechselbarem Auslaufrohr. Metall Gießkopf für großvolumigen, weichen Wasserschleier. Inkl. Schnellkupplung, Länge 60cm. Aus hochwertigem, stabilem Leichtmetall.
Best. Nr. 106638



**7 Schlauchaufroller SR 20**
Praktischer Schlauchaufroller mit überzeugendem Preis-Leistungsverhältnis. Komplett mit 20 m 1/2" Gewebeschlauch, sämtlichen Kupplungen, Düse und Anschlussschlauch.
Best. Nr. 56201



**8 Schlauchwagen Aqua Roll Set**
Praktisches Komplett Set mit 20 m 1/2" Schlauch und allen notwendigen Systemteilen, sowie einer stufenlos verstellbaren Spritze.
Best. Nr. 101196




**9 Schlauchwagen CleverRoll M-Set**
Profi Metall-Schlauchwagen von Gardena. Robuste Ausführung mit großen Räder, sicheren Stand und Einlaufrolle für einfaches Aufrollen. Aktions-Set mit 25m hochwertigen 1/2" Gardena FLEX-Schlauch, Spritze und erforderlichen Systemteilen. Fertig montiert.
Best. Nr. 127938



**10 Schlauchwagen GEKA plus P40**
Schlauchwagen für Garten- und Landschaftsbau, Werkstatt oder Industrie, komfortabler, umlaufender Softgrip, robuste, pulverbeschichtete Stahlkonstruktion, griffige Luftbereifung, sicherer Stand und Winkeldreharmatur aus Messing, schlauchschonende Trommel und praktische Halterung für Geräte. Schutz vor Schlauchknick durch Zulaufrohr 3/4' (aus Edelstahl, für Trinkwasser geeignet) Reifendruck max. 2,1 bar, Temperaturbereich: +4 °C bis +60 °C, Anschlussgewinde 3/4' Gewicht: 15,3 kg.
Best. Nr. 107957




**11 Schlauchwagen Metall pulverbe.**
Robuster Schlauchwagen aus pulverbeschichtetem Metall. Hochwertige Messinganschlüsse, geeignet für 80 m ½“ oder 50 m ¾“ Schlauch.
Best. Nr. 73752

# V4A = Edelstahl



**1 Doppelnippel V4A**

| Gewinde | Best. Nr. |
|---|---|
| 1/2" | 108672 |
| 3/4" | 108673 |
| 1" | 108674 |
| 2" | 114132 |

**2 Verschraubung I / I V4A**

| Gewinde | Best. Nr. |
|---|---|
| 1/2" | 108684 |
| 3/4" | 108685 |
| 5/4" | 113941 |
| 6/4" | 114128 |
| 2" | 114129 |

**3 Reduzierstück V4A**
Reduzierstück, fitting in hochwertiger V4A Edelstahl Ausführung

| Gewinde | Best. Nr. |
|---|---|
| 3/8" IG x 1/2" AG | 108691 |
| 3/4" IG - 1" AG | 108693 |
| 1 1/4" IG - 1" AG | 128004 |
| 2" IG - 1 1/2" AG | 128005 |

**4 T-Stück 90° V4A**

| Gewinde | Best. Nr. |
|---|---|
| 3/4 x 3/4 x 3/4" | 108676 |
| 1 x 1 x 1" | 108677 |

**5 Knie 90° IG/IG V4A**

| Gewinde | Best. Nr. |
|---|---|
| 1/2" | 108678 |
| 3/4" | 108679 |
| 1" | 108680 |

**6 Knie IG / AG V4A**
90° abgewinkelt, aus hochwertigem V4A Edelstahl, Präzisionsfeinwachsguss, bis 20 bar

| Gewinde | Best. Nr. |
|---|---|
| 1/2" IG, 1/2" AG | 109274 |
| 6/4" IG - 6/4" AG | 109278 |

gemessene Gewindegröße ca. in mm
1" = 33,5
3/4" = 25
1/2" = 19

**7 Stahlrohr verzinkt 1 m**
Vollverzinktes Stahlrohr mit 1 m Länge und beidseitigem Außengewinde

| Gewinde | Best. Nr. |
|---|---|
| 1/2" | 108755 |
| 3/4" | 108756 |
| 1" | 108757 |



**8 Rohrnippel**

| Größe | Best. Nr. |
|---|---|
| 40 mm, 1/2'' | 54255 |
| 40 mm, 3/4'' | 54258 |
| 40 mm, 1'' | 54261 |
| 60 mm, 1/2'' | 54256 |
| 60 mm, 3/4'' | 54259 |
| 60 mm, 1'' | 54262 |
| 100 mm, 1/2'' | 54257 |
| 100 mm, 3/4'' | 54260 |

**9 Doppelnippel**

| Gewinde | Best. Nr. |
|---|---|
| 1/2" | 54307 |
| 3/4" | 54308 |
| 1" | 54309 |

**10 Reduzier-Doppelnippel**

| Gewinde | Best. Nr. |
|---|---|
| 3/4 - 1/2" | 54330 |
| 1 - 1/2" | 54332 |
| 1 - 3/4" | 54333 |
| 5/4 - 1" | 22069 |

**11 Reduktion verzinkt**

| Gewinde | Best. Nr. |
|---|---|
| 1/2 - 3/8" | 54323 |
| 3/4 - 1/2" | 54325 |
| 1 - 1/2" | 54327 |
| 1 - 3/4" | 54328 |

**12 Stopfen**

| Gewinde | Best. Nr. |
|---|---|
| 1/2" | 54315 |
| 3/4" | 54316 |
| 1" | 54317 |

**13 Reduziermuffe**

| Gewinde | Best. Nr. |
|---|---|
| 3/4 - 1/2" | 54251 |
| 1 - 1/2" | 54253 |
| 1 - 3/4" | 54254 |

**14 Muffe IG/IG**

| Gewinde | Best. Nr. |
|---|---|
| 1/2" | 54303 |
| 3/4" | 54304 |
| 1" | 54305 |

**15 T-Stück**

| Gewinde | Best. Nr. |
|---|---|
| 1/2 x 1/2 x 1/2" | 16166 |
| 3/4 x 3/4 x 3/4" | 16167 |
| 1 x 1 x 1" | 16168 |

**16 Knie 90° IG/IG**

| Gewinde | Best. Nr. |
|---|---|
| 1/2" | 54280 |
| 3/4" | 54281 |
| 1" | 54282 |

**17 Knie 90° IG/AG**

| Gewinde | Best. Nr. |
|---|---|
| 1/2" | 54276 |
| 3/4" | 54277 |
| 1" | 54278 |

**Knie IG/AG**

| Gewinde | Best. Nr. |
|---|---|
| 6/4" | 31755 |
| 2" | 64350 |



**18 Holländer IG/IG, ohne Dichtung**

| Gewinde | Best. Nr. |
|---|---|
| 1/2" | 54311 |
| 3/4" | 54312 |
| 1" | 54313 |

**19 Holländer IG/AG**

| Gewinde | Best. Nr. |
|---|---|
| 1/2" | 16077 |
| 3/4" | 34636 |



**20 Dichtungshanf**
1 Zopf = ca. 200 g.
Best. Nr. 16177



**21 Wasserhahn mit Schlauchverschraubung**
Schwer, matt verchromt.

| Gewinde | Best. Nr. |
|---|---|
| 1/2" | 9458 |
| 3/4" | 9459 |



**22 Kugelhahn mit Auslauf**
Schwere Ausführung.

| Gewinde | Best. Nr. |
|---|---|
| 1/2" | 22576 |
| 3/4" | 22577 |
| 1" | 22579 |

**23 Holländerdichtung**

| Gewinde | Best. Nr. |
|---|---|
| 1/2" | 16170 |
| 3/4" | 16171 |
| 1" | 16172 |

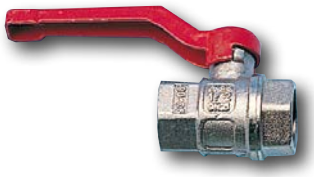

**24 Kugelhahn Messing**
Schwere Ausführung, voller Durchgang.

| Gewinde | Best. Nr. |
|---|---|
| 1/2" | 16179 |
| 3/4" | 16180 |
| 1" | 16182 |



**25 Durchlaufventil Messing**
Ohne Entleerung.

| Gewinde | Best. Nr. |
|---|---|
| 1/2" | 54268 |
| 3/4" | 54269 |

**1 Hahnanschlussstück mit Innengewinde**
Messing, passend für alle gängigen Steckkupplungen z. B. Gardena.

| Größe (Zoll) | Best. Nr. |
|---|---|
| 1'' | 50850 |
| 1/2'' | 49920 |
| 3/4'' | 49921 |

**2 Schlauchkupplung mit Wasserstop**
Messing, passend für alle gängigen Steckkupplungen z. B. Gardena.

| Größe (Zoll) | Best. Nr. |
|---|---|
| 1/2'' | 49924 |
| 3/4'' | 49926 |

**Schlauchkupplung ohne Wasserstop**
Messing, passend für alle gängigen Steckkupplungen z. B. Gardena.

| Größe (Zoll) | Best. Nr. |
|---|---|
| 1/2'' | 49922 |
| 3/4'' | 49923 |

**3 Schlauchklemme**

| Ø (mm) | Best. Nr. |
|---|---|
| 8-14 | 74505 |
| 13-20 | 9486 |
| 15-21 | 9491 |
| 19-28 | 9495 |
| 22-32 | 9496 |
| 26-38 | 9500 |
| 32-50 | 9502 |
| 45-70 | 9506 |
| 70-90 | 9509 |
| 90-110 | 9512 |

**4 Verbindungsschlauch-Holländer Messing**
1a-Qualität

| Schlauch | Best. Nr. |
|---|---|
| 1/2" | 9465 |
| 3/4" | 9466 |

**5 Außengewindeschlauch-Holländer Messing**
1a-Qualität, passend für folgende Größen:

| Gewinde | Schlauch | Best. Nr. |
|---|---|---|
| 1/2" AG | 1/2" | 9468 |
| 3/4" AG | 3/4" | 9469 |
| 1" AG | 1" | 9467 |

**6 2/3-Schlauchverschraubung aus Messing, 1a Qualität**

| Gewinde | Schlauch | Best. Nr. |
|---|---|---|
| 3/4" | 1/2" | 9461 |
| 5/4" | 1" | 9460 |
| 1" IG | 3/4" | 9462 |

**7 2/3-Schlauchverschraubung aus Messing, 1a Qualität**

| Schlauch | Best. Nr. |
|---|---|
| 1/2" | 9435 |
| 3/4" | 9436 |
| 1" | 9434 |

**8 Schlauchtülle Messing**

| Gewinde | Schlauch | Best. Nr. |
|---|---|---|
| 3/4" AG | 3/4" | 13550 |
| 1" AG | 3/4" | 12569 |
| 5/4" | 1" | 12568 |

**9 Innengewindeschlauch-Holländer Messing**

| Gewinde | Schlauch | Best. Nr. |
|---|---|---|
| 1/2" IG | 1/2" | 9471 |
| 1" IG | 1" | 9470 |

**10 Schlauchstück Geka Messing**

| Schlauch | Best. Nr. |
|---|---|
| 1/2" | 20854 |
| 3/4" | 20868 |
| 1" | 23393 |
| 5/4" | 13465 |

**11 Blindstück, für alle Größen**
Best. Nr. 23387

**12 Gewindestück mit Innengewinde**

| Gewinde | Best. Nr. |
|---|---|
| 1/2" | 23392 |
| 3/4" | 20873 |
| 1" | 20869 |
| 5/4" | 13466 |
| 6/4" | 35875 |

**13 Gewindestück mit Außengewinde**

| Gewinde | Best. Nr. |
|---|---|
| 1/2" | 23391 |
| 3/4" | 23390 |
| 1" | 23388 |
| 5/4" | 27588 |
| 6/4" | 70090 |

**14 Schlauchspritze Geka**
Einstellbare Düse.
Best. Nr. 23385

**15 Ersatzdichtung für alle Typen**
Best. Nr. 44879

**16 Storz Kupplung mit Innengewinde**

| Ausf. | Innen-Gewinde | Best. Nr. |
|---|---|---|
| 25-D | 3/4" | 118434 |
| 52-C | 5/4", 1 1/4" | 23064 |
| 52-C | 6/4", 1 1/2" | 31754 |
| 52-C | 2" | 23069 |
| 75-B | 2 1/2" | 114260 |
| 75-B | 2 1/2" | 114261 |
| 75-B | 3" | 75103 |
| 110-A | 4" | 73119 |

**17 Storz Kupplung mit Außengewinde**

| Ausf. | Außen-Gewinde | Best. Nr. |
|---|---|---|
| 52-C | 5/4", 1 1/4" | 68866 |
| 52-C | 6/4", 1 1/2" | 63784 |
| 52-C | 2" | 55423 |
| 52-C | 3" | 110265 |
| 75-B | 2 1/2" | 114262 |
| 75-B | 3" | 57898 |
| 110-A | 4" | 109749 |

**18 Storz-Kupplung mit Schlauchtülle**

| Ausf. | Schlauch | Best. Nr. |
|---|---|---|
| 52-C | 5/4", 1 1/4" | 110967 |
| 52-C | 1 3/4" | 114255 |
| 52-C | 6/4", 1 1/2" | 32326 |
| 52-C | 2" | 59556 |
| 75-B | 2 1/2" | 114257 |
| 75-B | 3" | 42788 |
| 110-A | 4" | 114258 |

**19 Übergangsstück C- Geka**

| Ausführung | Best. Nr. |
|---|---|
| C – GEKA | 76629 |

**20 Alu Übergangsstück Storz auf Storz**

| Ausführung | Best. Nr. |
|---|---|
| 75-B auf 52-C | 76630 |
| 52-C auf 25-D | 118433 |
| 110-A auf 75-B | 49699 |

**21 Reduzierstück 6/4 AG - 5/4 IG**
Best. Nr. 63173

**22 Gewindenippel Messing AG/AG**

| Größe (Zoll) | Best. Nr. |
|---|---|
| 3/4x1'' | 108946 |
| 1x5/4'' | 108950 |

**23 Saug- und Druckkupplung Geka**

| Größe (Zoll) | Best. Nr. |
|---|---|
| 3/4'' | 76619 |
| 1'' | 76620 |




**24 Kupplungsschlüssel**
Schlüssel passend für alle Kupplungen der Größen A/B/C. Leichtes Lösen von Kupplungen mit geringem Kraftaufwand.
Best. Nr. 52333

**25 Regentonnenanschluss Set GEKA 1'**
Regentonnenanschluss Set GEKA 1' aus Messing, Schlauchgröße 25 mm, Innengewinde 3/4', mit Anschlüssen und Teflonband.
Best. Nr. 119760

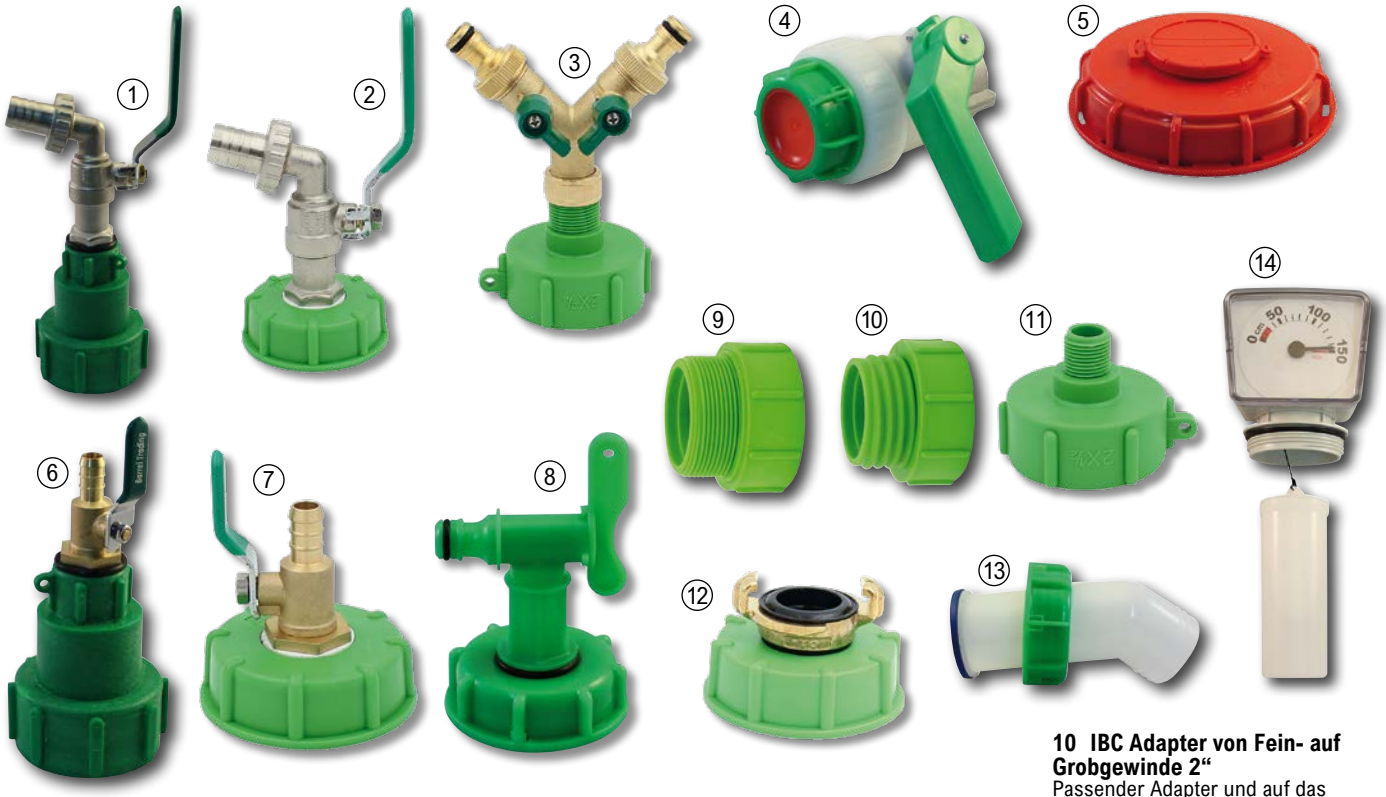


**1 IBC Kugelhahn Metall mit Verdrehschutz**
Massiver Kugelhahn aus Metall mit passendem IBC Adapter S60x6 (2“ / DN50) zum Anschluss an Standard IBC Hähne. Profi Ausführung mit Verdrehschutz damit der Hahn immer in der richtigen Position sitzt. Mit gummiertem Absperrhahn, Schlauchtülle bei Bedarf abnehmbar. Technische Daten: Anschluss zum IBC: S60x6 (DN50) IG – grob, Schlauchtülle ¾“ (~19mm), Gemessener Durchmesser: 55-62 mm
Best. Nr. 70744

**2 IBC Kugelhahn Metall feste Mutter**
Stabiler Metallkugelhahn mit IBC Adapter S60x6 (2“ / DN50) zum Anschluss an Standard IBC Hähne. Variante Standard mit fester Mutter, Tülle abnehmbar, Griff mit rutschfestem Gummi ausgestattet. Technische Daten: Anschluss zum IBC: S60x6 (DN50) IG – grob, Abgang: Schlauchtülle ¾“ (19 mm), Gemessener Durchmesser: 55x62 mm
Best. Nr. 70742

**3 IBC Y Adapter Metall**
Y-Adapter mit Klicksystem (Gardena) und IBC Anschluss Adapter S60x6. Separat absperrbare Abgänge mit ¾“ Gewinde, inklusive Klicksystem Adapter. Variante mit fester Mutter, Anschluss zum IBC: S60x6 (DN50) IG – Grob, Abgang: Klicksystem ¾“ IG, gemessener Durchmesser: 55-62 mm
Best. Nr. 99282

**4 IBC Kugelhahn 62 mm**
Kugelhahn, passend zu IBC Tanks mit einem S60x6 Außengewinde am Innenbehälter. Mit praktischer Überwurfmutter aus Aluminium als Verdrehschutz bei der Montage des Hahns an den Tank. Der Hahn ist mit einem Arretierungsbügel und einer Absperrschraube versehen, welche vor dem erstmaligen Öffnen entfernt werden müssen. Technische Daten: Anschluss zum IBC: S60x6 (DN50) IG – Grob, Abgang: S60x6 (DN50) AG – grob, Gemessener Durchmesser: 55-62 mm
Best. Nr. 70685

**5 IBC Schraubdeckel DN150 mit Entlüftung**
Gemessener Durchmesser: 155-164 mm
Best. Nr. 99303

**6 IBC Schlauchtülle 12 mm mit Metallhahn, Profi**
Mit hochwertigem Kugelhahn aus Metall mit 12 mm Schlauchtülle als Abgang. Durch den Verdrehschutz ist der Adapter schnell und einfach am IBC Tank montiert und ist immer in der richtigen Stellung angebracht. Technische Daten: Anschluss zum IBC: S60x6 (DN50) IG – grob, Abgang: Schlauchtülle 12 mm, Gemessener Durchmesser: 55-62 mm
Best. Nr. 70910

**7 IBC Schlauchtülle 12 mm mit Metallhahn, feste Mutter**
Kugelhahn aus Metall, mit Adapter auf IBC System, mit 12 mm Schlauchtüllenabgang. Mit fester Mutter zum direkten Anschluss an den IBC Tank. Technische Daten: Anschluss zum IBC: S60x6 (DN50) IG – grob, Abgang: Schlauchtülle 12 mm, Gemessener Durchmesser: 55-62 mm
Best. Nr. 70908

**8 IBC Adapter 2“ IG auf Klicksystem Hahn**
Der Problemlöser für den Anschluss gängiger Klicksysteme an ein IBC System. Hierbei wird von einem 2 Zoll IBC Gewinde auf einen ½“ Klick System (Gardena-Anschluss) adaptiert. Der kleine Hahn ist verschraubt und einfach mit dem Schnellkupplungssystem zu verbinden. Technische Daten: Anschluss zum IBC: S60x6 (DN50) IG – grob, Abgang: Klicksystem – ½“, Gemessener Durchmesser: 55-62 mm
Best. Nr. 70776

**9 IBC Adapter von Grob- auf Feingewinde 2“**
Adapter um Verbindungen mit einem 2 Zoll Feingewinde am IBC herzustellen. Anschluss zum IBC: S60x6 (DN50) IG – grob; Abgang: 2“ NPT (DN50) AG – fein; Gemessener Durchmesser: 55-62 mm
Best. Nr. 70913

**10 IBC Adapter von Fein- auf Grobgewinde 2“**
Passender Adapter und auf das standardmäßige 2-Zoll Grobgewinde zu überbrücken.Anschluss zum IBC: 2“ NPS (DN50) IG – fein; Abgang: S60x6 (DN50) AG – grob; Gemessener Durchmesser: 57-62 mm
Best. Nr. 70947

**11 IBC Adapter von 2 Zoll Grob- auf 1/2 Zoll Feingewinde**
Standard Adapter von S60x6 (2“ DN50) auf Feingewinde mit Außengewinde, Anschluss zum IBC: S60x6 (DN50) IG – grob, Gemessener Durchmesser: 55-62 mm
Best. Nr. 70958

**IBC Adapter von 2 Zoll Grob- auf 3/4 Feingewinde**
Best. Nr. 70959

**IBC Adapter von 2“ Grob- auf 1“ Feingewinde**
Best. Nr. 70979

**12 IBC/ Klauenkuppung Adapter 3/4 Zoll AG Standard f.M.**
Standard Adapter von S60x6 (2“, DN50) auf Feingewinde (IG) mit passender GEKA Kupplung (AG) Anschluss zum IBC: S60x6 (DN50) IG – Grob, Abgang: GEKA Kupplung, Gemessener Durchmesser: 55-62 mm
Best. Nr. 99279

**13 IBC Auslaufstutzen,2-teilig**
Praktischer Auslaufstutzen, 2-teilig bestehend aus Auslaufstutzen und frei drehbarer Überwurfmutter (=Verdrehschutz). Anschluss an IBC: S60x6 (DN50) IG – grob; Abgang: 47 mm Schlauchtülle; Gemessener Durchmesser: 55-62 mm
Best. Nr. 70912

**14 IBC Füllstandsanzeige 2**
Füllstandsanzeige, passend für IBC Tanks mit 2" Feingewinde, passend für IBC Deckel mit entsprechender Feingewinde Öffnung. Manuell einstellbar von 150-250cm (je nach Tankinnenhöhe) durch Wendelskala. Technische Daten: Anschluss zum IBC: G2" (DN50) AG - fein, Messbereich: 0-250 cm
Best. Nr. 103642

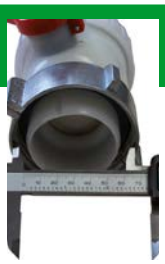

## FAIE TIPP

Ermittlung des richtigen Gewindes:
Um das passende Zubehör für Ihren IBC Tank zu finden ist es erforderlich das Maß mittels Messschieber am Tank abzunehmen. Dieses Maß wird als angemessener Durchmesser bezeichnet und hat eine Schwankungsbreite von 7-10 mm. Das Gewinde wird innen an der Mutter gemessen. (siehe Abbildung)



Bernhard Schuster
Produktleiter
Haus/Hof/Garten












**1 IBC Tankdurchführung G2"AG**
Tankdurchführung mit abgehendem IBC-Gewinde S60x6, wodurch sich beliebige weitere IBC-Adapter anbringen lassen. Die Gegenseite besitzt ein G2" Feingewinde samt Dichtungen und Kontermutter. Auch ohne die Kontermutter lassen sich vielerlei Verschraubungen mit diesem Adapter von G2" auf S60x6 realisieren (z.B. Einschrauben in IBC-Deckel).
Best. Nr. 123632

**2 IBC Tankdurchführung G1"AG fein selbstanziehend**
Diese G1" Durchführung muss nicht von der Innenseite gekontert werden und lässt sich dadurch auch an unzugänglichen Stellen anbringen. Erforderliches Bohrloch 43 mm, Abganggewinde 1" AG fein
Best. Nr. 123631

**3 IBC Tankdurchführung**
Für die beidseitige Verschraubung an IBC Wassertanks mit Außengewinde (fein).

| Gewinde | Best. Nr. |
|---|---|
| 1" AG | 71031 |
| 3/4" AG | 70990 |

**4 IBC WERIT Ersatzhahn Original**
Original Ersatzhahn für WERIT Container. Dieser wird mittels Spannring am Tank montiert und schließt mit Hilfe eines Schiebe Ventils. Anschluss zum IBC: Spannring 85mm (DN50)Abgang: S60x6 (DN50) AG – Grob
Best. Nr. 99266

**5 IBC Adapter 2' Grob auf 2' Feingewinde IG**
Standard Adapter von S60x6 (2', DN50) auf 2' Feingewinde (IG), gemessener Durchmesser 55-62 mm
Best. Nr. 102998

**6 IBC Adapter 2" DN50 auf Feingewinde**
Standard-Adapter von 2" DN 50 auf Feingewinde IG.

| Abgang | Best. Nr. |
|---|---|
| 1/2" | 123628 |
| 3/4" | 123629 |

**7 IBC Hahn Schlauchtülle Standard**
Adapter mit kleinem Absperrhahn, passend für den direkten Anschluss von Schläuchen. Anschluss zum IBC: S60x6 (DN50) IG – Grob gemessener Durchmesser: 55-62 mm
Schlauch: 1"
Best. Nr. 99275

**8 Ausgießhahn DIN50 für Kanister und Fässer**
Passend für unterschiedlichste Kanister-, Fass- und IBC-Gewinde. Gewinde DIN50, Durchfluss 5 L/min.
Best. Nr. 123663

**9 Schraubdeckel für IBC Werit Tank mit 2' Loch**
Schraubdeckel mit 225 mm Durchmesser mit 2"IG Feingewinde in der Mitte. Passend für die meisten Fasspumpen.
Best. Nr. 118654

**10 IBC Zapfpistolen Set**
Zapfpistole inklusive Camlock Schnellverschlüssen und Schlauch, ideal zur problemlosen Entleerung eines IBC Tanks. Set bestehend aus: 1x Camlock Vaterteil, 1x Camlock Mutterkupplung 2 5mm, 1x Zapfpistole DN25, 1x Schlauch DN25, 2 m Länge, 2x Schlauchschelle. Technische Daten: Anschluss zum IBC: S60x6 (DN50) IG - grob, gemessener Durchmesser 55-62 mm
Best. Nr. 103639



**11 IBC Überlauf-Tankverbinderset 1m Schlauch 5/4"**
Geeignet für die einfache und stabile Verbindung von zwei Behältern. Bestehend aus: 2 x 1" Tankdurchführung mit Schlauchtülle 5/4" (-32 mm), 1 x 1 m Spiralschlauch Innendurchm. 32 mm, 2 x Schlauchschelle.
Best. Nr. 123630



**12 IBC UV Folien Haube**
Diese Folie ist passend für alle normgefertigten 1000 L IBC Tanks. Sie bieten hervorragenden Schutz gegen UV Strahlung und lassen den Tank dabei in vollem Umfang nutzen. Passende Ausschnitte sorgen für die Unterfahrbarkeit auf der Vorder- und Rückseite des Tanks. Weiterhin bleibt die Möglichkeit der Inhaltsentnahme durch eine passgenaue Lasche bestehen. Idealer Schutz vor Algenbildung, Trübung und Versprödung - ersparen Sie sich aufwendige Reinigungsarbeiten und schützen Sie den Tank vor Sonneneinstrahlung!
Best. Nr. 102999

**13 IBC Tank 1000 L**
Kompletter IBC Standard Tank mit 1.000 Liter Fassungsvermögen. Der Innenbehälter ist von einem stabilem, verzinktem Stahlrohrrahmen eingefasst. Die Lieferung erfolgt komplett montiert auf einer hochwertigen Kunststoffpalette. Durch diese Palettenbauweise lässt sich dieser Tank allseitig unterfahren und es ist möglich mehrere gefahrlos und einfach zu stapeln. Der Innenbehälter besteht aus hochverdichtetem Polyethylen (HPDE) und ist lebensmittelecht. Im Lieferumfang sind ein wechselbarer Hahn, sowie Schraubkappe und Deckel bereits enthalten. IBC's besitzen keine Gefahrengutzulassung! Technische Daten: Volumen: 1000 L, Abgang: 2", Einfüllöffnung: 225 mm. Maße: 1200x1000x1163 mm. Palettenmaterial: Kunststoff (PE)
Best. Nr. 71042

**IBC Tank 600 L**
IBC Standard Tank mit 600 Liter Fassungsvermögen.
Maße: 1200x800x1013 mm.
Best. Nr. 101784






**1 Drucksprühgerät Mesto Pico**
Preiswerter Drucksprüher mit 5 L Füllinhalt. Neue Bauform mit integriertem Einfülltrichter und hoher Standfestigkeit.
Best. Nr. 66616




**2 Drucksprühgerät Mesto 3275M**
Hochwertiger Drucksprüher mit 5 Liter Füllinhalt mit Düse, Spritzrohr 40 cm und Spiralschlauch mit 2,5 m Länge. Betriebsdruck: 3 bar. Kolbenmanometer mit eingebautem Sicherheitsventil, integrierter Einfülltrichter und Fußreif für sicheren Stand und einem Wandhalter.
Best. Nr. 101392




**3 Drucksprühgerät Mesto Profi**
Praktische Universalspritze mit 10L Füllinhalt und hochwertigen NBR-Dichtungen, neue Bauform für gute Standsicherheit und hohen Komfort, Top-Ausstattung mit2,5 m Spiralschlauch und Messing Sprühgarnitur. Die Meistverkaufte.
Best. Nr. 66619




**4 Drucksprühgerät 5 L Flori "Holz"**
Praktisches Sprühgerät mit 5 L Inhalt und hochwertiger Pumpe. Durch die FPM-Dichtungen und der zusätzlichen Flachstrahldüse speziell für das Verarbeiten von sprühfähigen Holzschutzlasuren- und Grundierungen geeignet. Die Spritze ist aber natürlich universell einsetzbar.
Best. Nr. 124623

NEU




**5 Akku-Rückenspritze Mesto RS185**
Akku-Rückspritze mit 18L Inhalt. Bewährte Mesto-Qualität jetzt mit Akku-Antrieb mit bis 5 Bar einstellbarer Druckpumpe für gleichmäßiges Spritzbild und gleichbleibende Austragmenge. Hochwertige NBR-Dichtungen für lange Lebensdauer. Antrieb über Akku 18V /4,0 Ah ( nicht im Lieferumfang enthalten) kompatibel mit Bosch AMPShare-System. Komplett mit Lange, Schlauch (1,5m) und Hohlkegeldüse.
Best. Nr. 128417




**6 Rückenspritze Mesto RS 125**
Kompakte Qualitätsspritze mit 12 L Inhalt. Betriebsdruck: 6 bar, Leergewicht: 4,8 kg, Behälter: Kunststoff, Messingdüse, Hohlkegel 1,1 mm, 50 cm Messingrohr, 360° ausrichtbar, Schlauch 1,5 m Arbeitslänge
Best. Nr. 10932

**Rückenspritze Mesto RS 185**
Neuentwickelte Rückenspritze mit 18 L Inhalt und komfortablen 4-Punkt-Rücketragegurt. Betriebsdruck: 6 bar, Leergewicht: 5,0 kg, Behälter: Kunststoff, Messingdüse, Hohlkegel 1,1 mm, 50 cm Messingrohr, 360° ausrichtbar, Schlauch 1,5 m Arbeitslänge
Best. Nr. 10939




**7 Unkrautspritze Herbi 5 L**
Mesto Sprühgerät mit 5 L Inhalt. Mit Spritzschirm zum gezielten Bekämpfen von Unkräutern, ohne Beschädigung von Nutzpflanzen und geringeren Verbrauch.
Best. Nr. 66617

**8 Drucksprüher Mesto 1,5 L, EPDM**
Profi Handzerstäuber mit 1,5 L Inhalt, Kunststoffbehälter mit Füllskala, Dichtungen aus EPDM für Mittel in einem Bereich von ph 7-14, mit verstellbarer Düse.
Ausführung: EPDM-Dichtungen, pH 7-14
Best. Nr. 63379




FAIE TIPP

**9 Druckspröher Cleaner SE 1,5 L**
Der Problemlöser für schwierige Fälle! Dieser Pumpsprüher mit 1,5 L Inhalt verfügt über eine neuartige Extrem-Dichtung und ist damit für aggressive Reinigungsmittel (ph-Wert 1 -14) wie Bremsenreiniger mit Aceton, Schnellentfetter, Silikon-Farb- und Klebstoffentferner, Rostumwandler, Nito und Waschverdünnung uvm. geeignet. Der verstärkte Standfuß sorgt für einen sicheren Stand auch auf unebenem Untergrund. Höchstdruck 3Bar.
Best. Nr. 124618

**1 Rückensprühgerät Flox 10 AT1 inkl. Duro-Nebeldüse und Druckregelventil**
Für größere Anwendungen, das richtige manuelle Rückensprühgerät in kompromissloser Qualität für den Profi-Anwender. Außenliegende, robuste 6 bar Kolbenpumpe, die einfach demontierbar ist, ergonomisch geformter 10 Liter Behälter mit UV-Schutz, gepolsterte S-Form Traggurte mit Klick-System, große Einfüllöffnung mit Filtersieb, Edelstahl Pumphebel, robuster Edelstahlfuß, Messing Handventil mit einstellbarem (1-3 bar) Druckregelventil für gleichmäßiges Sprühbild, 60 cm Messing Sprührohr gebogen mit Messing-Nebeldüse 1,5 mm.
Best. Nr. 27988

**Rückensprühgerät Iris 15 inkl. Druckregelventil**
Baugleich wie Flox 10, aber mit 15 Liter ergonomisch geformtem Behälter.
Best. Nr. 57996

**2 Rückensprühgerät RPD 15**
Innovatives Sprühgerät mit optimaler Ergonomie für Einsatz in Haus, Hof und Garten. Außenliegende im Hebel integrierte Pumpe für leichte Bedienung und großen Füllinhalt (15 Liter) bei kompakter Abmessung. Maximaldruck: 5 bar, Abmessung HxBxL: 610x400x220 mm, komplett mit Regulierdüse, Doppel-Tragegurt und Lanzeneinheit.
Best. Nr. 77081

**3 Akku-Rückensprühgerät REA 15 AC1**
Das drehzahlgesteuerte Akku-Rückensprühgerät hält den Arbeitsdruck auf der Regulierdüse konstant. Ergonomisch geformter 15 Liter Behälter, gepolsterte S-Form Traggurte mit Klick-System, 50 cm Messing Sprührohr, maximaler Druck 3 bar, Li-Ion Akku 18V CAS Li Ionen Akku mit 2,0 Ah, Ladezeit ca. 80 min. Lieferung komplett inkl. Akku und Ladegerät.
Best. Nr. 101258

**4 Akku-Rückensprühgerät REC 15 AC1-Profi**
Das druckgeregelte Akku-Rückensprühgerät ergibt neue Möglichkeiten für den Anwender. Der Arbeitsdruck auf der Regulierdüse wird über einen Regler der Anwendung angepasst. Alles wird von der Elektronik überwacht und geregelt: konstanter Druck, Ein-, Aus- und Pumpenschutzfunktionen. Ergonomisch geformter 15 Liter Behälter, gepolsterte S-Form Traggurte mit Klick-System, Profi Metall-Sprühgarnitur. Druckbereich 0.5 - 6 bar, Li-Ion Akku 18 V / 4,0 Ah mit Schnellwechselsystem. Ladezeit ca. 80min. Lieferung komplett mit Akku und Ladegerät.
Best. Nr. 72949

mit 10 oder 15 Liter lieferbar

6 bar Profi-Modell

BESTSELLER

+ Punkte













**5 Drucksprühgerät Profi Star 5 inkl. Druckregelventil**
Hochwertiges Sprühgerät mit 5L Füllvolumen (Behälter 7,5 L). Bewährte Pumpe mit 4 bar Betriebsdruck, TÜV/ GS-geprüftes Gerät, mit Sicherheitsventil und integriertem Einfülltrichter. Einfaches Befüllen durch transparenten Behälter mit aufgedruckter Füllskala. Komplett mit Traggurt, Lanze, Schlauchleitung, regelbarer Universaldüse und einstellbares Druckregelventil für gleichmäßiges Spritzbild und weniger Pumpaufwand.
Best. Nr. 77082




**6 Handsprüher Super Maxi 1.0**
Beständigstes Sprühgerät für Bremsenreiniger und aggressive Lösungsmittel, speziell lösungsmittelbeständige Dichtungen. Spezielle Regulierdüse ø 0.8 mm. leistungsstarke Pumpe mit 12 bar Kolbendruck aus vernickeltem Messing, robuster 1.0 L Behälter, große Einfüllöffnung, gute Standfestigkeit dank großem Durchmesser. Technische Daten: Anwendung: Wasser, Rostschutz, Mineralölhaltige Lösungsmittel, Acetonhaltige Lösungsmittel, max. Arbeitsdruck 12 bar, Düsentype: Regulierdüse 0,8 mm, Düsenmaterial: Messing, Material Behälter: PE transparent weiß, Gewicht: 0,31 kg, Maße: H 250 mm, ø 120 mm.
Best. Nr. 113021




**7 Handsprühgerät Foxy Plus**
Hochwertiger Handsprüher mit innovativer Sprühpumpe die in allen Positionen (auch über Kopf) funktioniert. Schlagfester Kunststoffbehälter mit 0,5 L Inhalt und Füllskala von 100 bis 500 ml. Regulierbare Kunststoffdüse.
Best. Nr. 57991




**8 Schaumkanone Vario-Matic 1.25 PE**
Vielseitig anwendbare Schaumkanone mit integrierter Dosiereinstellung,4 wählbare Konzentrationen (1.5 %, 2.5 %,5 %, 10 %), Hochleistungsschaumdüse mit Flach- oder Rundstrahl-Option. 1.25 Liter Konzentrat-Behälter mit aufgedruckter Mischtabelle, Alles messingfrei, optimal auch für die Lebensmittelindustrie. Lieferumfang inkl. Deflektor, Spritzdüse und Schnellanschluss. Technische Daten: Anwendung: Wasser, Laugen, Säuren, Desinfektion. Füllinhalt 1,25 L, max. Arbeitsdruck von 6 bar, Düsen- und Behältermaterial aus Kunststoff, Gewicht: 0,8 kg, Maße (LxBxH): 430x150x120 mm.
Best. Nr. 111313




**1 Hochdruckreiniger 1152 TST**
Handlicher Hochdruckreiniger in hochwertiger Ausführung. Ideal für den anspruchsvollen Privatanwender. Komplett mit integrierter Schlauchtrommel mit 15 m Stahlgewebe HD-Schlauch und Aufbewahrungsköcher für Lanze. Höchstdruck max. 150 bar, Arbeitsdruck 30 - 130 bar stufenlos, Wasserleistung 600 L/h, Motor 2,8 kW/230 Volt, Eigengewicht 32 kg. Komplett mit Vario-Lanze, Profi-Schmutzkiller, Schlauchtrommel und Totalstop-System. Made in Germany!
Best. Nr. 115318

**2 Hochdruckreiniger 2160 TST**
Der Kränzle 2160 TST verfügt über eine langsam laufende Pumpe (1400 U/min) und ist damit für den anspruchsvollen Einsatz in der Landwirtschaft (z.B. Melkstand) bestens geeignet. Technische Daten: Hochwertige Messingpumpe (Made in Germany), stufenlos einstellbarer Arbeitsdruck 30-140 bar, max. zulässiger Überdruck 160 bar, Wasserleistung 11 L/min / 660 L/h; Motor 3,2 kW 230 Volt, Gewicht 39,5 kg, integrierte Schlauchtrommel, 15 Meter Hochdruckschlauch, Schmutzkillerlanze mit Edelstahlrohr, Vario-Jet Lanze mit Edelstahlrohr
Best. Nr. 114786

**3 Teleskoplanze mit Bürste 10 m**
Der Problemlöser für das Reinigen von PV-Anlagen, Wintergärten, Glasdächern usw. Hochwertige Alu-Teleskoplanze von 1,9 - 10,0 Meter stufenlos ausziehbar. Mit der Winkel-Schnellverstellung erreichen Sie auch schwer zugängliche Stellen. Der innenliegende Schlauch mit einer Gesamtlänge von 12 m wird über einen mobilen Wasserenthärter einfach an den Gartenschlauch angeschlossen. Der Filter sorgt für eine Entkalkung des verwendeten Wassers und eine rückstandsfreie Reinigung. Die hochwertige Nylonbürste mit 250 mm Arbeitsbreite sorgt für eine gute Reinigung ohne Beschädigung empfindlicher Oberflächen. Eigengewicht nur 5,1 kg.
Best. Nr. 124152

**4 Bodenwascher Ufo D12 Stecksystem**
Waschen mit Hockdruckreiniger und Bodendüse - perfekte Reinigung für Fliesen, Pflastersteine usw. Anschluss ST 30 Nippel M 22 AG, Düsengröße 045, maximal 12 Liter/Minute, maximal 180 bar Betriebsdruck, maximal 60 Grad Wassertemperatur
Best. Nr. 115266

**5 Hochdruckreiniger 799 TST**
Leistungsstarker Hochdruckreiniger mit 30-180 bar Arbeitsdruck bzw. 200 bar Höchstdruck. Die hohe Wasserleistung von bis zu 13 L/min bzw. 780 L/h sorgt für eine hohe Schwemmleistung bei hoher Schmutzmenge. Der integrierte Wasserkasten mit Schwimmerzulauf sorgt für eine sichere Wasserversorgung. Profi Ausführung mit Trommel mit 20 m HD-Schlauch, Total-Stop-Einrichtung mit Zeitverzögerung und extragroßen 4-Rad Fahrwerk. Ideal für den harten Einsatz in Gewerbe, Industrie oder der Landwirtschaft. Neue Ausführung mit Profi-Stecksystem für sekundenschnellen Lanzenwechsel. Lieferung komplett mit Schlauchtrommel, Lanze und Profi Dreckfräser. Technische Daten: max. Überdruck 200 bar, Motor 5,5 kW, 400 Volt, 1400 U/min. Eigengewicht 62 kg
Best. Nr. 115233




**6 Kehrmaschine SWS 800 GE**
Mit der neuen SWS 800 G Kehrmaschine wird es blitzblank rund ums Haus. Sie ist einfach und komfortabel in der Anwendung und man hat den Arbeitsvorgang immer im Blick. Die Arbeitsbreite der Kehrbürste SWS 800 G beträgt 80 cm. Die Kehrbürste lässt sich links und rechts jeweils bis zu 15° schwenken. Optional ist noch ein Sammelbehälter und ein Schneeräumschild mit jeweils 80 cm Arbeitsbreite erhältlich. Sie werden vor die Kehrbürste montiert. Mit Elektrostart und LED Scheinwerfer. Technische Daten: Hubraum: 212cm³, Leistung: 4,1 kW / 5,6 PS. Arbeitsbreite: 800 mm, Bürste Ø: 355 mm, Startsystem: Elektrostart, Getriebe: Friktionsscheibe, Antrieb: 5V + 2RScheinwerfer: LED
Best. Nr. 109723

**7 Kehrmaschine SWS 600 G**
Benutzerfreundliche Kehrmaschine für den Außenbereich mit einem leistungsstarkem Stiga Benzin-Motor. Die Arbeitsbreite beträgt 60 cm, ebenso verfügt die Kehrmaschine über 8 Gänge - 6 Vorwärts und 2 Rückwärtsgänge. Nylonbürste mit 3 verschiedenen Positionen. Technische Daten: Hubraum: 212 cm³, Leistung: 4,1 kW / 5,6 PS, Arbeitsbreite: 600 mm, Bürste Ø: 305 mm, Startsystem: Reversierstart, Getriebe: Friktionsscheibe, Antrieb: 5V + 2R, Scheinwerfer: nein
Best. Nr. 109718

**1 Weißel-Malerspritze 23 L Edelstahl fahrbar**
Ideales Gerät zum Weissen und für Malerarbeiten, auch für dichte Emulsionen geeignet. Sie erhalten eine perfekte Oberflächenabdeckung. Der 23-Liter-Behälter ist aus hochwertigem Edelstahl gefertigt und garantiert Langlebigkeit und Zuverlässigkeit bei jahrelangem, intensivem Gebrauch. Die Farbpistole ist für schwere Arbeiten und größere Flächen sehr gut zu verwenden. 23 Liter Edelstahl Tank (7 bar) mit oberem Auslass, Metalldruckregler und schwarzer Sicherheitsmanschette, professionelle Spritze für Malerarbeiten K-200, Lanze mit Verlängerung 160 cm Gesamtlänge zum Weißen, Grundieren, Sprühen, Düsensatz: 2 Flachstrahldüsen, 1 Dralldüse, Je ein Schlauch 5Meter für die Spritzpistole sowie ein Schlauch 10 m für das Weisseln/ Kalken, Einfülltrichter.
Best. Nr. 124730

**2 Universal-Weißelspritze Edelstahl 19 L**
Fahrbarer Behälter aus Edelstahl zum mühelosen Weißeln mit Kalk- oder Innen- und Außenfarbe. Behälterinhalt 19 Liter. Komplette Ausstattung mit Fülltrichter, 10m Schlauchleitung, Spritzgarnitur mit 2x Flachstrahldüse und Verlängerung (Gesamtlänge 1,6 m) sowie kompletter Wartungseinheit für den Luftanschluss an jeden handelsüblichen Kompressor. Komplett mit Sicherheitsventil, Absperrhahn und Druckminderer zur optimalen Einstellung der Arbeitsdrucks für ein sauberes Spritzbild.
Best. Nr. 115091

**3 Trichter-Spritzpistole TS-PRO**
Diese Spritzpistole ermöglicht die Verarbeitung von Rau- und Faserputzen sowie auch Chips, Pailletten, Flock o.ä. Materialien mit nur einer Pistole. Bearbeitung von Decken- und Bodenbereichen durch 45° Winkel möglich. Behältervolumen: 5000 ml, Luftbedarf durchschnittlich: ca.225l/ min, Arbeitsdruck: 5 bar.
Best. Nr. 128142

**4 Weißelspritze DWS 7500**
Preiswerte Weißelspritze mit der hervorragend Fassadenfarben, Außen- und Innenputz, Fertig- und Feinputze usw. aufgetragen werden können. Tankgröße: 7,5 Liter, Düsen 4 / 6 / 8 mm,, Arbeitsdruck: 3,4 - 4,8 bar,, Druckluftanschluss: G1/4 ", Gewicht: 1,38 kg
Best. Nr. 117710

**5 Universal-Weißelspritze Inox 40**
Allroundspritze mit 40 L Behälter aus Edelstahl, zum Weißeln mit Kalkmilch, versprühen von Desinfektionsmittel, Korrosionsschutz, zur Unkrautbekämpfung uvm. Die Spritze kann mit jeden handelslüblichen Kompressor betrieben werden. Die Lieferung erfolgt komplett mit 10m Schlauchleitung, Einfülltrichter, Spritzgarnitur inkl. Düsensatz, Lanze mit Winkel und Abstellventil sowie eine Verlängerung 750mm. Die Spritze verfügt über eine komplette Sicherheitsausstattung inkl. Sicherheitsventil, Manometer und einen Ablasshahn.
Best. Nr. 115089



















**6 Pulvergerät DR 5**
Transparenter Druckbehälter mit 5 L Füllinhalt, 5 L entsprechen ca. 5 kg Pulver (Steinmehl), 3 bar Betriebsdruck mit Sicherheitsventil, leistungsstarke Handpumpe für Druckerzeugung, Druckaufbau alternativ über Druckluftanschluss möglich. Gewebeverstärkter, knickfester Schlauch verhindert Pulverblockade. Mit Traggurt für bequemes Arbeiten, Pulverrohr mit Außendurchmesser 6 mm.
Best. Nr. 27986




**7 Rückenspritze PRP120-2**
Preiswerte Rückenspritze mit 12 L Kunststoffbehälter. Starkes Pumpwerk für alle gängigen Spritzmittel geeignet. Komplett mit Schlauch, Lanze, Universaldüse und Tragegurt.
Best. Nr. 118213




**8 Drucksprühgerät 7 L Ribi**
Universalsprühgerät mit 7 Liter Kunsstoffbehälter. Komplett mit 1,2 m Schlauch, Universaldüse und Tragegurt.
Best. Nr. 105501




**1 Schiebetruhe Silo 350-2 'Vroni'**
Stabiler Schubkarren mit aus einem Stück geformten, feuerverzinkten Rundrohrrahmen und 2-Lufträder mit Rollenlager. Große 350 L Polyethylenmulde mit 300 kg Tragkraft. Durch die Abstützbügel an der Vorderseite ist ein einfaches Auskippen ohne Beschädigung der Wanne möglich. Abmessung 1940x870 mm, Eigengewicht nur 30,5 kg
Best. Nr. 117866



**2 Schiebetruhe Farmer Sally 160 L 2 Räder**
Mulde aus Polyäthylen, verstärkter und feuerverzinkter Rahmen mit Verschleißschutzkufen, Querverstrebungen, Kippbügel, Wannenstützbügel vorne und hinten. Luftrad 16x4"
Best. Nr. 120075



**3 Schiebetruhe 100 verzinkt 'Hugo'**
Universal-Schiebetruhe mit starken Ovalrohrrahmen und 2-facher Rahmenverbindung, verschweißt und (grün) gepulvert. Mulde mit 100 L Inhalt aus galvanisch verzinktem Stahlblech. Zusätzliche Wannenabstützung vorne. Robustes Luftrad mit Kugellager und Stahlfelge.
Best. Nr. 117865



**4 Schiebetruhe 120 L**
Massive Schiebetruhe mit verzinktem Rahmen und 120 L Kunststoffmulde. Sehr leichte und für die Größe handliche Schiebetruhe für dem Einsatz im Garten, Pferde - oder Landwirtschaft.
Best. Nr. 26817



**5 Schiebetruhe 250 L kippbar**
Robuste Schubkarre mit verzinktem Rahmen und 2-Rad-Fahrwerk. Sehr stabile Ausführung mit Lufträder auf Metallfelge, sowie kippbarer! Großraum-Mulde aus extrastarkem PVC mit 250 l Inhalt. Abmessung: Wanne ca. 15x84x40 cm LxBxH, Gesamtbreite: 90 cm.
Best. Nr. 26818



**6 Schiebetruhe PROFI BAU 100**
Extrem robuste vollverschweißte und vollverzinkte Schiebetruhe mit 100 L Mulde (vorne und hinten abgestützt). Mit doppelt eingerolltem Muldenrand und komplett verschweißtem Rahmen für noch mehr Stabilität und lange Lebensdauer. Der Kippbügel macht das Auskippen der Lasten zum Kinderspiel und die kugelgelagerten Lufträdern auf Stahlfelge sorgen auch bei unebenem Gelände für einen ruhigen Lauf.
Best. Nr. 119675



**1 Schiebetruhe Garten 100 L**
Leichte und handliche Schiebetruhe mit 100 L Kunststoffwanne.
Best. Nr. 99480




**2 Schiebetruhe 100L Kunststoff**
Leichte Schiebetruhe mit 100L Kunststoffwanne und Rad mit hochwertiger Kunststofffelge. Ideal für den universellen Einsatz. Lieferung unmontiert im Karton.
Best. Nr. 128016




**3 Kälbertransportwagen**
Das Kälbertaxi wurde speziell entwickelt um neugeborene Tiere einfach transportieren zu können. Mithilfe der Winde wird das Tier einfach und ohne es aufzuheben auf den Kälberwagen gezogen. Gestell verzinkt, Wanne aus Kunststoff HDPE. Wanneninhalt 160 Liter. Doppelfahrwerk. 160 x 70 x 68 cm. Die Lieferung erfolgt montiert.
Best. Nr. 124826



**4 Sackrodel, luftbereift, lackiert**
Stabile Sackrodel mit 200 kg Tragkraft, durch runde Rückenform hervorragend für Fässer und Säcke geeignet. Schaufelgröße 40x19 cm, mit Wälzlager und Sicherheitshandgriffen.
Best. Nr. 27393




**5 Universaltonne weiß**
Aus lebensmittelechtem Kunststoff, mit Tragegriff, ohne Deckel.

| Ø (mm) | Höhe (mm) | Best. Nr. |
|---|---|---|
| 390 | 415 | 63830 |
| 450 | 480 | 63831 |
| 495 | 570 | 63832 |
| 520 | 670 | 63833 |

**6 Deckel zu Universaltonne**

| Ø (mm) | passend zu | Best. Nr. |
|---|---|---|
| 395 | 63830 | 63834 |
| 455 | 63831 | 63835 |
| 500 | 63832 | 63836 |
| 525 | 63833 | 63837 |




**7 Gartenbag 200 Liter**
Gartenbag aus Polypropylen mit ca. 200 L Füllvolumen, ideal für den Transport von Schnittgut. Bag oben offen mit geschlossenem Boden. 5 Praktische Schlaufen für den Transport – 2 Hebeschlaufen, 2 Bodenschlaufen und 1 Seitenschlaufe. Abmessung: Ø 55 cm, Höhe 85 cm
Farbe: grün
Best. Nr. 29500







**8 Ladenschaufel**
Länge ohne Stiel

| Inhalt (L) | Länge (cm) | Best. Nr. |
|---|---|---|
| 0,23 | 15 | 58530 |
| 0,725 | 24 | 26233 |
| 1,39 | 29 | 26234 |

**9 Universal-Gewebesack**
Stabiler Sack aus hochfesten PP, wasserabweisend. 1 Packung = 100 Stück.

| Größe | Best. Nr. |
|---|---|
| 60x105 cm | 48298 |
| 65x115 cm | 60793 |
| 75x120 cm | 60794 |

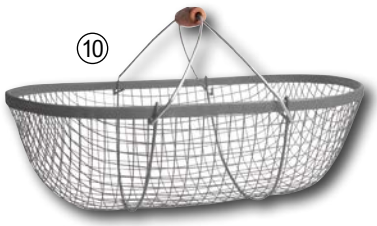





**10 Erntekorb klein verzinkt**
Handlicher Erntekorb aus verzinktem Drahtgeflecht mit Tragegriff aus Holz. Dieser rechteckige Sammelkorb mit einer Maschenweite von ca. 12 mm hat bei einer Größe von ca. 41x30x16 cm ein Volumen von ca. 15 Liter.
Best. Nr. 104142

**11 Streuwanne**
20 L Inhalt, mit Gurt, 62x39 cm.
Best. Nr. 26066

SAUGUT BY FAIE

+ Punkte










EDELSTAHL ROST FREI



## 1 Futterdämpfer 80 L Edelstahl

Hochwertiger Futterdämpfer SAUGUT by FAIE mit Schamotteinsatz. Hergestellt in Europa aus hochwertigem Edelstahl AISI 430, dadurch extrem lange Lebensdauer. Ein Dämpfer für Generationen! Kippbarer Kessel aus Edelstahl - für vielfältigsten Einsatz und größtmögliche Hygiene. Der Kessel verfügt über eine große Feuerstelle mit großzügiger Schamott-Auskleidung, diese garantiert Ihnen die perfekte Nutzung des Brennmaterials, eine optimale Nutzung der Wärme und eine sehr gute Hitzespeicherung. Technische Daten: Kesselvolumen: ca. 80 Liter, L x B x H: 70 x 75 x 110 cm, Rauchrohranschluss: 120 mm, Eigengewicht: 39 kg, Dämpfzeit: ca. 80 Minuten, Füllmenge: ca. 50 kg (Kartoffel), Kesseldurchmesser außen: 60 cm, Kesseldurchmesser innen: 50 cm, Kesselhöhe innen: 36 cm
Best. Nr. 52532

## Futterdämpfer 100 L Edelstahl

Kesselvolumen: ca. 100 Liter
L x B x H: 80 x 81 x 125 cm
Rauchrohranschluss: 120 mm
Eigengewicht: 51 Kg
Dämpfzeit: ca. 85 Minuten
Füllmenge: ca. 65 Kg (Kartoffel)
Kesseldurchmesser außen: 60 cm
Kesseldurchmesser innen: 56,5 cm
Kesselhöhe innen: 36 cm
Best. Nr. 45408

## Futterdämpfer 120 L Edelstahl

Kesselvolumen: ca.120 Liter
L x B x H: 80 x 81 x 125 cm
Rauchrohranschluss: 120 mm
Eigengewicht: 52 Kg
Dämpfzeit: ca. 100 Minuten
Füllmenge: ca. 80 Kg (Kartoffel)
Kesseldurchmesser außen: 60 cm
Kesseldurchmesser innen: 56,5 cm
Kesselhöhe innen: 44,5 cm
Best. Nr. 52533

## 2 Dampfverteiler für Edelstahl Futterdämpfer

Verbessert die Warmwasser/Dampf-verteilung im Kessel und sorgt für ein gleichmäßiges Dämpfergebnis. Universal Größe, passend für alle Faie-Edelstahl-Futterdämpfer. Schließt nicht bündig mit dem Kesselrand ab !
Best. Nr. 106465

## Mitbesteller

**Kesselthermometer**
kochfest bis 110°C, mit Aufhängeöse, quecksilberfrei, Länge 280mm
Best. Nr. 51688



## 3 Futterdämpfer Eco 100 L

Preiswerter Universaldämpfer mit verzinktem 100 L Kessel. Lackierter Dämpferofen mit Kippfunktion und großer Feuerstelle mit Schamott Auskleidung. Dem Preis entsprechend sehr einfach verarbeiteter Dämpfer mit sensationellem Preis/Leistungsverhältnis für den gelegentlichen Einsatz. Komplett mit Dampfverteiler. Maße: Höhe 108 cm , Durchmesser 70 cm, Gewicht ca. 65 kg, Kesseldurchmesser Außen: 53 cm, Kesseldurchmesser innen: 51,5 cm, Kesselhöhe Innen: 46 cm
Best. Nr. 97811

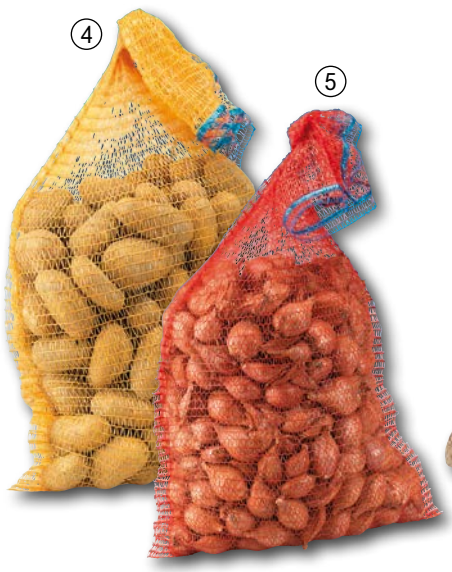



## 4 Kartoffelsack mit Zugband

Grobmaschiger Raschelsack mit praktischen Zugband. Farbe: goldgelb, 1 Packung = 100 Stk.

| Inhalt (kg) | Größe | Best. Nr. |
|---|---|---|
| 2,5 | 28x36 cm | 60770 |
| 5 | 32x47 cm | 60771 |
| 10 | 38x60 cm | 60772 |
| 25 | 50x80 cm | 60773 |
| 50 | 60x100 cm | 60774 |

## 5 Gemüsesack mit Zugband rot

Raschelsäcke mit Zugband. Farbe: rot, 1 Packung = 100 Stück

| Inhalt (kg) | Größe | Best. Nr. |
|---|---|---|
| 2,5 | 28x36 cm | 60779 |
| 5 | 34x47 cm | 60780 |
| 10 | 43x63 cm | 60781 |
| 25 | 50x80 cm | 60783 |



## 7 Kartoffelgabel ohne Stiel

robuste Gabel mit 9 Zinken und stumpfer Spitze, für Kartoffel. Rüben und dgl., mit Federtülle. Maße ca.34x27 cm.
Best. Nr. 122987

## 6 Jutesäcke

Gebraucht, aber gewaschen. Zum Aufbewahren und Transportieren von Getreide, Kartoffeln, Obst usw. Starke Qualität, Inhalt ca. 50 L.
Best. Nr. 54749



**1 Silo-Sandsack 27x120 cm mit Zugband**
Hochwertiger, robuster grüner Silosack aus HDPE Monofilgarn (High Density Polyethylen). Ausführung mit Tragegriff und integrierten Zugband für einen sicheren Verschluss. Hoch UV-stabil. Farbe grün. 27 x 120 cm.

| | Inhalt | Best. Nr. |
|---|---|---|
| einzeln | 1 Stück | 127048 |
| Karton | 200 Stück | 127050 |




**2 Silo Reparaturklebeband**
Für Reparatur-, Abdichtungs- und Isolierarbeiten, 10 cm breit, Stärke 0,2 mm, sehr hohe Klebekraft auch auf feuchtem Untergrund, stabile dehnbare Folie zum Ausgleich von Unebenheiten, alterungs- und chemikalienbeständig, UV-stabil, wasserabweisend. Länge 10m

| Farbe | Best. Nr. |
|---|---|
| schwarz | 63148 |
| weiß | 63149 |



**3 Elektrische Getreidemühle 2-stufig**
Neue Ausführung der Getreidemühle jetzt mit 2 stufigem, noch kräftigerem Motor mit 1500 W/ 230 V. Mit PVC Behälter 50 L und 4 Sieben mit 1,5/2,5/4 und 7 mm. Ideal zum Herstellen verschiedenster Futterkörnungen für Kühe, Schweine, Hühner,…
Best. Nr. 49989



**4 Getreidemühle 'Magic'**
Praktische Getreidemühle zum raschen Mahlen von Mais und Getreide, zB. als Futtermittel. Mit 230V Motor 1200 Watt, Mahlleistung 30-210 kg/h. Behälter aus PVC mit 50l Fassungsvermögen, mit 4 Sieben 1,5/2,5/4 und 7mm.
Best. Nr. 50786




**5 Getreidemühle Top 750**
Elektrische Getreidemühle für alle Getreidesorten aber auch für Mais, Brot oder ähnliches geeignet. Die Mühle verfügt über einen 750Watt/230V Motor und einen 18 L Behälter. Die Mahlleistung beträgt bis zu 260 Kg/Std. Serienmäßiger Lieferumfang: Mühle mit staubdichtem Auffangbehälter, je 1 Sieb mit 2,5, 4, 6 und 8 mm.
Best. Nr. 100932




**6 Big Bag Modell 1500**
Tragkraft max. 1500 kg, 90x90x90 cm, ohne Auslauf und Schürze.
Best. Nr. 39122

**Big-Bag 1 t 90x90x110 mit Schürze**
Großsack aus PP-Bändchengewebe, weiß unbeschichtet, UV-stabilisiert. 4x Hebeschlaufen und oben mit Schürze zum Verschließen.
Best. Nr. 122977

**Big Bag Modell 1000 A**
Tragkraft max. 1000 kg, 90x90x120 cm mit Verschlussschürze und Auslauf (Ø 250 mm) zur einfacheren Schüttgutentnahme.
Best. Nr. 39124

**7 BIG BAG Gestell Fridolin**
Praktisches Gestell mit höhenverstellbaren Haltern, durch das Stecksystem kinderleichter Aufbau. Lieferung demontiert, ohne Big Bag. Länge 1010 x Breite 1010 x Höhe 1400 mm
Best. Nr. 29009







**8 Auslauf mit Rohr für Big Bag**
Praktischer Auslauf mit wieder verschließbaren Schieber zum kontrollierten Entnehmen von fließenden Materialien wie Futter, Düngemittel, Saatgut usw. Einfache Montage an jeden Big Bag. Die integrierte Klinge schneidet bei der Montage das entsprechende Loch selbstständig in den gefüllten oder leeren Bag. Durch das abnehmbare und bewegliche Rohr ist ein einfaches Befüllen von kleineren Säcken, Schiebetruhen usw. problemlos möglich. Gesamtlänge Schlauch und Rohr 600mm, Rohrdurchmesser 105mm.
Best. Nr. 106892




**9 Auslauf für Big Bag ohne Rohr**
Praktischer Auslauf für Big Bags mit wieder verschließbarem Schieber: Einfaches und kontrolliertes Entnehmen von allen fließenden Materialien. Einfache Montage durch integrierte Klingen die beim ersten Eindrehen ein passendes Loch schneiden. Rohrdurchmesser 120mm außen.
Best. Nr. 106893



**10 Auslauf für Big Bag FLEDBAG® Dosierer**
Innovativ, einfach, schnell und präzise entleeren! Geeignet für Futtermittel, Dünger, Saatgut, Pellets, Salz, Kies und Granulat, ... Verstärkte Keilspitze: Leichteres Eindringen ins Big Bag-Gewebe, Standsicher und stabil: Polyamid-Glasfasermischung für höchste Belastbarkeiten und unbegrenzte Einsatzdauer.
Best. Nr. 107073



**11 Auslauf FLEDBAG ® Easy**
Ideal Lösung um einfachen und dosierten Entleeren von Bag-Bags mit Auslauf. Einfach mit dem mitgelieferten Spannring montieren und Fertig. Gesamtlänge 135mm, Innendurchmesser 140mm. Geeignet für: Futtermittel, Dünger, Saatgut, Pellets, Salz, Kies und Granulat.
Best. Nr. 113170



**1 Rad mit Luftreifen, Stahlblechfelgen, Rollenlager**
(Ø 200 Rillenprofil, Ø 260 Blockprofil, Ø 400 Rillenprofil)

| Rad-Ø (mm) | Tragkraft (kg) | Best. Nr. | |
|---|---|---|---|
| 200 | 75 | 26204 | |
| 260 | 150 | 26203 | |
| 400 | 250 | 12567 | |

**2 Bockrolle luftbereift**
Mit Anschraubplatte, Rollenlager.

| Rad-Ø (mm) | Höhe (mm) | Best. Nr. | |
|---|---|---|---|
| 200 | 235 | 26206 | |
| 260 | 308 | 26201 | |

**3 Lenkrolle luftbereift**

| Rad-Ø (mm) | Höhe (mm) | Best. Nr. | |
|---|---|---|---|
| 200 | 235 | 26205 | |
| 260 | 308 | 26202 | |



**4 Rad mit Standard-Vollgummireifen**
Mit Stahlblechfelge, Rollenlager.

| Rad-Ø (mm) | Bohrung (mm) | Radbreite (mm) | Tragkraft (kg) | Best. Nr. | |
|---|---|---|---|---|---|
| 80 | 12 | 25 | 50 | 10442 | |
| 100 | 12 | 30 | 70 | 10434 | |
| 125 | 12 | 37,5 | 100 | 10435 | |
| 160 | 20 | 40 | 135 | 10437 | |
| 200 | 20 | 50 | 205 | 10439 | |
| 250 | 25 | 60 | 295 | 10441 | |

**5 Bockrolle mit Standard-Vollgummireifen, Rollenlager**

| Rad-Ø (mm) | Höhe (mm) | Best. Nr. | |
|---|---|---|---|
| 80 | 102 | 10450 | |
| 100 | 125 | 10444 | |
| 125 | 150 | 10445 | |
| 160 | 195 | 10447 | |
| 200 | 235 | 10449 | |
| 250 | 295 | 24474 | |

**6 Lenkrolle mit Vollgummibereifung**
Rollenlager und Doppelkugellager im Drehkreuz

| Rad-Ø (mm) | Höhe (mm) | Best. Nr. | |
|---|---|---|---|
| 50 | 70 | 16192 | |
| 80 | 102 | 10458 | |
| 100 | 125 | 10451 | |
| 125 | 150 | 10452 | |
| 160 | 195 | 10454 | |
| 200 | 235 | 10456 | |
| 250 | 295 | 10457 | |

**Lenkrolle mit Vollgummibereifung**
Rollenlager, Feststellbremse und Doppelkugellager im Drehkreuz

| Rad-Ø (mm) | Höhe (mm) | Best. Nr. | |
|---|---|---|---|
| 80 | 102 | 16184 | |
| 100 | 125 | 16185 | |
| 125 | 150 | 16186 | |
| 160 | 195 | 16187 | |
| 200 | 200 | 16188 | |



**7 Rad mit Elastik-Vollgummireifen, Aluminium Radkörper, Kugellager**

| Rad-Ø (mm) | Bohrung (mm) | Radbreite (mm) | Tragkraft (kg) | Best. Nr. | |
|---|---|---|---|---|---|
| 125 | 15 | 40 | 200 | 12369 | |
| 160 | 20 | 50 | 300 | 12372 | |
| 200 | 20 | 50 | 400 | 12373 | |

**8 Stahlblech Bockrolle mit Elastik-Vollgummireifen**
mit Anschraubplatte, Kugellager

| Rad-Ø (mm) | Höhe (mm) | Best. Nr. | |
|---|---|---|---|
| 125 | 125 | 12393 | |
| 160 | 195 | 12394 | |
| 200 | 235 | 12396 | |

**9 Lenkrolle mit Elastik-Vollgummireifen**

| Rad-Ø (mm) | Best. Nr. | |
|---|---|---|
| 125 | 12374 | |
| 160 | 12378 | |
| 200 | 12379 | |

**Lenkrolle mit Elastik-Vollgummireifen**
mit Feststellbremse

| Rad-Ø (mm) | Best. Nr. | |
|---|---|---|
| 125 | 12382 | |
| 160 | 12383 | |
| 200 | 12384 | |



**10 Schwerlastrolle aus Polyamid, Farbe weiß, Gleitlager**

| Rad-Ø (mm) | Bohrung (mm) | Tragkraft (kg) | Best. Nr. | |
|---|---|---|---|---|
| 100 | 15 | 280 | 26215 | |
| 125 | 15 | 300 | 26216 | |
| 150 | 20 | 400 | 26217 | |
| 200 | 20 | 600 | 26218 | |

**11 Schwerlast-Bockrolle, gleitgelagert**

| Rad-Ø (mm) | Höhe (mm) | Tragkraft (kg) | Best. Nr. | |
|---|---|---|---|---|
| 100 | 125 | 150 | 26211 | |
| 125 | 150 | 200 | 26212 | |
| 150 | 190 | 400 | 26213 | |
| 200 | 245 | 600 | 26214 | |

**12 Schwerlast-Lenkrolle, gleitgelagert**

| Rad-Ø (mm) | Höhe (mm) | Tragkraft (kg) | Best. Nr. | |
|---|---|---|---|---|
| 100 | 125 | 150 | 26208 | |
| 125 | 150 | 200 | 26207 | |
| 150 | 190 | 400 | 26209 | |
| 200 | 245 | 600 | 26210 | |

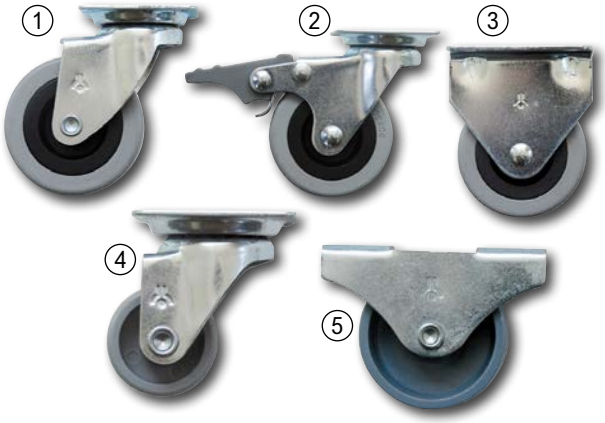











**1 Lenkrolle mit Gummireifen**
verzinktes Stahlblech, Lenkrollen mit doppeltem Kugellager im Drehkreuz, Kunststofffelge mit Gummireifen, Gleitlager

| Rad-Ø (mm) | Breite (mm) | Höhe (mm) | Best. Nr. | |
|---|---|---|---|---|
| 50 | 19 | 66 | 26221 | |
| 75 | 25 | 101 | 26222 | |

**2 Lenkrolle feststellbar**
verzinktes Stahlblech, Lenkrollen mit doppeltem Kugellager im Drehkreuz, Kunststofffelge mit Gummireifen, Gleitlager

| Rad-Ø (mm) | Breite (mm) | Höhe (mm) | Best. Nr. | |
|---|---|---|---|---|
| 50 | 19 | 66 | 26244 | |
| 75 | 25 | 101 | 26245 | |

**3 Bockrolle mit Gummireifen**
verzinktes Stahlblech, Kunststofffelge mit Gummireifen, Gleitlager

| Rad-Ø (mm) | Breite (mm) | Höhe (mm) | Best. Nr. | |
|---|---|---|---|---|
| 50 | 19 | 66 | 26251 | |
| 75 | 25 | 101 | 26253 | |

**4 Möbellenkrolle**
verzinktes Stahlblech, Lenkrollen mit einfachem Kugellager im Drehkreuz, Rad: Kunststoff, Gleitlager

| Rad-Ø (mm) | Breite (mm) | Höhe (mm) | Bohrung (mm) | Best. Nr. | |
|---|---|---|---|---|---|
| 30 | 15 | 47 | 4x 5,2 | 26273 | |

**5 Möbelbockrolle**
verzinktes Stahlblech, Rad: Polyamid, Gleitlager

| Rad-Ø (mm) | Breite (mm) | Höhe (mm) | Best. Nr. | |
|---|---|---|---|---|
| 30 | 15 | 35 | 26254 | |
| 45 | 19 | 48 | 26263 | |

**8 Seilrolle mit Rundöse**
Rolle aus hochwertigem Grauguss, Bügel und Öse aus Stahl, komplett verzinkt. Seil-Ø max. 10 mm.

| Ø (mm) | Best. Nr. |
|---|---|
| 60 | 51293 |
| 80 | 51294 |

**9 Kunststoff-Seilrolle**

| Ø Seil (mm) | max. Belastung | Best. Nr. |
|---|---|---|
| 8 | 42 | 20201 |
| 11 | 75 | 20200 |
| 16 | 160 | 20199 |

**10 Gerätehalterschiene 0,75 m mit 5 Gerätehaltern**
Aus Aluminium Gesamttragkraft 60 kg – Pro Gerätehalter 10 kg Tragkraft inkl. Schrauben, Dübel und Endkappen
Best. Nr. 21694

**11 Gerätehalter Set, 5-tlg.**
Praktische Halteklemmen aus verzinktem Federstahl, Halter aus rutschfestem Gummi, bis zu einem Stiel/Griff-Durchmesser von 30 mm geeignet.
Best. Nr. 70120




**12 Spanngurte- Set, 9-tlg.**
Zum Verzurren und Sichern von Ladungen im PKW, Transportern oder in Dachboxen. Praktische Aufbewahrungstasche für den Kofferraum und Werkstatt. TÜV/GS geprüft, Polypropylen (PP), strapazierfähig, 25mm Breite der Spanngurte.Inhalt: 2 Gepäckspanner 30 cm und 60 cm, 2 Spanngurte 2,5 m, 2 Ratschenspanngurt-Sets (2tlg.) 3 m, 1 Warnflagge 30x30 cm.
Best. Nr. 21988




**6 Stapelboxen-Set, 6-tlg. klein Gr.1**
Mit Metallleiste zur Wandbefestigung, 1a Polystyrol, schlagfest, öl-, fett- und säurebeständig.
Maße: 95x102x52 mm.

| Farbe | Best. Nr. |
|---|---|
| gelb | 27065 |
| blau | 27067 |
| grün | 27068 |
| rot | 27066 |

**Stapelboxen-Set, 6-tlg. mittel Gr. 2**
Mit Metallleiste zur Wandbefestigung, 1a Polystyrol, schlagfest, öl-, fett- und säurebeständig.
Maße: 175x103x75 mm.

| Farbe | Best. Nr. |
|---|---|
| gelb | 27070 |
| blau | 27099 |
| grün | 27104 |
| rot | 27095 |




STAFFELPREIS
ab 10 Stk. -20%

**Stapelboxen-Set, 4-tlg. groß Gr.3**
Mit Metallleiste zur Wandbefestigung, 1a Polystyrol, schlagfest, öl-, fett- und säurebeständig.
Maße: 252x147x129 mm.

| Farbe | Best. Nr. |
|---|---|
| gelb | 27131 |
| blau | 27134 |
| grün | 27135 |
| rot | 27132 |

**7 Stapelbehälter PVC für härtesten Einsatz**

| L x B x H (mm) | Best. Nr. |
|---|---|
| 170 x 100 x 75 | 6534 |
| 240 x 149 x 128 | 6533 |
| 354 x 210 x 141 | 6532 |




**13 Streuwagen Universal 29L**
Universal einsetzbarer Profi Streuwagen für Dünger, Samen, Kalk und Streusalz. Großer 29 Liter Kunststoffbehälter mit serienmäßiger Abdeckhaube, Streubreite bis zu 3 Meter. Stabiles Metallgestänge zur Einstellung der Dosiermenge. Große luftbereifte Räder für gute Traktion und optimale Bodenschonung.
Best. Nr. 112472




**14 H2Go Bag für Schubkarren 80 L**
Der H2Go Bag kommt überall da zum Einsatz, wo ein Schlauch nicht hinreicht! Zur Aufbewahrung und Transport von Wasser zur Weide, zum offen Stall oder im Garten! Die Handhabung ist einfach, praktisch und er ist sehr vielseitig und flexibel einsetzbar. Inklusive Antirutschmatte, damit der Sack im Schubkarren nicht verrutscht. Fassungsvermögen: 80 L
Best. Nr. 79507




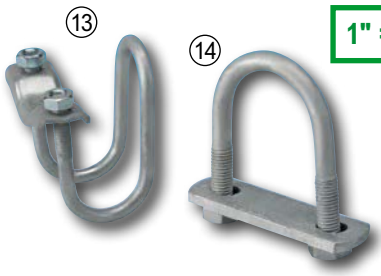


**1" = 33,5 mm Rohr außen**

**Alle Schellen mit Schrauben lt. Abbildung**

### 1 T-Verbindung mit 2 Schrauben

| Dimension | Schraube | Best. Nr. |
|---|---|---|
| 1x1" | M10x25 | 59412 |
| 11/4x11/4" | M10x30 | 16557 |
| 11/4x11/2" | M10x30 | 16558 |
| 11/2x11/2" | M10x30 | 16559 |
| 2x2" | M10x30 | 16560 |

### 2 T-Verbindung mit Schraube

| Dimension | Schraube | Best. Nr. |
|---|---|---|
| 11/4x11/4" | M10x70 | 16565 |
| 11/2x11/4" | M10x60 | 16566 |
| 11/2x11/2" | M12x70 | 16567 |
| 2x2" | M12x80 | 16568 |
| 2x6/4" | M12x80 | 19108 |
| 2x1,5" | M12x80 | 105742 |

### 3 Eckverbindung 90°

| Dimension | Schraube | Best. Nr. |
|---|---|---|
| 11/4x11/4" | M10x30 | 16561 |
| 11/2x11/2" | M10x30 | 16563 |
| 2x2" | M10x30 | 16564 |

### 5 Kreuzverbindung mit 4 Schrauben

| Dimension | Schraube | Best. Nr. |
|---|---|---|
| 1 1/4" | M10x20 | 16571 |
| 1 1/2" | M10x25 | 16573 |
| 2" | M10x25 | 16574 |

### 6 Kreuzverbindung LANG mit 2 Schrauben

| Dimension | Schraube | Best. Nr. |
|---|---|---|
| 11/4x11/4" | M10x60 | 16575 |
| 11/2x11/2" | M12x70 | 16577 |
| 2x2" | M12x80 | 16578 |

### 7 Querverbindungsschelle mit Schrauben

| Dimension | Schraube | Best. Nr. |
|---|---|---|
| 11/2x11/4" | M10x25 | 16597 |
| 11/2x11/2" | M10x25 | 16598 |
| 2x2" | M10x25 | 16599 |

### 4 Eckschelle 90° mit 1 Schraube

| Dimension | Schraube | Best. Nr. |
|---|---|---|
| 1 1/4" | M10x20 | 16592 |
| 1 1/2" | M10x25 | 16593 |
| 2" | M10x25 | 16594 |

### 8 Verbindungsschelle geschlitzt

| Dimension | Best. Nr. |
|---|---|
| 1 1/4" | 16600 |
| 1 1/2" | 16601 |

### 9 Türscharniere

| Dimension | Schraube | Best. Nr. |
|---|---|---|
| 1 1/4" | M8x20 | 16579 |
| 1 1/2" | M10x20 | 16580 |
| 2" | M10x20 | 16581 |

### 10 Doppelverbindung

Verzinkt, inkl. Schrauben

| Dimension | Schraube | Best. Nr. |
|---|---|---|
| 1 1/4" | M10x60 | 16590 |
| 1 1/2" | M10x50 | 16591 |

### 11 Rohrschelle einzeln, per Stk.

| Dimension | Best. Nr. |
|---|---|
| 1 1/4" | 16604 |
| 1 1/2" | 16605 |

### 12 Spannkupplung für Ketten

Dimension: 1 1/2"
Schraube: M10x40
Best. Nr. 16570

### 13 Bügelschelle

| Dimension | Schraube | Best. Nr. |
|---|---|---|
| 11/4x11/4" | M10 | 16586 |
| 11/2x11/2" | M10 | 16588 |
| 2x2" | M10 | 16589 |
| 11/2x2" | M10 | 30189 |
| 1"x11/2" | M8 | 33674 |

### 14 Befestigungsbügel extra starke Ausführung

Schrauben M10.

| Dimension | Best. Nr. |
|---|---|
| 1 1/4" | 16602 |
| 1 1/2" | 16603 |
| 2" | 19111 |

### 15 Endkappe aus Kunststoff

| Dimension | Best. Nr. |
|---|---|
| 1 1/4" | 16583 |
| 1 1/2" | 16584 |
| 2" | 16585 |
| 2 1/2" | 19112 |

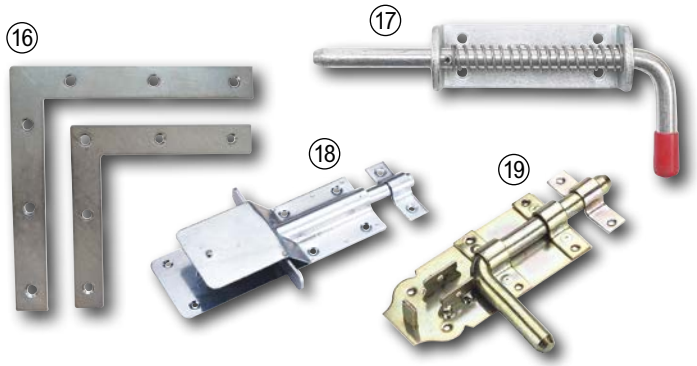





### 16 Eckwinkel

Größe: 120x20 mm
Best. Nr. 65519

### 17 Federbolzen verzinkt

Konsole 75x40 mm, Bolzen-Ø 13 mm, Federweg 30 mm.
Best. Nr. 23951

### Federbolzen verzinkt

Konsole 114x40 mm, Bolzen-Ø 13 mm, Federweg 70 mm.
Best. Nr. 23952

### Federbolzen verzinkt

Konsole 140x40 mm, Bolzen-Ø 16 mm, Federweg 82 mm.
Best. Nr. 23954

### 18 Stallriegel

Tor- oder Türverriegelung, verzinkte Ausführung, stabile Qualität! Ca. L x B: 20 x 7 cm. Mit Schnappverschluss.
Best. Nr. 23701

### 19 Stallriegel

Mit Bolzenverschluss. Maße: 160x70 mm, Bolzen 15 mm.
Best. Nr. 102950

### 20 Doppeltürüberwurf

Gelb verzinkt, Gesamtlänge 430 mm, Riegelstärke 30x8 mm, rechts und links verwendbar.
Best. Nr. 51567

### 21 Kreuzgehänge verzinkt

Befestigungsplatte 90x50 mm, Breite 33 mm.

| Länge (mm) | Best. Nr. |
|---|---|
| 300 | 65576 |
| 400 | 65575 |

### 22 Schiebetürrolle mit Gleitstift und Walzenlager

90 mm, 50 kg Belastung, Nut 9 mm, Bügel 400/40/6,5 mm.
Best. Nr. 20194

### Schiebetürrolle mit Gleitstift und Walzenlager

105 mm, 75 kg Belastung, Nut 11 mm, Bügel 480/40/8 mm.
Best. Nr. 20193

### Ersatzrolle

| Ø (mm) | Best. Nr. |
|---|---|
| 75 | 20221 |
| 90 | 20222 |
| 105 | 20223 |

Hergestellt in Europa

**BG1: Torbeschläge für leichte und mittlere Schiebetore bis max. 200 kg Torgewicht.**
**BG2: Torbeschläge für mittlere bis schwere Schiebetore bis max. 400 kg Torgewicht.**

MEA

**MEA-Platinum Qualität, Chrom 6 frei**

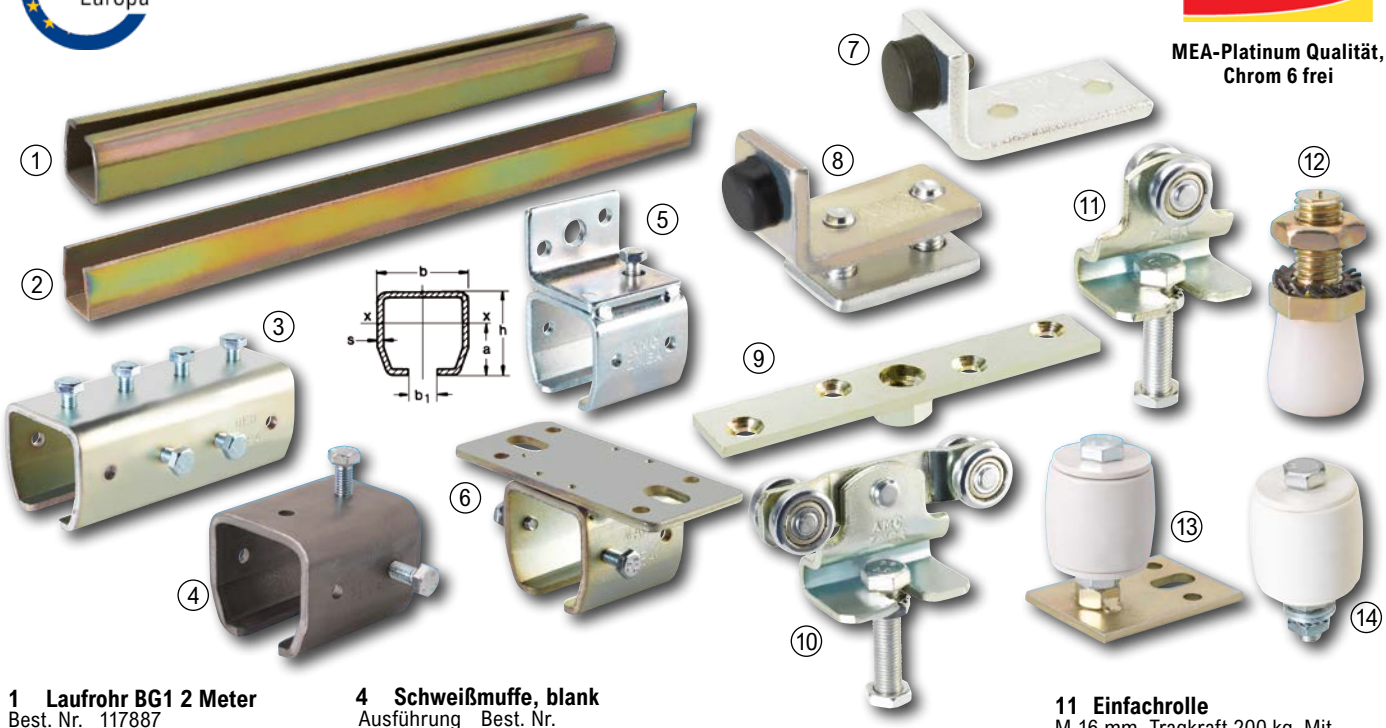


**1 Laufrohr BG1 2 Meter**
Best. Nr. 117887

**Laufrohr BG2 2 Meter**
Best. Nr. 117888

**2 Bodenführungsschiene per m**
Maße: 25x25 mm, Wandstärke 2,2 mmVersand bis zu einer Maximallänge von 2 m.
Best. Nr. 4601

**3 Verbindungsmuffe**
Zum Verbinden von zwei Laufrohren.

| Ausführung | Best. Nr. |
|---|---|
| BG2 | 4573 |
| BG1 | 57689 |

**4 Schweißmuffe, blank**

| Ausführung | Best. Nr. |
|---|---|
| BG2 | 4574 |
| BG1 | 57690 |

**5 Wandbefestigungsmuffe**

| Ausführung | Best. Nr. |
|---|---|
| BG2 | 4575 |
| BG1 | 57652 |

**6 Deckenbefestigungsmuffe**
Einfach.

| Ausführung | Best. Nr. |
|---|---|
| BG2 | 4584 |
| BG1 | 57654 |

**7 Winkelpuffer**
Zum Anschrauben.

| Ausführung | Best. Nr. |
|---|---|
| BG2 | 4588 |
| BG1 | 57655 |

**8 Rohrpuffer**

| Ausführung | Best. Nr. |
|---|---|
| BG2 | 4589 |
| BG1 | 57656 |

**9 Trägerplatte**
Für Laufwerk.

| Ausführung | Best. Nr. |
|---|---|
| BG 2 M16 | 4599 |
| BG 1 M12 | 57659 |

**10 Doppelrolle**
M 16 mm, Tragkraft 200 kg. Mit ammoniakbeständigem Kugellager, ideal für Stallungen.

| Ausführung | Best. Nr. |
|---|---|
| BG2 | 4596 |
| BG1, M12 | 57658 |

**11 Einfachrolle**
M 16 mm, Tragkraft 200 kg. Mit ammoniakbeständigem Kugellager, ideal für Stallungen.

| Ausführung | Best. Nr. |
|---|---|
| BG2 | 4592 |
| BG1, M12 | 57657 |

**12 Bodenführungsrolle**
M 12 mm, Ø 19 mm.
Best. Nr. 4602

**13 Außenführung**
Mit Rolle und Befestigungsplatte
Best. Nr. 4606

**14 Außenführung**
Mit Rolle.
Best. Nr. 4607

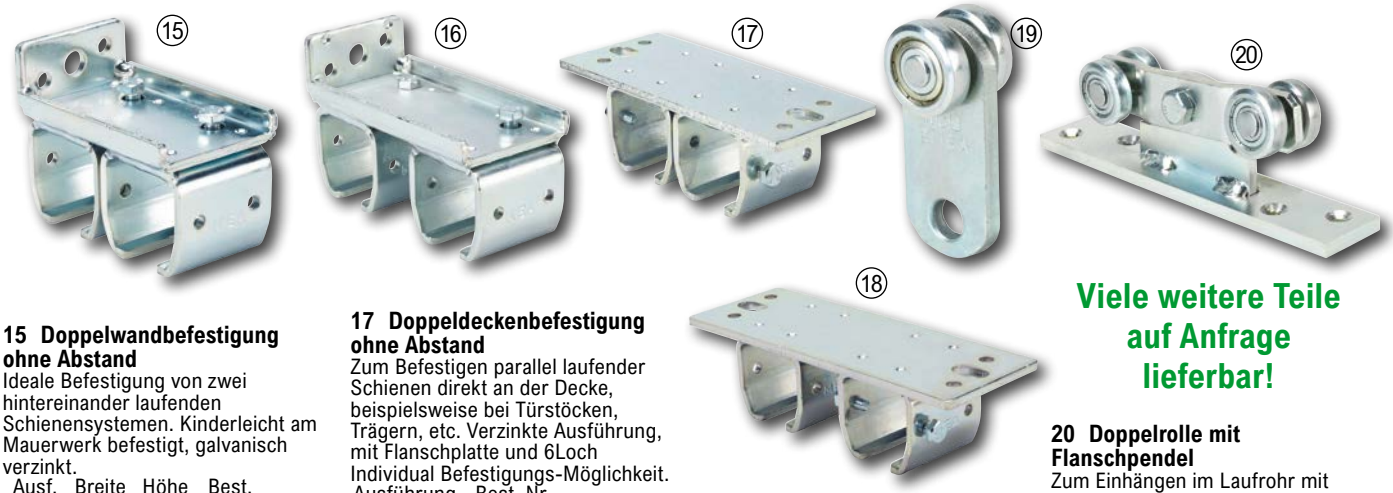


**15 Doppelwandbefestigung ohne Abstand**
Ideale Befestigung von zwei hintereinander laufenden Schienensystemen. Kinderleicht am Mauerwerk befestigt, galvanisch verzinkt.

| Ausf. | Breite (mm) | Höhe (mm) | Best. Nr. |
|---|---|---|---|
| BG2 | 123 | 95 | 97397 |
| BG1 | 103 | 77 | 97396 |

**16 Doppelwandbefestigung BG2**
BG2 mit Abstand 90 mm (Laufrohr Mitte-Mitte)
Breite (mm): 150, Höhe (mm): 95
Best. Nr. 97398

**17 Doppeldeckenbefestigung ohne Abstand**
Zum Befestigen parallel laufender Schienen direkt an der Decke, beispielsweise bei Türstöcken, Trägern, etc. Verzinkte Ausführung, mit Flanschplatte und 6Loch Individual Befestigungs-Möglichkeit.

| Ausführung | Best. Nr. |
|---|---|
| BG2 | 97400 |
| BG1 | 97399 |

**18 Doppeldeckenbefestigung BG2**
BG2 mit Abstand 90 mm (Laufrohr Mitte-Mitte), Flanschplatte 222x80 mm
Best. Nr. 97401

**19 Einfachrolle zum Einhängen**
Universal Halterung zur beliebigen Befestigung am Laufrohr mit Ein-Loch Befestigung. Mit Kugellagern für Laufruhe und lange Lebensdauer.

| Ausf. | Loch Ø (mm) | Best. Nr. |
|---|---|---|
| BG2 | 14 | 97405 |
| BG1 | 10 | 97404 |

**Viele weitere Teile auf Anfrage lieferbar!**

**20 Doppelrolle mit Flanschpendel**
Zum Einhängen im Laufrohr mit individueller Schraubmöglichkeit zur Befestigung von z.B. Toren. Mit einstellbarem Flanschpendel – somit universell einsetzbar, galvanisch verzinkt, inklusive hochwertigen Kugellagern für sauberen Lauf.
Flanschdicke 10 mm

| Ausführung | Best. Nr. |
|---|---|
| BG2 | 97403 |
| BG1 | 97402 |



**1 Sechskantschrauben Sortiment 200-tlg.**
Umfangreiches Schraubenset mit 200-teiliger Bestückung von M5x20 - M12x50, verzinkt, Qualität 8.8 im praktischem System Koffer mit haltbarem Verschluss und sicheren Größenteilern auch bei Transport.
Best. Nr. 109041



**2 Schaukelhaken, 2 Stück Packung**
12x180 mm
Gewinde: Holzgewinde
Best. Nr. 68393




**3 Spanplattenschrauben - 1 kg Beutel**
Hochwertige Universalschrauben mit Torx Antrieb. Packungsinhalt circa 1 kg.

| Ø x Länge (mm) | Stück | Best. Nr. |
|---|---|---|
| 4 x 40 mm | 460 | 120663 |
| 4 x 50 mm | 375 | 120664 |
| 4,5 x 45 mm | 335 | 120666 |
| 4,5 x 50 mm | 295 | 120667 |
| 4,5 x 60 mm | 250 | 120669 |
| 5 x 60 mm | 200 | 120670 |
| 5 x 70 mm | 170 | 120671 |
| 5 x 80 mm | 150 | 120672 |
| 6 x 100 mm | 90 | 120673 |
| 6 x 120 mm | 70 | 120674 |



**4 Holzbauschraube Torx**
Hochwertige Ausführung, blau verzinkt, mit Tellerkopf und Fräsrippen für sicheren Halt. Mit TORX Teilgewinde, ETA zugelassen. 50 Stk Packung

| Abmess. | Antrieb | Stk. | Best. Nr. |
|---|---|---|---|
| 8,0 x 80 | TX40 | 50 | 109049 |
| 8,0 x 100 | TX40 | 50 | 109050 |
| 8,0 x 120 | TX40 | 50 | 109051 |
| 8,0 x 140 | TX40 | 50 | 109052 |
| 8,0 x 160 | TX40 | 50 | 109053 |
| 8,0 x 180 | TX40 | 50 | 109054 |
| 8,0 x 200 | TX40 | 50 | 109057 |
| 8,0 x 220 | TX40 | 50 | 109059 |
| 8,0 x 240 | TX40 | 50 | 109060 |
| 8,0 x 260 | TX40 | 50 | 109061 |
| 8,0 x 280 | TX40 | 50 | 109066 |
| 8,0 x 300 | TX40 | 50 | 109067 |



**5 Torx Spanplattenschrauben Sortiment 900-tlg.**
Umfangreiche Box mit verzinkten Torx Spanplattenschrauben in praktischer, stabiler Aufbewahrungs- und Transportbox mit hochwertigen Verschlüssen und stabilen Unterteilern - kein vermischen der verschiedenen Größen. Größen 3,5x17 - 5,0x80
Best. Nr. 109044



**6 Ringmutter, DIN 582 C**
Preis per Stk.

| Größe | Best. Nr. |
|---|---|
| M8 | 31977 |
| M10 | 31978 |
| M12 | 31979 |



**7 Drahtstifte - Senkkopf blank**
Profi Ausführung

| Größe (mm) | Gewicht (kg) | Best. Nr. |
|---|---|---|
| 1,8 x 35 | 2,5 | 77199 |
| 2 x 40 | 2,5 | 77200 |
| 2,2 x 50 | 2,5 | 77202 |
| 2,5 x 60 | 2,5 | 77203 |
| 2,8 x 70 | 2,5 | 77204 |
| 3,1x70 | 2,5 | 77205 |
| 3,4x90 | 5 | 77207 |
| 3,8x100 | 5 | 77208 |
| 4,2x120 | 5 | 77211 |
| 5x140 | 5 | 77213 |
| 5x150 | 5 | 77214 |



**8 Holzschraube Edelstahl A2**
Mit Senkkopf, Fräsrippen, sowie TORX Teilgewinde. Aus Edelstahl A2, ETA zugelassen. Beste Industrie- / Gewerbequalität !

| Abmess. | Antrieb | Stk. | Best. Nr. |
|---|---|---|---|
| 4,0 x 30 | TX20 | 50 | 109070 |
| 4,0 x 40 | TX20 | 65 | 109071 |
| 4,0 x 50 | TX20 | 65 | 109076 |
| 4,5 x 45 | TX20 | 45 | 109077 |
| 4,5 x 50 | TX20 | 45 | 109078 |
| 4,5 x 60 | TX20 | 45 | 109082 |
| 5,0 x 50 | TX25 | 45 | 109083 |
| 5,0 x 60 | TX25 | 45 | 109084 |
| 5,0 x 70 | TX25 | 45 | 109091 |
| 5,0 x 80 | TX25 | 45 | 109092 |
| 6,0 x 100 | TX25 | 25 | 109093 |
| 6,0 x 120 | TX25 | 25 | 109094 |



**9 Muttern Scheiben Sortiment 850-tlg.**
Umfangreiches, hochwertiges Set mit allen gängigen Muttern und Scheiben, in verzinkter Ausführung. Größen M5 - M12. Lieferung im stabilem Transportkoffer, mit Unterteilern - kein vermischen der verschiedenen Größen !
Best. Nr. 109045

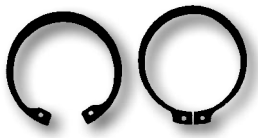

**10 Seegeringe**
Für Innensicherung Inhalt 26 Stk. Gemischt.
Best. Nr. 16676

**Seegeringe**
Für Außensicherung Inhalt 26 Stk. Gemischt.
Best. Nr. 16677



**11 Universal-Flossendübel Nylon**
Universal-Flossendübel für Beton und alle Vollbaustoffe.

| Ø D (mm) | Stück | Best. Nr. |
|---|---|---|
| 5 | 40 | 77419 |
| 6 | 40 | 77420 |
| 6 | 100 | 77182 |
| 8 | 20 | 77421 |
| 8 | 100 | 77187 |
| 10 | 20 | 77422 |
| 10 | 50 | 77188 |
| 12 | 15 | 77423 |
| 14 | 6 | 77424 |
| 16 | 4 | 77425 |




**12 Betonschraube Multi Monte**
Innovative Schraublösung mit selbstschneidendem Gewinde für sicheren Halt in Beton. Einfach mit Bohrhammer oder dgl. Loch vorbohren und den Schrauben direkt ohne Dübel einschrauben. Einfaches entfernen nach Bedarf mit Knarre, Schlüssel oder Schlagschrauber. Bohrlochdurchmesser bis 6 mm jeweils -1 mm, 8-12 jeweils - 2mm.

| Ø (mm) | Stück | Best. Nr. |
|---|---|---|
| 8x60 | 20 | 121180 |
| 8x80 | 20 | 121181 |
| 8x100 | 20 | 121182 |
| 10x70 | 20 | 121183 |
| 10x80 | 20 | 121184 |
| 10x100 | 20 | 121185 |
| 10x120 | 20 | 121186 |
| 12x80 | 15 | 121189 |
| 12x100 | 15 | 121188 |
| 12x120 | 15 | 121190 |
| 12x160 | 10 | 121191 |
| 12x180 | 10 | 121192 |



**13 Schwerspannstifte**
Packung zu 10 Stk. Per Pkg.

| Größe | Best. Nr. |
|---|---|
| 3x40 mm | 16659 |
| 4x50 mm | 16663 |
| 5x50 mm | 16662 |
| 8x50 mm | 16660 |
| 8x80 mm | 16664 |
| 6x50 mm | 16661 |

**Schwerspannstifte gemischt**
Inhalt 32 Stk. von 3x40 mm - 10x100 mm. Per Pkg.
Best. Nr. 16658



**14 Splinten, Packung zu 50 Stk.**

| Ausführung | Best. Nr. |
|---|---|
| 2,5x25 mm, 3/32x1" | 16655 |
| 5x50 mm, 3/16x2" | 16657 |
| 3,2x32 mm, 1/8x11/4" | 16679 |

**Splinten gemischt**
Inhalt 55 Stk. von 2x40 mm - 5x50 mm.
Best. Nr. 16678



**15 Federringe**
verzinkt, DIN 127

| Größe | Stück | Best. Nr. |
|---|---|---|
| M4 | 50 | 77391 |
| M5 | 50 | 77392 |
| M6 | 50 | 77393 |
| M8 | 30 | 77394 |
| M10 | 30 | 77395 |
| M12 | 20 | 77397 |
| M14 | 15 | 77398 |
| M16 | 15 | 77399 |



**16 Karosseriescheiben**
verzinkt

| Größe (mm) | Stk. | Best. Nr. |
|---|---|---|
| 5,3x20 | 30 | 77401 |
| 5,3x25 | 30 | 77402 |
| 5,3x30 | 30 | 77404 |
| 6,4x20 | 30 | 77405 |
| 6,4x25 | 30 | 77406 |
| 6,4x30 | 25 | 77407 |
| 8,4x20 | 30 | 77408 |
| 8,4x25 | 30 | 77414 |
| 8,4x30 | 25 | 77415 |
| 10,5 x 20 | 30 | 77416 |
| 10,5 x 25 | 25 | 77417 |
| 10,5 x 30 | 25 | 77418 |




**1 Schraubensicherung mittel**
Zum Sichern von Schrauben und anderen metallischen Schraubverbindungen. Beständig gegen Öle, Fette und Wasser, hohe Temperaturbeständigkeit, für Gewinde bis M24, Flasche 50 ml. Inhalt: 50 ml
in der Schweiz nicht lieferbar

**Schraubensicherung hochfest**
Höchste Sicherheit für Schrauben bis M20, Losbrechmoment bis 35 Nm, Flasche 50 ml.
in der Schweiz nicht lieferbar



**2 Schlaufen U-Form**
U-Hakerl, blank

| Größe | Gewicht (kg) | Best. Nr. |
|---|---|---|
| 2,0x20 mm | 1 | 77437 |
| 2,5x25 mm | 1 | 77438 |
| 3,1x31 mm | 1 | 77439 |



**3 Sechskantmuttern**
verzinkt, DIN 934

| Größe | Stück | Best. Nr. |
|---|---|---|
| M3 | 50 | 77342 |
| M4 | 50 | 77344 |
| M5 | 50 | 77345 |
| M6 | 50 | 77346 |
| M8 | 30 | 77347 |
| M10 | 20 | 77348 |
| M12 | 15 | 77349 |
| M14 | 15 | 77350 |
| M16 | 10 | 77351 |



**4 Sicherungsmuttern**
verzinkt, DIN 985

| Größe | Stück | Best. Nr. |
|---|---|---|
| M3 | 20 | 77352 |
| M4 | 20 | 77353 |
| M5 | 20 | 77354 |
| M6 | 20 | 77356 |
| M8 | 10 | 77357 |
| M10 | 10 | 77359 |
| M12 | 10 | 77361 |
| M14 | 10 | 77363 |
| M16 | 10 | 77364 |



**5 Stahlankerbolzen**
Europäische Technische Zulassung Option 7 für ungerissenen Beton, Zink - Nickel Beschichtung, Vor- und Durchsteckmontage. Anwendung: Stahlkonstruktionen, Profile, Maschinen, Hochregale vormontiert in Verbindung mit einer Unterlegscheibe DIN 125 vz. Duchmesser und Länge beziehen sich auf Dübel

| Größe | Stück | Best. Nr. |
|---|---|---|
| 60x8 mm | 25 | 26490 |
| 80x8 mm | 20 | 26492 |
| 95x10 mm | 20 | 26494 |
| 110x12 mm | 20 | 26505 |
| 125x10 mm | 20 | 26501 |
| 145x12 mm | 15 | 26507 |



**6 Unterlegscheiben**
verzinkt, DIN 125

| Größe | Stück | Best. Nr. |
|---|---|---|
| M3 | 50 | 77375 |
| M4 | 50 | 77377 |
| M5 | 50 | 77378 |
| M6 | 50 | 77379 |
| M8 | 30 | 77380 |
| M10 | 30 | 77381 |
| M12 | 20 | 77382 |
| M14 | 15 | 77385 |
| M16 | 15 | 77386 |



**7 Spanplattenschrauben**
galvanisch verzinkt, gelb chromatiert, mit Torx Antrieb

| Größe | Stück | Best. Nr. |
|---|---|---|
| 3,0x25 | 200 | 77841 |
| 3,0x30 | 200 | 77842 |
| 3,0x35 | 200 | 77843 |
| 3,5x30 | 200 | 77844 |
| 3,5x35 | 200 | 77845 |
| 3,5x40 | 200 | 77846 |
| 4,0x40 | 200 | 26615 |
| 4,0x45 | 200 | 26616 |
| 4,0x60 | 100 | 26622 |
| 4,5x45 | 100 | 26623 |
| 4,5x50 | 100 | 26642 |
| 4,5x60 | 100 | 26643 |
| 4,5x70 | 100 | 26644 |
| 5,0x50 | 100 | 26645 |
| 5,0x60 | 100 | 26649 |
| 5,0x70 | 100 | 26660 |
| 5,0x80 | 100 | 26662 |
| 5,0x90 | 100 | 26675 |
| 6,0x60 | 100 | 26677 |
| 6,0x70 | 100 | 26678 |
| 6,0x80 | 100 | 26684 |
| 6,0x90 | 60 | 26685 |
| 6,0x100 | 60 | 26721 |
| 6,0x120 | 60 | 26725 |
| 6,0x140 | 60 | 26727 |
| 6,0x150 | 60 | 26728 |
| 6,0x160 | 60 | 26729 |
| 6,0x180 | 60 | 26730 |

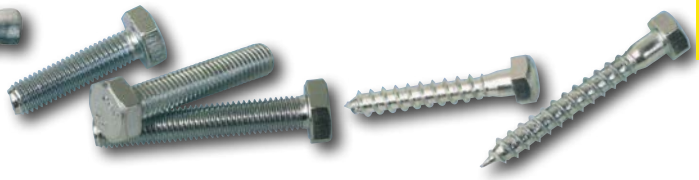

**8 Stahlschrauben**
verzinkt, Sechskant DIN 933, Qualität 8.8

| Größe | Stück | Best. Nr. |
|---|---|---|
| M6x40 | 20 | 77327 |
| M6x50 | 20 | 77328 |
| M6x30 | 20 | 77326 |
| M6x20 | 20 | 77325 |
| M6x16 | 20 | 77324 |
| M5x16 | 20 | 77322 |
| M5x20 | 20 | 77323 |
| M8x50 | 10 | 77333 |
| M8x45 | 20 | 77332 |
| M8x40 | 20 | 77331 |
| M8x35 | 20 | 77330 |
| M8x30 | 20 | 77329 |
| M12x40 | 10 | 77340 |
| M10x50 | 10 | 77339 |
| M10x40 | 10 | 77336 |
| M10x30 | 15 | 77334 |
| M12x50 | 10 | 77341 |



**9 Gewindestange**
Gesamtlänge 1 m per Stück

| Größe | Best. Nr. |
|---|---|
| M4 | 15452 |
| M5 | 15453 |
| M6 | 15454 |
| M8 | 15455 |
| M10 | 15456 |
| M12 | 15457 |
| M14 | 15458 |
| M16 | 15459 |




**10 Spanplattenschrauben Box TX**
Hochwertige Universalschrauben mit Torx Antrieb, praktische Kunststoffbox mit Halterung und 2 passenden Bits.

| Größe | Stück | Best. Nr. |
|---|---|---|
| 4,0x40 mm | 455 | 66329 |
| 4,0x50 mm | 385 | 66330 |
| 4,5x45 mm | 300 | 66331 |
| 4,5x50 mm | 265 | 66332 |
| 4,5x60 mm | 215 | 66333 |
| 5,0x60 mm | 195 | 66334 |
| 5,0x70 mm | 160 | 66335 |
| 5,0x80 mm | 140 | 66336 |
| 6,0x100 mm | 85 | 66337 |
| 6,0x120 mm | 70 | 66338 |



**11 Gestellschrauben**
verzinkt, Sechskant, DIN 571

| Größe | Stück | Best. Nr. |
|---|---|---|
| 6x30 | 30 | 77215 |
| 6x40 | 20 | 77216 |
| 6x50 | 20 | 77217 |
| 6x60 | 20 | 77218 |
| 6x70 | 20 | 77219 |
| 8x50 | 20 | 77261 |
| 8x60 | 15 | 77262 |
| 8x70 | 15 | 77263 |
| 8x80 | 15 | 77264 |
| 8x90 | 10 | 77265 |
| 8x100 | 10 | 77266 |
| 8x140 | 10 | 77268 |
| 10x60 | 10 | 77270 |
| 10x70 | 10 | 77271 |
| 10x80 | 10 | 77272 |
| 10x90 | 10 | 77273 |
| 10x140 | 10 | 77276 |
| 12x80 | 5 | 77277 |
| 12x90 | 5 | 77278 |
| 12x100 | 5 | 77279 |
| 12x120 | 5 | 77280 |
| 12x160 | 5 | 77282 |

**12 Torbandschrauben**
verzinkt, mit Sechskantmuttern DIN 603

| Größe | Stück | Best. Nr. |
|---|---|---|
| M5x20 | 20 | 77283 |
| M5x25 | 20 | 77284 |
| M5x30 | 20 | 77285 |
| M5x40 | 20 | 77286 |
| M5x50 | 20 | 77287 |
| M6x30 | 20 | 77288 |
| M6x40 | 20 | 77289 |
| M6x50 | 20 | 77290 |
| M6x60 | 20 | 77291 |
| M6x70 | 20 | 77292 |
| M8x30 | 20 | 77294 |
| M8x35 | 20 | 77295 |
| M8x40 | 10 | 77296 |
| M8x50 | 10 | 77297 |
| M8x60 | 10 | 77299 |
| M8x70 | 10 | 77300 |
| M8x80 | 10 | 77301 |
| M8x90 | 10 | 77302 |
| M8x100 | 10 | 77303 |
| M8x120 | 10 | 77304 |
| M10x40 | 10 | 77305 |
| M10x50 | 10 | 77306 |
| M10x60 | 10 | 77307 |
| M10x70 | 10 | 77309 |
| M10x80 | 10 | 77311 |
| M10x90 | 5 | 77314 |
| M10x100 | 5 | 77316 |



**1 Blindnieten Sortiment, 400-tlg.**
Aus Aluminium in 6 Größen.
Best. Nr. 57373



**2 Schmiernippel Sortiment, 110-tlg.**
Hochwertige Schmiernippel in gerader, 45° und 90° Ausführung.
Best. Nr. 57374



**3 Dübel Sortiment, 160-tlg.**
70 Stk. mit 6 mm, 80 Stk. mit 8 mm, 10 Stk. mit 10 mm sowie die jeweils passenden Bohrer.
Best. Nr. 57375



**4 Aderendhülsen Sortiment, 625-tlg.**
Set mit 8 gängigen Größen.
Best. Nr. 57376



**5 KFZ-Sicherungssortiment, 147-tlg.**
Umfangreiches Sortiment mit Sicherungen für alle Fahrzeuge. Flachsteck, -Glassockel und Autosicherungen von 2-70 Amp.
Best. Nr. 55915



**6 Spannstifte Sortiment, 280-tlg.**
2 - 10 mm, 18 Größen, Federstahl, phosphatiert.
Best. Nr. 54321



**7 Sicherungsscheiben Sortiment, 300-tlg.**
Für Wellen mit Nut von 1,5 - 22 mm Nenn-Ø, 9 Größen, Federstahl, phosphatiert.
Best. Nr. 54314

**SETPREIS**

Ab je 3 Stück eines Sortiments auf Seite 108 und 109

**-10% Mengenrabatt**



**8 O-Ringe Sortiment, 225-tlg.**
3 - 22 mm, 18 Größen, Gummi.
Best. Nr. 54339



**9 Sanitär-Dichtringe Sortiment, 141-tlg.**
Sortiment bestehend aus: Gummidichtungen in 8 Größen, Fiberdichtungen in 6 Größen sowie Klingerit in 4 Größen. Im Kunststoffkoffer.
Best. Nr. 14292



**10 Blechschrauben Sortiment, 170-tlg.**
3,5 - 6,3 mm, Linsenkopf, mit Torx-Antrieb.
Best. Nr. 71287



**11 Seegering Sortiment, 300-tlg.**
Für Wellen mit Nut von 3 - 32 mm, 18 Größen, Federstahl, phosphatiert.
Best. Nr. 54318



**12 Fächerscheiben Sortiment, 480-tlg.**
Federstahl, verzinkt, 6 Größen.
Best. Nr. 71286



**13 Sechskantschrauben Sortiment, 125-tlg.**
Verzinkt, Klasse 8,8, M3-M8.
Best. Nr. 71288

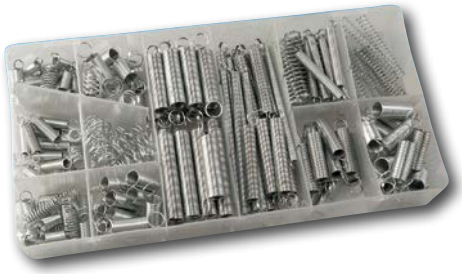

**1 Federnsortiment, 200-tlg.**
Zug- und Druckfedern, 20 Größen.
Best. Nr. 54329

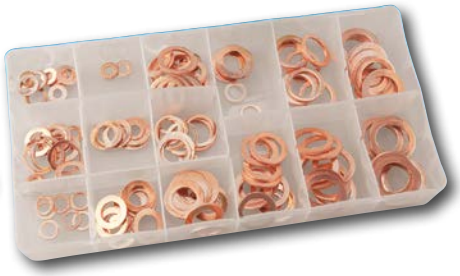

**2 CU-Dichtungsringe Sortiment, 150-tlg.**
5 - 17,5 mm, 15 Größen, Kupfer.
Best. Nr. 54337



**3 Beilagscheiben Sortiment, 900-tlg.**
M3 - M10, 6 Größen, verzinkt.
Best. Nr. 54291



**4 Kabelschuhbox, 200-tlg.**
Aus Kunststoff, Kabelschuhe sortiert.
Best. Nr. 8346



**5 Nagelsortiment, 580-tlg.**
19 - 50 mm, 7 Größen, Draht- und Stahlstifte.
Best. Nr. 54335

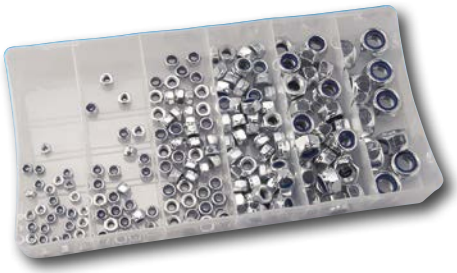

**6 Sicherungsmuttern Sortiment, 195-tlg.**
M3 - M10, 6 Größen, verzinkt.
Best. Nr. 54283



**7 Schrumpfschlauch Sortiment, 127-tlg.**
2 - 13 mm, 7 Größen, Schrumpfverhältnis 1:2.
Best. Nr. 54334



**8 Schlauchklemmen Sortiment, 26-tlg.**
16 - 40 mm, 6 Größen, verzinkt.
Best. Nr. 54336



**9 Splinten Sortiment, 555-tlg.**
25 - 64 mm, 6 Größen, Federstahl, verzinkt.
Best. Nr. 54302



**10 Kleinteile-Sortiment, 295-tlg.**
Kleinteile- Sortiment im Kunststoffkoffer. Inhalt: Seegeringe, Sicherungsringe, Spannstifte und Passkeile in sämtlichen Größen.
Best. Nr. 14231



**11 Alu-Dichtring Sortiment, 300-tlg.**
Dichtringe in 30 verschiedenen Größen von M5-M28 im Kunststoffkoffer geliefert.
Best. Nr. 14289



**12 Passkeile-Sortiment 80-tlg.**
80-teiliges Sortiment mit Passkeilen in 8 verschiedenen Größen. Geliefert im Kunststoffkoffer.
Best. Nr. 14244



**13 Haken Sortiment, 83-tlg.**
Praktisches Sortiment mit den gängisten Luster- und Winkelhaken sowie Bilderhaken vermessingt.
Best. Nr. 60824



**14 Nagelschellen Sortiment, 130-tlg.**
Kunststoffschellen inkl. Stahlstift in den Größen 5, 6, 7, 8, 10 und 12 mm.
Best. Nr. 60825



**15 Federstecker Sortiment, 150-tlg.**
25 - 60 mm, 6 Größen, Federstahl, verzinkt.
Best. Nr. 54306



**1 Blechschrauben-Sortiment, 1650 Teile**
Zylinderkopf und Linsensenkkopf, verzinkt, Kreuzschlitz 2,9x6,5 - 4,2x38 mm.
Best. Nr. 26732

**Blechschrauben-Sortiment**
Nachfüllpackung im Karton, 1/2 Sortimentinhalt
Best. Nr. 11173



**2 Dichtungssortiment, 1000 Teile**
Best. Nr. 22303

**Dichtungssortiment**
Nachfüllpackung im Karton, 1/2 Sortimentinhalt
Best. Nr. 11174

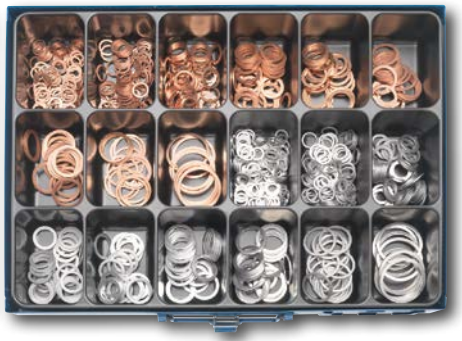

**3 Dichtringe-Sortiment, 650 Teile**
Umfangreiches Sortiment der gängigsten Kupfer- und Aludichtungen von 8 x 12 - 32 x 38 mm.
Best. Nr. 26731

**Dichtringe-Sortiment**
Nachfüllpackung im Karton, 1/2 Sortimentinhalt
Best. Nr. 11180



**4 KFZ-Elektronik Sortiment, 210-tlg.**
Optimal zusammengestelltes Elektronik-Sortiment mit Profi-Kabelpresszange und Spannungsprüfer.
Best. Nr. 48119



**5 Heimwerker-Sortiment**
Enthält Maschinenschrauben mit Muttern, Holzschrauben, Dübel, Nägel, Blechschrauben, ein ideales Allround-Sortiment, ca. 1500 Teile.
Best. Nr. 6748

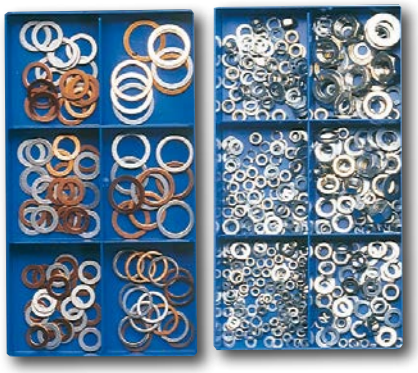

**6 Kupfer-/Alu-Dichtring-Sortiment, 100 Teile**
8x14 - 18x24 mm.
Best. Nr. 11141



**8 Gummi Durchgangstüllen-Sortiment, 110-tlg.**
Durchgangstüllen aus Gummi in 8 verschiedenen Größen. 10,3 mm – 32,5 mm. Im Kunststoffkoffer.
Best. Nr. 14274



**9 Innensechskant Sortiment, 106-tlg.**
Innensechskant Sortiment metrisch, nach DIN912, im Kunststoffkoffer, Größen M4x12 - M5x12 – M5x25 – M6x12
Best. Nr. 13876



**10 Ösen-Sortiment 103-tlg.**
Inhalt: 50 Stück Ösen 10x20x6 mm, 50 Stück Ösen-Unterlagscheiben 10x20x6 mm und je 1 Stück Locheisen, Amboss und Einschlagstempel
Best. Nr. 120930

**7 Muttern und Scheiben-Sortiment, 400 Teile**
Muttern, U-Scheiben und Federringe, verzinkt, M3 - M10.
Best. Nr. 11135




**11 Kfz Mini – Sicherungssortiment, 121-tlg.**
Umfangreiches Sicherungssortiment, nach Größe farblich gekennzeichnet. Inklusive praktischem Sicherungsauszieher „mini“Enthaltene Größen: je 20 Stück 5/10/15/20/25/30 Ampere. Lieferung erfolgt im Sortimentskasten
Best. Nr. 29578



**12 Löt-Stoßverbinder-Sortiment, 60-tlg.**
Für schnelle Kabelverbindungen mittels Feuerzeug, Heißluft, etc. durch thermoplastische Klebstoff Dichtungsringe. Staub-Feuchtigkeitsbeständig, Inhalt: 20 Stk. 0,25-0,34 mm³, 26 Stk. 0,50-1,00 mm³, 10 Stk. 1,50-2,50 mm³, 4 Stk. 4,00-6,00 mm³
Best. Nr. 23094



**13 Schrumpfschlauch-Sortiment, 171-tlg.**
Farbige Schlupfschläuche in 10 verschiedenen Größen. Schrumpfverhältnis 2:1, temperaturbeständig von – 50 bis + 125°C. Ideal für Elektronik, Modellbau und KFZ-Technik.
Best. Nr. 1628



**14 Wurmschrauben Sortiment, 160-tlg.**
umfangreiches Maden/-Wurmschraubensortiment im Kunststoffkoffer nach DIN913 Größen M3-M10.
Best. Nr. 13809



**15 Krokodilklemmen Sortiment 60-tlg.**
verzinkt mit Klemmfeder, Länge 55 mm, teilisoliert. Kabelanschluss über Lötösen, Nennstrom max. 5A. Je 30 Stk. Klemmen in rot und schwarz.
Best. Nr. 105024



**1 Sechskant-Stahlschrauben Sortiment, 400 Teile**
Verzinkt, M5x20 - M10x60. Festigkeitsklasse 8.8.
Best. Nr. 26734

**Sechskant-Stahlschrauben Sortiment**
Nachfüllpackung im Karton, 1/2 Sortimentinhalt
Best. Nr. 11143



**2 Innensechskantschrauben-Sortiment, 400 Teile**
Verzinkt, M5x20 - M10x60.Festigungsklasse 8.8
Best. Nr. 11149

**Innensechskantschrauben-Sortiment**
Nachfüllpackung im Karton, 1/2 Sortimentinhalt
Best. Nr. 11151



**3 Muttern und Scheiben-Sortiment, 1800 Teile**
Unterlegscheiben und Federringe, verzinkt, M4 - M12.
Best. Nr. 22302

**Muttern und Scheiben-Sortiment**
Nachfüllpackung im Karton, 1/2 Sortimentinhalt
Best. Nr. 11152



**4 Druckfedernsortiment, 300 Teile**
Aus Federstahl, 5x20 - 25x90 mm.
Best. Nr. 11167

**Druckfedernsortiment**
Nachfüllpackung im Karton, 1/2 Sortimentinhalt
Best. Nr. 11172



**5 Splinten-Sortiment, 1600 Teile**
Verzinkt, 1x20 - 6,3x63 mm.
Best. Nr. 11154

**Splinten-Sortiment**
Nachfüllpackung im Karton, 1/2 Sortimentinhalt
Best. Nr. 11155



**6 Schwerspannhülsen-Sortiment, 450 Teile**
Blank, 2x20 - 10x60.
Best. Nr. 11157

**Schwerspannhülsen-Sortiment**
Nachfüllpackung im Karton, 1/2 Sortimentinhalt
Best. Nr. 11158



**7 Aderendhülsen und Kabelverbinder-Sortiment**
1403 Teile, isoliert und unisoliert komplett mit Qualitätswerkzeug: Kabelschere, Adernendhülsenzange, Kabelschuhzange.
Best. Nr. 11184

**Adernendhülsen und Kabelverbinder**
1400 Teile, isoliert und unisoliert, ohne Werkzeug, im Koffer.
Best. Nr. 22298

**Aderendhülsen und Kabelverbinder-Sortiment**
Nachfüllpackung im Karton, 1/2 Sortimentinhalt
Best. Nr. 11185



**8 Zugfedern-Sortiment, 300 Teile**
Aus Federstahl mit Ösen, 5x20 - 20x150 mm.
Best. Nr. 11159

**Zugfedern-Sortiment**
Nachfüllpackung im Karton, 1/2 Sortimentinhalt
Best. Nr. 11162



**9 Edelstahl-Kombi-Sortiment, 500 Teile**
100 Sechskantschrauben M5x10 - M10x45 und 400 Muttern, U-Scheiben, Federringe, alles aus Edelstahl, rostfrei.
Best. Nr. 22300

**Edelstahl-Kombi-Sortiment**
Nachfüllpackung im Karton, 1/2 Sortimentinhalt
Best. Nr. 11153



**10 Gewinde-Kombi-Sortiment**
Enthält Gewindeschrauben mit verschiedenen Kopfformen (Senk-, Zylinder-, Sechskantkopf) mit Muttern, U-Scheiben, Federringe M3-M8, ca. 1500 Teile.
Best. Nr. 6758



**11 Karo-Scheiben-Schraubenset**
805-tlg., Schrauben und Beilagen verzinkt.
Best. Nr. 48120




**1 Granulatstreuer Granomax 5**
Handlicher Universal-Streuer für das schnelle und gleichmäßige Streuen von Dünger, Salz oder Samen bis 4mm Korngröße. 5-Stufige Mengeneinstellung für genaue Dosierung. Staubdichter 6,5 L Umhängebeutel (ca. 5 kg Dünger/8 kg Salz). Streubreite bis zu ca. 2 m je nach Schleuderbewegung. Spezial Fächerkopf für gleichmäßiges Streubild.
Best. Nr. 106132



**2 Nass Trockensauger TH-VC 1820S**
Egal ob grober, trockener, oder nasser Schmutz, sogar Flüssigkeiten können mit diesem Allround Gerät gesaugt werden. Der Schwimmer unterbricht den Saugvorgang automatisch, wenn der 20 L Behälter voll ist. Set inkl. Saugschlauch Ø 36 mm, Länge 1,5 m, dreiteiliges Kunststoff Saugrohr, große Saugdüse für Teppich- und Glattboden und Fugendüse.
Best. Nr. 77056




**3 Nass Trockensauger TE-VC 2340 SA**
Vielseitiger Staubsauger mit 40 L Edelstahlbehälter und angenehm leisem Bi-Turbo Motor. Mit Transportgriff und Trolleyfunktion, sowie Steckdose für E-Werkzeuge bis 2250 W. Set inkl. 3 m Saugschlauch, Fehlluftregler, Teleskop Edelstahl Saugrohr, umschaltbare Nass- Trockendüse, Fugendüse und Polsterdüse. Leistung 1200 W, Netzkabel 0,5 m, Saugschlauch Ø 36 mm, Netzanschluss 220-240 V.
Best. Nr. 101008



**4 Nass-Trockensauger APL 1430 EWR**
Industrie Nass-Trockensauger mit kräftigen 1400 Watt Motor und hochwertigen Polyester Dauer-Filterpatrone. Die PressClean Filterabreinigung ermöglicht sekundenschnelles Reinigen des Filters und garantiert gleichbleibend hohe Saugleistung. Robuster 27 L Edelstahlbehälter mit 4-Rollen-Fahwerk für einfachen Transport und sicheren Stand. Serienmäßig Ausgestattet mit Gerätesteckdose inkl. Einschaltautomatik für den Einsatz als Absauggerät. Komplett mit umfangreichen Zubehör inkl. Fugendüse, Universaldüse 30 cm, Griffrohr, Saugschlauch 2,5 m 35 mm und 2 Stk. Metall-Saugrohr. Technische Daten: Volumenstrom: 71 L/s, Unterdruck: 255 mbar, Abmessungen 38x38x64 cm, Eigengewicht: 7,6 kg.
Best. Nr. 113841



**5 Regenmesser mit Zählring**
Aus Kunststoff, einfache Montage auf Rundpfahl bis ø 27 mm. Niederschlagsmenge leicht abzulesen, mit dem verstellbaren Zählring können die monatlichen Niederschlagsmengen leicht aufsummiert werden.
Best. Nr. 22538

**6 Regenmesser mit Skala**
Aus Kunststoff, einfache Montage auf Rundpfahl bis 24 mm möglich. Ohne Zählring.
Best. Nr. 7308




**7 Hand- / Elektroreinigungsgerät G21**
Für Geruchsverschlüsse und Rohre bis 50 mm Ø, geeignet für Kurbelhandbetrieb und Adapter für handelsübliche Bohrmaschinen oder Akkuschrauber. Spiralarretierung - Spirale aus feuerverzinktem Federstahldraht mit glanzverzinktem Spiral-Bohrkopf. Spirallänge 7,5 m.
Best. Nr. 111910




**8 KFZ-Verbandkassette**
(ca. 23x17x4 cm). Entspricht § 102 Abs. 10. Durch geringe Größe ideal für Autos, Traktore usw. Inkl. internationalem Unfallbericht.
Best. Nr. 34405



**9 Kfz-Befestigungsclip-Sortiment universal 192-tlg.**
Dieses umfangreiche Sortiment bietet eine Vielzahl von Clips in verschiedenen Größen und Formen, ideal zum Befestigen von Verkleidungen, Stoßstangen und Innenraumteilen. Material: Nylon.
Best. Nr. 126739



**10 Wandhaken-Satz 4-tlg.**
Universalhaken für Garagen, Keller usw. Aus stabilen Rohr (Stahl verzinkt) 12x12mm mit Kunststoff-Endkappen verschlossene Rohr-enden, teilweise tauchisoliert zum Schutz von empfindlichem Material. Sichere und einfache Befestigung mit je 2 vorgebohrten Schraub-löchern, inkl. Befestigungsmaterial. Max. Traglast: 40 kg bei Verwendung des beigefügten Befestigungs-materials in Beton. Lieferumfang: 4 Wand- und Deckenhaken, 120 x 80 mm, 8 Schrauben PZ2, 40 mm, 8 Dübel, 6 x 30 mm.
Best. Nr. 126737




**11 Feuerlöscher 6 kg**
Pulverfeuerlöscher nach Brandklassen A,B,C, nach Europanorm DIN EN 3. Pulverstrahl unterbrechbar, mit Wandhalter, besonders für Flüssiggas und Heizungsanlagen geeignet.
in der Schweiz nicht lieferbar




**12 Warntafel 'Einfahrt freihalten'**
25 x 15 cm
Best. Nr. 71329




**13 Warntafel Durchgang verboten**
250x150 mm
Best. Nr. 71335




**14 Warntafel 'Parken verboten'**
250x150 mm
Best. Nr. 71336




**15 Warntafel 'Rauchen verboten'**
250x150 mm
Best. Nr. 71338







**1 Kontaktkleber transparent**
glasklarer, sauberer Kraftkleber · geeignet zur Klebung von Holzwerkstoffen, Kunststoffplatten, Furnier- und Kunststoffkanten, Metall, Gummi, Leder, Filz, Kork, Weichschaumstoffen, Papier, Pappe usw. · besonders hohe Festigkeit bei der Klebung von H und Weichkunststoffen · nicht geeignet für Styropor® und Polyethylen.
in der Schweiz nicht lieferbar

**2 Zwei Komponenten Metallkleber**
Zum Abdichten und Ausbessern von Undichtigkeiten an Fässern, Rohrleitungen usw. Haftet auf Metall, Holz, Beton, Keramik, Glas sowie den meisten Kunststoffen, auch auf feuchten Untergründen und unter Wasser.
in der Schweiz nicht lieferbar





**3 Vulkanisierendes Pannenband**
Selbstverschweißendes Universalband für luft-und wasserdichte Isolation im Elektro-, Sanitär- oder KFZ Bereich. Länge 10 m.

| Breite (mm) | Best. Nr. |
|---|---|
| 18 | 69266 |
| 38 | 69267 |

**4 Baustellen-Gewebeklebeband**
48 mm, Länge 50 m, sehr stabile Ausführung.

| Farbe | Best. Nr. |
|---|---|
| schwarz | 104381 |
| silber | 48361 |




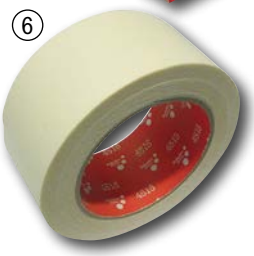

**5 Beidseitiges Klebeband**
Breite 50 mm, Länge 10 m.
Best. Nr. 49531

**Gewebe Verlegeband Tesa**
Beidseitiges Klebeband, rückstandsfrei entfernbar, hohe Haftkraft. Breite 50 mm, Länge 10 m.
Best. Nr. 49532

**6 Abdeckband 50mm x 50M**
Krepp-Abdeckband mit 50mm Breite, Rollenlänge 50m, gute Haftkraft und einfaches, rückstandfreies Ablösen.
Best. Nr. 65935



**7 Isolierbandset, 5-tlg.**
Breite 15 mm, Länge je 10 m, Farben sortiert. CE-geprüft.
Best. Nr. 1784

**8 Isolierbandset, 10-tlg.**
Farben sortiert, je 15 mm x 10 Meter.
Best. Nr. 66579




**9 Super Absperrband rot/weiß**
Breite 80 mm, Länge 500 m im praktischem Spenderkarton.
Best. Nr. 6399




**10 Schrumpfschlauchbox**
Hochwertiger universal Schrumpfschlauch 2:1, schwarz

| Ø (mm) | Länge (m) | Best. Nr. |
|---|---|---|
| 2,4 | 10 | 11561 |
| 3,2 | 10 | 11562 |
| 4,8 | 10 | 11563 |
| 6,4 | 5 | 11565 |
| 9,5 | 5 | 11566 |
| 12,7 | 5 | 11569 |
| 19 | 5 | 11570 |



**11 Kabelbinder schwarz 50 Stück**

| Länge (mm) | Best. Nr. |
|---|---|
| 250 | 59477 |
| 450 | 59478 |

**12 Kabelbinder**
Inhalt: 250x200 mm, 200x100 mm, 150x160 mm, 100x280 mm 650-tlg., in PVC-Box.
Best. Nr. 33239

**Kabelbinder wiederverwendbar**
Einfach und ohne Werkzeug wieder zu öffnen und somit mehrfach verwendbar, 280 mm lang, 3,5 mm breit, 100 Stück.
Best. Nr. 47452



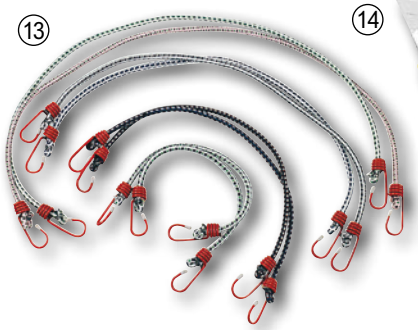

**13 Expanderset, 8-tlg.**
Je 2 Stück mit 45, 60, 80 und 100 cm Länge.
Best. Nr. 28026



**14 Cuttermesser Profi**
Handliches Messer mit Inox-Laufschiene.
Best. Nr. 10351

**Ersatzmesser für Cutter**
Klingenbreite 18 mm, 8 Sollbruchstellen, 10 Stk.-Packung.
Best. Nr. 25129




**15 Holzwurmtod 750ml ***
Schnell und dauerhaft wirksames Streichmittel zu Insektenbekämpfung. Keine Verfärbung, für alle Holzarten, auf Wasserbasis.* Biozide sicher verwenden. Vor Gebrauch stets Kennzeichnung und Produktinformation lesen!
in der Schweiz nicht lieferbar



**16 PP-Seil gedreht**
Hochwertiges gedrehtes Kunststoffseil, extrem hohe Bruchlast, speziell für die Landwirtschaft oder den universellen Einsatz UV-beständig. Seillänge 20 Meter.

| Bruchkraft | Best. Nr. |
|---|---|
| 1400 kg | 18950 |
| 960 kg | 108939 |
| 2000 kg | 108940 |



**17 Haushaltsbindfaden**
Nützliche Hilfe für Haus und Garten, 80 m, ca. 2 mm Ø.
Best. Nr. 7793



**18 Sisalkordel**
Reines Naturprodukt, ideal für schwere Pakete und alles, was gut verschnürt werden muss. Auch für Hobby, Heim und Garten.

| Ø (mm) | Länge (m) | Gewicht (kg) | Best. Nr. |
|---|---|---|---|
| 2 | 275 | 1 | 54745 |
| 3,2 | 165 | 1 | 18966 |



**19 TEWE-Packschnur**
Naturweiß, Kunststoffschnur mit hoher Reißfestigkeit.

| Ausführung | Best. Nr. |
|---|---|
| 2 kg =1000 m | 18959 |
| 500 g = 250 m | 18960 |




**1 Stichschaufel ohne Stiel**
Klassische Form
Best. Nr. 52744

**2 Sandschaufel ohne Stiel**
Universalschaufel mit 26x27cm Blatt
Best. Nr. 9320

**3 Fassschaufel ohne Stiel**
Gewicht 1,2 kg, geschmiedet.
Best. Nr. 64406

**4 Hohlschaufel**
Stahlblech, ohne Stiel.

| Größe | Best. Nr. |
|---|---|
| 240x200 mm | 9329 |
| 300x240 mm | 9331 |
| 320x260 mm | 9332 |

**5 Kartoffelhaue**
Ohne Stiel.

| Gewicht (g) | Größe (cm) | Best. Nr. |
|---|---|---|
| 400 | 14 x 16 | 9353 |
| 500 | 15 x 21 | 9354 |

**6 Kehrichtschaufel**
Aus verzinktem Stahlblech, Maße 21x23 cm.
Best. Nr. 39266

**7 Kohlenschaufel**
Aus Stahlblech, Maße 20x11 cm.
Best. Nr. 26196

**8 Kunststoffschaufel**
Größe 50x34 cm mit Stiel.
Best. Nr. 2422

**9 Getreideschaufel Alu mit Stiel**
Größe 41x33 cm.
Best. Nr. 2714

**Getreideschaufel Alu ohne Stiel**
Best. Nr. 51974

**10 Getreideschaufel Alu**
Starke Ausführung, mit aufgenieteter Stahlkante.

| Größe (cm) | Best. Nr. |
|---|---|
| 32 x 38 | 36197 |
| 36 x 38 | 50150 |

**Ersatzkante für Getreideschaufel**
Stahlkante für Getreideschaufel inkl. 5 Befestigungsnieten

| Länge (mm) | Best. Nr. |
|---|---|
| 320 | 44632 |
| 360 | 42 |

**11 Aluschaufel Profi**
Extra dicke Materialstärke von ca. 2,5 mm. Die Stoßkante ist verzinkt, mit Stielhalter Ø 38 mm. Schaufel ohne Stiel!

| Größe | Best. Nr. |
|---|---|
| 43x33 cm | 104004 |
| 48x37 cm | 104003 |

**12 Aluschaufel DUOX mit Stiel**
Besonders leichte, robuste und langlebige Schaufel, mit Versteifungsrippen und großem Fassungsvermögen. Sommer wie im Winter einsetzbar.Blattgröße: 420 x 320 mm, gelb lackierter Hartholzstiel 1400 mm.
Best. Nr. 119913




**13 Straßenbesen grob**

| Breite (mm) | Best. Nr. |
|---|---|
| 300 | 316 |
| 400 | 317 |
| 500 | 25064 |

**14 Großraumbesen mit Stielhalter verzinkt, Qualitätsbesen**

| Breite (mm) | Best. Nr. |
|---|---|
| 350 | 8338 |
| 500 | 8332 |
| 600 | 8335 |

**Ersatzstielhalter**

| Ø (mm) | Best. Nr. |
|---|---|
| 24 | 8336 |
| 28 | 8337 |

**15 Zimmerbesen lackiert**
Rosshaar-Mischung 28 cm, mit Gewinde für Stiel.
Best. Nr. 12301

**Zimmerbesen lackiert**
Rosshaar-Mischung, 28 cm, mit Loch 25 mm für Stiel.
Best. Nr. 19817

**16 Saalbesen 8-reihig**
PVC-Borstenmischung, 2-Loch.

| Breite (mm) | Best. Nr. |
|---|---|
| 400 | 19814 |
| 600 | 12337 |

**17 Saalbesen, 8-reihig**
PVC-Borstenmischung, 2-Loch, 24 mm Halter
Breite (mm): 800
Best. Nr. 12364

**18 Straßenbesen Work 400**
Massiver Straßenbesen mit eingebauter Metallkratzkante und hochwertigem Glasfaserstiel. Arbeitsbreite 400 mm, Besen und Tülle in einen Guss, daher sehr stabil.
Best. Nr. 65033

**19 Universalbesen Premium**
Profi-Straßenbesen mit extrastarkem ummantelten Stahlrohrstiel mit 1300 mm. Angeschrägte Sternborsten für optimale Kehrleistung und lange Lebensdauer. Größe 380x260 mm.
Best. Nr. 65034




**1 Steinschlägel Fiberglas**
Robuster Vorschlaghammer mit bruchsicheren Fiberglasstiel.

| Gewicht (kg) | Best. Nr. |
|---|---|
| 5 | 73555 |
| 4 | 73554 |

**2 Vorschlaghammer mit Stiel**
Vorschlaghammer/Steinschlägel mit montierten Hickorystiel, Bahn und Pinne gehärtet.

| Gewicht (kg) | Best. Nr. |
|---|---|
| 3 | 12446 |
| 5 | 12448 |
| 4 | 65264 |

**3 Dengel-Amboss, 500 g**
Best. Nr. 9107




**4 Dengelamboss Profi**
Hochwertiger Dengelamboss aus den Hause Krennhof. Sauber verarbeitet mit leicht gewölbter Oberfläche für ein perfektes Dengelergebnis und optimale Schneide für Ihre Sense.
Best. Nr. 123001

**5 Dengel-Hammer mit Stiel, 500 g**
Best. Nr. 9106

**6 Wetzstein, 2-Rinder**
1000-fach bewährter Wetzstein.
Best. Nr. 2436

**Wetzstein Top**
Best. Nr. 51510

**7 Kumpf aus PVC**
Best. Nr. 9097



**8 Universal-Fruchtschaufel**
Robuste verzinke Handschaufel mit Holzgriff.Maße: 230x175mm. Für den universellen Einsatz.
Best. Nr. 56197



**9 Gartenspaten mit Buchenstiel**
Größe 270x190 mm.
Best. Nr. 9322



**10 Klappspaten**
Der praktische unentbehrliche Spaten. Handlich und trotzdem stabil.
Best. Nr. 26028



**11 Spatengabel Spezial**
Sehr robust mit T-Griff.
Best. Nr. 9153



**12 Krampen**
Gewicht 2,5 kg, ohne Stiel.
Best. Nr. 62939



**13 Krampenstiel**
Buche oval, Länge 980 mm, Hausstärke 41/72 mm.
Best. Nr. 7263

**14 Spitzschneidkrampen**
Mit Stiel, Gewicht 2,5 kg. Besonders gehärtet.
Best. Nr. 11256



**15 Pflockeisen stahlgeschmiedet**
Länge 1200 mm, Gewicht 7 kg. Durchmesser ca. 65mm (Handgeschmiedet)
Best. Nr. 9351

**16 Brechstange**
Mit Geißfuß, stahlgeschmiedet.
Länge (mm): 1250
Gewicht (kg): 6,5
Best. Nr. 2015

**17 Brechstange**
Robuste Brechstange mit Gaißfuß.
Gesamtlänge ca. 1300 mm
Länge (mm): 1250
Gewicht (kg): 6, 6
Best. Nr. 102505



**18 Schöpser Stahlblech mit Stiel**
Universeller Schaber aus massiven Stahlblech. Maße: 50x18 cm. Mit 130 cm Hartholzstiel.
Best. Nr. 60688

**19 Schöpser mit Klinge, 30 cm**
Universeller Schaber mit Stiel, auswechselbares Stahlblech 30 cm. Ideal für Eis, Schmutz, Kot, usw.
Best. Nr. 2238

**Ersatzblech zu Schöpser, 30 cm**
Best. Nr. 48536

**Schöpser mit Klinge, 50 cm**
Mit Seitenstreben und Stiel.
Best. Nr. 65962

**Ersatzblech für Schöpser 50 cm**
aus massiven Stahlblech
Best. Nr. 74780




**1 Silberstahl-Sense Rasierschnitt 'Fux'**
Mähfertig.

| Länge (cm) | Best. Nr. |
|---|---|
| 70 | 9101 |
| 75 | 9102 |

**2 Hartstahl-Super-Sense**
"Fux", spezial gehärteter Mähstahl, garantiert lang anhaltende Schneide.

| Länge (cm) | Best. Nr. |
|---|---|
| 70 | 10751 |
| 75 | 10752 |

**3 2-Rinder-Sense, mähfertig**
Klingenbreite 60 mm.

| Länge (cm) | Best. Nr. |
|---|---|
| 60 | 128041 |
| 65 | 128040 |
| 70 | 12144 |
| 75 | 12234 |
| 80 | 54008 |
| 85 | 109287 |
| 90 | 37996 |

**4 Freistellungssense**
Länge 45 cm, ohne Wörbe.
Best. Nr. 8716

**5 Senssichel**
Scharfgeschliffen, mit Griff, Größe 1.
Best. Nr. 9098

**6 Blattsichel rund**
rechts, scharf geschliffen, Rückenlänge 50 cm.
Best. Nr. 9095

**7 Sensenwörbe aus Stahl**
Komplett mit Holzgriff, Sensenring und Schlüssel. Gesamtlänge 147 cm, gebogene Form.
Best. Nr. 9104

**8 Sensenring für Metallwörbe**
Mit Schlüssel, innere Höhe 25 mm, Breite 35 mm.
Best. Nr. 9105

**Sensenring für Holzknittel**
Best. Nr. 4175

**9 Patent-Sensen-Set**
Original Fux-Rasierschnittsense mit 70 cm komplett auf Holz Sensenwörbe. Durch die neue Patenthamme ist ein rasches und einfaches Verstellen der Sense möglich. Ideale Handhabung und sicherer Transport durch einfaches Abklappen der Sense.
Best. Nr. 55272

**10 Dengelambos mit Auflage**
Robuster Dengelambos mit praktischen Auflagetisch, dadurch einfaches Arbeiten und gutes Dengelergebniss auch für weniger Geübte oder Einsteiger.
Best. Nr. 99767

**11 Schlagdengelapparat**
Komplett für einfaches und leichtes Dengeln, auch für ungeübte Personen.
Best. Nr. 10578

**12 Dengelapparat**
Mit diesem schon seit Jahrzehnten bewährten Gerät können auch Ungeübte einen guten Dengel erreichen, mit diesem Gerät wird das Mähen von Hand ein Vergnügen!
2 Jahre Garantie!
Best. Nr. 9108

**13 Fußdruckhebel**
Zu Dengelapparat.
Best. Nr. 14374

**15 Holzrechen 22 Zähne ohne Stiel**
Ein Rasen- bzw. Heurechen aus Holz ohne Stiel, der gute Dienste leistet, im Garten, im Gemüsebeet oder auf dem Feld.
Best. Nr. 120962

**Holzrechen 22 Zähne mit Stiel**
Rasen- bzw. Heurechen mit 22 PVC Zähne. Komplett mit einen 2 Meter langen Holzstiel.
Best. Nr. 120950

**16 Heurechen aus Aluminium**
Nicht verstellbar, ohne Stiel.

| Ausführung | Best. Nr. |
|---|---|
| 22 Zinken | 40092 |
| 24 Zinken | 40093 |

**17 Park- und Rasenrechen**
32 Zinken, Breite ca. 60 cm.
Best. Nr. 23395

**18 Gartenrechen Offner**
Ölgehärteter Qualitätsstahl, 14 Zinken, 35 cm
Best. Nr. 23270

**19 Schotterrechen Offner**
12 Zinken, Breite ca. 40 cm. extrem robuste Ausführung.
Best. Nr. 23262

**14 Handschlepprechen**
Original Offner aus Aluminium, 32 Zähne, Rechenbreite ca. 140 cm, mit D-Handgriff sowie Stiel und seitlichen Stützverstrebungen.
Best. Nr. 9306

+ Punkte

## AKTION



**Dengelapparat 'Rollfix'**
Jahrzehntelang bewährter Dengelapparat. Der Einsatz hochfester Druckkugeln und einer gleichmäßigen Kurbelbewegung ermöglicht ein einfaches und sicheres Schärfen Ihrer Sensen und Sicheln.
Best. Nr. 38956

**1 Dunggabel**

| | Größe (cm) | Best. Nr. |
|---|---|---|
| 4 Zinken | 31 x 23 | 9111 |
| 5 Zinken | 31 x 24 | 9113 |

**2 Dunggabel Offner**
4 Zinken

| Größe | Best. Nr. |
|---|---|
| 27x21 cm | 23253 |
| 32x25 cm | 23252 |

**3 Düngekralle Offner, 4 Zinken**
Sehr robust, LxB 27x21.
Best. Nr. 23492

**4 Grasgabel 3 Zinken**
Best. Nr. 51502

**5 Grasgabel Offner**
3 Zinken, LxB 31x29 cm.
Best. Nr. 23246

**Heu- Grasgabel Offner**
3 Zinken, LxB 35x31 cm.
Best. Nr. 23241

**Heugabel-Offner**
3 Zinken, LxB 37x32 cm.
Best. Nr. 23240

**6 Heugabel Offner 4 Zinken**
Robuste Heugabel mit 4-Zinken, LxB ca 37x32cm
Best. Nr. 29817

**7 Silogabel Offner**
Ideal für Mais- und Grassilage, 6 Zinken, LxB 36x31.
Best. Nr. 23498

**8 Silogabel**
Ohne Stiel, mit Federtülle Ø 37 mm.
Mit 6 Zinken, LxB 43x40 cm
Best. Nr. 32349

**9 Kartoffelgabel**
Durch patentierte Ausführung keine Beschädigung des Erntegutes, sehr massiv. Maße 31x40 cm.
Best. Nr. 2373

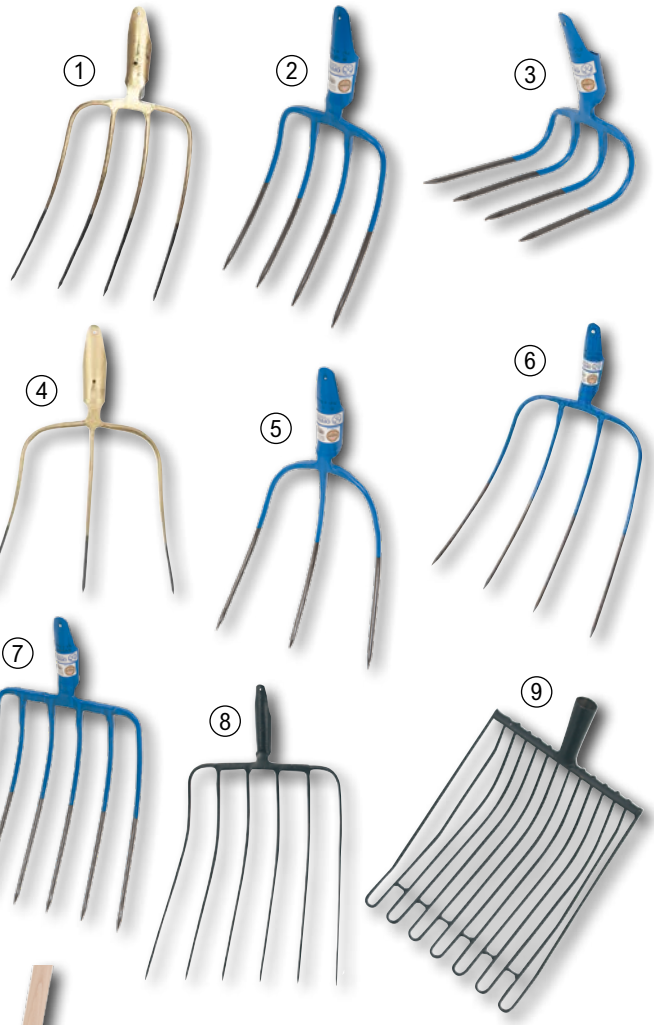


## AUSTRIA STAR die Aktionsgabel aus dem Hause Offner




**10 Wurzelheber Biber**
Für BIO-Landwirte und BIO-Gärtner nach EU-Verordnung V02078/92.
Best. Nr. 20534

**11 Wurzelheber / Ampferstecher**
Geschmiedet, zur biologischen Bekämpfung von Unkräutern, mit T-Stiel.
Best. Nr. 9094




**12 Heugabel Austria-Star ohne Stiel**
Mit Federtülle, 3 Zinken, 31x29 cm.
Best. Nr. 38869

**Heugabel Austria-Star mit Stiel**
130 cm und Schienenzwinge, 3 Zinken, LxB 31x29 cm.
Best. Nr. 38870

**13 Dunggabel Austria-Star ohne Stiel**
Mit Federtülle, 4 Zinken,
LxB 32x24 cm.
Best. Nr. 38871

**Dunggabel Austria-Star mit Stiel**
130 cm und Schienenzwinge, 4 Zinken, LxB 32x24 cm.
Best. Nr. 38872




**14 Kompostgabel Offner**
Mit 85 cm T-Stiel.
Best. Nr. 23493




**15 Silogabel Offner 8 Zinken**
Komplett mit D-Griff-Stiel, 8 Zinken, LxB 43x36.
Best. Nr. 23497




**1 Wolf Gartenschere RR-EN**
Original Wolf Gartenschere mit Gegenschneide bis max. 19 mm Schneidleistung, stummelfreier Schnitt für schnellere Wundheilung
Best. Nr. 65428

**2 Gartenschere Profi 215**
Hochwertige Gartenschere mit Klinge aus Qualitätsstahl und spezieller Teflon-Beschichtung. Schneidleistung bis 18 mm, abgewinkelter Schneidkopf und Pufferdämpfung für schonendes Arbeiten.
Best. Nr. 66889

**3 Gartenschere 2**
Von Profis weltweit eingesetzt! Mit Drahtabschneider, 215 mm lang, Gewicht 240 g, max. 25 mm Astdurchmesser.
Best. Nr. 47565

**4 Gartenschere Felco 16 für Linkshänder**
Sehr hohe Qualität für lange Lebensdauer und einfaches Schneiden. Für Äste bis 20mm. Kompakte Bauform für mittelgroße Hände. Speziell für Linkshänder geeignet.
Best. Nr. 124760

**5 Gartenschere Type 4**
Zuverlässig, komfortable und robuste Schere. Griffe aus geschmiedetem Aluminium mit lebenslanger Garantie* / Klinge und vernietete Gegenklinge aus hochwertigem gehärtetem Stahl. Schnittbereich bis 25mm. Länge 210mm, Gewicht 220g.
Best. Nr. 67162

**6 Gartenschere 160 L**
Hochwertige Baum-, Reb- und Gartenschere mit gehärteter Klinge und Gegenklinge. Modell 160 L mit Schnittdurchmesser 25 mm, Länge 220 mm.
Best. Nr. 57347

**7 Klappsäge FELCO 602**
Die Klappsäge wurde speziell für die Bedürfnisse von Profis entwickelt. Sie eignet sich aber auch hervorragend für den Gartenschnitt. Sie bietet mehrere Sägeblattgeometrien, die für verschiedene Schnittarbeiten geeignet sind: Weinbau, Landschaftsbau, Baumpflege oder einfacher Baumschnitt. Sowohl für Recht- als auch Linkshänder geeignet. Sägeblattlänge 160mm.
Best. Nr. 128418

**8 Okulier- / Veredelungsmesser**
Spezialmesser zum Veredeln von Rosen, Obstbäumen etc. Gesamtlänge 165 mm.
Best. Nr. 34810

**9 Handgrasschere Wolf Garten Ri-T**
Klingen antihaftbeschichtet, 180° drehbarer Schneidkopf, geschwungene Klingen, beidseitig präzisionsgeschliffen.
Best. Nr. 78784




**10 Wolf Astschere RS 900 T Premium Plus mit Teleskopgriffen**
Amboss Technik, bis zu 4-facher Kraftübertragung, ergonomische Griffe mit Softeinlage, Teleskopverstellung von 650 bis 900 mm, Schneidleistung max. 50 mm Durchmesser.
Best. Nr. 34902

**11 Wolf Astschere RR 750 Comfort Plus**
Zwei-Schneide Technik, stummelfreier Schnitt für schnellere Wundheilung, bis zu 3-facher Kraftübertragung, ergonomische Griffe mit Softeinlage, Länge ca. 750 mm, Schneidleistung max. 45 mm Durchmesser.
Best. Nr. 37652




**12 Grubber mit 3 Zinken**
Grubber mit 3 Zinken aus hochwertigem Stahl und robuster Dülle. Arbeitsbreite von 14 cm. Bestens geeignet für die Bodenbearbeitung.
Best. Nr. 114409

**13 Bügelzughacke 16 cm**
Bügelzughacke aus hochwertigem Stahl mit robuster Dülle. Bestens geeignet für die Bodenbearbeitung.
Best. Nr. 114406

**14 Gartenhäckchen 26 cm**
Gartenhäkchen aus hochwertigem Stahl und robuster Dülle. Herzform 26 cm und 2 Zinken. Geeignet für die Bodenbearbeitung.
Best. Nr. 46565




**15 Obstschüttelhaken**
17 cm lang, mit Tülle für Holzstiel
Best. Nr. 55911




**16 Vario-Stiel Multi-Star ZM-V 3 Wolf**
Hochwertiger Vario Stiel Multistar aus Aluminium, verstellbar zwischen 170 - 300 cm durch Lochrasterung, Arbeitshöhe max. ca. 4,7 Meter, aus besonders hochwertigem und leichtem Aluminium.
Ausführung: Arbeitslänge 1,7 - 3 m
Best. Nr. 12007




**17 Wolf-Obstpflücker RG-M**
Der ca. 13 cm große Korbdurchmesser und weiche, waschbare Baumwollsack ermöglichen eine einfache und schonende Ernte. Passend für Variostiel Multistar.
Best. Nr. 4678




**18 Teleskopstange 180-300 cm**
Stufenlos ausziehbar, passend zu Obstpflücker Freund. Massive Ausführung aus kunststoffüberzogenem Metallrohr. Länge 180-300 cm
Best. Nr. 55912

**19 Obstpflücker Freund**
Metall Obstpflücker mit 150mm Durchmesser und Auffangbeutel sowie Tülle 16mm konisch für Holzstiel oder Freud Teleskopstange.
Best. Nr. 55909













**1 Spindelmäher SCM 440 FS**
Spindelmäher mit 40 cm Schnittbreite. Ideal für kleine Rasenflächen. Die kugelgelagerten Räder lassen den Mäher fast geräuschlos über den Rasen gleiten. Das Messer aus hochwertigen Edelstahl mäht den Rasen mit geringem Kraftaufwand und unübertroffener Präzision. Technische Daten: Messer: 5 Gegenmesser, gehärteter Stahl, Schnittbreite: 40cm, Schnitthöheneinstellung: zentral über 1 Hebel. Schnitthöhe: 25-76mm
Best. Nr. 109410

**2 Rasenmäher Alpina AL4 46SH**
Hochwertiger Rasenmäher mit sensationellem Preis/ Leistungverhältnis. Startfreudiger und laufruhiger Honda-Motor, stabiles Mähdeck aus Stahlblech mit 46cm Schnittbreite, komfortabler Radantrieb für müheloses Arbeiten. Komplett mit 60L Grasfangbox.
Best. Nr. 117483

**3 Wuchtgerät für Rasenmähermesser Profi**
Praktisches Werkzeug zum einfachen Auswuchten von Rasenmäher, Traktor oder Freischneidermesser. Für Bohrungen von 10 - 32mm. Zentrierung über Konus mit 6 starken Magneten. Inkl. Flansch für Wandbefestigung.
Best. Nr. 118720

**4 Luftkissen Rasenmäher AERO 132e-Set**
Akku Rasenmäher mit innovativem Luftkissen - System. Ideal für steile Hänge oder verwinkelte Flächen. Durch den Antrieb mit einem Akku-Schnittmotor kabellose Freiheit für einfaches Arbeiten. Spezial Mulchmesser für ein sauberes Schnittbild. Schnittbreite 30cm, Durch das Luftkissen-System schwereloses Mähen auf allen Flächen. Komplett - Set mit Mäher, Ladegerät und 2x Li-Ionen Akku mit 4,0 Ah.
Best. Nr. 117472

Eine große Auswahl weiterer Gartengeräte findest Du in unserem Onlineshop!




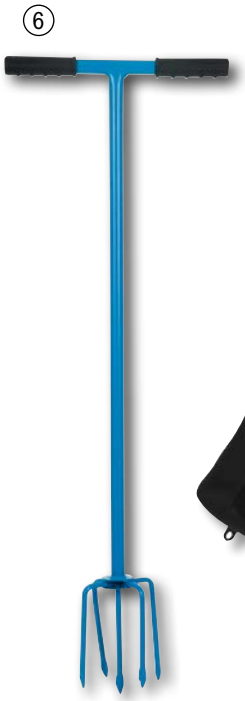


**5 Gartenkralle Premium**
Profi Gartenkralle mit optimal geformten Krallen für einfache und rückenschonende Bodenlockerung. Die Kralle ist höhenverstellbar und lässt sich so einfach an Ihre Körpergröße anpassen. Hochwertige Qualität made bei Sonneck.
Best. Nr. 67226

**6 Gartenkralle Offner**
Robuste Gartenkralle mit 5 Zinken. Gesamtlänge 95 cm, Gewicht nur 1,3 kg, aus pulverbeschichtetem Stahl.
Best. Nr. 48




**7 Laubsauger Akku VS 100e - Kit**
Akku-Laubsauger mit umschaltbarer Saugfunktion. Durch Akku-Technik ohne lästiges Kabel überall einsetzbar. Durch die Häckselfunktion beim Saugen wird das Laub bis zu 90% verkleinert und findet anschließend im 45L großen Auffangbeutel Platz. Komplett - Set mit Akku und Ladegerät.
Best. Nr. 117485




**8 Akku-Saughäcksler SHA56-Set**
Ein praktisches und vielseitiges 2in1 Produkt - wahlweise saugen, häckseln und blasen. Den Garten, die Hofeinfahrt, den Vorplatz beim Haus, schnell und effektiv von Laub, Grünschnitt und Schmutz zu befreien. Der drehbare Handgriff sorgt für eine ergonomische Haltung in allen Arbeitsmodi, für den Umbau von saugen zu blasen wird kein Werkzeug benötigt. Nennspannung: 36V. Komplett Set mit Akku AK20 und Ladegerät AL101. Laufzeit mit einer Akkuladung ca. 25min.
Best. Nr. 118479

**Spartipp auf Seite 120 und 121**
**Staffelpreis = ab 12 Paar -20%**
**Auf alle Handschuhe!**



**1 Arbeitshandschuh 'Kanata'**
Hochwertiger Handschuh mit hoher Reiß-, Zug- und Abriebfestigkeit. Beständig gegen die meisten chemischen Laugen und Säuren. Stärke 0,6 mm, Länge 31 cm, Größen M, L, XL.

| Größe (INT) | Best. Nr. |
|---|---|
| M | 2057 |
| L | 2058 |
| XL | 2059 |



**2 Nitril-Handschuh 'Gelbstar'**
Praktischer Arbeitshandschuh mit guter mechanischer und chemischer Beständigkeit, Strickbund für sicheren Halt. Ideal für Arbeiten mit Diesel, Öle usw.

| Größe | Stück | Best. Nr. |
|---|---|---|
| 9 | 1 | 45883 |
| 10 | 1 | 45882 |



**3 Handschuh Blue Nitril**
Vollbeschichteter Nitrilhandschuh mit Canvas-Stulpe. Hohe Abriebfestigkeit. Öl-und fettabweisend. Material: Baumwolle

| Größe | Best. Nr. |
|---|---|
| 9 | 26128 |
| 10 | 26129 |



**4 Arbeitsandschuh Lippe gelb Nitrilbeschichtung EN 388 Kategorie II Gr.10**
Preiswerter Handschuh mit hochwertiger Nitrilbeschichtung, Handrücken teilbeschichtet. Der Handschuh hat gute Trageeigenschaften und ist öl- und fettabweisend. Universal einsetzbarer Handschuh für Hobby, Bau, Handwerk oder in der Landwirtschaft.
Best. Nr. 45496



**5 Arbeitshandschuh Standard**
Leichter Arbeitshandschuh mit angenehmen Tragekomfort, Stulpe. Farbe sortiert.

| Größe | Stück | Best. Nr. |
|---|---|---|
| 10 | 1 | 25052 |



**6 Arbeitshandschuh TURNER**
Mit gewendetem Rindleder, Innenhand verstärkt und gefüttert, Canvas Stulpe. Größe 10,5.

| Größe | Stück | Best. Nr. |
|---|---|---|
| 10,5 | 1 | 1231 |



**7 Arbeitshandschuh Driver Gr. 10**
Komfortabler Arbeitshandschuh aus weichem Vollleder. Optimaler Tragekomfort, für leichte Arbeiten oder als Fahrhandschuh, gutes Tastverhalten. Größe 10.
Best. Nr. 63499



**8 Arbeitshandschuh Worker**
Handschuh aus Rindsvollleder mit Doppelnaht und baumwollgefüttert. Hochwertige Ausführung, groß geschnitten, in den Größen 8-12 erhältlich.

| Größe | Best. Nr. |
|---|---|
| 8 | 97788 |
| 9 | 97789 |
| 10 | 97790 |
| 11 | 97791 |
| 12 | 97792 |



**9 Handschuh Smooth Grip grün**
Ein Feinstrickhandschuh aus Polyester mit weicher und griffiger Latexschaumbeschichtung, Hand- und Fingerrücken frei, gute Passform und gutes Fingerspitzengefühl, atmungsaktiv und griffig, Anwendung: Montage, Instandhaltung, universell einsetzbar.

| Größe (INT) | Best. Nr. |
|---|---|
| 9 / L | 124461 |
| 10 / XL | 124462 |
| 8 / M | 124460 |
| 11 / XXL | 124463 |




**10 Arbeitshandschuh Gnitter grau**
Hervorragend für den industriellen Einsatz, aber auch für Maler- oder Packarbeiten geeignet. Material: Trägergewebe: Polyester, Beschichtung: PU Polyurethan.

| Größe | Best. Nr. |
|---|---|
| 7/S | 128104 |
| 8/M | 128106 |
| 9/L | 128107 |
| 10/XL | 128108 |
| 11/XXL | 128109 |



**11 Arbeitshandschuh Premium Plus**
Hochwertiger Nitril-Handschuh mit sehr gutem Tastvermögen, hoher mechanischer Beständigkeit und gutem Tragekomfort. Ideal für alle mechanischen Arbeiten.

| Größe | Best. Nr. |
|---|---|
| 7 | 114322 |
| 8 | 114323 |
| 9 | 114324 |
| 10 | 111492 |
| 11 | 114326 |



**12 Arbeitshandschuh Activ Grip**
Hochwertiger Handschuh mit Nitrilbeschichtung und Strickbund. Ideal für nasse und ölige Gegenstände oder Arbeiten. Sehr guter Trage- und Tastkomfort.

| Größe | Best. Nr. |
|---|---|
| 9 | 66568 |
| 10 | 66565 |
| 11 | 66566 |

## Das Original!




**1 Arbeitshandschuh Maxiflex**
Hochwertiger Nitril-Handschuh mit hervorragendem Tragekomfort, hoher mechanischer Beständigkeit und sehr guten Griffeigenschaften durch Feinnoppung.

| Größe | Best. Nr. |
|---|---|
| 8 | 48371 |
| 9 | 48372 |
| 10 | 48373 |
| 11 | 60124 |
| 12 | 26992 |



**5 Arbeitshandschuh Mulit Flex Eco**
Universalhandschuh mit einer Nitril-Mikroschaum-Beschichtung und Nitril-Noppen auf der Handinnenfläche für sicheren Halt. Gute Beständigkeit gegen Öle und Fette.

| Größe | Best. Nr. |
|---|---|
| 8 | 104897 |
| 9 | 104898 |
| 10 | 104899 |
| 11 | 104900 |



**9 Arbeitshandschuh Flex Lady**
Nahtloser, leichter Universalhandschuh mit PU-Nitril Beschichtung. Sehr gute Passform und hoher Tragekomfort.

| Größe | Best. Nr. |
|---|---|
| 6 | 104889 |
| 7 | 104890 |
| 8 | 104892 |




**2 Handschuh 'Multi Flex Cool & Touch'**
Nahtloser, kühlender Montagehandschuh mit Thermatech-Fasern, speziell für Touch Screen Bedienung durch Kupferfaser in beiden Zeigefingern und Daumen, atmungsaktive Nitril-Mikroschaum Beschichtung und Nitril-Noppen auf der Handinnenfläche; optimale Fingerfertigkeit. Geeignet für Reparatur-, Montage-, Tischler-, Installationsarbeiten uvm.

| Größe | Best. Nr. |
|---|---|
| 8 | 120942 |
| 9 | 120943 |
| 10 | 118256 |
| 11 | 120944 |



**6 Handschuh Super Grip Eco**
Nahtloser Montagehandschuh mit einer ölbeständigen Nitril-Beschichtung. Sehr gute Passform führt zu einer optimalen Fingerfertigkeit und zu einem sicheren Griff.

| Größe | Best. Nr. |
|---|---|
| 9 | 97253 |
| 10 | 97254 |



**10 Arbeitshandschuh Multi Flex Lady**
Nahtloser, leichter Universalhandschuh mit einer Nitril-Microschaum-Beschichtung und Nitril-Noppen für sicheren Halt. Hoher Tragekomfort und geringe Schweißentwicklung durch atmungsaktiver Beschichtung.

| Größe | Best. Nr. |
|---|---|
| 6 | 104894 |
| 7 | 104895 |
| 8 | 104896 |




**3 Arbeitshandschuh AgilGrip**
Arbeitshandschuh AgilGrip aus 100% nahtlosem strukturierten Polyester-Liner. Handfläche mit glatter Nitril-Beschichtung. Beschichtung bietet eine gute Beständigkeit gegen Öle und Fette. Sehr guter Grip auf öligen oder fettigen Oberflächen. Beschichtung ist mit der antiviralen und antimikrobiellen Sanitized® Technologie behandelt. Sehr robust und für lange Lebensdauer ausgelegt.

| Größe | Best. Nr. |
|---|---|
| 8 | 128127 |
| 9 | 128128 |
| 10 | 128129 |




**7 Arbeitshandschuh AgilCut**
Leichter Handschuh mit nahtlosen, schnittfestem Polyethylengewirk beschichtet, guter Schnittschutz nach Level 4C, durch dünne Beschichtung gutes Tastgefühl. Ideal für Arbeiten mit mittlerer Schnittgefahr aber auch in öligen und feuchten Umfeld.

| Größe | Best. Nr. |
|---|---|
| 7 | 128715 |
| 8 | 128716 |
| 9 | 128717 |
| 10 | 128718 |
| 11 | 128719 |




**11 Einmalhandschuh Nitril X-Grip 50 Stk orange**
Die robusten, reißfesten Einmalhandschuhe, aus abriebfestem, öl- und chemikalienbeständigem Nitril, eignen sich durch ihre Wandstärke und die genoppte Struktur besonders gut als Werkstatt und Mechanikerhandschuhe. Sie sind beständig gegen Öl, Chemikalien, Viren, Bakterien und Pilze.

| Größe (INT) | Best. Nr. |
|---|---|
| M | 124467 |
| L | 124468 |
| XL | 124469 |
| XXL | 124470 |



**4 Chemikalien-Arbeitshandschuh Vinex**
Ein Handschuh für viele Möglichkeiten für die Landwirtschaft bei Einsatz mit Chemikalien und Pflanzenschutz, gewerblicher Arbeitsschutz oder im Haushalt. Trägergewebe aus Baumwoll-Velours, hoher Tragekomfort, schweißabsorbierend, guter Griff durch strukturierte Oberfläche , lebensmittelecht.

| Größe | Best. Nr. |
|---|---|
| 7/S | 128120 |
| 8/M | 128123 |
| 9/L | 128124 |
| 10/XL | 128125 |




**8 Arbeitshandschuh DermaTex**
Baumwoll-Trikot-Handschuh DermaTex - zum Schutz ihrer Hände, weiß gebleicht, aus atmungsaktivem Baumwoll-Mischgewebe, beidseitig tragbar mit Schichteln zw. den Fingern, mehr Tragekomfort und längere Haltbarkeit durch hochwertige, schwere Qualität, Einsatzbereiche: Bau (z. B. Putzer), oder als Unterziehhandschuhe, zu 6 Paar im Beutel.

| Größe | Best. Nr. |
|---|---|
| 8/M | 128117 |
| 10/XL | 128118 |
| 12/XXXL | 128119 |



**12 Arbeitshandschuh ProNit Plus**
Genähter Arbeitshandschuh mit hochwertiger Nitrilbeschichtung - vielseitig im Einsatz, sehr hochwertiger Baumwollträger, robust und flexibel durch reines Nitril in der Beschichtung, aufgeraut, rutschfeste Oberflächenstruktur, universell einsetzbar.

| Größe | Best. Nr. |
|---|---|
| 8/M | 128110 |
| 9/L | 128111 |
| 10/XL | 128113 |
| 11/XXL | 128115 |
| 12/XXXL | 128116 |




1




2




3




4




5

**1 Akut Handbalsam Workers Original 100ml**
Intensivpflege für extrem strapazierte und rissige Hände, schützt vor Wetter- und Umwelteinflüssen und erhöht den Widerstand der Haut gegen starke Belastungen. Zieht schnell und ohne zu fetten rückstandslos ein, die Hautverträglichkeit ist dermatologisch mit sehr gut bestätigt, pH-hautneutral und vegan.
Inhalt 100 ml.
Best. Nr. 119584

**2 Handreiniger Power 500ml**
Diese Handwaschpaste mit Naturreibemittel hat eine sehr starke und wirkungsvolle Reinigungskraft, die dem PH-Wert der menschlichen Haut angepasst ist. Zu verwenden bei stärksten Verschmutzungen durch vorwiegend wasserunlösliche Berufsstoffe auf Fett- und Pigmentbasis, z.B. Öle, Fette, Ruß, Metallstaub und Graphit. Seifenfrei, lösemittelfrei und angenehm parfümiert. Reinigungsgrad 3.
Flasche: Inhalt 500 ml.
Best. Nr. 120461

**3 Handwaschpaste NOW safety, 10l**
hautfreundliches, sandfreies, lösemittelfreies Reinigungskonzentrat für stärkste Verschmutzungen in Industrie und Handwerk · der hautneutrale pH-Wert trägt zur Erhaltung des Säureschutzmantels der Haut bei · Anwendungsgebiete: gegen mittlere bis starke Verschmutzungen Dosierung/Anwendung: geringe Menge (2-4 g) in die angefeuchteten Hände geben und verreiben, unter Zugabe von wenig Wasser weiterwaschen bis der Schmutz gelöst ist, mit viel Wasser gründlich abspülen und gut abtrocknen.
Best. Nr. 70878

**4 Handschutzcreme PR88**
Der abwaschbare Handschuh, schützt vor Öl, Fett und Schmutz. Hautfreundlich. Inhalt 1000 ml.
Best. Nr. 38273

**5 Handwaschpaste Reinol S**
Sandlos, mit Hautschutz.

| Inhalt | Best. Nr. |
|---|---|
| 10 L | 15987 |
| 500 ml | 66890 |



**6 Putzpapier Rolle 195x217 weiß**
Handliche, nassfeste und saugstarke Putzpapierrolle mit ca. 445 Blatt, zweilagig. Außendurchmesser ca. 180 mm, Höhe ca. 196 mm. Auch für Innenabrollung geeignet. Jede Rolle einzeln verpackt mit Einleger und Tragegriff
Best. Nr. 120512



**7 Putztuch Tork**
2-lagiges Tissue-Putztuch, sehr strapazierfähig und reissfest. 750 Blatt mit 340x240 mm (LxB) per Rolle. Preis per 2 Stück.
Best. Nr. 36076



**8 Putzpapier-Industrierolle**
Dreilagiges, perforiertes Putzpapier mit 1000 Abrissen ca. 37x38 cm, Rollengewicht ca. 8,8 kg, Breite 38 cm, sehr hohe Saugfähigkeit.
Best. Nr. 46139

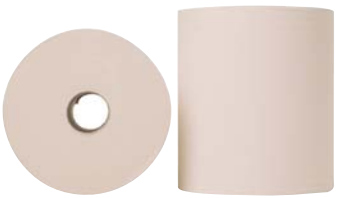

**10 Putzpapier-Vlies**
Breite 18 cm, 300 lfm.
Best. Nr. 6656

11




**11 Ballistol Universaltücher Spenderbox**
Widerstandsfähige, saugstarke und trockene Universaltücher. Als Trockentuch oder nahezu alle flüssigen Ballistol Produkte geeignet. Reinigung von Feinmechanik, kratzempfindlichen Oberflächen, PU Klebstoffen, Unterbodensprays und Lösungsmitteln, Edelstahlpflege, auch in der Lebensmittelindustrie, Innen- und Außenreinigung am Fahrzeug. Material: Vlies aus 90%Viskose und 10 % BICO (PET-Fasern). Tuchgröße: 20 x 19 cm. Praktische verschließbare Spenderbox mit 100 Stk Inhalt.
Best. Nr. 128225



**13 Putzpapier-Wandhalter 40 cm**
Robuster Wandhalter aus lackiertem Stahlblech für Rollen bis zu 40 cm Breite. Einfaches Abreißen durch serienmäßige Reißleiste.
Best. Nr. 100934

**12 Handreinigungstücher 72 Stk. Eimer ***
Hand- und Teile Reinigungstücher aus Vlies mit Zitrusduft, entfernt schnell, gründlich und schonend ohne Wasser stärkste Verschmutzungen wie Fette, Öle, Wachs, Ruß, Tinte, Dichtungsmittel, etc. Mit einer rauen und einer sanften Seite - die raue Seite für starke Verschmutzungen (ohne Oberflächen zu verkratzen) und die sanfte Seite für schonende Handreinigung. Inhalt 72 Stück im praktischem Aufbewahrungseimer.
in die Schweiz nicht lieferbar




12

14




**14 Ölbindemittel Spezial**
Körniges, riesel- und streufähiges Naturprodukt aus hochporösem Vulkangestein zum Binden von Ölen, Emulsionen, Lacken, Laugen und Säuren. Selbst auf veröltem Untergrund besonders rutschfest. Schüttgewicht 320-350 g/l. Chemisch neutral, ungiftig, 1 kg bindet bis zu 1,14 L Öl. Körnung 0,3 - 1,5 mm. Inhalt 20 L (ca. 7 kg), bindet bis zu 8 L.
Best. Nr. 45156



**1 Atemschutzmaske FFA2 4255+**
Optimaler Schutz gegen organische Gase, Dämpfe mit einem Siedepunkt über 65 °C mit einer Konzentration bis zu 5000 ppm oder bis zum 30-fachen des MAK-Wertes und gegen Feinstäube bis zum 10-fachen des Grenzwertes, Anwendung zum Spritzlackieren, Arbeiten mit Pflanzenschutzmitteln oder Oxial/ Ameisensäure in der Imkerei.
Best. Nr. 119691



**2 Atemschutzmaske FFA1 4251+ für Lösemittel**
Sie haben Schutz bei organischen Gasen, Dämpfe mit einer Konzentration bis zu 1000 ppm und Partikel und Feinstäube bis zum 10-fachen des Grenzwertes, Filterklasse: EN 405:2001 + A1:2009 FFA1P2RD, anzuwenden bei Arbeiten mit Lösungsmitteln, Klebern, Reinigern und Pflanzenschutzmitteln.
Best. Nr. 119690



**3 Atemschutzmaske GVS Elipse A1-P3**
Wiederverwendbare Halbmaske für sicheren Schutz vor Partikel und Dämpfe. Schutzstufe A1 und P3. Hoher Komfort durch große Filterfläche und Ausatemventil. Latex und silikonfrei. Ideal für das Arbeiten mit Lack, Farbe, Holz, Metall, Rost uvm.
Best. Nr. 120864

**Ersatzfilter für Elipse A1P3**
Kombi Ersatzfilter A1P3 für Halbmaske Elipse.
Best. Nr. 120865



**4 Atemschutzmaske A2P3 Eclipse Profi**
Hochwertige Kombimaske A2P3 für den sicheren Schutz bei Arbeiten mit Lack, Farbe, Holz, Metall, Rost uvm. Kompletter "Rundumschutz" gegen Partikel und Gase. Hoher Tragekomfort durch große Filterfläche und Ausatemventil.
Best. Nr. 120867

**Ersatzfilter A2P3 für Elipse Profi**
Kombifilter A2P3 für Halbmaske Elipse Profi.
Best. Nr. 120866



**5 Atemschutzhalbmasken Set A2P3R En 140 mit Filter M**
EN 140, das Atemschutz-Halb-Masken-Set 6223 M bietet Ihnen eine sehr gute und komplette Lösung zum Schutz vor Gefahren durch Schadstoffe in Gasen, Dämpfen und Partikeln. Sie haben einen sicheren Schutz bei jedem Einsatz und sind schnell einsatzbereit, da das Set alle wichtigen Komponenten für den Atemschutz enthält.
Best. Nr. 48276



**6 Atemschutzmaske FFP3 mit Ausatemventil faltbar**
Hoher Tragekomfort, besonders gut geeignet in Arbeitsbereichen, die warm sind oder hohe Luftfeuchtigkeit aufweisen, Das patentierte Cool-Flow-Ausatemventil sorgt für ein kühles Klima unter der Maske und verhindert dadurch einen Hitzestau. Sehr hoher Schutzwert gegen Holzstaub, Bremsstaub, Pilzsporen, feinste Schweißpartikel usw.
Best. Nr. 119689



**7 Atemschutzmaske FFP1 8710 ohne Ausatemventil**
Best. Nr. 119687



**8 Feinstaubmaske FFP2 8822**
Hochwertige 3M Atemschutzmaske Schutzstufe FFP2. Hoher Tragekomfort und geringe Wärmeentwicklung durch Ausatemventil. Ideal für den Einsatz in der Landwirtschaft.
Best. Nr. 2264

**9 Atemschutzmaske FFP1, 10Stk. mit Ausatemventil**
3M Atemschutzmaske der Schutzstufe P1. Atemschutz gegen inerte Feinstäube bis zum 4-fachen Schutz des Grenzwertes, Ausatemventil, elastische Bebänderung, feuchtigkeitsbeständige Maskenschale, gepolsteter Nasenbügel, hoher Tragekomfort. Einsatzbereich sind z.B. Schleif- und Sägearbeiten, Kohle-, Mehl- und Eisenstaubarbeiten.
Best. Nr. 113884



**10 Feuerlöscher 6 kg**
Pulverfeuerlöscher nach Brandklassen A,B,C, nach Europanorm DIN EN 3. Pulverstrahl unterbrechbar, mit Wandhalter, besonders für Flüssiggas und Heizungsanlagen geeignet.
in der Schweiz nicht lieferbar



**12 Abfallsäcke 120 L Blau**
10 Stk. Packung auf Rolle
Best. Nr. 77547



**11 Abfallgreifzange Alu 920 mm**
Abfallgreifzange aus Aluminium mit Kunststoffüberzug, zum Aufsammeln von Müll, innenliegende Mechanik, Greifer sind rutschhemmend · Greiferöffnung 65 mm.
Best. Nr. 107955



**13 Müllsack 240 Liter**
10 Stück auf Rolle. 100x125 mm.
Best. Nr. 6297



**14 Abfallsammler 70-120 Liter**
robustes, schlagfestes Stahlrohrgestell, Oberfläche galvanisch verzinkt · Kunststoffdeckel mit Klemmring zur Sackbefestigung
Ausführung: einfach
Best. Nr. 75556



**1 Schutzbrille 'Neon' klar**
Schutzbrille optische Klasse I, sportliches Design mit hohem Tragekomfort, Bügel ist längenverstellbar, kratz- und beschlagfreie Beschichtung, Neonfarbe für gute Sichtbarkeit, UV Filter. Geeignet für Werkstatt, Bauarbeiten, Forstarbeiten uvm.
Best. Nr. 118243



**2 Schutzbrille 'Neon' getönt**
Schutzbrille optische Klasse I, sportliches Design mit hohem Tragekomfort, Bügel ist längenverstellbar, kratz- und beschlagfreie Beschichtung, Neonfarbe für gute Sichtbarkeit, UV Filter. Geeignet für Werkstatt, Bauarbeiten, Forstarbeiten uvm.
Best. Nr. 118244



**3 Schutzbrille A800 Klar**
Sehr leichte und günstige Schutzbrille nach EN 166. Guter Tragekomfort durch weiches Nasenteil und kompakten Design.
Best. Nr. 122986




**4 Damen Schutzbrille Univet klar**
Leichte und bequeme Einscheibenbrille, handlich und kompakt aus Polycarbonat mit nur 23 Gramm Eigengewicht. Dieses Modell ist eine zertifizierte Version für schmale Gesichter! Gefertigt nach EN166, EN170.
Best. Nr. 70065



**5 Schutzbrille 'Safety Comfort' klar**
Schutzbrille optische Klasse I, sportliches Design mit hohem Tragekomfort und seitliche integriertem Schutz, flexibler weicher Nasenbügel, Bügel in Länge und Neigung verstellbar, UV Filter. Geeignet für Werkstatt, Bauarbeiten, Forstarbeiten uvm.
Best. Nr. 118247



**6 Schutzbrille 'Safety Comfort' getönt**
Schutzbrille optische Klasse I, sportliches Design mit hohem Tragekomfort und seitliche integriertem Schutz, flexibler weicher Nasenbügel, Bügel in Länge und Neigung verstellbar, UV Filter. Geeignet für Werkstatt, Bauarbeiten, Forstarbeiten uvm.
Best. Nr. 118248



**7 Schutzbrille 'Safety Kids' blue**
Schutzbrille optische Klasse I speziell für Kinder, mit hohem Tragekomfort und einstellbare Bügel. Extra leichte Ausführung, kratzfest. Geeignet für Werkstatt, Bauarbeiten, Forstarbeiten uvm.
Best. Nr. 118253



**8 Schutzbrille Daylight Flex EN 166 Bügel grau/dunkelblau, Scheibe klar Polycarbonat**
Schutzbrille aus hochschlagzähe Polycarbonatscheibe, mit Anti Fog Beschichtung (dauerhaft beschlagfrei), top moderne Schutzbrille mit 2-Komponenten-Technologie: exzellenter Tragekomfort durch perfekte Anpassung durch individuelle Scheibenneigungsverstellung.
Best. Nr. 107328



**9 Schutzbrille 'V-maxx'**
Panorama-Vollsichtbrille mit verzerrfreiem Blickfeld. Beschlagfrei durch indirekte Belüftung. Universalgröße mit Schnellspann-Gummiband, auch für Brillenträger geeignet. Sicherer Schutz auch bei feinsten Teilchen.
Best. Nr. 38601



**10 Schutzbrille Visitor**
Klassische Schutzbrille aus Polycarbonat. Durch die große Brillenform auch für Brillenträger geeignet. Die breiten Bügel bietet guten Partikelschutz bei hohem Tragekomfort.
Best. Nr. 56892



**11 Schutzbrille Vollsicht 'Eco'**
Schutzbrille optische Klasse I, mit hohem Tragekomfort mit verstellbaren Gummiband für perfekten Halt, 1,7 mm starke Polycarbonat Linse, flexibler Vinylrahmen, abgedichteter Sitz für Rundumschutz, direkt belüftet. Geeignet für Werkstatt, Bauarbeiten, Forstarbeiten uvm.
Best. Nr. 118252



**12 Schutzbrille 'Sports Line' getönt**
Schutzbrille optische Klasse I, sportliches Design mit hohem Tragekomfort, flexibler weicher Nasenbügel, kratz- und beschlagfreie Beschichtung, UV Filter. Geeignet für Werkstatt, Bauarbeiten, Forstarbeiten uvm.
Best. Nr. 118246



**13 Schutz- und Lesehilfe**
Sportlich designte Schutzbrille und Lesehilfe in Einem. Das „Lesefeld“ im unteren Bereich ermöglicht genaues Arbeiten bei optimalem Schutz. UV Filter gegen UV-A und UV-B Strahlung. Durch die gummierten Bügeln und Nasenpolster ist das Tragen der Brille sehr bequem. Ausführung = Dioptrien

| Dioptrien | Farbe | Best. Nr. |
|---|---|---|
| +1,5 | klar | 97255 |
| +2 | klar | 97257 |
| +2,5 | klar | 97258 |
| +3 | klar | 97259 |



**14 Schweißbrille 3M SF600 EN166 grau/grün**
Schutzbrille mit optische Klasse 1 und modernem Zwei-Scheiben-Design. 3M™-Bügeldruckver teilungstechnologie sorgt für sicheren und bequemen Sitz. Anti-Fog-Beschichtung bietet exzellenten Schutz vor dem Beschlagen und guten Anti-Kratzschutz. Breite, flexible Bügel für robusten Seitenschutz und ideal für kombinierten Einsatz mit Kapselgehörschutz. Gewicht nur ca.: 27 g.
Best. Nr. 115370



**15 Schutzbrille Vollsicht 'Profi'**
Schutzbrille optische Klasse I, mit hohem Tragekomfort mit verstellbaren Gummiband für perfekten Halt, 2,2 mm starke Polycarbonat Linse, flexibler Vinylrahmen, extra weiches Panoramasichtfeld, beschlagfrei, direkt belüftet. Geeignet für Werkstatt, Bauarbeiten, Forstarbeiten uvm.
Best. Nr. 118251



**16 Schutzbrille 'Safety Guard' klar**
Schutzbrille optische Klasse I, Topqualität für den Profi mit hohem Tragekomfort mit seitlich integriertem Schutz, kratz- und beschlagfreie Beschichtung. Mit zusätzlich verstellbaren Gummiband für Halt in jeder Position. Geeignet für Werkstatt, Bauarbeiten, Forstarbeiten uvm.
Best. Nr. 118249



NEU



**1 Gehörschutzradio mit Bluetooth u. Radio**
Musik und Schutz in Einem. Der elektronische Gehörschutz verfügt über eine Dämmung von 29 Dezibel. Durch die elektronische Regelung (Hörmodus) kann sich der Anwender unterhalten ohne den Kopfhörer abnehmen zu müssen. Über Bluetooth lässt sich der Kopfhöher problemlos mit Ihren Handy verbinden und ermöglicht so das Abhören von Musik oder telefonieren. Das integrierte FM-Radio mit digitaler Frequenzanzeige und automatischem Sendersuchlauf bietet eine hervorragende Empfangs-und Klangqualität.Der Kopfhörer hat AUX Anschluss inkl. Kabel, Lith-Ionnen-Akku mit ca.28 Std Laufzeit und Ladefunktion über mitgeliefertem Micro-USB-Ladekabel. Eigengewicht nur 390g.
Best. Nr. 124561

**2 Gehörschutz Peltor Optime 1**
Wirkungsvoller und sehr angenehm zu tragender Bügelgehörschutz. Durch spezielle Dichtungen sehr hoher Dämmwert (24 dB) bei gleichzeitig leichter und kompakter Bauweise.
Best. Nr. 60937



**3 Gehörschutz mit Bluetooth-Funktion**
Musik und Schutz in Einem. Der elektronische Gehörschutz verfügt über eine Dämmung von 31 Dezibel. Durch die elektronische Regelung (Hörmodus) kann sich der Anwender unterhalten ohne den Kopfhörer abnehmen zu müssen. Über Bluetooth lässt sich der Kopfhöher problemlos mit Ihren Handy verbinden und ermöglicht so das Abhören von Musik oder telefonieren. Der Kopfhörer hat AUX Anschluss inkl. Kabel, Lith-Ionen-Akku mit ca. 28 Std Laufzeit und Ladefunktion über mitgeliefertem Micro-USB-Ladekabel. Eigengewicht nur 332g.
Best. Nr. 128577



**4 Gehörschutzradio Standard**
Praktischer und preiswerter Gehörschutz mit Stereo-Radioempfang. Guter Tragekomfort durch weiche Ohrenpolster und breiten Kopfbügel. Stufenlose Lautstärkeregelung durch Drehschalter.
Best. Nr. 61953



**5 Sicherheitskappe Top**
Kombiniert die modische Optik und den Tragekomfort eines Baseball-Caps mit der Sicherheit eines Schutzhelms. Baumwollcap mit PP-Kunststoffschale. Farbe: dunkelblau.
Best. Nr. 50674



**6 Kapselgehörschutz BT Profi**
Bügel-Gehörschutz mit Bluetoohtfunktion zum Telefonieren, Musik hören usw. Zusätzlicher AUX Eingang, USB Ladekabel, Akkulaufzeit bis zu 8 Std, SNR-Wert 29dB. Sicherheit und Unterhaltung in einem Gerät. Sehr leicht und komfortabel.
Best. Nr. 120863



**7 Gehörschutz für Kinder**
Optimal für Kinder geeigneter Gehörschutz. Ideal für Kinder von 5-12 Jahren. Stufenlos verstellbarer, gepolsterter Kopfbügel für optimalen Tragekomfort. Ideal für Sport oder Freizeitveranstaltungen aber auch bei lauten Arbeiten in unmittelbarer Nähe.
Best. Nr. 100935



**8 Gehörschutz SAFELINE VII SNR 30 dB**
hohe Dämmleistung · Kapseln aus ABS-Kunststoff · breiter, gepolsterter Drahtbügel aus hochwertigem Federstahl
Best. Nr. 107273



**9 Gehörschutz mit Bügel**
Einfache leichte (170 g) Ausführung, Dämmwert 22dB /SNR)
Best. Nr. 9763



**10 Gehörschutzradio Worktunes PRO / FM Radio**
Neu entwickeltes Gehörschutzradio von 3M.Idealer Gehörschutz und gleichzeitiger Radio Genuss in hoher Stereo – Tonqualität. Mit extrem hoher Dämmleistung (Dämmwert: SNR = 32 dB[A]) und geringem Gewicht. Ausgezeichneter Empfang, Kapseln mit hoher Dämmung, geschützte Bedienelemente, stufenlos verstellbare Höheneinstellung, einzelfedernde Bügeldrähte aus Spezialfederstahl für minimalen Anpressdruck und bestmöglichen Tragekomfort bei Daueranwendung. Neue Ausführung mit serienmäßigem Audio-Eingang für MP3-Player, usw.
Best. Nr. 55078



**11 Gehörschutz X1A EN 352-1SNR, 27dB**
Gehörschutz mit Doppelbügeldesign für bessere Balance und mehr Komfort . Die Kopfbügelausführung ist elektrisch isoliert, innovative neue Dämmkissen und Zwischenringe sorgen für bessere Dämpfung. Geringes Gewicht, Standarddämpfung, schmaler Kapselaufbau. Anwendungen für leichtere Lärmbelastungen: z. B. in der Industrie, beim Rasenmähen, Bohren usw.
Best. Nr. 113826



**12 Gehörschutz X2A EN 352-1 SNR, 31 dB**
Gehörschutz mit Doppelbügeldesign, Kopfbügelausführung dielektrisch, mittlere bis hohe Dämpfung und mittlerer Kapselaufbau. Anwendungen zum Schutz vor mäßigen bis hohen Schallpegeln in der Industrie, bei Straßenarbeiten, Bauarbeiten usw.
Best. Nr. 113827



**13 Gehörschutzradio Peltor/3M EN 352-1 31 dB DAB+**
Optimaler Hörschutz mit Unterhaltung: Das DAB+ FM Headset von 3M/Peltor. Gehörschutz mit erstklassiger Unterhaltung, speichern Sie bis zu 10 DAB+- und 5 FM-Sender und bleiben Sie flexibel dank des 3,5-mm-Stereoeingangs für externe Geräte wie Handy oder Funkgerät (auf 82 dB begrenzt). Sprachgeführtes Menü.
Best. Nr. 128576



**1 Stiefelreiniger Edelstahl**
Wasseranschluss 1/2" (Kugelhahn mit Tülle). Rutsch- und trittsicher, komplett mit 5 Bürsten und Abklopfrost. Robuste Edelstahlausführung, mühelose Reinigung mit Wasser. Zusätzlich Anschluss zur Zuführung von Reinigungs- und Desinfektionsmittel.
Best. Nr. 125996



**2 Stiefelreiniger PE**
Praktischer Stiefelreiniger aus hochwertigem alterungsbeständigem Polyethylen - leicht und stabil. Leitungen aus Edelstahl, komplett mit 3 festen und einer beweglichen Bürste. Mit integrierter Sammelwanne zum Sammeln und Ableiten des ablaufenden Schmutzwassers. Mit Haltegriffen. Maße: 52 x 47 x 90 cm, Gewicht ca. 15 kg. Wasseranschluss 1/2'.
Best. Nr. 72002



**3 Schutzhandschuh Protecton PVC Gr. 10**
Ein toller Schutzhandschuh aus PVC, Baumwoll-Interlockfutter, universell gegen Fette und Öle einsetzbar, flüssigkeitsdicht, Länge: 35 cm.
Best. Nr. 124459



**4 Gesichtsschutz Protego 2**
Schützt vor Funken, Staub, Spritzer, usw. Große Schutzfläche, mit verstellbarem Kopfband.
Best. Nr. 34045



**5 Wasch- und Reinigungsoverall mit Kapuze**
Das strapazierfähige Gewebe ist wasserfest, atmungsaktiv und eignet sich besonders für raue und dauerhafte Arbeiten in der Landwirtschaft. Dicht schließender Ärmelbund und doppelter Beinabschluss, Kapuze mit Gummizug im Gesichtsbereich. Ein am Halsansatz eingearbeiteter Schutzlatz verhindert das Eindringen von Nässe. 100% Polyester, waschbar 30°C. Größe: M-XXXL
Best. Nr. 80107



**6 Warnweste nach EN471**
Für mehr Sicherheit bei schlechten Sichtverhältnissen. Leichte, angenehm zu tragende Ausführung aus Baumwollmischgewebe.
Best. Nr. 6368



**7 Lederschürze**
Aus dickwandigem, einwandfreiem Chromspaltleder gearbeitet. Ca. 80x100 cm, CE-geprüft.
Best. Nr. 9760



**8 Segeltuchschürze**
Rotbraun, 80x100 cm. Ideal für Hobby und Tischlerarbeiten.
Best. Nr. 11620



**9 Einwegoverall weiß**
Leichter Ganzkörper Overall mit Kapuze, Gesichts- Taillen-, Arm- und Beingummi. Reißverschluss verdeckt, atmungsaktiv Flächengewicht 40g/m², Farbe weiß

| Größe | Best. Nr. |
|---|---|
| XL | 70068 |
| XXL | 19023 |




**1 Arbeitsstiefel IDRO HIGH hoch olivgrün**
Diese Stiefel sind die ideale Wahl für jedes Wetter. Das robuste Obermaterial aus Reach-konformem und phthalatfreiem Polyvinylchlorid (PVC) macht sie besonders widerstandsfähig. Dank des anatomisch geformten Fußbetts bieten sie ein hervorragendes Tragegefühl, selbst bei langen Einsätzen. Das Innenfutter besteht aus antibakteriellem Polyester, das für frische Füße sorgt. Die Stiefel sind zudem beständig gegen Gülle, Kalk, Zement, Laugen, Öle, Fette und viele Säuren – perfekt für harte Arbeitsbedingungen. Kälteflexibel und kälteisolierend bis -30 °C. Schafthöhe: ca. 35 cm. geprüft nach: UNI EN ISO 20347:2012 OB E SRA.
Best. Nr. 81168

**2 Arbeitsstiefel DunlopWork-It S5 Full safety**
Sicherheitsstiefel aus leichten PCV-Material mit Stahlkappe, Stahlzwischensohle und Durchtrittsicherheit nach S5 Norm, 100% Wasserdicht, ölbeständig und rutschfest. Griffige Sohle für sicheren Halt.
Sehr günstiger Marken - Sicherheitsstiefel für den universellen Einsatz. Größe: 38-49.
Best. Nr. 81142

**3 SI-Stiefel PU X-Agrifood S5**
Dank seines ergonomischen Designs und der speziellen Sohlenstruktur, bestehen aus einer S5- Komposit-Verbundkappe + Kevlar-Zwischensohle, minimiert der Sicherheitsstiefel die Muskelermüdung und bietet maximalen Komfort bei längerem Tragen. Rutschhemmende schmutzabweisende, einfach zu reinigende PU-Profilsohle, S5- Komposit-Verbundkappe + Kevlar-Zwischensohle, ölbeständig, antistatischer Stiefel, geprüft nach: 20345: 2022 S5S SR CI FO. Die Einlegesohlen sind komfortabel, schweißabsorbierend, antistatisch und geruchshemmend.
Best. Nr. 81169

**4 Arbeitsstiefel S5 NORAMAX**
Ein Sicherheitsstiefel mit Stahlkappe und Stahlzwischensohle, anatomisches Fußbett und ergonomisch geformten Schaft, kälteisolierend bis -20 Grad, rutschhemmende Profilsohle, gute Beständigkeit gegen tierische Fette, Gülle, Blut, organische Säuren, Basen, Hydrokarbonat und Alkohol. Sehr leichter Stiefel mit hohen Tragekomfort
Best. Nr. 81144




**5 Regenstiefel**
Preiswerter Universalstiefel aus hochwertigen PVC, 100% wasserdicht, hohe Ausführung, mit griffiger Sohle für sicheren Halt.
Größe 39-47.
Best. Nr. 80020




**6 Gummistiefel weiß**
Leichter PVC-Stiefel. Geeignet zum Einsatz in der Lebensmittelindustrie (z.B. Molkerei und Schlachtung). Öl-, benzin- und säurebeständig. Mit griffiger Sohle. Ohne Stahlkappe.
Größe 38 - 46.
Best. Nr. 80000




**7 Bundesheer-Schnürstiefel**
Original Bundesheerstiefel in jahrzehntelang bewährter Qualität. Beste Passform, getestet auf Eis, Schnee und Geröll, sehr langlebig, trittsicher, wasserabweisend. Ideal als Arbeits- und Forstschuh verwendbar. Größe 39 - 47.
Best. Nr. 80010




**8 Arbeitsstiefel Dunlop Dee**
Halbhoher wasserdichter PVC Stiefel für Beruf, Garten und Freizeit. Schafthöhe ca. 26cm, dunkelgrün, Sohle schwarz. Bedingt beständig gegen Öle, Säuren, Düngemittel, Desinfektionsmittel sowie diverse Chemikalien. Mit DUNLOP Profisohle, Innenfutter aus pflegeleichten Polyester.
Best. Nr. 80984




**9 Stiefelknecht Holz**
Aus Holz, mit Gummieinlagen um ein Zerkratzen Ihrer Stiefel zu verhindern! Inkl. Gumminoppen für rutschsicheres Ausziehen.
Best. Nr. 104913




**10 Arbeitsstiefel Dunlop Purofort S5 TerraPro**
Der Arbeitsstiefel ist die perfekte Wahl für alle, die sich einen High-Performance-Sicherheitsstiefel mit dem Tragekomfort eines Sneakers wünschen. Obermaterial aus geschäumtem Polyuretan für Temperaturisolierung bis -20 °C. Rutschhemmende, schmutzabweisende, einfach zu reinigende PU-Profilsohle mit Leitertrittschutz. Idealer und langlebiger Stiefel, ideal für den Einsatz in der Landwirtschaft.
Best. Nr. 81143

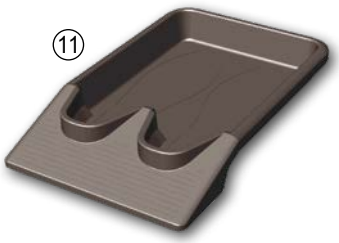


**11 Ausziehwanne für Schuhe + Stiefel**
Schuh- und Stiefelausziehwanne aus stabilem Kunststoff für ein mühleloses, freihändiges Ausziehen und sauberem Aufbewahren von Schuhen und Stiefeln. Geeignet für alle Stiefel- und Schuhgrößen.

| Ausführung | Best. Nr. |
|---|---|
| f. 1 Paar | 127840 |
| f. 2 Paare | 127841 |

# FAIE TIPP

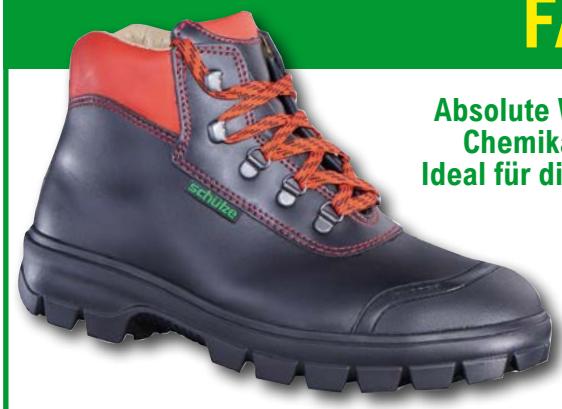

**Absolute Wasserdichtheit**
**Chemikalienresistenz**
**Ideal für die Landwirtschaft**

schütze schuhe
MADE IN AUSTRIA - SINCE 1925

**1 Sicherheitsstiefel-Arbeitsschuh S3 TOPTECH KH**
Der richtige Arbeitsschuh mit Zehenschutzkappe für härteste Bedingungen mit DUO-SOFT-AKTIV Sohle und einem atmungsaktive Spezialoberleder das eine hohe Atmungsaktivität, absolute Wasserdichtheit und Chemikalienresistenz hat. Es bekommt dadurch unvergleichbar gute Materialeigenschaften selbst für gefährliche Arbeitsplätze. Gr. 39-48.
Best. Nr. 80953

② **Das Original mit der roten Sohle**



Hergestellt in Österreich

**2 Sicherheitsstiefel-Arbeitsschuh S3 Red KH Dachdeckerprofi extrem rutschfest**
Der Top Arbeitsschuh mit optimaler RUTSCHSICHERHEIT durch Spezialsohle DUO-SOFT-GRIP und Zehenschutzkappe. Optimaler Komfort durch neues Orthopädielederfutter und Brandsohle, optimale Haltbarkeit durch perfekten Oberteil ohne seitliche Nähte. Hervorragende Trageeigenschaften durch beste Sohlenbiegsamkeit, optimales Gewicht durch leichten PUR-Sohlenkern. Gr.39-48.
Best. Nr. 80954

**Sicherheitsstiefel-Arbeitsschuh O3 Red Dachdeckerprofi ohne Schutzkappe**
Der Top Arbeitsschuh mit optimaler **RUTSCHSICHERHEIT**Gr.39-48.
Best. Nr. 80993

schütze schuhe
MADE IN AUSTRIA - SINCE 1925

④



③



ANATOMIC 3D INSOLE · ESD · FIT · FREE TOES · S/L/XL MEHRWEITEN CUSTOM FIT SYSTEM · ORTHOPAEDIC LEATHER LINING · PSA 4.0 READY · WATER PROTECTOR DRY PLUS · PROTECTOR

⑧



\+ Punkte

⑦



⑥



⑤



Hergestellt in Österreich

**TOPQUALITÄT**

**3 Sicherheitsstiefel-Arbeitsschuh S3 Bauprofi KH extrem robust und komfortabel**
Diese Modellserie ist auf die Erfordernisse am Bau und in der Landwirtschaft zugeschnitten. Mit Wasser-, öl- und schmutzabweisendes Oberleder und Orthopädielederfutter und Zehenschutzkappe Mit einer DUO-SOFT-AKTIV Sohle und optimaler Fersendämpfung. Gr. 39-48.
Best. Nr. 80997

**4 Sicherheitsstiefel-Arbeitsschuh S3 Allround ESD KH**
Ein vielseitig einsetzbarer Sicherheitsschuh aus bewährten Ledermaterialien mit unserer SOFT-STEP-PRO-Sohle, bietet besten Komfort und Schutz für Personen in verschiedenen Einsatzgebieten. Mit Orthopädielederfutter, Zehenschutzkappe und Fersendämpfung. Gr. 39-48.
Best. Nr. 80996

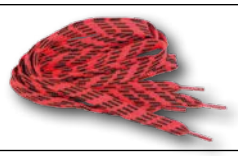

**9 Schuhband rot/schwarz Länge 100cm**
Ersatzschuhbänder ideal passend für Schütze Arbeitsschuhe. Farbe: rot/schwarz, Länge: 100cm, Paarweise.
Best. Nr. 123681

**Sicherheitsschuh-Arbeitsschuh S3 Treaker ESD HS grau leicht, sportlich und bequem**
Optimale RUTSCHSICHERHEIT, weiches Velourleder, optimaler Komfort durch neues Orthopädielederfutter und eine hitzebeständige Sohle bis ca. 120° C, das Fußbett ist atmungsaktiv und feuchtigkeitsregulierend. Hervorragende Trageeigenschaften durch beste Sohlenbiegsamkeit, optimales Gewicht durch leichten PUR-Sohlenkern. Gr.39-48.

**5 Sicherheitshalbschuh-Arbeitsschuh S3 Treaker ESD HS**
Best. Nr. 81070

**6 Sicherheitsstiefel-S3 Treaker ESD KH S3 grau**
Gr.39-48.
Best. Nr. 81071

**Sicherheitshalbschuh-Arbeitsschuh S3 Universal ST ESD HS schwarz**
Sicherheits-Halbschuh, S3, hochwertiger Arbeitsschuh, optimale RUTSCHSICHERHEIT, optimaler Komfort durch neues Orthopädielederfutter und eine hitzebeständige Sohle bis ca. 120° C, das Fußbett ist atmungsaktiv und feuchtigkeitsregulierend. Hervorragende Trageeigenschaften durch beste Sohlenbiegsamkeit, optimales Gewicht durch leichten PUR-Sohlenkern. Gr.39-48.

**7 Sicherheitshalbschuh-S3 Universal ST ESD HS schwarz**
Gr.39-48.
Best. Nr. 81072

**8 Sicherheitsstiefel-S3 Universal ST ESD KH schwarz**
Gr.39-48.
Best. Nr. 81073

# FAIE NEUHEIT



Lieferbar voraussichtlich ab Mai 2025!

NEU

**1 SI-Schnürstiefel Felix S3S ESD KH X Drehverschluss**
Ein Arbeits-Schuh mit hohem Tragekomfort und Drehverschluss. Ausgeprägtes Sohlenprofi, bestens geeignet für Arbeiten im Freien. Abriebfeste TPU. Anstoßkappe an der Schuhspitze, hohe u breite FreeToes-Zehenschutzkappe aus Stahl, mit flexibler Übergangslippe, durchtrittsicheres, metallfreies Gewebe, auswechselbare Fussbetteinlage mit Kugelferse und ausgeprägter Senkfußstütze, anatomisch geformt, feuchtigkeitsregulierend, atmungsaktiv, antibakteriell u. waschbar Soft-Step-Pro Zweischichtsohle, antistatisch, öl- u. benzinfest, kälteisoliert, hohe Rutschhemmung, hitzebeständig bis ca. 120° Grad. Größen: 39 - 49.
Best. Nr. 81176



**2 SI-Halbschuh S1 MAX ESD HS grau/blau**
Sicherheits-Halbschuh mit Drehverschlusssystem S1, hochwertiger Arbeitsschuh mit luftdurchlässige Mikrofaser- und Textilobermaterialien und perforiertem Orthopädielederfutter das das Schwitzen reduziert und für ein optimales Fußklima sorgt. Mit einer hitzebeständige Sohle bis ca. 120° C. Hervorragende Trageeigenschaften durch beste Sohlenbiegsamkeit, optimales Gewicht durch leichten PUR-Sohlenkern. Gr.36-48.
Best. Nr. 81150

Leichter Arbeitsschuh mit Dreh-Verschlusssystem

schütze schuhe
MADE IN AUSTRIA - SINCE 1925





Mit Drehverschluss!



NEU





Hergestellt in Österreich

**3 SI-Halbschuh Feeling S3 ESD HS X Drehverschluss**
Ein Arbeits-Schuh mit ausgeprägtem Profil, daher auch bestens für Arbeiten im freien Gelände geeignet. Optimale Fersendämpfung und Abrolleigenschaften. Obermaterial aus atmungsaktiver, extraleichter Mikrofaser, Orthopädie-Leder, durchtrittsicheres, metallfreies Gewebe, auswechselbare Fussbetteinlage. Norm: EN ISO 20345:2011, ÖNORM Z1259:2017, DGUV 112-191. Schutzfunktion S3. Zusatzprüfungen: CI - SRC.
Größen 39 - 49.
Best. Nr. 81174

**4 SI-Schnürstiefel Feeling S3 ESD KH X Drehverschluss**
Ein Arbeits-Schuh mit ausgeprägtem Profil, daher auch bestens für Arbeiten im freien Gelände geeignet. Optimale Fersendämpfung und Abrolleigenschaften. Obermaterial aus atmungsaktiver, extraleichter Mikrofaser, Orthopädie-Leder, durchtrittsicheres, metallfreies Gewebe, auswechselbare Fussbetteinlage. Norm: EN ISO 20345:2011, ÖNORM Z1259:2017, DGUV 112-191. Schutzfunktion S3. Zusatzprüfungen: CI - SRC.
Größen 39 - 49.
Best. Nr. 81175

**5 Sicherheitshalbschuh-Arbeitsschuh S3 Sportiv Plus ESD HS**
Sportiver Sicherheits-Halbschuh S3, weiches Velourleder, naturbelassenes, perforiertes Orthopädiefutter, durchtrittsicheres Metallgewebe, auswechselbare Fussbetteinlage mit Senkfußstütze, stoßgedämpfte Zweischichtensohle, antistatisch, öl- u. benzinfest, hitzebeständig bis ca. 120° Grad, kälteisoliert, hohe Rutschhemmung. Gr. 39 - 48.
Best. Nr. 80994

**6 SI-Schnürstiefel Sportiv S3 ESD KH**
Sportiver Sicherheits-Schnürstiefel S3, weiches Velourleder, naturbelassenes, perforiertes Orthopädiefutter, durchtrittsicheres Metallgewebe, auswechselbare Fussbetteinlage mit Senkfußstütze, stoßgedämpfte Zweischichtensohle, antistatisch, öl- u. benzinfest, hitzebeständig bis ca. 120° Grad, kälteisoliert, hohe Rutschhemmung. Gr. 39 - 48.
Best. Nr. 81172

**7 SI-Halbschuh Sportiv S1-PL ESD SA mit Klettverschluss**
Sportiver Sicherheits-Halbschuh S1, mit Klettverschluss, weiches Velourleder, naturbelassenes, perforiertes Orthopädiefutter, durchtrittsicheres Metallgewebe, auswechselbare Fussbetteinlage mit Senkfußstütze, stoßgedämpfte Zweischichtensohle, antistatisch, öl- u. benzinfest, hitzebeständig bis ca. 120° Grad, kälteisoliert, hohe Rutschhemmung. Gr. 39 - 48.
Best. Nr. 81173

**1 SI-Schnürstiefel S3 Canelli schwarz/rot**
Ein SI-Schnürstiefel aus schwarzem Glattleder und Textileinsätzen. Verschluss durch Schnellschnür-Ösen und Rundsenkel, herausnehmbare, ergonomische und antistatische Einlegesohle aus PU-Schaum, extra weich und komfortabel, atmungsaktives Innenfutter, Anziehhilfe, Reflexeinsatz, korrosionsfreie Stahlkappe und Stahlzwischensohle, antistatische, öl- und säurebeständige, rutschhemmende 2-Schichten PU-Laufsohle, rote Laufsohle, nicht kreidend, integrierte Überkappe. Größe: 39 - 48.
Best. Nr. 81182

**SI-Halbschuh S3 Belluno schwarz/rot**
Größe: 39 - 48
Best. Nr. 81181




**TOPANGEBOT**













**Weitere Arbeitsschuhe findest Du in unserem FAIE Onlineshop**











elysee®

**2 Arbeitsschuh-Schnürstiefel ohne Stahlkappe**
Leichter Arbeitsschuh für den universellen Einsatz, (ohne Sicherheitsklassifizierung!). Schaft aus genarbtem Rindleder und ergonomisch gepolsterter Kragen, gepolsterte Staublasche. Verschluss durch Schnellschnür-Ösen und herausnehmbares, antistatisches Fußbett. Mit antistatische, öl- und säurebeständige, rutschhemmende Laufsohle. Größe 39-47.
Best. Nr. 80102

**3 Sicherheitsstiefel-Arbeitsschuh S3 ARTEFIX Basic High schwarz**
Sicherheits-Hochschuh S3, wasserabweissendes Leder mit gepolsteter Zunge und PU-Überkappe, gelbes Mesh-Innenfutter, Stahlkappe, Stahlzwischensohle, anatomisch vorgeformte Einlegesohle,PU/PU-Sohle,EN 20345, S3, Gr.39-47
Best. Nr. 81061

**4 Sicherheitshalbschuh-Arbeitsschuh S3 ARTEFIX Basic Low schwarz**
Sicherheits-Halbschuh S3, wasserabweisendes Leder mit gepolsteter Zunge und PU-Überkappe, gelbes Mesh-Innenfutter, Stahlkappe, Stahlzwischensohle, anatomisch vorgeformte Einlegesohle, PU/PU-Sohle, EN 20345, S3, Gr.39-47
Best. Nr. 81062

**Allgemeine Informationen über Arbeitsschuhe**

- **S1** = Arbeitsschuhe mit Stahl- oder Kunststoffkappe und hochwertiger Sohle für den Einsatz im Trocken- bzw. Innenbereich (geringer Schutz gegen Feuchtigkeit).
- **S2** = Wie S1, jedoch speziell für den Außenbereich und bei Einwirkung von Feuchtigkeit.
- **S3** = Wie S2, zusätzlich mit Stahlsohle zum Schutz gegen das Eintreten spitzer Gegenstände.

**5 Sicherheits- Arbeitsstiefel Triest S3 schwarz/blau**
Ein Arbeitsstiefel aus robustem, pflegeleichtem Rindsleder, optimal für die Baustelle, atmungsaktiv, wasserbeständig, Stahlsohle, Stahlkappe, robuste Überkappe, rutschfeste 2-Komponentensohle aus PU/PU mit Trittdämpfung, Sohle ölbeständig und antistatisch, Material: 100% Rindsleder.
Größe: 39-47
Best. Nr. 81124

**6 Sicherheitsstiefel-Arbeitsschuh S3 Wedel**
Leichter Arbeitschuh mit Schaft aus geprägtem Leder. Verschluss durch Schnellschnür-Ösen, herausnehmbares antistatisches Fußbett und Brandsohle, leichte Kunststoffkappe und durchtrittsichere Gewebezwischensohle, öl- und säurebeständige, rutschhemmende 2-Schichten-PUR-Sohle mit integrierter Überkappe komfortable Weite 11. Größe 38-48
Best. Nr. 80100

**7 SI-Schnürstiefel S3 Lipari schwarz/rot**
Ein angenehm zu tragender Sicherheits-Schnürstiefel , Schaft aus Action-Nubukleder, ergonomisch gepolsterter Kragen, Verschluss mit Schnellschnür-Ösen und Haken herausnehmbare und anatomische PU-Einlegesohle, atmungsaktives Innenfutter, Anziehhilfe im Fersenbereich, Fiberglaskappe und durchtrittsichere Gewebezwischensohle, antistatische, öl- und säurebeständige, rutschhemmende, trittfeste 2-Schichten PU/Gummi-Laufsohle, hitzebeständig bis 300°C, mit integrierter Überkappe. Spatenfeste Gummisohle.
Größe: 39 - 48.
Best. Nr. 81180

**SI-Halbschuh S3 Dimaro schwarz/rot**
Größe: 39 - 48
Best. Nr. 81179













## Die ideale Pflege für Deine Schuhe



**1 Sicherheitsstiefel-Arbeitsschuh S3 Tiger braun**
Ein vielseitig einsetzbarer Sicherheitsschuh mit Obermaterial Nubukleder und atmungsaktivem Innenfutter. Wasserbeständig und hitzebeständig bis 300°, ölfest, Kunststoffkappe (Weite 11) und harnsäurebeständig. Ein optimaler Arbeitsschuh auch für die Landwirtschaft oder auf der Alm.
Gr.: 40-47.
Best. Nr. 81040

**2 Sicherheitsstiefel-Arbeitsschuh S3 Maurice grau/braun**
Ein Arbeitsstiefel aus robustem, pflegeleichtem Rindsleder, optimal für die Baustelle, mit metallfreiem Durchtrittschutz, extra breite Kunststoffkappe, wasserbeständig, robuste Überkappe, atmungsaktives Innenfutter, rutschhemmende 2-Komponenten-Sohle, optimale Schock-Absorbierung, Material: 100% Rindsleder. Größe: 40-47
Best. Nr. 81126

**3 Sicherheitshalbschuh-Arbeitshalbschuh S3 Matello grau/braun**
Ein Arbeitshalbschuh aus robustem, pflegeleichtem Rindsleder, optimal für die Baustelle, mit metallfreiem Durchtrittschutz, extra breite Kunststoffkappe, wasserbeständig, robuste Überkappe, atmungsaktives Innenfutter, rutschhemmende 2-Komponenten-Sohle, optimale Schock-Absorbierung, Material: 100% Rindsleder. Größe: 40-47
Best. Nr. 81125

**4 Sicherheitsstiefel-Arbeitsschuh S3 Elko**
Modischer Sicherheitsschuh aus robustem Nubukleder mit Mesh-Einsätzen. Atmungsaktiv, wasserbeständig, ölbeständig, antistatisch. Kunststoffkappe, metallfreier Durchtrittschutz Wellmax®.Gummisohle mit Dämpfungssystem, herausnehmbare Einlegesohle mit Cool-System®. Mit Überkappe und Reflektordruck. Größe: 40-47.
Best. Nr. 80686

**5 Sicherheitshalbschuh-Arbeitshalbschuh S3 York**
Modischer Sicherheitsschuh aus robustem Nubukleder mit Mesh-Einsätzen. Atmungsaktiv, wasserbeständig, ölbeständig, antistatisch. Kunststoffkappe (Weite 11), metallfreier Durchtrittschutz Wellmax®. Workpower 4-Komponenten-Gummisohle mit Dämpfungssystem, herausnehmbare Workpower-Einlegesohle mit Cool-System®. Mit Überkappe und Reflektordruck. Größe: 40-47.
Best. Nr. 80684

**6 Schuh mit Stahlkappe schwarz**
Kunststoffschuh mit Zehenschutzkappe und herausnehmbaren Korkfußbett.
Größen 37 - 47.
Best. Nr. 80136

**7 Schuh mit Stahlkappe blau**
Größe 37 - 47
Best. Nr. 80137

**8 Ersatzfußbett**
Größe 37 - 47
Best. Nr. 80142

**9 Imprägnierspray**
Für die Universal-Imprägnierung! Ideal für Angler, Jäger und alle, die beruflich oder sportlich Wind und Wetter ausgesetzt sind.
In der Schweiz nicht lieferbar

**10 Lederfett 100ml**
Idealer Imprägnierer für alle Schuhe aus glattem, gewachstem oder geöltem Leder. Nicht für Wildleder geeignet. Inhalt 100 ml.
In der Schweiz nicht lieferbar

**11 Schnürsenkel schwarz**
Schnürsenkel schwarz, 1 Paar.

| Länge (cm) | Best. Nr. |
|---|---|
| 100 | 117208 |
| 140 | 117209 |
| 180 | 117210 |

**12 Schuhlöffelset Edelstahl**
1 großer und 1 kleiner Schuhlöffel, Maße groß: ca. 51cm, Maße klein: ca. 15cm. Material: Edelstahl.
Best. Nr. 116795

**13 Schuhlöffel Ausziehbar**
Der ausziehbare Schuhlöffel aus Metall erleichtert Ihnen das Anziehen Ihrer Schuhe, ohne sich bücken zu müssen. Mit praktischer Teleskopfunktion.
Best. Nr. 127243

**1 Softshellweste Professional – schwarz**
Softshellweste mit Fleece-Innenseite. maximaler Tragekomfort durch Elasthan. Optimale Passform, wasserabweisend, atmungsaktiv (800 mvp), winddicht. Mit Reflexapplikationen. Verlängerter Rücken, Kinnschutz, Windschutzleiste, Innentasche mit Kopfhörer-Kabelführung, 2 Seitentaschen, Brusttasche und Handytasche. Material: 94% Polyester, 6% Elasthan, Innenseite: 100% Polyester. Größe: S-XXL. Auf Anfrage auch in Gr. 3XL lieferbar.
Best. Nr. 80692

**2 Softshell-Jacke delight dunkelblau**
Die neue Softshelljacke delight von Reindl ist unglaublich bequem. Die seitlichen Eingrifftaschen sorgen für warme Hände. Das Material ist super leicht und atmungsaktiv. Mit einer Wassersäule von 8000 mm bleiben Sie garantiert trocken! 2 seitliche Eingrifftaschen mit Reißverschluss, 1 Brusttasche mit Reißverschluss, Reflektorpassepoil an den Taschen, am Reißverschluss und an der Kapuze, Reflektoreinsätze an den Schultern. MATERIAL: 3-lagiges Softshell-Laminat 180g/m2, 100% Polyester. Größen: M - XXL.
Best. Nr. 81163

**Softshell-Jacke delight schwarz**
Größe: M - XXL
Best. Nr. 81164

**3 Fleeceweste schwarz**
Fleece Gilet, dichte kompakte Fasern sorgen für minimalen Wärmeverlust, atmungsaktiv, Seitentaschen mit Fleece gefüttert, feuchtigkeitsregulierend und schnelltrocknend, Farbe schwarz. Größe S-3XL.
Best. Nr. 81060

**5 Pilotenjacke mit abnehmbaren Ärmeln**
Pilotenjacke mit abnehmbaren Ärmeln, 60% Baumwolle/40% Polyester mit Teflonbeschichtung, daher wasser-, öl- und schmutzabweisend, Konstruktionsgewebe: innen angenehme BW, außen abriebfestes Polyester-Gewebe, 2-Wege-Reißverschluss, herausnehmbarer Webpelz, Kragen u. Ärmel abnehmbar, diverse Taschen, Ärmelabschluss mit Stickbund, Farbe: Schwarz/Grau. Größe: S-3XL
Best. Nr. 81056

**6 Jacke-Hybrid schwarz meliert**
Die abnehmbare Kapuze und hochwertige Materialien bieten Schutz vor Wind, Kälte und Witterung. Ideal für den Arbeitseinsatz oder Freizeitaktivitäten in anspruchsvollen Bedingungen. Napoleontasche mit Zipp links. Frontverschluss mit Zipp. Innenleiste beim Frontverschluss mit Kinnschutz, 2 seitliche Einschubtaschen mit Zipp, Reflexelemente an VT und RT und Kapuze. Abnehmbare Kapuze mittels Reißverschluss und Klettverschluss mit Kordel. MATERIAL: Polyester Strick und Polyester Stepp. Größen: M-XXL.
Best. Nr. 81166

**7 Langarmhemd Worker grün-kariert**
Garngefärbt, leichte Qualität,Kragen, Knopfleiste und Ärmelabschluss an der Innenseite in Kontrastoptik, Ellbogen- Besätze, Brusttasche, Aufhänger am Rücken. Material: 100% Baumwolle. Größe: 41/42, 43/44, 45/46, 47/48.
Best. Nr. 81171

**Langarmhemd Worker blau-kariert**
Größe: 41/42, 43/44, 45/46, 47/48.
Best. Nr. 80705

**4 Thermojacke Calgary**
Kuschelige Thermojacke für kalte Tage. Warmhaltendes Polyester-Fleece außen (ca. 150 g/m²) besonders weiches Flauschfutter innen. Glattes Ärmelfutter für bequemes an- und ausziehen, Kapuze mit Kordelzug, 2 Seitentaschen. Material 100% Polyester. Größe: M-XXXL.
Best. Nr. 80926

TOPANGEBOT
BESTSELLER
TOPQUALITÄT
NEU
NEU
+ Punkte





SCHEIBLER WORK WEAR

TOPQUALITÄT









KONSTANT.at workwear

Stretch Arbeitsbekleidung für eine perfekte Passform



**1 Softshelljacke Active schwarz/ olive**
Eine leichte, zweifarbige Softshelljacke mit Fleece-Innenseite, durch die Reflektoren gut sichtbar in der Dämmerung und Dunkelheit, wasserabweisend, atmungsaktiv (800mvp), winddicht, Reflektoren vorne und hinten, Kinnschutz, Windschutzleiste, Bund regulierbar, verlängerter Rücken, Ärmelabschluss mit elastischem Einfassband, 2 Seitentaschen, Brusttasche, Innentasche, Handy-Innentasche, Material: 96% Polyester, 4% Elasthan. Größe: S-3XL
Best. Nr. 81115

**2 Softshellweste Active schwarz/ olive**
Eine leichtes, zweifarbiges Softshellgilet mit Fleece-Innenseite, durch die Reflektoren gut sichtbar in der Dämmerung und Dunkelheit, wasserabweisend, atmungsaktiv (800mvp), winddicht, Reflektoren vorne und hinten, Kinnschutz, Windschutzleiste, Bund regulierbar, verlängerter Rücken, 2 Seitentaschen, Brusttasche, Innentasche und Handy-Innentasche, Material: 96% Polyester, 4% Elasthan. Größe: S-3XL
Best. Nr. 81111

**3 Shorts Active oliv/schwarz**
Eine robuste 2-farbige Arbeitsshorts mit Dreifachnähte an den Belastungspunkten, Reflektorpaspeln vorne und hinten für zusätzliche Sicherheit, Oberschenkeltasche, Schubtaschen, Gesäßtaschen, Hammerschlaufe, Zollstocktasche, Stift- und Handytasche, Material: 65% Polyester, 35% Baumwolle. Größe: S-XXL
Best. Nr. 81112

**4 Arbeitshose Active Extreme oliv/schwarz**
Eine starke, sehr belastbare Arbeitshose - tolle Qualität, Twill Qualität (ca. 250 g/m²), Dreifachnähte an den Belastungspunkten. Einschubmöglichkeit für Kniepolster, Knietaschen mit Klett verschließbar, Reflektorpaspeln vorne und hinten für zusätzliche Sicherheit, Blasebalg-Oberschenkeltasche, 2 Schubtaschen, 2 Gesäßtaschen, Hammerschlaufe, Zollstock-, Stift-, Handytasche, 65% Polyester, 35% Baumwolle, 60°C Maschinenwäsche, Größe: 48-60
Best. Nr. 81113

**5 Latzhose Active Extreme oliv/ schwarz**
Eine starke, sehr belastbare Arbeitshose - Twill Qualität, Dreifachnähte an den Belastungspunkten, Einschubmöglichkeit für Kniepolster, Knietaschen mit Klett verschließbar, Reflektorpaspeln vorne und hinten für zusätzliche Sicherheit, elastische Einsätze am Taillenbund für mehr Bewegungsfreiheit, elastischer Einsatz an den Trägern, Blasebalg-Oberschenkeltasche, 2 Schubtaschen, 2 Gesäßtaschen, Hammerschlaufe, Zollstock-, Stift-, Handytasche, 65% Polyester, 35% Baumwolle, 60°C Maschinenwäsche, Größe: 48-60
Best. Nr. 81114

**6 Bundhose Stretch XTRAST Light marine/grau**
Bundhose "XTRAST Light", Stretch-Gewebe: 64% Polyester / 33% Baumwolle / 3% Spandex, 245 g/m², 2 Eingrifftaschen, Gesäßtasche mit Zipp, Zollstocktasche, Schenkeltasche mit Patte, Handytasche, Reflexeinsätze, Gummizug im Bund, 4-Wege-Stretchzone im Gesäß und Schritt für perfekte Passform, ergonomisch vorgeformte Knie, abriebfeste Kniepolstertaschen, Farbe Marine/ Grau, Größe: 46-62..
Best. Nr. 81068

**7 Bermuda Stretch-XTRAST Light marine/grau**
Größe 46-62
Best. Nr. 81067















**Ötscher "spiritline® flex"**
Höchster Tragekomfort durch 2-Way-Stretcheinsatz und dehnbaren Gesäßbereich. Angenehmes High End Material mit robusten Cordura® Einsätzen. Ausgestattet mit vielen, praktischen Taschen. Material: 65% Polyester, 35% Baumwolle



NEU mit Dehnbund

+ Punkte

**1 T-Shirt Work X treme anthrazit**
Ein klassisch geschnittenes T-Shirt aus besonders weicher Qualität, gekämmte Baumwolle, Doppelnaht an Ärmel, Halsausschnitt und Schulter farbecht vorgewaschen. Ökotex Standard 100. Material: 100% Baumwolle. Gr.: M-XXXL
Best. Nr. 81121

**2 T-Shirt Work X treme royalblau**
Ein klassisch geschnittenes T-Shirt aus besonders weicher Qualität, gekämmte Baumwolle, Doppelnaht an Ärmel, Halsausschnitt und Schulter, farbecht, vorgewaschen. Ökotex Standard 100. Material: 100% Baumwolle.
Gr.: M-XXL
Best. Nr. 81120

**3 Kurze Hose Ötscher "spiritline ®flex"**
Bermuda mit Dehnbund und Gürtelschlaufen. Größe: 48-60
Best. Nr. 81139

**4 Bundhose Ötscher "spiritline® flex"**
Arbeitshose mit Dehnbund und Gürtelschlaufen. Größe: 48-62
Best. Nr. 81135

**5 Latzhose Ötscher "spiritline® flex"**
Latzhose mit dehnbaren Bewegungszonen im Gesäßbereich, vorgeformte Knie, Größe: 48-62
Best. Nr. 81138

**6 Baseballkappe camouflage**
Coole Kappe aus 100% Baumwolle mit einem praktischen Klettverschluss für die Weiten-Regulierung. Einheitsgröße.
Best. Nr. 113022

**7 Baseballkappe schwarz/grau**
Moderne Kappe aus 100% Baumwolle mit einem praktischen Klettverschluss für die Weiten-Regulierung. Einheitsgröße.
Best. Nr. 102014

**8 Arbeitsshort Camouflage**
Leichte Arbeitsshort in klassischem Camouflage-Style. Bequemes Tragen durch Anti-Rutsch-Bund, optimale Passform mit breiten Gürtelschlaufen, Schubtaschen, Gesäß-und Oberschenkeltaschen. Mit Hammerschlaufe, Stift- und Handytasche. Material: 65% Polyester, 35% Baumwolle.
Größe: S-XXL
Best. Nr. 80878

**9 Short Essential Line blau**
Kühle Sommershorts für Industrie, Landwirtschaft und Gewerbe mit zwei Einschubtaschen vorne, eine Handytasche mit Lasche und Klettverschluss, eine Gesäßtasche hinten links. Bund mit Patentknopf und Gummizug, Hosenschlitz mit Metallzipp. Eine perfekte Hose bei großer Hitze. Material: 65% Polyester, 35% Baumwolle, 245g/m². Farbe: dunkelblau/alaskablau
Größen: 44-58.

**Short Essential Line blau**
Farbe: dunkelblau/Alaskablau
Größen: 44-58.
Best. Nr. 81083

**Short Essential Line schwarz**
Farbe: schwarz/ravengrau
Größen: 44-58.
Best. Nr. 81084













# ESSENTIAL LINE VON FAIE WORKWEAR

## ENTWICKELT FÜR LANDWIRTSCHAFT INDUSTRIE UND GEWERBE

**1 Jacke Essential Line ravengrau/schwarz**
Moderne Passform, Front mit verdeckter Druckverschlussleiste, ergonomisch geformte Ärmel für optimale Bewegungsfreiheit, weitenverstellbare Ärmelbündchen, zwei Brusttaschen mit Patten und Laschen mit Klettverschlüssen, zwei Seitentaschen mit viel Stauraum. Material: 65% Polyester, 35% Baumwolle. Größen: S-XXL.
Best. Nr. 81013

**Jacke Essential Line alaskablau/dunkelblau**
Größen: S-XXL.
Best. Nr. 81012

**2 Gilet Essential Line ravengrau/schwarz**
Moderne Passform, Front mit verdeckter Druckverschlussleiste, zwei Brusttaschen mit Patten und Laschen mit Klettverschluss, zwei geräumige Seitentaschen. Material: 65% Polyester, 35% Baumwolle. Größen: S-XXL.
Best. Nr. 81016

**Gilet Essential Line alaskablau/dunkelblau**
Größen: S-XXL.
Best. Nr. 81023

**3 Bundhose Essential Line ravengrau/schwarz**
Zwei Einschubtaschen, eine Seitentasche mit Patte und verdecktem Klettverschluss, eine Handytasche mit Lasche und verdecktem Klettverschluss, eine Gesäßtasche, zwei Zollstabtaschen und zwei Fächern, Bund mit Patentknopf und Gummizug, Hosenschlitz mit Metallzipp. Material: 65% Polyester, 35% Baumwolle. Größen: 44-62.
Best. Nr. 81014

**Bundhose Essential Line alaskablau/dunkelblau**
Größen: 44-62.
Best. Nr. 81021

**4 Bermuda Essential Line ravengrau/schwarz**
Zwei Einschubtaschen mit bequemen Eingriffen, eine Seitentasche mit Patte und verdecktem Klettverschluss, eine Handytasche mit Lasche und verdecktem Klettverschluss, eine Gesäßtasche, zwei Zollstabtaschen und zwei Fächern, Bund mit Patentknopf und Gummizug, Hosenschlitz mit Metallzipp. Material: 65% Polyester, 35% Baumwolle. Größen: 44-62.
Best. Nr. 81017

**Bermuda Essential Line alaskablau/dunkelblau**
Größen: 44-62.
Best. Nr. 81011

**5 Latzhose Essential Line ravengrau/schwarz**
Große Latztasche mit Patte und verdecktem Klettverschluss, zwei bequeme Einschubtaschen, eine Seitentasche mit Patte und verdecktem Klettverschluss, eine Handytasche mit Lasche und verdecktem Klettverschluss, eine Gesäßtasche, zwei funktionelle Zollstabtaschen mit zwei Fächern, längenverstellbare Stretchträger mit Steckschnallen, dehnbare Bewegungszone im Rücken, Seitenschlitz mit zwei schwarzen Knöpfen, Hosenschlitz mit Metallzipp. Material: 65% Polyester, 35% Baumwolle. Größen: 44-62.
Best. Nr. 81015

+ Punkte

**Latzhose Essential Line alaskablau/dunkelblau**
Größen: 44-62.
Best. Nr. 81022

## 1 Boxershorts LOGO 2erSet

Die sehr bequemen, eng anliegenden Boxershorts sind in den Farben grau und schwarz im Set erhältlich. Mit durchlaufendem Stihl-Logo auf dem Bund. Material grau: 85% Baumwolle, 10% Viskose, 5% Elastan, Material schwarz: 95% Baumwolle, 5% Elastan.
Gr.: S-XXXL
Best. Nr. 81132






## 2 Gürtel Professional schwarz

Hochwertiger Gürtel mit Metallschnalle. Nickelfreies Material, individuell kürzbar und stufenlos verstellbar. Breite 4 cm, Länge 120 cm, geprüft nach Öko-Tex-Standard 100, Material 100% Polyester
Best. Nr. 108110



## 3 Strickmütze Camouflage grau

Wärmende, zweilagige Strickmütze in modernem Camouflagestyle. Einheitsgröße. Material: 80% Polyester, 20% Elasthan.
Best. Nr. 117204

**Strickmütze Camouflage oliv**
Best. Nr. 117205




NEU

## 4 Socken Happy Kuh

Bunte Socken mit lustigen Motiven bringen Farbe und Freude in deinen Alltag! Ideal für Arbeit, Freizeit oder als originelles Geschenk. Socken bei maximal 40 °C waschen. Nicht empfohlen: Trocknen im Wäschetrockner, chemische Reinigung oder Bleichen. Material: 70 % Baumwolle, 28 % Polyamid, 2 % Elastan.

| Größe (INT) | Best. Nr. |
|---|---|
| 39-42 | 127177 |
| 35-38 | 127176 |

## 5 Socken Holzschneiden

| Größe (EU) | Best. Nr. |
|---|---|
| 39-42 | 127178 |
| 43-46 | 127179 |

## 6 Socken Weißbier

| Größe (EU) | Best. Nr. |
|---|---|
| 39-42 | 127216 |
| 43-46 | 127217 |
| 35-38 | 127215 |

## 7 Socken Fassbier

| Größe (EU) | Best. Nr. |
|---|---|
| 39-42 | 127213 |
| 43-46 | 127214 |




NEU

## 8 Socken Smiley

| Größe (EU) | Best. Nr. |
|---|---|
| 39-42 | 127219 |
| 43-46 | 127220 |
| 35-38 | 127218 |

## 9 Socken Huhn

| Größe (EU) | Best. Nr. |
|---|---|
| 39-42 | 127222 |
| 43-46 | 127223 |
| 35-38 | 127221 |

## 10 Socken Bienen

| Größe (EU) | Best. Nr. |
|---|---|
| 39-42 | 127181 |
| 43-46 | 127182 |
| 35-38 | 127180 |

## 11 Socken Traktor

| Größe (INT) | Best. Nr. |
|---|---|
| 39-42 | 127171 |
| 43-46 | 127172 |




## 12 Socken Norweger hellgrau

Hochwertiger Arbeitssocke in der Farbe hellgrau meliert. Material: 80 % Wolle, 10 % Polyacryl, 10 % Polyamid.

| Größe (EU) | Best. Nr. |
|---|---|
| 39 / 42 | 128334 |
| 43 / 46 | 128335 |
| 47 / 50 | 128336 |

NEU




## 13 Socken Workpower Werkzeug schwarz/rot

Diese Socken mit optimaler Passform weisen einen sehr hohen Tragekomfort aus, sind sehr leicht und schnell trocknend und aus recyceltem Material hergestellt.

| Größe (EU) | Best. Nr. |
|---|---|
| 39/42 | 124338 |
| 43/46 | 124339 |

**Socken Workpower Werkzeug schwarz/gelb**

| Größe (EU) | Best. Nr. |
|---|---|
| 39/42 | 124340 |
| 43/46 | 124341 |




## 14 Winter Funktions-Socken

Hält ihre Füße warm und trocken! Gegen Rötung, Wund- und Blasenbildung. Optimales Fußklima und Feuchtigkeitstransport durch CoolmaxMaterial 25% Polyester, 24% Baumwolle, 26% Nylon, 2% Elasthan.

| Größe | Best. Nr. |
|---|---|
| 39/42 | 108121 |
| 43/46 | 108123 |

## 15 Funktions-Socken

Gegen Rötung, Wund- und Blasenbildung. Optimales Fußklima und Feuchtigkeitstransport durch Coolmax. Material 68% Nylon, 30% Polyester, 2% Elasthan.

| Größe | Best. Nr. |
|---|---|
| 39/42 | 108119 |
| 43/46 | 108120 |

SCHEIBLER WORK WEAR

## 16 Multifunktionssocke

Obermaterial: 80% Baumwolle, 18% Polyamid, 2% Elasthan. Hoher Tragekomfort, Verstärkung im Fersen und Zehenbereich, nahtlos, dadurch keine Druckstellen, optimaler Feuchtigkeitstransport, hält die Füße trocken, bestens als Arbeitssocken geeignet.

| Größe | Best. Nr. |
|---|---|
| 39-42 | 66799 |
| 43-46 | 66857 |




## 17 Arbeits-Socken 5er Pack

Mit doppelt elastischem Bündchen sowie Verstärkung im Fersen- und Zehenbereich. Optimales Fußklima und Feuchtigkeitstransport durch Baumwoll-Polyestermischung. Material 65% Baumwolle, 30% Polyester, 5% sonstige Fasern.

| Größe | Best. Nr. |
|---|---|
| 39/42 | 108130 |
| 43/46 | 108131 |

## 18 Worker-Socken 3er Pack

Mit doppelt elastischem Bündchen sowie Verstärkung im Fersen- und Zehenbereich. Optimales Fußklima und Feuchtigkeitstransport durch Baumwoll-Polyestermischung. Material: 65% Baumwolle, 30% Polyester, 5% sonstige Fasern.

| Größe | Best. Nr. |
|---|---|
| 39/42 | 108126 |
| 43/46 | 108129 |







## JETZT NEU

**4 Latzhose Basic braun**
Hochwertige Latzhose aus 300g Mischgewebe (65% Polyester/35% Baumwolle), vereint hohen Tragekomfort mit guter Schutzabweisung und hervorragender Stabilität. Mit je einer 1 Latztasche mit Patte und Druckknopfverschluss, 2 Vorderhosentaschen, 1 Zollstabtasche, Rückenlatz mit Gummizug, Gummiträger mit Klemmschnalle, Hosenschlitz und Seitenschlitz mit Knopfverschluss. Gr. 48-60.
Best. Nr. 81167

TOPANGEBOT

Reindl
Arbeitskleidung & Arbeitsschutzartikel

**5 Latzhose Basic brillantblau**
Hochwertige Latzhose aus 300g Mischgewebe (65% Polyester/35% Baumwolle), vereint hohen Tragekomfort mit guter Schutzabweisung und hervorragender Stabilität. Mit je einer 1 Latztasche mit Patte und Druckknopfverschluss, 2 Vorderhosentaschen, 1 Zollstabtasche, Rückenlatz mit Gummizug, Gummiträger mit Klemmschnalle, Hosenschlitz und Seitenschlitz mit Knopfverschluss. Gr. 48-60.
Best. Nr. 81154



**6 Gartenclog Markelo schwarz/ limette**
Ein sehr leichter und angenehm zu tragender Gartenschuh bzw. auch im Haushalt gut als Hausschuh zu verwenden. Rutschhemmende Innen- und Profilsohle mit Fersenriemen und lustigem Bieranstecker. Größe: 39-45
Best. Nr. 81122



**7 Schlüpfer oliv**
Schlüpfer/Galosche - wasserdicht, CE-zertifiziert, keine Stahlteile. Material PVC. Größe 37-47.
Best. Nr. 80966



NEU

**1 Arbeitsjacke Pure grün**
Die Arbeitsjacke PURE mit Knopfverschluss hat eine komfortable Passform, schlichte Eleganz und durchdachte Details. Die zwei Brusttaschen sind durch angeschnittenen Patten vor Staub und Schmutz geschützt. Die Ärmelbündchen sind mit Knopfverschluss ausgestattet. Hergestellt aus einem strapazierfähigen Mischgewebe mit robusten Nähten bietet diese Jacke eine ausgezeichnete Haltbarkeit und Tragekomfort. Anwendungsbereiche: Landwirtschaft, Handwerk, Bau sowie Gartenarbeit. Farbe: tannengrün, Material: 100% Baumwolle, 240g/m, Größe: S-XXXL.
Best. Nr. 81151

**2 Herrenmantel Grau**
Arbeitsmantel aus 100% Baumwolle, 1 Brusttasche, 2 Seitentaschen mit Knopfverschluss. Größe: 46-62.
Best. Nr. 82017

**3 Damenmantel Grau**
Arbeitsmantel aus Baumwolle, leicht tailliert, 1 Brust-, 2 Seitentaschen, mit Knopfverschluss. Größe 36-54.
Best. Nr. 82016





BIRKENSTOCK
PROFESSIONAL

**Super Birki blau Fusion**
Der rutschhemmende Super Birki wird in einem Stück aus flexiblem PU Schaum geformt und eignet sich ideal für den Einsatz im Freien sowie für den Beruf. Das Material ist wasser- und schmutzabweisend und sehr pflegeleicht. Für angenehmen Komfort sorgt ein austauschbares Kork-fußbett. Die einfärbigen Clogs sind bei 80°C waschbar, das herausnehmbare Fußbett bei 30°C. Hinweis: Das Korkfußbett unbedingt vor dem Waschgang herausnehmen.

**8 Super Birki blau Fusion**
Farbe: blau, Größe 36-48.
Best. Nr. 80843

**9 Super Birki grün Fusion**
Farbe: grün, Größe 36-48.
Best. Nr. 80842

**1 Bundhose Damen extrem line grün/schwarz**
Entdecken Sie die Damen Bundhose Extrem Line, die mit durchdachten Funktionen und hohem Tragekomfort überzeugt, ideal für alle Anforderungen im Alltag, zwei Einschub- und Gesäßtaschen, eine Münztasche, Handytasche, Bleistifttasche, zwei Zollstabtaschen sowie Reflektorstreifen an den seitlichen Einsätzen am Hosenbein, Gesäßteile aus Stretchstoff für erhöhte Bewegungsfreiheit. OEKO-TEX zertifiziert und Industriewäsche tauglich. Material: 65% Polyester, 35% Baumwolle, Größen: 36-44.
Best. Nr. 81158

**2 Bermuda Damen extrem line grün/schwarz**
Größen: 36-44.
Best. Nr. 81160

**3 Latzhose extrem line grün/schwarz**
Diese strapazierfähige Latzarbeitshose bietet zahlreiche durchdachte Details für maximalen Komfort und Funktionalität: Einschubtaschen, Münztasche, geräumige Seitentasche, Handytasche, Stifttasche und robuste Kniepartie. OEKO-TEX zertifiziert und Industriewäsche tauglich. Material: 65% Polyester, 35% Baumwolle. Größen: 46-60.
Best. Nr. 81161







NEU

**Entdecke unseren Ratgeber rund um Arbeitsbekleidung im FAIE Onlineshop!**

Jetzt die Bundhose & Bermuda extrem line für Damen entdecken!

**4 Jacke extrem line grün/schwarz**
Die strapazierfähige Arbeitsjacke bietet zahlreiche durchdachte Details für maximalen Komfort und Funktionalität, rechte Brusttasche mit Cordura verstärkter Patte und verdecktem Druckknopfverschluss, praktische Napoleontasche, zwei Seitentaschen, Ärmeltasche, Reflexapplikationen für die Sicherheit, industriewäschetauglich. Material (Mischgewebe 245 g/m²): 65% Polyester, 35% Baumwolle.
Größen: 46-60.
Best. Nr. 81162

Reindl
Arbeitskleidung & Arbeitsschutzartikel













NEU

**5 Bundhose extrem line grün/schwarz**
Hoher Tragekomfort und Bewegungsfreiheit durch elastischen Bi-Stretch Einsatz im Gesäßbereich. Komfortabler Bund mit seitlichem Gummizug und Patentknopf. Einschubtaschen, Münztasche, geräumige Seitentasche, Handytasche, Stifttasche und robuste Kniepartie. OEKO-TEX zertifiziert und Industriewäsche tauglich. Material: 65% Polyester, 35% Baumwolle. Größen: 46-60.
Best. Nr. 81157

**6 Bermuda extrem line grün/schwarz**
Größen: 46-60.
Best. Nr. 81159

**Professionelle Arbeitsbekleidung aus hochwertigem 270 g/m² Mischgewebe. Für perfekten Tragekomfort, lange Lebensdauer, einfache Pflege und hohe Schmutzbeständigkeit. Ideal für Landwirtschaft, Heimwerker und Gewerbe.**



Reindl
Arbeitskleidung & Arbeitsschutzartikel



+ Punkte





**Größentabellen für Bekleidung findest Du Online unter Shop Service**

**1 Bundjacke Professional dunkelblau/schwarz**
Zweifarbige Arbeitsjacke mit vielen funktionellen Details. 2 große Brusttaschen, 1 Tasche mit Zipp, Frontverschluss mit Kunststoffzipp, Ärmelbündchen mit Swip-Drücker - zum Verstellen. Reflektorpassepoil im Schulterbereich. Strapazierfähige CORDURA® Einsätze bei den Seitentaschen. Größe 46 - 60
Best. Nr. 80272

**Bundjacke Professional grau/schwarz**
Größe: 46-60
Best. Nr. 80273

**2 Bundhose Professional dunkelblau/schwarz**
Robuste Arbeitshose mit dehnbarem Bund für optimale Bewegungsfreiheit, Hosenschlitz mit YKK Metallzipp, Eingrifftaschen in modischer Jeansform, 3M Reflektorpassepoil an Vorderhose und Hinterhose, geräumige Seitentasche mit CORDURA®Blasbalg, Patte und PRYM Druckknopfverschluss, Handytasche mit Patte, 2 große Gesäßtaschen mit Seitenfach, strapazierfähige, vorgeformte CORDURA® Knietaschen zur Verwendung von Kniepolstern, CORDURA® verstärkte Zollstabtasche mit Bleistiftfächern. Material: 65% Polyester, 35% Baumwolle. 270g/m² Mischgewebe. Größe: 46 - 60.
Best. Nr. 80268

**Bundhose Professional grau/schwarz**
Größe:46-60
Best. Nr. 80269

**3 Latzhose Professional dunkelblau/schwarz**
Multifunktionelle Latzhose für hohe Ansprüche. 1 Latztasche mit Patte und 2 kleinen Taschen, 1 Innentasche mit Zippverschluss, 2 große seitliche Eingriffstaschen, 2 Gesäßtaschen, 1 geräumige Cargotasche mit Patte, 1 Handytasche mit Patte, 1 Zollstabtasche und 2 Bleistiftfächer. Strapazierfähige CORDURA®Knietaschen mit Reflektorpassepoil. Rückenlatz mit Gummizug und Stretchträger mit Steckschnalle. Seitlicher schwarzer Strickeinsatz für noch mehr Komfort. Hosenschlitz mit Metallzipp. Größe 46 - 60
Best. Nr. 80270

**Latzhose Professional grau/schwarz**
Größe 46 - 60
Best. Nr. 80271



















**1 Bundjacke Classic Duo kornblau/dunkelblau**
Modische Bundjacke aus hochwertigem 300 g Mischgewebe (65% Poly / 35% Baumwolle). Mit verdecktem Drücker-Frontverschluss, Innentasche, Handytasche mit Klettverschluss, je 2 Stk Brust- und Seitentaschen, 1 Ärmeltasche mit zwei Fächern.
Größe 46-58.
Best. Nr. 88022

**Bundjacke ClassicDuo grau/ schwarz**
Größe 46-58.
Best. Nr. 88021

**2 Arbeitsmantel Classic Duo kornblau/dunkelblau**
Modischer Arbeitsmantel aus hochwertigen 300 g Mischgewebe (65% Poly / 35% Baumwolle). 2 Brusttaschen mit Patte und Bleistiftfach. Je 1 innen und 2 Seitentaschen sowie 1 Handy- und 1 Ärmeltasche. Frontverschluss mit verdeckten Swip-Drücken.
Größe 46-58.
Best. Nr. 88026

**Arbeitsmantel Classic Duo grau/ schwarz**
Größe: 46-58
Best. Nr. 88025

**3 Bermuda Classic Duo grau/ schwarz**
Hochwertige Bermuda aus 300 g Mischgewebe. Praktische Arbeitshose mit 2 Vorderhosentaschen, 3 Taschen mit Patte und verdeckten Klettverschluss sowie 1 Handytasche. Sehr guter Tragekomfort auch bei höhere Temperaturen.
Größe 46-58.
Best. Nr. 81018

**Bermuda Classic Duo kornblau/dunkelblau**
Größe: 46-58
Best. Nr. 81019

**4 Bundhose Classic Duo kornblau/dunkelblau**
Hochwertige Bundhose aus 300 g Mischgewebe 65/35% Polyester/ Baumwolle. Hoher Tragekomfort durch Bund mit Patentknopf und Gummizug. Mit zusätzlicher Handytasche mit Klettverschluss.
Größe 46-58.
Best. Nr. 88020

**Bermuda Classic Duo kornblau/dunkelblau**
Größe: 46-58
Best. Nr. 88019

**5 Overall Classic Duo grau/ schwarz**
Modischer Overall aus hochwertigem 300g Mischgewebe (65% Polyester/35% Baumwolle). Mit vielen Taschen und Druck- oder Klettverschlüssen. Serienmäßig mit Handytasche, Bleistiftfächer und 2 Wege-Zipp.
Größe 46-56.
Best. Nr. 88027

**Overall Classic Duo kornblau/ dunkelblau**
Größe: 46-56
Best. Nr. 88028

**6 Latzhose Classic Duo kornblau/dunkelblau**
Hochwertige Latzhose aus 300g Mischgewebe (65% Polyester/35% Baumwolle), vereint hohen Tragekomfort mit guter Schutzabweisung und hervorragender Stabilität. Mit je einer Latz-Innen und Handytasche, 2 Seiten- u. Vorderhosentaschen, Rückenlatz mit Gummizug und Hosenschlitz mit Metallzipp.
Größe 46-58.
Best. Nr. 88024

**Latzhose Classic Duo grau/ schwarz**
Größe: 46-58
Best. Nr. 88023

## Die beliebte FAIE „Worker“ Linie!

Reindl
Arbeitskleidung & Arbeitsschutzartikel




**1 Latzhose Pure grün**
Aus 100% Baumwolle 240 g/m², 1 Latztasche und 2 Vorderhosentaschen, 1 Zollstabtasche, Rückenlatz mit Gummizug, Gummiträger mit Klemmschnalle, Hosenschlitz und Seitenschlitz mit Knopfverschluss.
Größe 44-56
Best. Nr. 80236

**2 Kinder Latzhose grün**
Aus 100% Baumwolle mit verstellbaren Trägern, seitlichen Knopfverschluss, 1 Latz und 2 Seitentaschen. Mit praktischem Gummizug. Größen: 104-176.
Best. Nr. 84011

**3 Kinder Overall grün**
Langarm, 100% Baumwolle mit 2-Wege - Reißverschluss, mit jeweils 2 Seiten- und Brusttaschen, inkl. Gummizug. In den Größen 104-176
Best. Nr. 80200

**4 Overall Pure grün**
100% Baumwolle, 240 g/m², Frontverschluss mit Metall-Zippverschluss, 2 Brust- und Vordertaschen, 1 Zollstabtasche.
Größe 44-56
Best. Nr. 80237




**5 FAIE Kinder T-Shirt grün mit Traktor**
Aus hochwertiger 100% Baumwolle, optimaler Tragekomfort ist es ideal für Schule, Freizeit und Abenteuer auf dem Hof. Der Spruch "Geboren, um Traktor zu fahren, gezwungen, in die Schule zu gehen!" bringt jeden zum Schmunzeln und zeigt, was wirklich wichtig ist.
Größe: 104 - 128.
Best. Nr. 81183

**6 FAIE Kinder Kappe grün**
Die FAIE Kinder Kappe aus Baumwolle in frischem Grün für kleine AbenteurerInnen. Vorgeformter Schirm, gestickte Luftlöcher, Rip-Strip Klettverschluss, kindersicherer Knopf. Material: 100 % Baumwolltwill. Einheitsgröße.
Best. Nr. 128548







**7 Kinderlatzhose grau/schwarz**
Wenn die Eltern eine Arbeitskleidung tragen, dann möchten auch die Kinder beim Mithelfen gut eingekleidet sein. Bequemes Twillgewebe,, abgesetzte Nähte und Kontrasteinsätze, wichtiger UV-Schutz, Reflexpaspeln vorne und hinten, robuste Dreifachnähte, verstellbare Taille mit Gummizug und elastischen Einsätzen , 1 Latztasche, je 2 Seitentaschen, Oberschenkeltaschen, Gesäßtaschen, 1 mit Patte, 1 Zollstocktasche. Material: 65% Polyester/ 35% Baumwolle,
Größen: 98 - 176.
Best. Nr. 81177

**8 Kindershorts grau/schwarz**
Leichtes Twillgewebe, UV-Schutz, elastische, verstellbare Taille mit Gummizug, je 2 Seitentaschen, Oberschenkeltaschen, Gesäßtaschen, 1 mit Patte, 1 Zollstocktasche. Material: 65% Polyester/ 35% Baumwolle.
Größe: 98 - 176.
Best. Nr. 81178




**9 Kinderbundhose Active oliv/schwarz**
Eine Kinderhose, ideal zum Herumtollen und Spielen im Freien, Twill-Qualität (250g/m²), Dreifachnähte an den Belastungspunkten, Reflektorpaspeln vorne und hinten für zusätzliche Sicherheit, Blasebalg-Oberschenkeltasche, 2 Schubtaschen, 2 Gesäßtaschen, Zollstock-, Stifttasche. Gr.: 110/116, 122/128, 134/140, 146/152, 158/164
Best. Nr. 81129

Elastisches Material für die perfekte Bewegungsfreiheit
wasserdicht bis 3000 mm










**1 Regenjacke PU - nachtblau**
Elastische Regenjacke, wasserdicht, winddicht, Reflektoren für zusätzliche Sicherheit, einrollbare Kapuze, Wetterschutzleiste, Lüftungssystem am Rücken, Bund und Ärmelbündchen regulierbar, 2 Fronttaschen. Material: 100 % Polyester mit PU-Beschichtung. Größe: S-3XL.
Best. Nr. 80703

**2 Regenhose PU - nachtblau**
Material wie Jacke. Größe: S-3XL
Best. Nr. 80704

**3 Regenjacke Basic - gelb**
Wasserdicht, winddicht, Reflektoren vorne und hinten für zusätzliche Sicherheit. Einrollbare Kapuze, Lüftungssystem am Rücken, Lüftungslöcher in den Armen, Bund regulierbar, Ärmelbündchen innen mit Gummizug und 2 Fronttaschen. Material: 100 % Polyester mit PVC-Beschichtung. Größe: S-3XL.
Best. Nr. 80701

**4 Regenbundhose Basic – gelb**
Größe: S-3XL
Best. Nr. 80702

**5 Regenjacke PU oliv**
Eine modische, wasserdichte und elastische Regenjacke mit PU-Beschichtung, wasserdicht, winddicht, einrollbare Kapuze, Wetterschutzleiste, Rückenentlüfter, Bund und Ärmelbündchen regulierbar, 2 Fronttaschen. Material: 100 % Polyester, Größe: S-3XL
Best. Nr. 81109

**6 Regenbundhose PU oliv**
Eine elastische Regenhose mit PU-Beschichtung, wasserdicht (3.000 mm), winddicht, regulierbarer Bund mit Gummizug, Beinweite durch Reißverschluss regulierbar, Material: 100 % Polyester, Größe: S-3XL
Best. Nr. 81108

**7 Regenlatzhose PU oliv**
Eine modische, wasserdichte und elastische Regenlatzhose mit PU-Beschichtung. Wasserdicht (3.000mm), winddicht mit verstellbarer Träger, Bund und Beinweite regulierbar. Material: 100 % Polyester, Größe: S-3XL
Best. Nr. 81110

**8 Regenset Portwest L440 marine**
100% PVC-beschichtetes Polyester, 190 g/m², verschweißte Nähte. Frontreißverschluss aus Kunststoff, 2 großzügige Taschen, verstaubare Kapuze, Ösen unter den Armen und Belüftungsöffnungen am Rücken, vollelastischer Bund, Beinende mit Druckknopf verstellbar.
Größe: S-3XL.
Best. Nr. 81055

**9 Arbeitsstiefel 'Damen'**
Halbhoher (ca. 28 cm) PVC-Stiefel mit griffiger Sohle, Größe 36 - 47.
Best. Nr. 80122

TOPANGEBOT



**10 Regenstiefel**
Preiswerter Universalstiefel aus hochwertigen PVC, 100% wasserdicht, hohe Ausführung, mit griffiger Sohle für sicheren Halt.
Größe 39-47.
Best. Nr. 80020



**1 Damen SI-Halbschuh S3 KONNEX Adria schwarz**
Sicherheits-Halbschuh S3, strapazierfähiges, wasserabweisendes Vollrind-Oberleder, gepolsterte Zunge, PU-Überkappe, PU/PU-Sohle mit Shock-Absorber, atmungsaktives Mesh-Innenfutter mit Lederverstärkung im Fersenbereich, Stahlkappe, Stahlzwischensohle, wechselbare Cambrelle-Einlegesohle mit Dämpfungselementen, Zertifiziert nach EN 20345, Gr.36-42.
Best. Nr. 81058




**2 Gartenclog Damen Bentelo navy/ braun gemustert**
Ein sehr leichter und angenehm zu tragender Gartenschuh mit attraktivem Blattmuster, stylisches Design mit Riemen und Schließe, Profilsohle. Größe: 36/37, 38/39, 40/41.
Best. Nr. 81123




**3 Softshell-Jacke delight Damen schwarz**
Die neue Softshelljacke delight von Reindl ist unglaublich bequem. Das Material ist super leicht und atmungsaktiv. Mit einer Wassersäule von 8000 mm bleiben Sie garantiert trocken! 2 seitliche Eingrifftaschen mit Reißverschluss, 1 Brusttasche mit Reißverschluss, Reflektorpassepoil an den Taschen, am Reißverschluss und an der Kapuze, Reflektoreinsätze an den Schultern
MATERIAL: 3-lagiges Softshell-Laminat 180g/m2, 100% Polyester.
Größen: S - XL.
Best. Nr. 81165

**4 Haube FAIE**
Warme Haube im modernen Stil. Farbe grau, Universalgröße, Material: 50% Acryl, 50% Polyester.
Best. Nr. 28438



Reindl
Arbeitskleidung & Arbeitsschutzartikel

**5 Damen Bundhose extrem line grau/schwarz**
Die optimale Passform und der Tragekomfort wird durch Bi-Stretch-Einsätze gewährleistet. Besonders strapazierte Zonen sind aus Cordura. Material: Mischgewebe 245 g/m², Industriewäschetauglich,
Größe: 34-50.
Best. Nr. 80929

## FAN PREIS

**6 Kappe FAIE schwarz**
Stylisch, robust und vielseitig: Die schwarze Kappe der Eigenmarke FAIE ist der perfekte Begleiter für Arbeit und Freizeit. Dank hochwertiger Materialien bietet sie optimalen Tragekomfort und eine langlebige Qualität. Das schlichte Design mit FAIE-Logo macht sie zum zeitlosen Accessoire für jeden Anlass. Idealer Sonnenschutz für Landwirte und Outdoor-Liebhaber. Mit verstellbarem Klett-Verschluss passt die Kappe perfekt auf jede Kopfgröße. Material: 100% Baumwolle
Best. Nr. 128692






**7 FAIE Multifunktionstuch/ Schal**
Das beliebte FAIE Multifunktionstuch ist wieder da - jetzt im neuen Design! Praktischer Schal für alle Fälle! Mit vielen Anwendungsmöglichkeiten.
Material: 100% Polyester.
Best. Nr. 112859




**9 T-Shirt grün SAUGUT**
Mit dem grünen T-Shirt SAUGUT by FAIE – dein Statement zur Landwirtschaft, aus 100 % Baumwolle der Eigenmarke SAUGUT by FAIE trägst du nicht nur Qualität, sondern auch Persönlichkeit. Aus hochwertiger Baumwolle, sorgt es für optimalen Tragekomfort – egal ob auf dem Hof, in der Werkstatt oder in der Freizeit. Als Fan-Artikel zeigt es deine Verbundenheit mit echter Landwirtschaft und bodenständigem Handwerk. Größe: M - XXL
Best. Nr. 81186



**8 FAIE Frottier Handtuch**
Walkfrottier aus hochwertigen Ringspinngarnen 100 % reine Baumwolle, gefertigt nach Öko-Tex Standard 100, Größe: 50 x 100 cm, Qualität : 450 g/m²
Best. Nr. 116667




**Farben sowie Ausführung der Tshirts kann von den Bildern etwas abweichen!**

**10 FAIE T-Shirt army grün**
Mit dem grünen T-Shirt FAIE, "Bin Bauer weil Superheld kein Beruf ist", auf der Rückseite, aus 100 % Baumwolle, trägst du nicht nur Qualität, sondern auch Persönlichkeit. Optimaler Tragekomfort – egal ob auf dem Hof, in der Werkstatt oder in der Freizeit. Als Fan-Artikel zeigt es deine Verbundenheit mit echter Landwirtschaft und bodenständigem Handwerk. Größe: M - XXL
Best. Nr. 81185

# IMKEREIBEDARF




## Beutenteile

- Hergestellt in Österreich aus österreichischem Fichtenholz
- Jeweils geeignet für 10 Rähmchen
- Jeweils mit Muschelgriffen und Falz
- Zander ist ein österreichisches Maß, nicht kombinierbar mit Zander nach Dr. Liebig

**1 Imkerei Einsteiger Set Zander**
Komplettes Set für Imkerei Einsteiger. Komplette Zander Beute inkl. Rähmchen (1x Gitterboden, 2x Vollzarge, 1x Futterzarge, 1x Aludach, Fluglochschieber, Varroatasse, 20x Rähmchen ZA Vollzarge), Stockmeißel, Smoker 8cm, Besen, Futtergeschirr, Mittelwände, Trafolöter, Drahtspanner, Schutzschleier für den Kopf, Buch "Unsere ersten Bienen" . Österreichisches Maß, nicht kombinierbar mit Zander nach Dr. Liebig.
Best. Nr. 114842

**Imkerei Einsteiger Set EHM**
Best. Nr. 124786



**2 Zander Vollzarge**
LxBxH: 490x420x235 mm
Best. Nr. 114060

**EHM Vollzarge**
LxBxH: 435x420x235 mm
Best. Nr. 114073

**EHM-Q Vollzarge**
LxBxH: 435x435x235 mm
Best. Nr. 115464



**3 Zander Flachzarge**
LxBxH: 490x420x175 mm
Best. Nr. 114063

**EHM Flachzarge**
LxBxH: 435x420x175 mm
Best. Nr. 114074

**EHM-Q Flachzarge**
LxBxH: 435x435x175 mm
Best. Nr. 115467



**4 Zander Jumbozarge**
LxBxH: 490x420x348 mm
Best. Nr. 114064

**EHM Jumbozarge**
LxBxH: 435x420x348 mm
Best. Nr. 114075

**EHM-Q Jumbozarge**
LxBxH: 435x435x348 mm
Best. Nr. 115470



**5 Zander Gitterboden**
Gitterboden aus österreichischem Fichtenholz mit Fluglochschieber und Lade inkl. Windeleinsatz zur Varroakontrolle.
LxBxH: 490x420x130mm
Fluglochvorsprung: 40mm
Best. Nr. 114058

**EHM Gitterboden**
LxBxH: 435x420x130mm
Best. Nr. 114077

**EHM-Q Gitterboden**
LxBxH: 435x435x130mm
Best. Nr. 115474



Beispielbild

**6 Zander Beuten Set inkl. Rähmchen**
Das Set besteht aus:
- 1x Gitterboden mit Fluglochschieber und Varroatasse
- 2x Vollzarge
- 1x Futterzarge mit Spundloch und Deckel
- 1x Aludach mit Holzrahmen
- 20x Rähmchen Zander Vollzarge, gerade Seiten.

LxB: 420x490mm
Best. Nr. 114100

**EHM Beutenset inkl. Rähmchen**
LxB: 435x420 mm
Best. Nr. 114136

**EHM-Q Beuten Set inkl. Rähmchen**
LxB: 435x435 mm
Best. Nr. 115475

**7 Zander Beuten Set Flachzarge inkl. Rähmchen**
Das Set besteht aus:
- 1x Gitterboden mit Fluglochschieber und Varroatasse
- 3x Flachzarge
- 1x Futterzarge mit Spundloch und Deckel
- 1x Aludach mit Holzrahmen
- 30x Rähmchen Zander Flachzarge, gerade Seiten

LxB: 490x420mm
Best. Nr. 114919

**EHM Beutenset Flachzarge inkl. Rähmchen**
LxB: 435x420 mm
Best. Nr. 114920

**EHM-Q Beutenset Flachzarge inkl. Rähmchen**
LxB: 435x435 mm
Best. Nr. 117782

**8 Zander Beutenset Jumbo inkl. Rähmchen**
- 1x Gitterboden mit Fluglochschieber und Varroatasse
- 1x Jumbozarge
- 2x Flachzarge
- 1x Futterzarge mit Spundloch und Deckel
- 1x Aludach mit Holzrahmen
- 10x Rähmchen ZA Jumbozarge, gerade Seiten und 20x Rähmchen ZA Flachzarge, gerade Seiten

LxB: 490x420 mm
Best. Nr. 117783

**EHM Beutenset Jumbo inkl. Rähmchen**
L x B: 435 x 420 mm
Best. Nr. 117784

**EHM-Q Beutenset Jumbo inkl. Rähmchen**
L x B: 435 x 435 mm
Best. Nr. 117785




**1 Absperrgitter mit Rundstäben**
Absperrgitter aus verzinktem Stahl für unterschiedliche Beutensysteme. Durch die Ausführung mit Rundstäben wurde das Absperrgitter möglichst bienenfreundlich konstruiert.
EHM quadratisch: 400x400mm
Zander: 460x390mm
EHM: 406x390mm

| L x B x H (mm) | Best. Nr. |
|---|---|
| 400 x 400 | 111692 |
| 406 x 390 | 111694 |
| 460 x 390 | 111695 |



**2 Zander Absperrgitter mit Holzrahmen**
Rundstababsperrgitter in Holzrahmen mit Falz.
LxB: 490x420 mm
Best. Nr. 111611

**EHM Absperrgitter mit Holzrahmen**
LxB: 435x420 mm
Best. Nr. 111612

**EHM quadratisch Absperrgitter mit Holzrahmen**
LxB: 435x435 mm
Best. Nr. 111617



**3 Zander Futterzarge**
Futterzarge mit Spundloch inkl. Deckel aus österreichischem Fichtenholz mit Muschelgriffen und Falz.
LxB: 490x420 mm
Best. Nr. 114065

**EHM Futterzarge**
LxB: 435x280 mm
Best. Nr. 114076

**EHM-Q Futterzarge**
LxB: 435x435 mm
Best. Nr. 115469

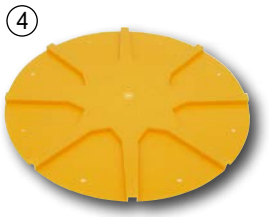



**4 Bienenflucht 8-Wege**
Aus Kunststoff zum stich- und bienenfreien Entfernen des Honigraums. Farbe kann variieren.
Best. Nr. 111553

**5 Zander Bienenflucht**
Durch das Einlegen des Bienenfluchtdeckels am Vorabend sind Zargen darüber am nächsten Tag so gut wie bienenfrei.
LxB: 490x420 mm
Best. Nr. 111613

**EHM Bienenflucht**
LxB: 435x420 mm
Best. Nr. 111614

**EHM quadratisch Bienenflucht**
LxB: 435x435 mm
Best. Nr. 111615




**6 Beutendeckel verzinkt Zander konisch**
Stabile Bauweise mit Kantenschutz. Durch die konische Ausführung seitlich wird die Beute besonders gut vor Witterungseinflüssen geschützt.
440x500x70mm
Best. Nr. 121507

**Beutendeckel verzinkt EHM UNI konisch**
geeignet für Beuten im Format EHM und EHM-quadratisch,
445x445x70mm
Best. Nr. 121505



**7 Zander Alu Dach mit Holzrahmen**
Beutendach aus Alu mit Holzrahmen.
LxB: 515x475 mm
Best. Nr. 114066

**EHM Alu Dach mit Holzrahmen**
LxB: 475x455 mm
Best. Nr. 114072

**EHM-Q Alu Dach mit Holzrahmen**
LxB: 475x475 mm
Best. Nr. 115465



**8 Zander Innendeckel**
Innendeckel mit Falz und Dämmplatte zur Regulierung der Temperatur- und Stockfeuchte vor allem im Winter. LxB: 490x420 mm
LxB: 490x420 mm
Best. Nr. 117725

**EHM Innendeckel**
LxB: 435x420 mm
Best. Nr. 117726

**EHM-Q Innendeckel**
LxB: 435x435 mm
Best. Nr. 116091

**Österreichisches Maß, nicht kombinierbar mit Zander nach Dr. Liebig**



**9 Stockziffern**
Stockziffern zum selbst Auslösen aus Kunststoff; Zahlenhöhe 40 mm, 15 Stück pro Karte, 20 Sortimente nummerieren 100 Völker.
Best. Nr. 111462

**10 Deckel Styropor Mini Plus**
Weißes EPS, nicht beschichtet!
Maße: 300 x 300 x 40mm
Best. Nr. 128452

**11 Zarge Styropor Mini Plus**
Weißes EPS, nicht beschichtet!
Maße: 300 x 300 x 170mm. Ohne Rähmchen!
Best. Nr. 128453

**12 Boden II Styropor mini Plus**
Weißes EPS, nicht beschichtet!
Maße: 300 x 300 x 75mm; durchgehendes Lüftungsgitter (Alu)
Best. Nr. 128454

**Boden I Styropor mini Plus**
Weißes EPS, nicht beschichtet!
Maße: 300 x 300 x 75mm; Futterkammer und kleines Lüftungsgitter (Alu), ohne Abb.
Best. Nr. 128455

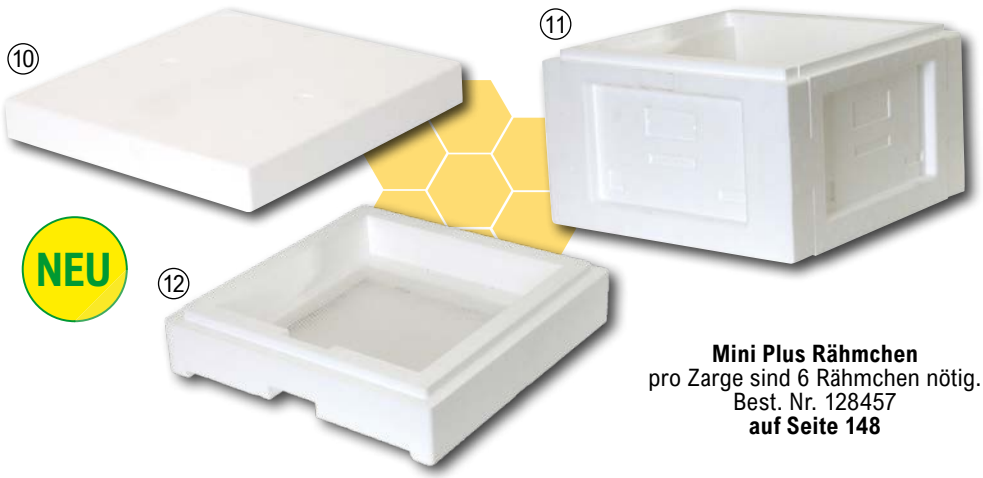


**Mini Plus Rähmchen**
pro Zarge sind 6 Rähmchen nötig.
Best. Nr. 128457
**auf Seite 148**




**1 Beutenständer**
Zerlegbarer Beutenständer in feuerverzinkter Ausführung mit höhenverstellbaren Beinen. Leicht aufstellbar, dadurch als Wanderbock, aber auch als Festaufstellung bestens geeignet. Für bis zu 4 Beuten mit entsprechender Dimension der Holzbalken (nicht im Lieferumfang enthalten, empfohlene Abmessung 70x45mm).
Best. Nr. 121196

Beuten-zubehör

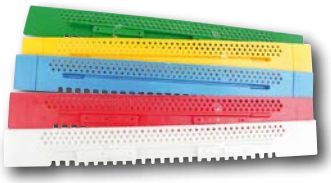

**2 Fluglochschieber Kunststoff**
Bestehend aus drei Teilen (1x Mittelteil, 2x seitliche Führung)
L x B: 430 x 50mm, Gesamtlänge mit Führung: 450mm

| Modell | Best. Nr. |
|---|---|
| blau | 114045 |
| weiß | 114046 |
| grün | 114047 |
| rot | 114049 |
| gelb | 114050 |



**3 Fluglochschieber Edelstahl 'Vario'**
Dieser dreiteilige Fluglochschieber aus Edelstahl kann auf eine Länge zwischen 19,5 - 34 cm verstellt werden.
Best. Nr. 111993



**4 Fluglochschieber Edelstahl**
Mit 2 Seitenhalterungen zum Befestigen an der Beute.

| Länge | Best. Nr. |
|---|---|
| 37,2 cm | 115100 |
| 39 cm | 115021 |



**5 Varroaschieber**
Bodenschieber zum Einschieben in Gitterböden mit den Abmessungen 32,5 x 38,5 x 1,2 cm.
Best. Nr. 115581



**6 Propolisgitter/Varroagitter 50x200cm**
Gittergewebe aus Kunststoff zum selbst Zuschneiden.
Maschenweite: 2,8mm
Best. Nr. 119292



**7 Varroagitter Edelstahl**
Gitter aus Edelstahl zum selbst Zuschneiden für verschiedene Beutensysteme. 50x50cm, Draht Ø: 0,56 mm, Maschenweite: 3,15 mm
Best. Nr. 111690



**8 Abdeckfolie für Bienenstöcke**
Durchsichtige Abdeckfolie 100x200cm zum selbst Zuschneiden.
Best. Nr. 117595



**9 Pollenfalle Kunststoff**
Pollenfalle zum vorne Einhängen aus Kunststoff. LxBxH: 39x14x9 cm
Best. Nr. 111554




**10 Wabenheber für Oberträger bis 12 mm Stärke**
Best. Nr. 119468

**Wabenheber für Oberträger bis 22 mm Stärke**
Best. Nr. 119469




**11 Mäusegitter 60 x 100 cm, MW 6 mm**
verzinkt und verschweißt
Best. Nr. 126913




**12 Kluthe Leinölfirnis 1l**
Leinölfirnis farblos ist ein doppelt gekochtes Leinöl. Es wird aus Leinsaat gewonnen und ist ein reines Naturprodukt. Geeignet für die giftfreie Behandlung von Holz im Innen- und Außenbereich.
Best. Nr. 124804

**13 Koralan Beutenschutz-Farbe 750ml**
Hochwertiger, deckender Schutzanstrich auf Acrylat- und Wasserbasis, seidenglänzend. Gewährleistet perfekten Schutz für Bienenkästen und Beutenteile vor jeglichen Witterungseinflüssen. Geeignet für Holz und Styropor® (Polystyrol) im Außenbereich ohne Erdkontakt. Nach der Trocknung geruchlos, feuchtigkeitsregulierend, elastisch und UV-schützend. Aufbringmenge bei zwei Arbeitsgängen: 1 Liter für ca. 6 m². Auf Bienenverträglichkeit geprüft!
in der Schweiz nicht lieferbar




**14 Beutenschutzlasur 750ml div. Farben**
Bienenfreundliche Holzlasur hergestellt aus reinen Naturölen versetzt mit Naturharzen für einen wetterfesten Schutzfilm auf der Oberfläche. Die Wasserdampfdurchlässigkeit des Holzes bleibt erhalten.

| Ausführung | Best. Nr. |
|---|---|
| Tanne | 111783 |
| Azurblau | 111787 |
| Goldgelb | 111790 |
| Vulkanrot | 111791 |
| Lärche | 111792 |
| Kastanie | 111793 |



## Stockmeißel aus Edelstahl




**1 Stockmeißel Edelstahl**
Stockmeißel aus Edelstahl
Best. Nr. 111475

**2 Stockmeißel mit Holzgriff**
Stockmeißel aus Edelstahl mit Holzgriff
Best. Nr. 111476

**3 Stockmeißel rot**
Edelstahl Stockmeißel in rot
Best. Nr. 111477

**4 Stockmeißel lang**
Langer Stockmeißel in gelb
Best. Nr. 111479

**5 Stockmeißel mit Haken**
Stockmeißel aus Edelstahl mit Haken in rot
Best. Nr. 111480

**6 Stockmeißel 'Duo'**
Langer Edelstahl Stockmeißel mit integriertem Haken
Best. Nr. 111483



**7 Schwarmfangbeutel**
Schwarmfangbeutel zum Montieren auf einem Stiel/Teleskopstange. Stiel ist nicht im Lieferumfang inbegriffen.
Best. Nr. 116350



**8 Multibox - Bienen Transport**
Mit der Multibox lassen sich einfach und sicher Bienenschwärme transportieren und verschicken. Die inkludierte Tränkeflasche stellt die Futterversorgung des Schwarms sicher. So sind auch längere Transporte möglich. Inkl. einem Tragegriff und 4 Abstandhalter um mehrere Boxen sicher miteinander zu verbinden und genug Abstand für eine gute Belüftung zu garantieren.
Best. Nr. 115079




**9 Rauchmaterial Imkerei**
Entwickelt einen angenehmen, lang anhaltenden Rauch. Echtes Naturprodukt aus Apfeltrester, Hackschnitzel, Kräutertabak und Pellets. Inhalt: 500g
Best. Nr. 118324




**10 Zündwürfel**
Selbstglimmende Anzündhilfe. Zwei Platten ca. 12 x 9 x 1 cm
Best. Nr. 121302




**11 Rauchmaterial Pellets 1000g**
Reine Graspresslinge für die Verwendung in einen Smoker zum Besänftigen der Bienen.
Best. Nr. 127396




**12 Nelkenöl 20ml**
Nelkenöl zum Besänftigen und Wiedervereinen von Bienen.
Inhalt: 20ml
in der Schweiz nicht lieferbar



**13 Smoker 10cm**
Großer Smoker aus Edelstahl mit Leder Balg.
Best. Nr. 111496

**Smoker 8cm**
Mit Leder Balg.
Best. Nr. 111497



**14 Smoker gelb 10cm**
Großer Smoker aus Edelstahl mit gelbem Kunstleder Balg.
Best. Nr. 111495

**Balg Kunstleder zu Smoker 10cm**
Ersatz Blasebalg aus Kunstleder
Best. Nr. 111499

**Balg Leder zu Smoker 10cm**
Ersatz Blasebalg aus Leder
Best. Nr. 111498



**15 Nutenreiniger**
Nutenreiniger aus Edelstahl mit ergonomischem Holzgriff.
Best. Nr. 111678

**16 Wabenheber**
Wabenheber aus Edelstahl mit ergonomischem Holzgriff.
Best. Nr. 111677

**17 Abkehrbesen doppelreihig**
Zweireihiger Abkehrbesen aus Nylon-Pferdehaar Borsten mit lackiertem Holzstiel.
Best. Nr. 111537



**18 Abkehrbesen mit Pferdehaar**
Zweireihiger Abkehrbesen aus Pferdehaar mit lackiertem Holzstiel.
Best. Nr. 111547

**19 Abkehrbesen dreireihig**
Dreireihiger Abkehrbesen mit Nylon Borsten, lackiertem Holzstiel und Bohrung zum Aufhängen.
Best. Nr. 111548

**20 Abkehrbesen 'Deluxe' aus Pferdehaar**
Zweireihiger Abkehrbesen aus Pferdehaar mit lackiertem Holzstiel.
Best. Nr. 111549

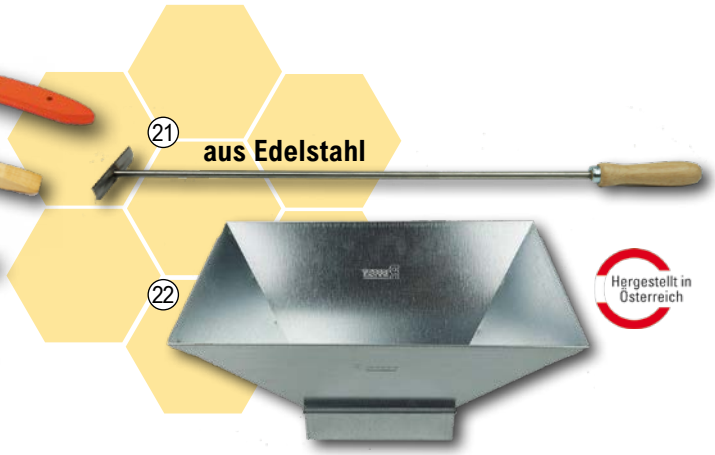


**21 Putzkrücke**
Die Putzkrücke ist mit einem Holzgriff ausgestattet und kann beidseitig verwendet werden. Eine Seite der Reinigungsplatte ist mit Zähnen ausgeführt und somit zum Abkratzen von Wachsresten geeignet. Die gegenüberliegende glatte Seite kann zum Entfernen von Resten aus der Beute verwendet werden. Länge: 60cm, Maße Reinigungsplatte: 10x2cm.
Best. Nr. 111675

**22 Abkehrtrichter**
Abkehrtrichter aus verzinktem Stahlblech. Unten endet er in einem rechteckigen Rohr mit den Maßen 18x5cm. Maße oben: 35x24cm
Best. Nr. 111679



**1 Abstandsschiene für 10-12 Rähmchen Edelstahl**
Die Abstandsschiene aus Edelstahl ist für 10-12 Rähmchen geeignet. Sie verfügt über Längsschlitze zur einfachen Befestigung.
Best. Nr. 111685



**2 Ösen 1000 Stk.**
Metallösen vermessingt. Länge 6 mm
Best. Nr. 112021




**7 Rähmchenlocher**
In einem Arbeitsgang lochen und ösen! Verstellbare Ablagefläche ermöglicht ein Anpassen an das Rähmchenholz.
Best. Nr. 126926




**3 Drahtabroller**
Aus verzinkten Stahl mit Bremsfunktion für 500g Drahtrollen. Für Spulen mit Innendurchmesser 20 mm, Länge 100 mm, Breite 90 mm, ohne Drahtspule.
Best. Nr. 128043



**4 Drahtspanner 'Deluxe'**
Hochwertiger Rähmchendraht-spanner mit Holzgriff.
Best. Nr. 111552



**5 Rähmchendrahtspanner**
Drahtspanner aus Kunststoff zum einfachen Straffen von Rähmchendraht.
Farbe kann abweichen.
Best. Nr. 112019




**6 Rähmchen Mini Plus Hoffmann**
Rähmchen mit Hoffmann Seiten für Mini Plus mit den Maßen 253 x 218 x 159 mm. 1 Stück gelocht und gedrahtet. Pro Zage werden 6 Rähmchen benötigt.
Best. Nr. 128457

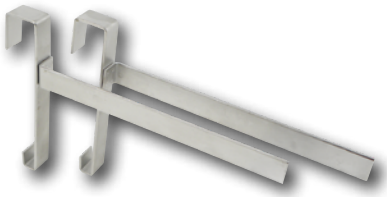

**8 Rähmchenhalter universal**
Zweiteiliger Rähmchenhalter aus Edelstahl zum Anbringen an der Zarge. Er ist universal einsetzbar für Beutenmagazine mit Holzstärke bis 22 mm.
Best. Nr. 119322



**9 Edelstahldraht 500g**
Rähmchendraht auf einer Spule mit einem Durchmesser von 0,55 mm
Best. Nr. 111565

**Rähmchendraht verzinnt 500g**
Best. Nr. 111566



**10 Abstandsbügel 200 Stück**
Best. Nr. 116351



**11 Rähmchen 10 Stück**
Lindenholz, gelocht und gedrahtet.

| L x B X H | Ausführung | Best. Nr. | CHF |
|---|---|---|---|
| 457 x 420 x 220 mm | Zander Vollzarge - gerade Seiten | 109370 | |
| 457 x 420 x 220 mm | Zander Vollzarge - Hoffmann Seiten | 109372 | |
| 457 x 420 x 159 mm | Zander Flachzarge - gerade Seiten | 109375 | |
| 457 x 420 x 159 mm | Zander Flachzarge - Hoffmann Seiten | 109376 | |
| 457 x 420 x 326 mm | Zander Jumbo - gerade Seiten | 109397 | |
| 457 x 420 x 326 mm | Zander Jumbo - Hoffmann Seiten | 109398 | |
| 400 x 370 x 223 mm | EHM Vollzarge - gerade Seiten | 109380 | |
| 400 x 370 x 223 mm | EHM Vollzarge - Hoffmann Seiten | 109381 | |
| 400 x 370 x 159 mm | EHM Flachzarge - gerade Seiten | 109384 | |
| 400 x 370 x 159 mm | EHM Flachzarge - Hoffmann Seiten | 109385 | |
| 400 x 370 x 326 mm | EHM Jumbo - gerade Seiten | 109389 | |
| 400 x 370 x 326 mm | EHM Jumbo - Hoffmann Seiten | 109390 | |
| 470 x 435 x 300 mm | Dadant Blatt BR - gerade Seiten | 109393 | |
| 470 x 435 x 300 mm | Dadant Blatt BR - Hoffmann Seiten | 109394 | |
| 470 x 435 x 159 mm | Dadant Blatt HR - gerade Seiten | 109395 | |
| 470 x 435 x 159 mm | Dadant Blatt HR - Hoffmann Seiten | 109396 | |

**Staffelpreise ab 50 Packungen auf Anfrage verfügbar!**




**12 Abstandsröllchen Holz 100St.**
Best. Nr. 119323




**13 Erlanger Abstandshalter 25/10 mm (20 Stück)**
Passend für 25 mm breite Rähmchen.
Best. Nr. 126916



**14 Rähmchennägel 1kg**
Stahlnägel 1,4 x 25 mm
Best. Nr. 119324

**Rähmchennägel 200g**
Stahlnägel 1,2 x 30 mm
Best. Nr. 111681




**15 Abstandsröllchen Kunststoff mit Stiften 100Stk.**
100 Stk. Abstandsröllchen aus Kunststoff mit passenden Stiften zum Befestigen auf Rähmchen.
Best. Nr. 111683




**16 Abstandsköpfe 100 Stück**
vernickelt

| Höhe (mm) | Ø (mm) | Best. Nr. |
|---|---|---|
| 5 | 9 | 127427 |
| 7 | 11,5 | 127426 |

**1 Mittelwände Zander 2kg**
Mittelwände aus seuchenfreiem, reinem Bienenwachs.

| Ausführung | Breite (mm) | Länge (mm) | Best. Nr. |
|---|---|---|---|
| Jumbo | 295 | 390 | 111911 |
| Vollzarge | 195 | 390 | 111914 |
| Flachzarge | 135 | 390 | 111915 |

**Mittelwände EHM 2kg**
Mittelwände aus seuchenfreiem, reinem Bienenwachs.

| | | | |
|---|---|---|---|
| Jumbo | 290 | 345 | 111940 |
| Vollzarge | 195 | 345 | 111941 |
| Flachzarge | 135 | 345 | 111942 |

**Rückstandsarme Mittelwände Zander 2kg**
Mittelwände zertifiziert rückstandsfrei lt. EU Bio VO.

| | | | |
|---|---|---|---|
| Jumbo | 290 | 390 | 111949 |
| Vollzarge | 195 | 390 | 111950 |
| Flachzarge | 135 | 390 | 111951 |

**Rückstandsarme Mittelwände EHM 2kg**
Mittelwände zertifiziert rückstandsfrei lt. EU Bio VO.

| | | | |
|---|---|---|---|
| Jumbo | 290 | 345 | 111952 |
| Vollzarge | 195 | 345 | 111953 |
| Flachzarge | 135 | 345 | 111954 |

**Bio Mittelwände Zander 2kg**
Bio zertifizierte Mittelwände aus reinem Bienenwachs.

| | | | |
|---|---|---|---|
| Jumbo | 290 | 390 | 111943 |
| Vollzarge | 195 | 390 | 111944 |
| Flachzarge | 135 | 390 | 111945 |

**Bio Mittelwände EHM 2kg**
Bio zertifizierte Mittelwände aus reinem Bienenwachs.

| | | | |
|---|---|---|---|
| Jumbo | 290 | 345 | 111946 |
| Vollzarge | 195 | 345 | 111947 |
| Flachzarge | 135 | 345 | 111948 |

① 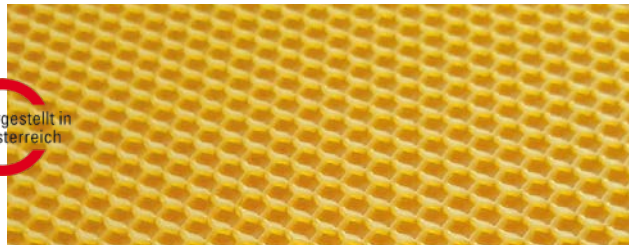




**2 Trafolöter Edelstahl**
Einlöttransformator 38V für fortgeschrittene Imker, welche überwiegend edelstahlbedrahtete Rahmen verarbeiten. Durch die höhere Ausgangsspannung lassen sich auch größere Mengen an Mittelwänden zügig einlöten.
Für Edelstahl- und Eisendrähte, Netzanschluss per 2m langer PVC-Leitung.
Best. Nr. 119600

Hergestellt in Deutschland



**3 Trafolöter Universal**
Trafolöter 24 V, geeignet zum Einlöten von Edelstahl- und Eisendrähten in Mittelwände. Netzanschluss über 2m lange PVC-Leitung. Farbe: schwarz oder weiß
Best. Nr. 111854

④ ⑤ ⑥ 

Ein große Auswahl an Silikonformen findest Du bei uns im Online Shop!

⑦ ⑧ ⑨ 

⑩ ⑪ ⑫ ⑬ 

⑭ ⑮ ⑯ ⑰ 

**4 Gießform 'Würfel mit Waben'**
- Höhe: 60mm
- Benötigte Wachsmenge: 140g
- Empfohlene Dochtstärke: 8

Best. Nr. 116329

**5 Gießform 'Wabe mit Biene'**
- Höhe: 35mm Ø: 50mm
- Benötigte Wachsmenge: 40g
- Empfohlene Dochtstärke: 7

Best. Nr. 116330

**6 Gießform 'Stumpe mit Wabenmuster'**
- Höhe: 160mm Ø: 60mm
- Benötigte Wachsmenge: 315g
- Empfohlene Dochtstärke: 8

Best. Nr. 116887

**7 Gießform 'Kleine Stumpe'**
- Höhe: 90 mm, Ø: 45 mm,
- benötigte Wachsmenge: 115 g,
- empfohlene Dochtstärke: 5

Best. Nr. 116890

**8 Gießform 'Stumpe mit Bäumen'**
- Höhe: 75 mm, Ø: 60 mm,
- benötigte Wachsmenge: 190 g,
- empfohlene Dochtstärke: 8

Best. Nr. 116880

**9 Gießform 'Stumpe mit Schneeflocken'**
- Höhe: 100 mm, Ø: 50 mm,
- benötigte Wachsmenge: 200 g,
- empfohlene Dochtstärke: 7

Best. Nr. 116324

**10 Gießform 'Glocke'**
- Höhe: 80 mm,
- benötigte Wachsmenge: 95 g,
- empfohlene Dochtstärke: 8

Best. Nr. 116882

**11 Gießform 'Tannenbaum'**
- Höhe: 90mm
- Benötigte Wachsmenge: 35g
- Empfohlene Dochtstärke: 4

Best. Nr. 116322

**12 Gießform 'Engel mit Leier'**
- Höhe: 45mm
- Benötigte Wachsmenge: 10g
- Empfohlene Dochtstärke: 3

Best. Nr. 116323

**13 Gießform 'Tannenzapfen'**
- Höhe: 75 mm, Ø: 65 mm,
- Wachsmenge: 80 g,
- empfohlene Dochtstärke: 8

Best. Nr. 116331

**14 Gießform 'Bienenkorb'**
- Höhe: 75 mm,
- Wachsmenge: 70 g,
- empfohlene Dochtstärke: 4

Best. Nr. 118052

**15 Gießform Teelicht 'Tannenbaum'**
- Höhe: 55 mm, Ø: 35 mm,
- Wachsmenge: 18 g,
- Empfohlene Dochtstärke: 3

Best. Nr. 116328

**16 Gießform Teelicht 'Glücksklee'**
- Höhe: 18 mm,
- Ø: 35 mm,
- benötigte Wachsmenge: 20 g

Best. Nr. 116339

**17 Gießform Teelicht 'Rose'**
- Höhe 35 mm, Ø: 32 mm,
- Wachsmenge: 20 g,
- empfohlene Dochtstärke: 3

Best. Nr. 116335

**18 Kerzendochte Teelicht**
Der Kerzendocht besteht aus wachsbeschichteter Baumwolle, Höhe 30 mm, 6er Docht, 100 Stück Packung.
Best. Nr. 118061

⑱ ⑲ 

**19 Kerzendocht 100 m**
Runddocht auf der Spule in unterschiedlichen Stärken.

| Größe | Best. Nr. |
|---|---|
| 0 | 117187 |
| 3 | 117189 |
| 4 | 117190 |
| 5 | 117191 |
| 7 | 117192 |
| 8 | 117193 |
| 9 | 117194 |
| 10 | 117195 |
| 12 | 117196 |
| 16 | 117197 |

**Kerzendocht 10 m**

| Größe | Best. Nr. |
|---|---|
| 2 | 117503 |
| 4 | 124619 |
| 6 | 124622 |
| 8 | 124621 |

Anpassbar für viele Beutenmaße!




**1 Futtereimer 5,5l**
Futtereimer aus Kunststoff inkl. Deckel mit Siebeinsatz.
LxBxH: 24x24x21,5cm
Best. Nr. 114153



**2 Futtertasche 1,5l**
Futtertasche variabel verwendbar für Universalmagazin, Einheitsmaß oder Zander. Innenliegend gibt es keine Stege. LxBxH: 470x35x225mm
Best. Nr. 114150



**3 Futtertrog**
Futtertrog für 1,5l/0,8l Flüssigfutter mit Aufstiegsmöglichkeit für die Bienen. Beide Seiten sind separat zu öffnen. Beim Nachfüllen von Futter kommt man also nicht mit den Bienen in Kontakt.

| Inhalt | Best. Nr. |
|---|---|
| 0,8l | 109407 |
| 1,5l | 109408 |



**4 Zander 'Duo' Futterzarge**
Falzlose Futterzarge aus massivem Fichtenholz mit integriertem Duo-Fütterer aus lebensmittelechtem Kunststoff. Durch die zwei unterschiedlichen Kammern kann sowohl flüssig, also auch mit Futterteig gefüttert werden. Der Flüssigfutterbereich fasst 3,5L und verfügt über einen seitlichen Aufstieg und einen durchsichtigen Scharnier-Deckel. Der zweite Bereich fasst festes Futter bis ca. 2,5kg. Die Futterzarge ist ganzjährig als Zargenabdeckung verwendbar und ermöglicht so eine Fütterung zu jeder Jahreszeit ohne Bienenkontakt.
Best. Nr. 117774

# Bienenfutter

**Flüssigfutter: ab 3 Stück bitte Versandkosten anfragen**
**Futterteig (12 und 12,5 kg): ab 5 Stück bitte Versandkosten anfragen**






**5 BeeStrong 250ml**
BeeStrong ist ein natürlicher, hochkonzentrierter Bienenfutterzusatz. Es unterstützt das Immunsystem des Bienenvolkes präventiv und fördert die Aufzucht starker Völker. 25ml bis 50ml pro Volk und Anwendung. Im Frühjahr und Herbst empfohlen.
Best. Nr. 123866

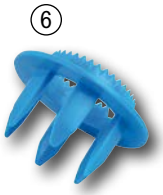

**6 Futterteig-Hilfe**
Mit der feingezackten Seite ein entsprechendes Loch in die Folie des Futterteiges fräsen. Die Futterteig-Hilfe dann umdrehen und einfach in Öffnung stecken. Das Zusammenklappen des Beutels wird verhindert.
Best. Nr. 125118

**7 Apiinvert Bienenfutter 16kg**
APIinvert ist ein gebrauchsfertiges Zuckerwasser, das ausschließlich aus Saccharose besteht. Die ideale Zusammensetzung des Zuckerspektrums ähnelt der eines Blütenhonigs und stellt sicher, dass die Bienen den Futtersirup optimal nutzen können. Besonders geeignet ist es für die Überwinterung eines Bienenvolkes. 16kg Umfüllgebinde
Best. Nr. 122438

**Apiinvert Bienenfutter 28kg**
28kg Umfüllgebinde
Best. Nr. 121736

**8 BioVitabee Bienenfutter 16kg biologisch**
Der hochqualitative gebrauchsfertige Sirup ist für die biologische Imkerei bestens geeignet.
Best. Nr. 122435

**9 Agenabee Bienenfutter 28kg**
Agenabee ist ein gebrauchsfertiger Futtersirup, der auf Basis von Maisstärke erzeugt wird. Er besteht aus einer Mischung unterschiedlicher Zuckerarten (Glukose, Maltose und Fruktose).
Best. Nr. 125552




**10 Apifonda Futterteig 2,5kg für Bienen**
APIfonda ist ein gebrauchsfertiges Bienenfutter aus Zuckerpaste, die hauptsächlich aus Saccharose besteht. Geeignet zur Reizfütterung, Trachtlückenfütterung und frühen Wintereinfütterung. Besonders praktische Anwendung. 2,5kg Portionspack
Best. Nr. 121735

**Apifonda Futterteig 5x2,5kg für Bienen**
12,5kg (5x2,5kg Einzelpack)
Best. Nr. 121734

**Apifonda Futterteig 1kg für Bienen**
APIfonda ist ein gebrauchsfertiges Bienenfutter aus Zuckerpaste, die hauptsächlich aus Saccharose besteht. Geeignet zur Reizfütterung, Trachtlückenfütterung und frühen Wintereinfütterung. Besonders praktische Anwendung. 1kg Portionspack
Best. Nr. 122437

**Apifonda Futterteig 12 x 1kg für Bienen**
12kg (12x1kg Einzelpack)
Best. Nr. 122436



**1 Futtergeschirr 1l**
Inkl. Aufstiegsdom und Deckel.
Passend für die Mini Plus Zarge!
Ø 207 mm, Höhe 66 mm
Best. Nr. 115022



**2 Futtergeschirr rund 4l mit Deckel**
Inkl. Aufstiegsdom und Deckel.
Ø 360 mm, Höhe 100 mm
Best. Nr. 117793



**3 Futtergeschirr 4l**
Futterwanne 4l inkl. Aufstiegsdom und Deckel.
LxBxH: 32,5 x 38,5 x 5,5 cm
Best. Nr. 112009



**4 Futtergeschirr 6l**
Futterwanne 6l mit Glocke und Deckel. LxBxH: 390x330x77mm
Best. Nr. 111563

**5 Steckkäfig für Königinnen**
Steckkäfig aus Kunststoff mit Edelstahl, ideal geeignet zum Festhalten der Königin auf Waben.
Ø: 52 mm
Best. Nr. 115023

**6 Königinnenkäfig 'Easy'**
Käfig zum Versenden und Zusetzen von Königinnen mit Schiebedeckel.
Best. Nr. 111562

**7 Königinnen Fang- und Zeichengerät**
Fang- und Zeichengerät zum sicheren Fixieren und Zeichnen von Königinnen.
Best. Nr. 111557

**8 Königinnen Zeichengerät**
Zeichengerät zum sicheren Fixieren und Zeichnen von Königinnen.
Best. Nr. 111558

**9 Königinnen Abfangclip**
Best. Nr. 120491







Jahresfarbe 2025 = blau




**11 Königinnen Zeichenstift**

| Ausführung | Best. Nr. |
|---|---|
| blau | 115436 |
| rot | 115438 |
| gelb | 115435 |
| grün | 115437 |
| weiß | 115434 |

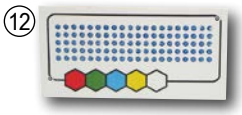


**12 Zeichenplättchen div. Farben**
Zeichenplättchen zum Markieren von Königinnen in verschiedenen Farben, 100 Stück je Platte.

| Ausführung | Best. Nr. |
|---|---|
| blau | 111877 |
| rot | 111879 |
| gelb | 111880 |
| grün | 111881 |
| weiß | 111882 |




**13 Zeichenplättchen Set**
Jede Platte beinhaltet 100 Plättchen. Das Set beinhaltet: 1x Platte grün, 1x Platte rot, 1x Platte gelb, 1x Platte weiß, 1x Platte blau, 1x Kleber, 1x Holzstäbchen
Best. Nr. 111865



**14 chin. Umlarvlöffel**
Mit gefederter, elastischen Zunge
Best. Nr. 123923



**15 Umlarvnadel Schweizer Art**
Gebogen ausgeführt, Gesamtlänge ca. 16 cm. Aus Edelstahl!
Best. Nr. 123922

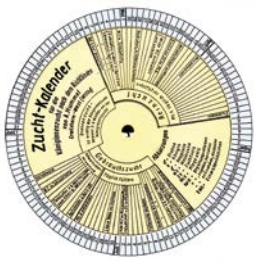


**16 Königinnenzucht Kalender**
Zuchtkalender-Drehscheibe.
Best. Nr. 124938

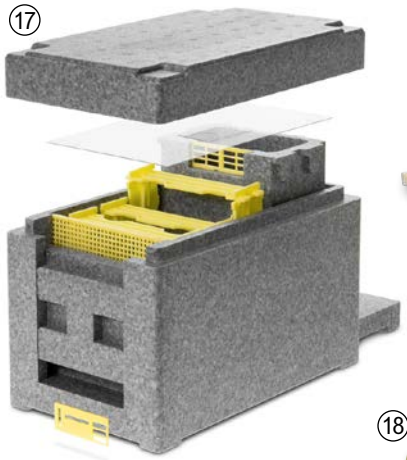


**17 Begattungskasten**
Begattungskästchen aus Hartschaum mit drei Kunststoffrähmchen, zwei Seitenteilen und einen Oberträger. Es gibt einen extra Raum für den Futterteig, den man mit einem Absperrgitter abtrennen kann. Ideal für Belegstellen. Außenmaße 24 x 15 cm, 17 cm hoch, stapelbar
Best. Nr. 124157

NEU

**Weiteres Zubehör für die Königinnenzucht**

Anwendungsbeispiel






**18 NICOT - Weiselnapfhalter**
Dient zu Aufnahme des Weiselnapfes. 10 Stück Packung
Best. Nr. 123925

**19 NICOT - Sockel braun**
10 Stück Packung
Best. Nr. 123924




**20 NICOT - Weiselnäpfchen**
10 Stück Packung
Best. Nr. 123927




**21 NICOT - Schlupfkäfig weiß**
Wird über Weiselnapfhalter gesteckt.
10 Stück Packung
Best. Nr. 123929




**1 Ameisensäure 75% 1l***

**2 Ameisensäure 60% 1l***

**3 Formivar 60% Ameisensäure***
Ameisensäure 60% für die Varroa Behandlung bei hohen Temperaturen, 1 Liter.

**4 Formivar 85% Ameisensäure***
Ameisensäure für die Varroa Behandlung bei niedrigen Temperaturen von 14-20°C, 1 Liter. Schutzkleidung wird dringend empfohlen.

**5 Essigsäure 60% 1l***

**6 Milchsäure 15% 1l***

**7 Ätznatron in Perlen 1kg***
Hierbei handelt es sich um ein sehr scharfes Reinigungs- und Desinfektionsmittel, welches je nach Anwendung auf eine 2-5%ige Lösung verdünnt werden sollte.

**8 Thymovar 10 Plättchen***
Schwammtuchstreifen mit 15g Thymol. Empfohlen werden zwei Behandlungen zwischen Juli und September. Pro Anwendung wird 1 Streifen pro Zarge benötigt. Eine Packung enthält 2 x 5 Streifen.




**9 VarroMed 555ml**
VarroMed ist eine gebrauchsfertige Lösung, die zur ganzjährigen Varroabehandlung zugelassen ist. Auch für die Bio-Imkerei einsetzbar!

**10 Oxalsäurelösung 3,5% 1l***
Oxalsäurelösung 3,5% 1Liter, enthält Zucker.

**11 Oxalsäure Pulver 1kg***
Oxalsäure techn. zum Bleichen oder zur Farbverbesserung von Wachs. Außerdem kann es zum Bleichen von Holz in Beuten verwendet werden.

**12 Oxalsäuretabletten 100g***
Oxalsäure in Tablettenform mit einem Tablettengewicht von ca. 1,1g. Geeignet zum Bleichen von Wachs.

**13 Oxuvar 275g***
Oxalsäure-Lösung ausreichend für 5 – 10 Völker (Sommerbehandlung - Sprühen) und für 10 – 15 Völker (Winterbehandlung - Träufeln).

**14 Api-Bioxal 35g***
Oxalsäure-Dihydrat Pulver zur Varroa Winterbehandlung ausreichend für ca. 10 Bienenstöcke. Zum Beträufeln oder Verdampfen.

**15 Bienenwohl 1000g***
Dany's Bienenwohl Pulver und Lösung zur Herstellung einer Dispersion (39,4 mg/ml) zur Anwendung im Bienenstock. Zur Behandlung der Varroose bei Honigbienen.

**16 Dosierverschluss Schwanenhals**
Zum sicheren Dosieren von Säuren und Arzneimitteln in der Imkerei, geeignet für die Flasche Bienenwohl 1000g.
Best. Nr. 112000

Artikel ohne Preise in der Schweiz nicht lieferbar!




**17 Universal Verdunster**
Flacher, runder Ameisensäure-Behälter mit Schwamm zur dosierbaren Varroabehandlung bei Bienenvölkern.
Best. Nr. 126874

**Universal Verdunster Speicher-block**
Best. Nr. 126875




**18 Liebig Dispenser**
Im Lieferumfang enthalten sind:
1 Flasche (Fassungsvermögen ca. 250 ml; Höhe: ca. 112 mm),
1 Tropfeinsatz, 4 perforierte Dochtpapiere, 1 Grundplatte
Best. Nr. 111999

**Ersatzdochte für Liebig Dispenser**
Ersatzdochte mit Falz zum beliebigen Verändern der Größe;
6 Stück pro Packung
Best. Nr. 112015




**19 Nassenheider Professional Doppelpack**
Professioneller Ameisensäure-Langzeitverdunster zur Bekämpfung der Varroose. Verdunstungsprinzip basiert auf zwei Dochten. Verpackungseinheit: 2 Stück Verdunster inkl. je 2 Stück U-Docht klein, mittel und groß mit 2 Stück Vliestücher. Empfohlene Tank-Befüllung 290ml. Gesamthöhe: ca. 70mm, Bodenwanne: ca. 225 x 360mm
Best. Nr. 115354

**Wespenfallen**

**U-Dochte für Nassenheider**
Hergestellt aus Spezialvlies. Gestanzte Karte mit je 4 Dochten.
Größe M: für eine Zarge,
Größe L: für zwei Zargen

| Größe | Best. Nr. |
|---|---|
| L | 115356 |
| M | 115355 |

**Vliestuch**
Maße ca. 210 mm x 340 mm
Best. Nr. 115357



**1 Atemschutzmaske FFA2 4255+**
Optimaler Schutz gegen organische Gase, Dämpfe mit einem Siedepunkt über 65 °C mit einer Konzentration bis zu 5000 ppm oder bis zum 30-fachen des MAK-Wertes und gegen Feinstäube bis zum 10-fachen des Grenzwertes, Anwendung zum Spritzlackieren, Arbeiten mit Pflanzenschutzmitteln.
Best. Nr. 119691

**weitere Atemschutzmasken in unserem Online Shop**

**2 Handsprüher 360° Spezial**
Durch 360° Sprühtechnik in allen Lagen einsetzbar. Ideal auch geeignet in der Imkerei für die Spühbehandlung von Waben mit Oxuvar.
Best. Nr. 73032

**3 Wabenschwefler Edelstahl**
Wabenschwefler aus Edelstahl mit einer Höhe von 16cm.
Best. Nr. 117588

**4 Schwefelblätter 400g ***
Schwefelstreifen zum Schwefeln gegen die Wachsmotte. Durch die dünne Ausführung kann mit diesen Schwefelblättern besonders gut dosiert werden. Wird nur eine Zarge benötigt reicht ein Streifenblatt aus. Für 5 Zargen werden 5 Blätter benötigt bzw. 2 Blätter für 100 Liter Rauminhalt.
Best. Nr. 113040

*Biozidprodukte vorsichtig verwenden! Vor Gebrauch stets Kennzeichnung und Produktinformation lesen. Schutzkleidung wird dringend empfohlen.



**6 OXALIKA START Oxalsäureverdampfer**
Dieser Oxalsäureverdampfer ist ideal für Hobby-Imker oder solche, die nur wenige Bienenstöcke zu behandeln haben. Geeignet ist er für die Behandlungen gegen Varroamilben und wird in brütenden Völkern im November und Dezember eingesetzt. Die Behandlungsdauer beträgt 3 Minuten pro Bienenstock. Die Schale kann in Wasser getaucht werden, um die Abkühlung zu beschleunigen.
Best. Nr. 120399



**5 Säureschürze aus Kunstleder**
Zum Schutz vor Säuren und Laugen.
Best. Nr. 111996










**7 OXALIKA PREMIUM Oxalsäureverdampfer**
Hochwertiger Oxalsäureverdampfer mit Temperaturregelung für die Behandlung von Bienenvölker gegen die Varroamilbe. Dieser Sublimator ist der einzige seiner Art, der über eine integrierte Heiztassen-Temperaturregelung verfügt. Behandlungsdauer: 40 Sekunden bei 1g Oxalsäure und 90 Sekunden, um 2g Oxalsäure zu sublimieren.
Best. Nr. 120398



**8 Schutzbrille Visitor**
Klassische Schutzbrille aus Polycarbonat. Durch die große Brillenform auch für Brillenträger geeignet. Die breiten Bügel bietet guten Partikelschutz bei hohem Tragekomfort.
Best. Nr. 56892



**9 Imker Gummihandschuhe**
Mit weicher Baumwollfütterung, aus Naturkautschuk und elastischer Baumwollstulpe.

| Größe | Best. Nr. |
|---|---|
| S | 115307 |
| M | 115309 |
| L | 115310 |
| XL | 115311 |
| XXL | 115312 |
| XS | 115306 |



**10 Ansaugset mit Spritze**
Im Lieferumfang enthalten sind: 1x Spritze 60ml, 1x Schlauch mit Gegengewicht und Ventil.
Best. Nr. 112002



**11 Einmalspritze 50/60ml**
Zweiteilige Spritze zum einmaligen Gebrauch, 1 Stück, steril verpackt.
Best. Nr. 111656




**12 OXALIKA PRO-EASY Oxalsäureverdampfer**
Geeignet für den professionellen Einsatz zur Behandlung von Bienenstöcken gegen die Varroamilbe. Die gleichmäßige Temperaturverteilung ohne Bildung von "Hot Spots" und "Cold Spots" bedingt kurze Sublimationszeiten. 10 Sekunden für 1g Oxalsäure, 25 Sekunden für 2g Oxalsäure. Das standardmäßig mitgelieferte Diffusionsrohr besitzt eine Länge von 3cm und kann durch größere Rohre leicht ausgewechselt werden. Somit ist der PRO-EASY auch für die Behandlung von unterschiedlich großen Beutesystemen verwendbar.

| Spannung (V) | Best. Nr. |
|---|---|
| 12 | 120400 |
| 230 | 120401 |

**OXALIKA PRO-EASY Diffusorrohr**
Diffusionsrohr in unterschiedlicher Länge passend zum PRO-EASY Oxalsäureverdampfer.

| Ausführung | Länge (cm) | Best. Nr. |
|---|---|---|
| mittel | 6,5 | 120403 |
| lang | 11 | 120402 |




**13 Oxalsäureverdampfer Vorsatz mit Digital Heißluftfön**
Er verfügt über eine automatische Temperaturregelung mit integriertem Überhitzungsschutz. Netzanschluss 230V/50Hz
Best. Nr. 127616

**14 Oxalsäureverdampfer Vorsatz für Heißluftfön**
Der Oxalsäureverdampfer-Vorsatz aus Edelstahl ist speziell für den Betrieb mit Akku-Heißluftpistole Marke Einhell ausgelegt. 5-teiliges Set, Heißluftföhn und Akku nicht im Lieferumfang enthalten.
Best. Nr. 127409

**Akku-Heißluftpistole TE-HA Li-Lose**
Sicherer Betrieb durch Überhitzungsschutz. Lieferung ohne Akku und Ladegerät. Abb. Seite 47.
Best. Nr. 127410

NEU




**Einhell Starter Kit 18 V**
Set bestehend aus einem Schnellladegerät und einem 4,0 Ah 18 V Lilon Akku. Ohne Abb.
Best. Nr. 111595




**1 Refraktometer für Honig**
Refraktometer zur Bestimmung des Wassergehaltes im Honig bei 20°C. Die Skala zeigt folgende Werte: Wassergehalt von 12 - 27%, Brix von 58 - 90, Be von 38 - 43
Best. Nr. 112035

**2 Entdeckelungs-Messer Duo**
Entdeckelungsmesser aus Edelstahl mit Holzgriff. Die Klinge hat zwei unterschiedliche Seiten und kann beidseitig verwendet werden. Eine Seite ist mit glattem Schliff ausgeführt, die andere mit Wellenschliff.
Best. Nr. 111533

**3 Entdeckelungs-Messer**
Endeckelungsmesser aus Edelstahl mit Holzgriff und beidseitig glatter Klinge
Best. Nr. 111532

**4 Entdeckelungsmesser elektrisch**
Elektrisches Entdeckelungsmesser mit 27cm langer, beheizbarer Schneide zum effizienten Entdeckeln von Honigwaben. Mittels eingebautem Thermostat kann die Temperatur geregelt werden.
Best. Nr. 111567

BESTSELLER



**5 Doppelsieb Edelstahl**
Gestell ausziehbar auf 40cm
- Maschenweite oben: 1mm
- Maschenweite unten: 0,7mm
- Ø 23cm

Best. Nr. 111519



**6 Doppelsieb Kunststoff**
- Maschenweite oben: 1,2mm
- Maschenweite unten: 0,6mm
- Ø 23cm

Best. Nr. 111521



**7 Spitzsieb Nylon**
Konisches, sehr feines Sieb aus Nylon mit einer Maschenweite von 0,095mm. Ø 35cm
Best. Nr. 111530

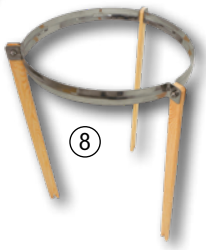

**8 Stativ für Spitzsieb**
Stativ für Spitzsiebe mit einem Durchmesser von mind. 350 mm. Höhe: 390 mm
Best. Nr. 112022




**9 Entdeckelungshobel**
Hobel aus Edelstahl mit Holzgriff zum Entdeckeln von Honigwaben.
Best. Nr. 111536

**10 Entdeckelungsgabel 'Das Original'**
Best. Nr. 119325

**11 Entdeckelungsgabel gebogen mit Holzgriff**
Entdeckelungsgabel mit gebogenen Metallzinken und Holzgriff
Best. Nr. 116728

**12 Entdeckelungsgabel rot gebogen**
Entdeckelungsgabel mit gebogenen Zinken aus Edelstahl.
Best. Nr. 112645

**13 Entdeckelungsgabel gelb**
Entdeckelungsgabel mit 21 geraden Zinken aus Edelstahl.
Best. Nr. 111534

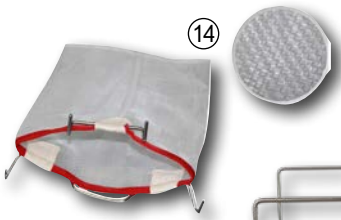

**14 Entdeckelungswachstasche**
Entdeckelungswachstasche aus Nylon zum Trennen von Honig vom Deckel- oder Baurahmenwachs. Die Tasche kann in die Honigschleuder eingehängt werden.
Best. Nr. 112024




**15 Entdeckelungsgeschirr Edelstahl**
Entdeckelungsgeschirr bestehend aus Edelstahltasse (45 x 29 x 3,5cm) und Gestell. Durch die praktische Ausführung des Gestells können beide Seiten genutzt werden, wobei eine Seite zum Entdeckeln und die andere als Ablage dient. Alternativ wäre es auch für 2 Personen geeignet.
Best. Nr. 111670




**16 Entdeckelungsgestell 'Profi'**
Dieses hochwertig verarbeitete Entdeckelungsgestell aus Edelstahl bietet zusätzlich eine praktische Rähmchenablage. Je nach Platzbedarf können das Gestell und die Rähmchenablage in unterschiedlichen Abständen montiert werden. So können auch mehrere fertig entdeckelte Rähmchen über dem eingebauten Sieb ohne Honigverluste zwischengelagert werden. Entdeckelungswachs kann einfach über dem Sieb abgestiffen werden. Damit trennt sich der Honig ganz automatisch von groben Wachsresten.
Best. Nr. 119273

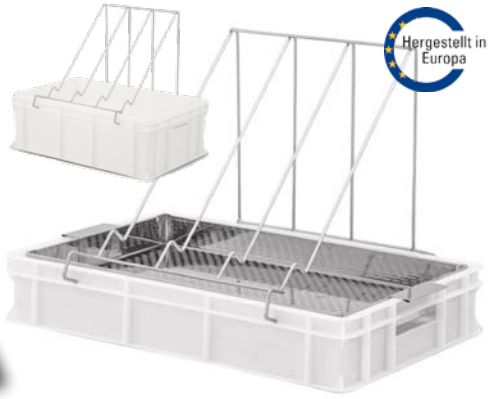


**17 Entdeckelungsgeschirr mit Edelstahl Siebeinsatz**
Entdeckelungsgeschirr Set mit einem rostfreien Edelstahl Siebeinsatz bestehend aus einer Kunststoffwanne (41 x 61 x 10cm), Sieb und Universalständer (für alle gängigen Rähmchengrößen). Kunststoffwannenfarbe kann variieren.
Best. Nr. 120214

**Entdeckelungsgeschirr mit Kunststoff Siebeinsatz**
Entdeckelungsgeschirr Set mit einem Kunststoff Siebeinsatz bestehend aus einer Kunststoffwanne (41 x 61 x 20cm), Sieb und Universalständer (für alle gängigen Rähmchengrößen). Kunststoffwannenfarbe kann variieren.
Best. Nr. 124734




Anfängermodell




Hergestellt in Europa

Hochwertige Honigschleudern hergestellt in der EU. Ersatzteile bzw. Reparatur auf Anfrage erhältlich.




**Weitere Honigschleudern in unserem Onlineshop. Viele Modelle zusätzlich auf Anfrage!**

**1 Tangentialschleuder 40 cm manuell**
Preiswerte schmale Honigschleuder mit Handantrieb und Kunststoff-Quetschhahn. Für den Einsatz in kleineren Bienenständen im Hobbybereich konzipiert. Schleudervorgang einsehbar ohne Öffnen des Deckels.
- Ø: 400 mm
- 3 Rähmchen (DNM, Zander, LS),
- Antrieb: manuell/Handantrieb,
- Trommel Materialstärke: 0,6 mm,
- Quetschhahn: Kunststoff 6/4",
- Brücke, Beine: pulverbeschichtet

Best. Nr. 128085

**2 Tangentialschleuder 60 cm manuell**
Für Hobbyimker und Einsteiger mit Handantrieb. Schleudervorgang einsehbar ohne Öffnen des Deckels.
- Ø: 600 mm,
- 4 Rähmchen (DNM, Zander, LS, BW, Dadant, EHM),
- Antrieb: manuell/Handantrieb,
- Deckel: transparent,
- Trommel Materialstärke: 0,6 mm,
- Quetschhahn: Edelstahl 6/4",
- Brücke, Beine: pulverbeschichtet

Best. Nr. 117118

**Tangentialschleuder 60 cm manuell ohne Achse**
Durch die ausgeklügelte Konstruktion ohne Mittelachse können die Rähmchen in der Schleuder gewendet werden, ohne sie heraus und wieder hineinzugeben.
Best. Nr. 117119

**3 Tangentialschleuder 60cm elektrisch ohne Achse**
Praktische Honigschleuder für Hobbyimker und Einsteiger mit elektrischem Antrieb. Durch die ausgeklügelte Konstruktion ohne Mittelachse können die Rähmchen in der Schleuder gewendet werden, ohne sie heraus und wieder hineinzugeben. Schleudervorgang einsehbar ohne Öffnen des Deckels.
- Motor: 120W,
- Ø: 600 mm,
- 4 Rähmchen (DNM, Zander, LS, BW, Dadant, EHM),
- Deckel: transparent,
- Trommel Materialstärke: 0,6 mm,
- Quetschhahn: Edelstahl 6/4",
- Brücke, Beine: pulverbeschichtet.

Best. Nr. 117120




**4 Selbstwendeschleuder vollautomatisch**
Vollautomatische Honigschleuder für den Einsteiger sowie auch fortgeschrittenen Imker mit 7 voreingestellten Automatikprogrammen. Sie bietet die Möglichkeit sowohl im manuellen als auch im automatischen Modus zu arbeiten. Der Batteriebetrieb (12V) ermöglicht das Schleudern von Honig überall dort, wo es keinen Zugang zum 230-Volt-Netz gibt. Mit Kassetten ausgestatteter Innenkorb. Sie sind mit speziellen Führungen und Federn miteinander verbunden, welche eine Rückkehr in die Ausgangsposition ermöglichen. Die am Deckel der Honigschleuder angebrachte Sicherheitsverriegelung stoppt den Betrieb der Schleuder, wenn der Deckel während des Schleuderns geöffnet wird. Schleudervorgang einsehbar ohne Öffnen des Deckels.
- Antrieb: elektrischer Bodenantrieb,
- Energieversorgung: 12/230V,
- Motor: 24V/250W,
- Materialstärke Trommel: 0,6 mm,
- Deckel: 4 mm starkes Plexiglas,
- Quetschhahn: Edelstahl 6/4",
- Brücke und Beine: pulverbeschichtet




**5 Radialschleuder 72cm, elektrisch**
Es können gleichzeitig bis zu 30 Rähmchen geschleudert werden, ohne diese wenden zu müssen! Der Korb besteht aus 8 und 6 mm starken Edelstahl-Stäben. Schleudervorgang einsehbar ohne Öffnen des Deckels.
- Ø: 720mm;
- 18 Rähmchen Zander, Langstroth, DNM; 30 Rähmchen Dadant ½ (145 oder 160 mm Höhe);
- Antrieb: elektrisch 230V;
- Motor: 12V/150W;
- Trommel Materialstärke: 0,6 mm;
- Deckel: 4 mm starkes Plexiglas;
- Quetschhahn: Edelstahl 6/4";
- Brücke, Beine: pulverbeschichtet

Best. Nr. 128049

| Modell | Ausführung | Ø (mm) | Rähmchen | Best. Nr. | |
|---|---|---|---|---|---|
| Zander, Langstroth | vollautomatisch | 720 | 4 | 117330 | |
| Einheitsmaß, DNM | vollautomatisch | 720 | 4 | 120229 | |
| Dadant | vollautomatisch | 800 | 4 | 127903 | |
| Zander Langstroth | vollautomatisch | 800 | 6 | 120227 | |
| Einheitsmaß DNM | vollautomatisch | 800 | 6 | 124670 | |

Alle Modelle

EDELSTAHL ROST FREI

**Säurebeständige Edelstahlausführung der Trommel und Stäbe des Innenkorbes.**










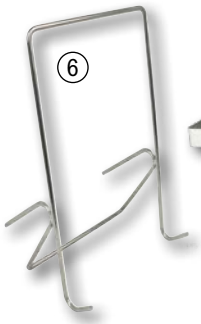





**1 Honigabfülltopf mit Spannverschluss**
Honigabfüller mit Quetschhahn und konischem Boden komplett aus Edelstahl. Er verfügt über zwei Griffe aus Metall und einem Deckel, welcher mit 4 Spannclips befestigt werden kann.

| Inhalt (kg) | Höhe (mm) | Ø (mm) | Best. Nr. |
|---|---|---|---|
| 30 | 350 | 300 | 117280 |
| 50 | 550 | 300 | 117281 |
| 100 | 625 | 385 | 117282 |
| 200 | 740 | 525 | 117283 |
| 300 | 890 | 575 | 117284 |
| 500 | 1100 | 650 | 117285 |

**2 Ständer für Honigabfülltopf**
Ständer aus Metall für unterschiedliche Arten von Honigabfülltöpfen.

| Modell | Best. Nr. |
|---|---|
| 30/50 kg | 117289 |
| 100kg | 117290 |
| 200kg | 117291 |
| 300kg | 117292 |
| 500kg | 117293 |

**3 Rundeimer**
Hobbock aus lebensmittelechtem Kunststoff (PP) zur Lagerung von Honig oder anderen Lebensmitteln.

| Inhalt | Best. Nr. |
|---|---|
| 10 L | 111857 |
| 18 L | 120213 |
| 30 L | 111858 |

**4 Honigabfülltopf 25l**
Abfüllhobbock mit Quetschhahn aus lebensmittelechtem Kunststoff (PP) mit einer Kapazität von 25 L
Best. Nr. 111564

**5 Honigabfülltopf Kunststoff**
Günstiger Abfüllhobbock aus Kunststoff

| Inhalt (L) | Best. Nr. |
|---|---|
| 11,3 | 116344 |
| 17,7 | 116345 |
| 31,5 | 116346 |

**6 Eimerhalter Edelstahl**
Praktischers Hilfsgerät, lässt sich in jedes handelsübliche Honiggefäß einhängen.
Extra breite Ausführung für eine perfekte Auflage des Eimers, zusätzlich angefaste Schnittkanten.
Best. Nr. 125469

**7 Wachstopf**
Wachstopf aus Edelstahl mit Tragegriffen, zum Klären und Gießen von Blöcken. Durchmesser oben 32 cm und unten 20,5 cm; Höhe 27 cm. Nicht Herdplatten geeignet! Um Wachs gleichmäßig zu schmelzen empfehlen wir ein Wasserbad im Einkochautomat Art.Nr.14229.
Best. Nr. 112005

**8 Wachs Gießtopf**
Doppelwandiger Wachs Gießtopf aus Aluminium mit Sicherheitsventil zum einfachen Erwärmen von Bienenwachs auf dem Herd, ohne anbrennen oder überkochen.Nicht induktionsgeeignet.Volumen: 2l
Best. Nr. 112007

**9 Dampfmeister**
Dieser Dampfmeister ist vor allem für Kleinwachsschmelzer geeignet. Er zeichnet sich durch eine sehr einfache Handhabung aus. Schritt 1: Wasser einfüllen - Schritt 2: Schlauch anschließen - Schritt 3: Netzstecker anschließen. 5l Wassertank, Volumen reicht für ca. 70min Betrieb. Wechselbare Heizspirale. Gewinde zum Befestigen am ca. 1,5m langen Schlauch. TÜV und GS geprüft 230 - 240V / 50Hz / 1850 - 2200 Watt
Best. Nr. 112008

**10 Ersatz - Heizspirale für Dampfmeister**
Passend zu Art. Nr. 112008.
Best. Nr. 113268




















**11 Dampfwachsschmelzer Kunststoff inkl. Dampfmeister**
Dampfwachsschmelzer aus Kunststoff mit Holzrost im Dampfkessel inkl. Dampfmeister und Wachsschale (5l). Innenmaße: 50cm Höhe, 45cm Durchmesser oben und 38cm unten
Best. Nr. 121701

**12 Dampfwachsschmelzer inkl. Dampfmeister**
Aus Edelstahl gefertigt für bis zu 12 Rähmchen mit extra hohem Innenbehälter. Mit dem mitgelieferten Verschluss kann der Edelstahl-Dampfkessel auch verschlossen werden und dann zum Waschen und Desinfizieren von Rähmchen mit Ätznatronlauge verwendet werden. Behältervolumen innen ca. 80 Liter, Außenmaße: ø 43 cm, Höhe 65 cm
Bestehend aus: Edelstahl-Dampfwachsschmelzer, Edelstahl Innenbehälter, Kunststoffwachsschale 5 Liter, Auslaufstutzen zum Verschließen
Best. Nr. 117711

**13 Dampfwachsschmelzer 100l**
Inklusive Deckel und Siebeinsatz mit praktischem Griff. Aus Edelstahl. Ohne Dampferzeuger!
Best. Nr. 128087

**14 Wachsschmelztrichter**
Universal Schmelztrichter aus Edelstahl, zum Ausschmelzen der Altwaben im Zargenturm mit Dampferzeuger. Außenmaße: 50 x 50cm, Breite Rand: 6cm, Innenmaße: 38 x 38cm, Höhe: 12,5cm
Best. Nr. 125044

**15 Dampfschlauchkupplung**
Geeigneter Schlauchdurchmesser: 7 bis 12mm; passend zu Wachsschmelztrichter Art.Nr.125044
Best. Nr. 125045

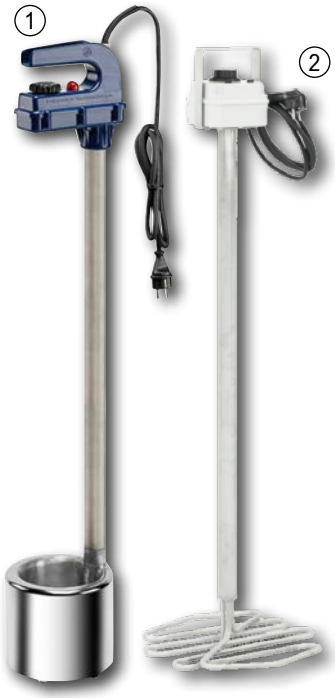

**1 Kälbermilchwärmer E 3020**
Milcherwärmer mit sehr starker Heizleistung. Standrohr und Standfuß aus Edelstahl. Stufenloser Thermostat. Schon bei geringster Füllmenge betriebsbereit. Alternativ kann das Gerät als Honigverflüssiger bzw. Honig-Auftaugerät verwendet werden. Technische Daten: 230 V, 3.000 Watt, Höhe ca. 860 mm, Ø ca. 145 mm, Gewicht ca. 4,9 kg, Eintauchtiefe min. 140 mm / max. 690 mm, IPX 7
Best. Nr. 57882



**2 Auftauspirale Edelstahl**
Auftauspirale aus Edelstahl geeignet zum Verflüssigen und Dekristallisieren von Honig.
- Netzstecker 230V
- Lebensmittelecht
- Unterschiedliche Durchmesser und Leistungen verfügbar
- Der Durchmesser soll ca. dem des Gefäßes entsprechen
- Temperaturbereich bis 90°C

| Ø (mm) | W | Best. Nr. |
|---|---|---|
| 250 | 800 | 120216 |
| 330 | 1000 | 120215 |

**3 Zahnkranzbohrfutter M14**
Zum Einschrauben in Bohrmaschinen mit Innengewinde. Das Bohrfutter ist für Bohrer oder Stäbe von 1,5 bis 13 mm Durchmesser geeignet. Ideal um alle Honigrührer einzuspannen. Das Zahnkranzbohrfutter hat ein 14er Gewinde. Zum Einspannen von Honigrührstäben in das Rührgerät Art. Nr. 26850.
Best. Nr. 117128



**4 Rührgerät TE-MX 1600 2CE**
Leistungsstarker Motor mit ausreichend Kraftreserven, 2 Gang Getriebe für hohes Drehmoment und hohe Mischleistung, Robuste Rühreraufnahme mit M14 Gewinde, inklusive Rührer für Mörtel.
Leistung: 1600 Watt/230 V, Leerlaufdrehzahl: (1. Gang): 0-460min-1, Leerlaufdrehzahl: (2. Gang): 0-750mim-1
Best. Nr. 26850

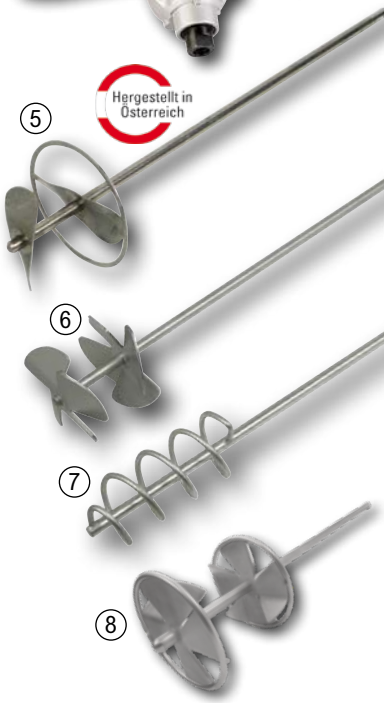


**5 Rührpropeller 'Spezial' Cremehonig**
Rührpropeller für die Herstellung von Cremehonig. Durch seine Bauweise mit zwei gegenläufigen Rührflügeln und einem Schleifring, kann ein Lufteinzug verhindert werden. Geeignet für den Einsatz in Bohrmaschinen mit Bohrfutter. Für die Verwendung mit Rührgerät (Art. 26850) ist das Zahnkranzbohrfutter Art. 117128 nötig. Edelstahl rostfrei!
Länge: 60cm, Ø: 13cm
Best. Nr. 111673

**6 Rührpropeller Cremehonig**
Rührpropeller für die Herstellung von Cremehonig. Geeignet für den Einsatz in Bohrmaschinen mit Bohrfutter. Für die Verwendung mit Rührgerät (Art. 26850) ist das Zahnkranzbohrfutter Art. 117128 nötig. Edelstahl rostfrei!
Länge: 62cm, Ø: 9,5cm
Best. Nr. 116871

**7 Rührspirale Cremehonig**
Rührspirale für das Cremigrühren von Honig oder das Mischen von Bienenfutter. Geeignet für den Einsatz in Bohrmaschinen mit Bohrfutter. Für die Verwendung mit Rührgerät (Art. 26850) ist das Zahnkranzbohrfutter Art. 117128 nötig. Edelstahl rostfrei! Ø: 6cm
Best. Nr. 116870

**8 Honig Rührstab M14**
Honig-Rührstab aus Edelstahl, beidseitig verschweißt, mit zwei festen und gegenläufigen sowie abgerundeten Rührflügeln. Die Rundflügel sind zusätzlich durch Edelstahlringe geschützt. M14 Gewinde Aufnahme für starke Handrührgeräte. Flügel ø: 10cm, Rundstab ø: 12mm
Best. Nr. 121193



**9 Honigrührgerät 230V aufsetzbar**
Auf Kunststoffeimer aufsetzbares Honigrührgerät 230V inkl. Edelstahlrührwerk, Rundeimer und Zeitschaltuhr.
Best. Nr. 124733






**Cremehonig Rührwerk 230V**
Rührgerät für die Herstellung von Cremehonig mit Quetschhahn, Rühreinsatz und Behälter aus Edelstahl. Steuerung über eine Automatiksteuerung:
- Rührzeit einstellbar von 5-15-min,
- Wartezeit einstellbar von 45 – 480 min,
- Gesamtzeit einstellbar von 1-99 h,
- Stundenzähler.
- Die Drehzahlregelung ist über das Bedienpaneel einstellbar,
- Kapazität: 70kg,
- Ø: 400 mm, Höhe: 680mm,
- Quetschhahn: 6/4" Edelstahl, Rühreinsatz und Behälter aus rostfreiem Edelstahl,
- Betriebsspannung 230 V / 0,18 kW, Drehzahlregelung mittels Frequenzumformer / max. 36 U/min,
- Flachgetriebemotor, inkl. Automatiksteuerung

**10 Cremehonig Rührwerk 400V**

| Leistung | Ø (mm) | Höhe (mm) | Volumen | Best. Nr. | |
|---|---|---|---|---|---|
| 0,18kW | 400 | 650 | 70kg/50l | 120233 | |

**Cremehonig Rührwerk 230V**

| Höhe (mm) | Leistung | Ø (mm) | Volumen | Best. Nr. | |
|---|---|---|---|---|---|
| 680 | 0,18kW | 400 | 70kg/50l | 116720 | |
| 860 | 0,22kW | 400 | 95kg/70l | 120230 | |

**11 Cremehonig Rührwerk mit Heizung 230V**

| Leistung | Ø (mm) | Höhe (mm) | Volumen | Best. Nr. | |
|---|---|---|---|---|---|
| 0,18kW | 490 | 750 | 70kg/50l | 120231 | |

+ Punkte



**1 Honigglas 20tlg. mit Wabendeckel**
Ein nachhaltiges 20-teiliges Honigglas-Set mit Wabendeckel! Sie sind aus hochwertigem Glas gefertigt, leicht zu reinigen und wieder verwendbar.

| Inhalt (kg) | Best. Nr. |
|---|---|
| 0,5 | 126373 |
| 1 | 126374 |




**2 Honigglas Imkerbund mit Wabendeckel 20 Stück Pkg.**
Original Imkerbund Honiggläser mit Wabendeckel
in der Schweiz nicht lieferbar!



**3 Mini-Glas 12-er mit Schraubdeckel 41ml**
Mit goldenem Deckel TO43. Ideal für Marmelade und Honig.
Best. Nr. 108699




**14 Honigetiketten 100 Stück**
Die Etiketten haben eine Größe von 165 x 29 mm, kommen in einer Rolle mit 100 Stück und verfügen über eine individuell gestaltbare Stempelfläche (17 x 41 mm) für persönliche Angaben.
Best. Nr. 126856




**4 10 St. Schraubverschlüsse 'Biene & rosa Blüte'**
Schraubverschlüsse für Einkoch- oder Honiggläser. TO82
Best. Nr. 126479



**5 Schraubverschluss Wabe Gold 10 Stück Pkg.**
Passend zu Honiggläsern.
in der Schweiz nicht lieferbar!




**6 Honigetiketten ÖIB 100Stk.**
''Österreichischer Imkerbund''.
in der Schweiz nicht lieferbar!




**15 Etikettiermeister**
Hilfsgerät zum Aufbringen von nicht selbstklebenden Etiketten.
Best. Nr. 127329




**16 Kaffeebecher Biene 250ml**
Der Keramikbecher ist ideal für den täglichen Gebrauch – ob zu Hause, im Büro oder unterwegs. Dank seiner handlichen Größe passt er perfekt unter Kaffeemaschinen. Zudem ist er spülmaschinen- und mikrowellengeeignet. 2-fach sortiert, d. h. die Auswahl des Motives ist nicht möglich. Maße: 11 x 10 cm. Füllmenge: 250 ml.
Best. Nr. 127239




**7 Schild 'Honig aus eigener Imkerei'**
Schild aus gelbem Kunststoff mit schwarzer Schrift

| L x B x H (mm) | Best. Nr. |
|---|---|
| 210 x 150 | 112013 |
| 350 x 250 | 112014 |




**8 Werbeschild 'Honig aus eigener Imkerei'**
Abmessung: 35x25cm
Motiv: **8-Bienen**
Best. Nr. 116031




**9 Werbeschild 'Honig aus eigener Imkerei'**
Abmessung: 35x25cm
Motiv: **Bienenstock**
Best. Nr. 116030




**10 Imkern Schritt für Schritt**
Aufschlagen und loslegen: „Imkern Schritt für Schritt“ ermöglicht einen einfachen Einstieg in die Praxis der Bienenhaltung. Über 150 Farbfotos und leicht nachvollziehbare Schritt-für-Schritt-Anleitungen garantieren auch Anfängern eine leckere Honigernte.
Best. Nr. 57992




**11 Kreativ mit Bienenwachs**
Über 50 sorgfältig ausgesuchte Rezepte. Ganz gleich, ob Sie Ihren eigenen Insektenschutz, Schuhcreme, Holzpflege, Wachstücher, Dekoration, Naturkosmetik herstellen oder mit Kindern Kerzen gießen möchten – für jeden ist bei der Auswahl der Rezepte etwas Passendes dabei. 84 Seiten.
Best. Nr. 114752




**12 Kerzenglanzlack 1 Liter**
Für die Versiegelung ihrer Bienenwachsartikel.
Best. Nr. 127342
in der Schweiz nicht lieferbar



**13 Kerzen-Etiketten 40 Stück**
Durchmesser 16 mm. Aufdruck 100% reines Bienenwachs
Best. Nr. 127335




**17 Kindersocken Bienen**
Die lustigen Socken bringen Farbe und Freude in den Alltag. Die Socken sind aus weichem, atmungsaktivem Material gefertigt und bieten perfekten Tragekomfort – den ganzen Tag über. Waschbar bei 40 °C, Material: 75 % Baumwolle, 23 % Polyamid, 2 % Elastan.

| Größe (EU) | Best. Nr. |
|---|---|
| 23-26 | 127159 |
| 27-30 | 127160 |
| 31-34 | 127161 |



**1 Imkerhut mit Schleier**
Imkerhut aus 100% Baumwolle mit integriertem Schleier
Best. Nr. 111463



**2 Imkerhut mit Armschlaufen**
Imkerhut aus Baumwolle mit Schutznetz und Armschlaufen.
Best. Nr. 116723



**3 Imkerhandschuhe Kinder**
Imkerhandschuhe aus Leder mit Baumwollstulpe für Kinderhände.

| Größe | Best. Nr. |
|---|---|
| 6 Jahre | 116725 |
| 9 Jahre | 116726 |

**4 Imkerhandschuh Leder**
Imkerhandschuh aus Leder mit Baumwoll Stulpe

| Größe | Best. Nr. |
|---|---|
| S | 111572 |
| M | 111573 |
| L | 111574 |
| XL | 115363 |
| XS | 114616 |



**5 Armschutz mit Gummibund**
Farbe variabel
Best. Nr. 116850



**6 Bienenschutz Gamasche**
Farbe variabel
Best. Nr. 116851

## Imkerkleidung Serie 'Cool'




Hochwertige, stabile YKK-Reißverschlüssen. Durch den Aufbau aus 3 Schichten unterschiedlicher Netzstruktur bietet sie nicht nur Schutz vor Bienen, sondern auch ausreichend Belüftung an heißen Tagen. Eine Fingerschlaufe sowie eine Fußschlaufe aus Gummi garantieren einen fixen Sitz. Mehrere Taschen erleichtern das Arbeiten. Stärker beanspruchte Stellen wie die Ellbogen- und Kniepartie wurden zusätzlich mit einer Schicht fester Baumwolle geschützt. Größen XS und S sind auch gut für kleinere Damen geeignet. Männer Größen ab M.

**7 Imkeranzug 'Cool' mit Haube**

| Größe | Best. Nr. |
|---|---|
| S | 114587 |
| M | 114588 |
| L | 114589 |
| XL | 115218 |
| XS | 114586 |

**8 Imkerjacke 'Cool' mit Haube**

| Größe | Best. Nr. |
|---|---|
| S | 114591 |
| M | 114592 |
| L | 114593 |
| XL | 115219 |
| XS | 114590 |

**9 Imkerhose 'Cool'**
mit leicht zu verstellenden, bequemen Gummibund.

| Größe (INT) | Best. Nr. |
|---|---|
| S | 114599 |
| M | 114600 |
| L | 114601 |
| XL | 115217 |
| XS | 114598 |

**10 Imkerjacke 'Cool' mit Hut**

| Größe | Best. Nr. |
|---|---|
| S | 114595 |
| M | 114596 |
| L | 114597 |
| XL | 115220 |
| XXL | 116087 |
| XS | 114594 |



**11 Imkerhandschuh 'Cool'**
Imkerhandschuh 'Cool' aus Leder mit Netzeinsatz zur besseren Belüftung.

| Größe | Best. Nr. |
|---|---|
| S | 114618 |
| M | 114619 |
| L | 114620 |
| XL | 115364 |
| XS | 114617 |



**12 Imkerhut Mohnblumen**
Stylischer Imkerhut aus Baumwolle mit Schutznetz und Mohnblumen Motiv.
Best. Nr. 116724

**13 Imkerhut Kinder Bienen**
Imkerhut für Kinder aus Baumwolle.
Best. Nr. 116357



**14 Kinder Imkeranzug**
Kinder Imkeranzug aus 100% Baumwolle mit Hut und Schleier

| Größe | Best. Nr. |
|---|---|
| 120cm | 111588 |
| 130cm | 111589 |
| 140cm | 115024 |
| 150cm | 111590 |



**15 Imkerjacke Baumwolle mit Haube**
Imkerjacke aus 100% Baumwolle mit Haube zum Schutz vor Bienen mit mehreren praktischen Taschen.

| Größe | Best. Nr. |
|---|---|
| S | 117427 |
| M | 117428 |
| L | 117429 |
| XL | 117430 |

# FISCHEREIBEDARF

## AKTION




**1 Räuchergrill**
Erstklassiges Modell sowohl zum Räuchern als auch zum Grillen. 2 stabile verchromte Gitterroste (damit Sie die Fische 2-lagig räuchern können). Besonders groß: 42x26x12 cm zum Räuchern von 8 Forellen. Große Stahlplatte als Abdeckung über dem Räuchermehl (Tropfschutz). Eventuell gewünschter Rauchabzug kann am Deckel-Griff praktisch reguliert werden. 2 Fondue-Brenner sorgen für größtmögliche - aber regulierbare Hitze. 2 Deckel zum Löschen der Flammen werden mitgeliefert. Betrieb mit handelsüblicher Brennpaste.
Best. Nr. 51319



**2 Schlüsselanhänger mit Öffner 13cm**
Schlüsselanhänger mit Flaschenöffner 13 cm
Best. Nr. 123502



**3 Schlüsselanhänger Wildschwein**
Material: Zinndruckguss, Länge ca. 4 cm
Best. Nr. 68627




**Angelruten und Rollen**




**4 Teleskop Allround Ruten-Combo für viele Einsatzgebiete**
Attraktives Design, CENTURIO Tele Rute, dünner Blank, hochwertige VALERIO-Rolle LT 2500, preiswert, inkl. Schnur, für leichte und mittelschwere Köder auf Forellen, Karpfen, Zander und Hecht. Aber auch die Angelei auf Schleien und Aal ist ohne Einschränkung möglich. Sensationeller Preis, Rolle mit Schnur bespult, sehr kurzes Transportmaß, geringes Gewicht.

| Gewicht (g) | Teile | T-Länge (cm) | Wurfgew. | Länge (m) | Best. Nr. | |
|---|---|---|---|---|---|---|
| 379 | 5 | 55 | 20-50 g | 2,1 | 11979 | |
| 425 | 6 | 61 | 20-50 g | 2,4 | 11989 | |
| 445 | 6 | 61 | 20-50 g | 2,7 | 11992 | |




**5 Tele Ruten Combo**
**Green Concept Ready to fish – Ruten-Set inklusive Rutentasche**
Dieses Komplett-Einsteigerset beinhaltet alles, was für den Start in eine erfolgreiche Angelsaison gebraucht wird. Neben einer Allround-Telerute und einer fertig bespulten Qualitätsangelrolle befinden sich alle nötigen Kleinteile im Set. Neben Bleigewichten, Schwimmpose, Wasserkugel, gebundenen Haken sowie einigen Kunstködern gehört ein Rutenfutteral genauso dazu, wie eine Anglerschere, eine kleine Gerätebox und einige Schnurstopper. Auf geht's ans Wasser, die Fische warten. Länge 2,40 m
Best. Nr. 12012

**6 Tele Ruten Set ECO Green Concept Ready to fish – FISHING SET**
Komplett-Starterset für Fortgeschrittene. Sicher und geschützt beinhaltet dieses Set eine komplett montierte Telerute und eine dazu passende und fertig bespulte Qualitätsangelrolle. Das umfangreiche Zubehör für die meisten der modernen Angeltechniken findet dabei in der Kunststoffbox ebenso Platz, wie Rute und Rolle. So, nun ab in den Rucksack und ran ans Wasser - der Fisch wartet! Länge 1,75 m
Best. Nr. 12005

**1 Westline Forelle Junior 1,95 Meter - SET**
Die Sunrise Combos setzen sich aus hochwertigen Komponenten zusammen und genügen auch höheren Ansprüchen. Die Rutenblanks bestehen aus hochverdichteten Fiberglasmatten, welche für ein sportliches und ausgewogenes Handling sorgen. Die Rollen verfügen über eine starke Bremse, einen ruhigen Lauf und eine hochwertige Aluminiumspule. Praktische Transporttasche und hochwertiges Zubehör im Lieferumfang enthalten. Rolle mit 2 Kugeln. Inkl. monofiler Zielfischschnur ca. 135 m/0,22 mm. Inkl. Zange, Spinner Gr. 1, Wirbel und Tasche, Rutenlänge 1,95 Meter
Gewicht (g): 640
Teile: 4
T-Länge (cm): 59
Wurfgew.: 10-30g
Best. Nr. 113326

**2 Westline Forelle/Barsch 2,40 Meter - SET**
Die Sunrise Combos setzen sich aus hochwertigen Komponenten zusammen und genügen auch höheren Ansprüchen. Die Rutenblanks bestehen aus hochverdichteten Fiberglasmatten, welche für ein sportliches und ausgewogenes Handling sorgen. Die Rollen verfügen über eine starke Bremse, einen ruhigen Lauf und eine hochwertige Aluminiumspule. Praktische Transporttasche und hochwertiges Zubehör im Lieferumfang enthalten. Rute + Rolle RD mit 2 Kugellagern. Inkl. monofiler Zielfischschnur ca. 13,5/0,22 mm. Kescher 3-tlg. ca. 1,90m, Armlänge: ca. 50cm, inkl. Zange, Spinner Gr. 3, Wirbel und Tasche, Rutenlänge 2,40 Meter
Gewicht (g): 1160
Teile: 6
T-Länge (cm): 68
Wurfgew.: 10-40g
Best. Nr. 113328

**3 Westline Karpfen Set 25-75g - 3 Meter - SET**
Die Sunrise Combos setzen sich aus hochwertigen Komponenten zusammen und genügen auch höheren Ansprüchen. Die Rutenblanks bestehen aus hochverdichteten Fiberglasmatten, welche für ein sportliches und ausgewogenes Handling sorgen. Die Rollen verfügen über eine starke Bremse, einen ruhigen Lauf und eine hochwertige Aluminiumspule. Praktische Transporttasche und hochwertiges Zubehör im Lieferumfang enthalten. Rute + Rolle RD 35 mit 2 Kugellagern. Inkl. monofiler Zielfischschnur ca. 150 m/0,30 mm, Inkl. Rutenhalter, Pose, Wirbel, Haken und Tasche. Kescher 3-tlg., ca. 2,10 m, Armlänge ca. 60 cm, Rutenlänge 3 Meter
Gewicht (g): 1540
Teile: 6
T-Länge (cm): 90
Wurfgew.: 25-75g
Best. Nr. 109709

**Fliegenruten**

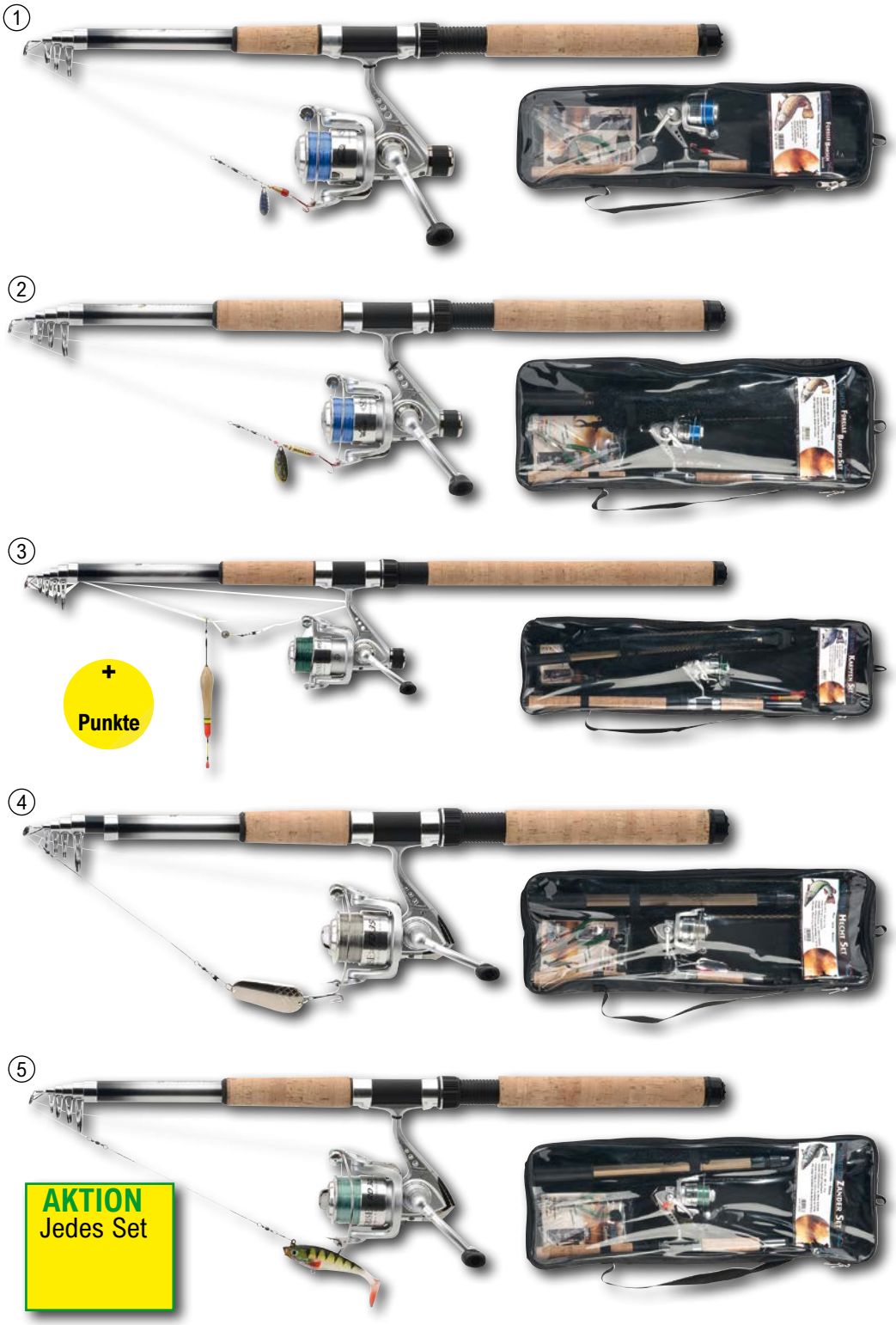


**4 Westline Hecht 2,70 Meter - SET**
Die Sunrise Combos setzen sich aus hochwertigen Komponenten zusammen und genügen auch höheren Ansprüchen. Die Rutenblanks bestehen aus hochverdichteten Fiberglasmatten, welche für ein sportliches und ausgewogenes Handling sorgen. Die Rollen verfügen über eine starke Bremse, einen ruhigen Lauf und eine hochwertige Aluminiumspule. Praktische Transporttasche und hochwertiges Zubehör im Lieferumfang enthalten. Rute -Rolle FD 35 mit 2 Kugellagern. Inkl. monofiler Zielfischschnur ca. 150 m/0,30 mm, Kescher 3-tlg. ca. 2,10 m, Armlänge: ca. 60 cm, Inkl. Zange, Blinker 32 g, Wirbel und Tasche, Rutenlänge 2,70 Meter
Gewicht (g): 1360
Teile: 6
T-Länge (cm): 78
Wurfgew.: 25-70g
Best. Nr. 113329

**5 Westline Allround Set 15-55g - 2,70 Meter - SET**
Die Sunrise Combos setzen sich aus hochwertigen Komponenten zusammen und genügen auch höheren Ansprüchen. Die Rutenblanks bestehen aus hochverdichteten Fiberglasmatten, welche für ein sportliches und ausgewogenes Handling sorgen. Die Rollen verfügen über eine starke Bremse, einen ruhigen Lauf und eine hochwertige Aluminiumspule. Praktische Transporttasche und hochwertiges Zubehör im Lieferumfang enthalten. Rute + Rolle FD 30 mit 2 Kugellagern. Inkl. monofiler Zielfischschnur ca. 100 m/0,30 mm, Kescher 3-tlg., ca. 1,90 m, Armlänge ca. 50 cm, Inkl. Zange, Gummifisch 10 cm, Wirbel und Tasche, Rutenlänge 2,70 Meter
Gewicht (g): 1180
Teile: 6
T-Länge (cm): 78
Wurfgew.: 15-55g
Best. Nr. 109710



**1 Teichkescher**
Kescherstab teleskopierbar, Länge 150 cm, grünes Netz mit einer Maschenweite von 2,00 mm, Einlass 25 x 20 cm.
Best. Nr. 119896

**2 Kinderkescher**
Der Kescher hat eine Länge von 120 cm, der Metallstab ist kunststoffbeschichtet und die Maschenweite beträgt 2,5 mm.
Best. Nr. 119897



**3 Forellen - Kescher mit Teleskopstiel Medium 2,20 m Gesamtlänge**
Hochwertige Kescher mit einer teleskopischen Kescherstange und einem Gummigriff. Material: 100% Polyester.Teleskopstiel 2,20m Gesamtlänge, Bügellänge 50x50cm, Netztiefe 45cm
Best. Nr. 105544

**Forellen - Kescher mit Teleskopstiel Large 2,2m Länge**
Teleskopstiel 2,2m Gesamtlänge, Bügellänge 60x60cm, Netztiefe 60cm
Best. Nr. 105543

**4 Kescher gummiert, 1,8m Gesamtlänge, Teleskopstiel**
Hochwertige Unterfangkescher mit gummierten Netz und mit einer teleskopischen Kescherstange und einem Gummigriff. Größe Large, Teleskopstiel 1,8 Meter Gesamtlänge, Bügellänge 60x60cm, Netztiefe 45cm
Best. Nr. 105545

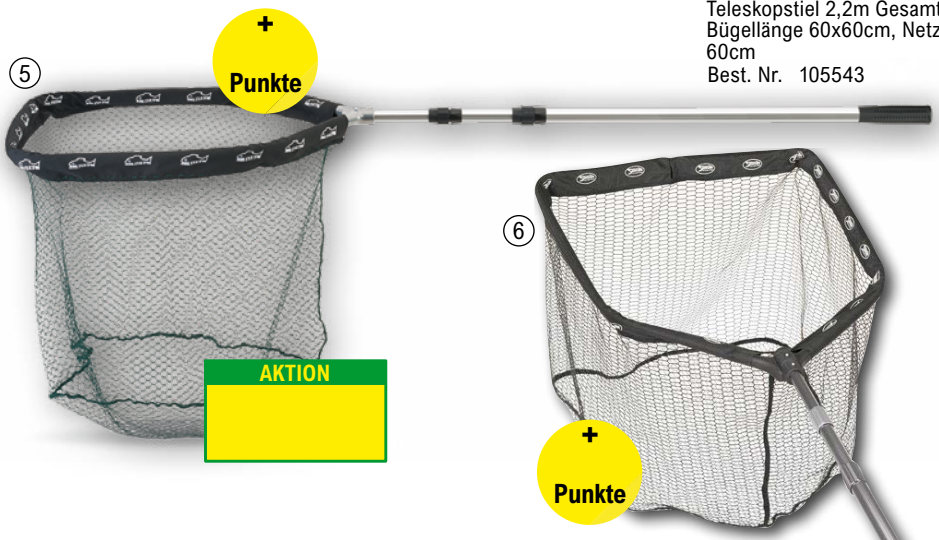


**5 Karpfenkescher 2 Teile**
Hochwertiger, hoch belastbarer Großfischkescher mit einer Gesamtlänge von 290 cm, grünes Netz mit 16 mm Maschenweite und einer Netztiefe von 50 cm, der Kescherkopf ist abnehmbar. Transportlänge 130 cm.
Best. Nr. 119893




**6 Specialist Raubfischkescher, 3-tlg., Kescherkopf klappbar**
Dieser Raubfischkescher hat einen faltbaren Kopf. Das Netz ist mit einer dünnen Schicht Rubbercoating versehen. Diese macht den Kescher leichter als herkömmliche, stark beschichtete Modelle. Die positive Eigenschaft, dass die Haken sich nicht mehr im Netz verfangen können, bleibt allerdings genauso erhalten. Der Kescherstab ist darüber hinaus sehr stabil, sodass auch beim Landen von sehr kapitalen Fischen nichts schief gehen kann. 70x60 cm, 2,90 m lang.
Best. Nr. 71168




**7 Forelle Bootskescher, Teleskopstiel 2,40M Gesamtlänge**
Shakespeare Agility Boots Kescher, Durchmesser 60cm in der Länge verstellbar 2,40m Gesamtlänge, Ideal für Forelle, Gummi Netz, Aluminium Spreizblock, Teleskopisch mit abnehmbaren Aluminium Griff und Gummigriff, Netztiefe 50cm
Best. Nr. 105546





**8 Kescherstange**
Leichte Teleskopstange, passend zu allen Kescherköpfen. Länge: 3,20 mm, mit englischem Gewinde!
Best. Nr. 61600



**9 Kescherkopf**
Extrem leichtes Unterfangnetz in Ghost Mesh, kaum sichtbar für den zu keschernden Fisch. Leichter Ganzalurahmen Durchm. 45 cm.
Best. Nr. 61598



**10 Watkescher klappbar**
Superleicht, extrem handlich, Maße 34x34 cm, Länge 50 cm.
Best. Nr. 58231

**11 Kescher-Kopf Exklusive**
Superleichtes, zweifarbiges Micromaschennetz, Maße: 45x45 cm, Netztiefe: ca. 40 cm, Engl. Gewinde - passt auf jede Unterfangstange
Best. Nr. 73221



**1 Lodenhut**
Farbe graumarmoriert, Größe 56-60
Best. Nr. 80308-Gr.



**2 Lodenhut**
Farbe oliv, Größe 57-59
Best. Nr. 80307-Gr.



**3 Strohhut Herren**
Farbe natur, beige, Größe 54-61
Best. Nr. 80302-Gr.



**4 Freizeit, Angler oder Sonnenhut**
In Farbe beige erhältlich, mit Kinnband, einfach zu verstauen – zusammen legen und einschieben, 2 Druckknöpfe jeweils seitlich zum Hochstecken der Hutkrempe. Universalgröße
Best. Nr. 63015



**5 Strohhut Western Damen**
Farbe natur, Größe S-XL
Best. Nr. 80303-Gr.



**6 Strohhut Damen blaues Band**
100% Stroh, mit blauem Band, Universalgröße
Best. Nr. 104238



**7 Kappe Camo**
Kappe Camo Universalgröße
Best. Nr. 104826



**8 Base Cap camouflage**
Coole Kappe aus 100% Baumwolle mit einem praktischen Klettverschluss für die Weiten-Regulierung. Einheitsgröße.
Best. Nr. 113022



**9 Baseballkappe schwarz/grau**
Moderne Kappe aus 100% Baumwolle mit einem praktischen Klettverschluss für die Weiten-Regulierung. Einheitsgröße.
Best. Nr. 102014



**10 Strickmütze Camouflage oliv**
Wärmende, zweilagige Strickmütze in modernem Camouflagestyle. Einheitsgröße. Material: 80% Polyester, 20% Elasthan.
Best. Nr. 117205

**11 Strickmütze Camouflage grau**
Wärmende, zweilagige Strickmütze in modernem Camouflagestyle. Einheitsgröße. Material: 80% Polyester, 20% Elasthan.
Best. Nr. 117204



**12 Kindermütze LED Malix blau**
Komfortable Mütze mit abnehmbarer LED-Frontleuchte, wiederaufladbar über einen USB-Stecker. Mit 3 verschiedenen Helligkeitsstufen: sehr hell-mittel-Blinklicht. Strahlweite: ca. 10 Meter, Helligkeit 120 Lumen. Einheitsgröße. Material: 100% Polyacryl.
Best. Nr. 117206

**Kindermütze LED Malix orange**
Best. Nr. 117207



**13 LED-Mütze, schicke Haube mit integriertem Licht**
man hat die Hände frei, man wird gesehen und ist sicher auch auf dunklen Wegen unterwegs
Best. Nr. 106065

①




**Auch mit Filzsohle erhältlich**








②







**Auch mit Filzsohle erhältlich**

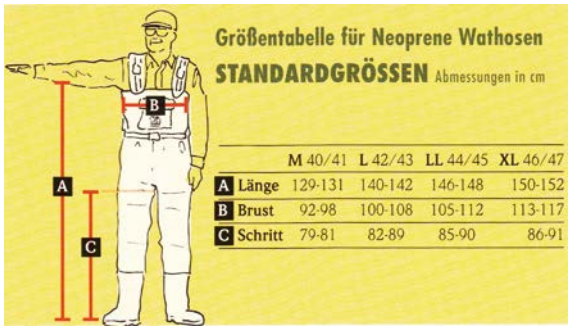


③









**1 Neopren Wathose mit Profilsohle**
5 mm Titanium-Neopren. Robuste knee-pads sorgen für zusätzliche Sicherheit. Die Stiefel sind mit Neopren ausgelegt. Zwei aufgesetzte Brusttaschen, eine Handwärmtasche, sowie zwei D-Ringe. Die Träger sind auch als Gürtel für den Einsatz als Hüftmodell verwendbar. Material: 90 % Neopren, 10 % Nylon. Kostenlos dabei: 1 Tragetasche
Best. Nr. 80057

**Neopren Wathose mit Filzsohle**
Best. Nr. 80058

**2 Neopren Wathose mit Profilsohle**
Das flexible 4 mm Stretch-Neopren gewährleistet optimalen Tragekomfort und angenehme Wärme. Alle Nähte doppelt verschweißt, 100% wasserdicht. Eine aufgesetzte Brusttasche mit separater Handwärmetasche gehört ebenfalls zur Standardausführung, wie die doppelte Knieverstärkung. Inklusive Nylon-Tragetasche und einem Reparatur-Kit-Set. Kostenlos dabei: 1 Tragetasche
Best. Nr. 80062

**Neopren Wathose mit Filzsohle**
Best. Nr. 80063

**3 Neopren Wathose RedCat 4 mm**
Die erste Neopren Wathose, RedCat, speziell für die Bedürfnisse von Walleranglern entwickelt. 4 mm starkes, besonders flexibles Neopren, doppelt verschweißte Nähte, extra Versiegelung in den Bereichen Schritt und an den Übergängen zu den Stiefeln sorgt für absolute Wasserdichtigkeit. Kniepolster sind robust, druckimprägniert und bieten trotz hoher Belastbarkeit volle Bewegungsfreiheit. Material: Wathose: 90% Neopren, 10% Nylon Tragetasche: 100% Polyester.

| Größe (EU) | Best. Nr. |
|---|---|
| L 42/43 | 127714 |
| LL 44/45 | 127717 |
| XL 46/47 | 127718 |






Taslan Nylon nimmt kaum Wasser



Robuste, griffige Profilsohle




**BESTSELLER**

aus ultraleichtem Nylon/Polychlorid




**bei Bestellung bitte Größe angeben!**

**1 Watstiefel Nylon Ultra Light**
Extrem reißfest, robust, widerstandsfähig und ultraleicht. Mit stabiler Gürtelbefestigungslasche. Einschließlich Safety Repair Kit. Robuste Profilsohle. Material: Bestes 70 Denier Nylon/PVC. Größe: 39-48
Best. Nr. 80759

**2 Neopren Watstiefel**
4 mm, mit robuster Profilsohle, mit integrierter Außentasche. Größe 40/41 - 46/47.
Best. Nr. 80223

**3 Wathose Trendex**
Die Trendex® EverDry PremiumPlus, hergestellt aus hochwertigem Taslon-Nylon fühlt sich die Wathose an wie eine hochqualitative, atmungsaktive Microfaser. Taslon-Nylon ist stark wasserabweisend, äußerst robust, extrem widerstandsfähig und natürlich 100% wasserdicht.
Best. Nr. 80059

**4 Wathose Nylon**
Leichte und strapazierfähige Ausführung aus Nylonmaterial mit spezieller PVC-Beschichtung, elastischer Bund, hoher Tragekomfort. Integrierte Brusttasche, mit elastischen Trägern. Größe 39-46.
Best. Nr. 80188

**5 Stiefel-Aufhänger**
Speziell Wathosen und Stiefel sollten während der Lagerung immer hängend und gestreckt aufbewahrt werden um Risse zu vermeiden.
Best. Nr. 59493










**6 Socke CoolMax**
Funktionssocken für Angler: Klimaregulierendes CoolMax Garn, Rippeneinsatz für perfekte Passform, Material: 33 % Soolmax, 46 % Baumwolle, 5,5 % Nylon, 6 % Elasthan, 9,5 % Spandex.

| Größe | Best. Nr. |
|---|---|
| 39/43 | 62674 |
| 44/47 | 62675 |




**1 Cap-Light**
Mit 5 LED, paßt an jede Schirmmütze, superleicht und superpraktisch, inklusive Batterie.
Best. Nr. 52530



**2 Kopflampe – die Stirnlampe für den extremen Einsatz**
Kopflampe – die Stirnlampe für den extremen Einsatz, 12 extrem helle LED, schaltbar 2,6,12 Leds, Blinklicht Funktion, extra robustes, schlagfestes Gehäuse, wasserfest, sehr leicht – angenehmer Tragekomfort, verstellbares, elastisches Kopfband, Lampe 170° schwenkbar, Batterien 3y1,5V „AAA“ nicht im Lieferumfang enthalten. Foto Symbolfoto
Best. Nr. 50162




**3 Kopflampe COB-I30L**
Die Leuchtdauer beträgt ca. 7 Stunden bei Power-Betrieb, spritzwassergeschütztes Gehäuse: IPX4, Betrieb mit 3 x AAA 1,5V, Batterien sind nicht im Lieferumfang enthalten.
Best. Nr. 119891

**inkl. Akku**



**4 Kopflampe Flip und Clip**
3 Watt COB-LED - dadurch breiter Lichtkegel, USB Anschluss, inkl. Ladekabel, Li-Polymer-Akku mit Akkuladestandsanzeige, Ein- und Ausschalten über Sensor möglich, Leuchtdauer bei Power Betrieb ca. 4,5 Stunden.
Best. Nr. 119890




**inkl. Batterie**

**5 Stirnlampe Profi H20 Set inkl 3xAAA Batterien**
Eine Kopfleuchte für jede Arbeitsumgebung. Spritzwasser- und staubgeschützt ermöglichen sie ein freihändiges Arbeiten in nahezu jeder Heimwerkerumgebung. Mit ihren unterschiedlichen Features sind sie zuverlässige Helfer für alle Heim- und Handwerker. 3 Jahre VARTA Garantie.
Best. Nr. 120608




**6 Longlife POWER AAA, Leistungsstarke Energie**
VARTA LONGLIFE Power ist die kraftvollste Batterie für energiehungrige Geräte. Longlife Power Batterien von Varta sind sehr leistungsstarke Batterien, die im täglichen Gebrauch die optimale Leistung bei den Geräten bringen, speziell bei Geräten mit hohen Energieverbrauche sind diese Batterien optimal verwendet. Garantierte Lagerfähigkeit von 10 Jahren. Made in Germany.

| Stück | Best. Nr. |
|---|---|
| 4 | 46117 |
| 12 | 120599 |



**7 Polarisations Brille Cape-Treee**
Gestell – schwarz, Glas – gelb
Best. Nr. 11970



**8 Polarisations Brille Cat-Key**
Gestell – schwarz, Glas – gelb
Best. Nr. 11969



**9 Polarisations Brille**
Gestell – schwarz, Glas – bluefin
Best. Nr. 12209



**10 Polarisationsbrille**
absolute Spitzenqualität. Mit UV-400 Schutz, einer Super Entspiegelung und feinem Kratzschutz und zusätzlichem Schmutzschutz, Glas - dunkel.
Best. Nr. 60113



**11 Polarisationsbrille, Aufstecker**
Best. Nr. 60114



**12 Umhänge Nylonband**
ca. 66 cm lang
Best. Nr. 11971

# AKTION




**1 Multifunktionsleuchte SAUGUT 9 Funktionen**
Mit einem starken Magnet auf der Rückseite, einem verstellbaren Ständer, Karabiner, Kapselheber, Stativgewinde. Und weiters mit 4 Lichtmodi: sehr hell, hell, mittel, Blinklicht
Batterie 500 mAh, aufladbar über Typ C Kabel
Material: Aluminium, Polycarbonat, ABS, Silikon
Maße: 72 x 46 x 21 mm
Gewicht: 6 g
Farbe: Schwarz
Anzahl Eingänge: 1
USB-Type– C: ja
Batterien: Li-Polymer
Helligkeit: 300 Lumen
Leuchtmittel: COB
Best. Nr. 123703




**2 Arbeits - Leuchte verstellbar mit Magnet**
Leuchte für viele Einsatzzwecke, stoßfest und Spritzwasser geschützt nach IP54, 2 Leuchtmodi, hat auch im Boden integriertes Magnet - daher überall einsetzbar mit verstellbaren Leuchtkopf, aufgrund der Größe auch in einer Werkzeugkiste Platz dafür! inkl. 3 Stk. AA Batterien Leuchtdauer 35 h, Leuchtweite 22 m und 230 Lm
Best. Nr. 108257




**3 LED Kopflampe HLS-350, aufladbar**
Aufladbare USB-Stirnlampe HLS-350 mit LED-Band, kontaktfreies AN/AUS-schalten, 2 Helligkeitsstufen im COB/ LED-Band, 2 Helligkeitsstufen in XPE-LED 230°, Weitwinkelbeleuchtung, SOS-Funktion, elastisches, verstellbares Gummiband, integrierter Bewegungssensor, wiederaufladbar mittels USB-Kabel, COB-LED + XPE-LED Lichtstärke: 350 Lumen, sehr leichtes Eigengewicht: 70g (ohne Batterie), Maße: 32 x 20 x 300 mm
Best. Nr. 123926




**4 Nachtlicht mit Sensor 2 Stk ohne Batterie (3xAAA)**
Egal welcher Leuchtentyp - diese speziellen Leuchten bieten durchdachte Funktionen und sind eine zuverlässige Lösung für jeden Einsatz. Leuchtet bis zu 365 Tage, wenn das Licht täglich 5x für 30 Sekunden an ist. Zuverlässiges Bewegungslicht, welches bei Dunkelheit immer dann Licht liefert, wenn es benötigt wird. Bewegungserkennung in einem Aktionsradius von 3 m und 120°. Lieferung ohne Batterien.
Best. Nr. 120606




**5 Taschenlampe kmpl. Multi LED F20**
Die Taschenlampe - ausgestattet mit 9 LEDs, inklusive Handschlaufe und mit stoßfestem 3-Komponenten-Gehäuse (Aluminium, Gummi und ABS Kunststoff) Leuchtweite 29m, 40 Lm Leuchtdauer 62 h inkl. 2 Stk. AA Batterien
Best. Nr. 108246




**6 Aluminium Light F10 Pro Set mit 2 AA Batterien**
Elegante Taschenlampe mit schwarz eloxiertem Aluminiumgehäuse und silbernem Ring mit matter Oberfläche und 3 Leuchtmodi, hoher Lichtleistung und langen Laufzeiten, strukturierter Gehäuseoberfläche für maximalen Grip. Die VARTA Aluminium Light F10 Pro verfügt über einen Spot to Flood Mechanismus für präzisen Fokus oder einen weiten Winkel. 3 Jahre VARTA Garantie.
Best. Nr. 120602




**7 Indestructible Stablampe F20**
So gut wie unzerstörbar. Egal ob Regen, Hitze, Kälte, Dreck, Stürze aus großer Höhe, harte Schläge, enormer Druck – die VARTA Indestructible F20 Taschenlampe besteht selbst die härtesten Tests. Die Indestructible F20 ist dabei die Leistungsstärkste in dieser Taschenlampen Range. Leuchtweite bis zu 122 m, Leuchtdauer bis zu 45 h, Gesamt Lichtstärke bis zu 170 Lumen, 1 Watt LED, IPX4 spritzwassergeschützt Inkl. 2 Stk. AA Batterien
Best. Nr. 108239

**Indestructible Stablampe F30**
Leuchtweite bis zu 265 m, Leuchtdauer bis zu 65 h, Gesamt Lichtstärke bis zu 450 Lumen, 5 Watt LED, IPX4 spritzwassergeschützt Inkl. 6 Stk AA Batterien
Best. Nr. 108240




**Longlife POWER, leistungsstarke Energie**
VARTA LONGLIFE Power ist die kraftvollste Batterie für energiehungrige Geräte. Longlife Power Batterien von Varta sind sehr leistungsstarke Batterien, die im täglichen Gebrauch die optimale Leistung bei den Geräten bringen, speziell bei Geräten mit hohen Energieverbrauche sind diese Batterien optimal verwendet. Garantierte Lagerfähigkeit von 10 Jahren. Made in Germany.

**1 Longlife POWER AAA, Leistungsstarke Energie**

| Stück | Best. Nr. |
|---|---|
| 4 | 46117 |
| 12 | 120599 |

**2 Longlife POWER AA, Leistungsstarke Energie**

| Stück | Best. Nr. |
|---|---|
| 4 | 120600 |
| 8 | 36624 |
| 12 | 120601 |

**3 Longlife POWER C, 4 Stück – Leistungsstarke Energie**
Best. Nr. 108232

**4 Longlife POWER D, 4 Stück – Leistungsstarke Energie**
Best. Nr. 108233

**5 Longlife POWER 4,5 V – Leistungsstarke Energie**
Best. Nr. 108231

**6 Longlife POWER 9 V – Leistungsstarke Energie**
Best. Nr. 108234




**Ultra Lithium – Professionelle Energie**
Diese Batterien erfüllen höchste Qualitäts- und Leistungsanforderungen in allen Bereichen des modernen Lebens! Für energieintensive Anwendungsgebiete wie z.B. Digitalkameras, GPS Geräte, Rauchmelder, Stirnlampen, Bissanzeiger, Wildkameras …..! Ob Indoor oder Outdoor – die professionelle Lösungen für höchste Bedürfnisse! Hält Temperaturen bis -30°C/+40°C stand.

**7 Ultra Lithium AAA, 4 Stück – Professionelle Energie**
Best. Nr. 108228

**8 Ultra Lithium AA, 4 Stück – Professionelle Energie**
Best. Nr. 108229

**9 Ultra Lithium 9 V Block – Professionelle Energie**
Best. Nr. 108230




**Knopfzelle Electronics**
High-Tech Primärknopf-Batterien, die entwickelt wurden, um zuverlässige Stromversorgung für kleine elektronische Geräte wie Spielzeug, elektronische Spiele und Computer, Fitnessgeräte, Sicherheitsgeräte und Alarmsysteme, elektronische Taschenrechner, Autoschlüssel, Fernbedienungen und medizinische Anwendungen bereit zu stellen. Auch als Uhrenbatterien - zuverlässige und qualitativ hochwertige Zellen für eine Vielzahl an digitalen und analogen Uhren.

**10 Knopfzelle Electronics V364/ SR60**
Best. Nr. 108248

**11 Knopfzelle Electronics V377/ SR66V**
Best. Nr. 108249

**12 Knopfzelle Electronics V13GA/LR44**
Best. Nr. 108251

**13 Knopfzelle Electronics CR2025**
Best. Nr. 108252

**14 Knopfzelle Electronics CR2032**
Best. Nr. 108253

**15 Knopfzelle Electronics CR2430**
Best. Nr. 108254




**Photo Lithium**
Photo Lithium für Hochleistungsgeräte. VARTA PHOTO LITHIUM-Batterien sind in der Lage, schnell einen hohen Output zu liefern, perfekt geeignet für die heutigen High-Tech-Kameras und Leuchten.Höchste Leistung , auch für Zielfernrohre

**16 Photo Lithium CR123A**
Best. Nr. 108255

**17 Photo Lithium CR2**
Best. Nr. 108256




**18 Jenzi Kunststoff-Box**
Jenzi Kunststoff-Boxen Größe in mm 228x112x35
Best. Nr. 100438

**19 Jenzi Kunststoff-Box**
Jenzi Kunststoff-Boxen Größe in mm 273x176x44
Best. Nr. 100289

### 1 Jenzi Angelschnüre von Z3 Forelle

Eine geschmeidige und weiche Forellenschnur, welche eine genaue und präzise Köderführung sowie einen gefühlvollen Drill ermöglicht.

| Ø (mm) | Tragkraft (kg) | Länge (m) | Best. Nr. |
|---|---|---|---|
| 0,22 | 4,0 | 500 | 100255 |
| 0,25 | 4,8 | 500 | 100256 |
| 0,28 | 5,6 | 500 | 100257 |

### 2 Jenzi Angelschnüre von Z3 Karpfen

Die Karpfenschnur wurde in ihrer braunen Farbe so entwickelt, dass sie sich ideal dem Lebensraum des Karpfens anpasst. Da der Karpfen ein scheuer und naturgemäß kämpferischer Fisch ist, muss der Dehnungsfaktor und Abriebstärke extrem hoch sein.

| Ø (mm) | Tragkraft (kg) | Länge (m) | Best. Nr. |
|---|---|---|---|
| 0,25 | 4,4 | 500 | 100258 |
| 0,30 | 6,0 | 500 | 100259 |
| 0,35 | 8,1 | 500 | 100260 |

### 3 Jenzi Angelschnüre von Z3 Hecht

Eine extrem dehnungsarme und dennoch abriebfeste Hechtschnur, um den Anhieb auf weiten Entfernungen präzise zu setzen. Die Schnurfarbe wurde dem Gewässer angepasst und ist für den Raubfisch kaum sichtbar.

| Ø (mm) | Tragkraft (kg) | Länge (m) | Best. Nr. |
|---|---|---|---|
| 0,30 | 6,0 | 500 | 100261 |
| 0,35 | 8,1 | 500 | 100262 |
| 0,40 | 9,7 | 500 | 100263 |







### 4 Jenzi Angelschnüre von Z3 Zander

Geschmeidig, weich und stark sind die Eigenschaften dieser Schnur. Ein weiteres Highlight ist die Abriebfestigkeit, da somit auf die geflochtene Schnur verzichtet werden kann. Da der Zander ein scheuer Fisch ist, wurde zusätzlich durch ihre Einfärbung ein hohes Augenmerk auf die Tarnung der Schnur gelegt.

| Ø (mm) | Tragkraft (kg) | Länge (m) | Best. Nr. |
|---|---|---|---|
| 0,25 | 4,8 | 500 | 100265 |
| 0,28 | 5,6 | 500 | 100266 |
| 0,30 | 6,7 | 500 | 100267 |




### 5 Dyneema grün 250m SB

Dyneema grün 250m SB hat eine äußerst glatte Oberfläche, verhindert übermäßige Reibung und ermöglicht weite und zielgenaue Würfe. Der homogene Schnurkörper verhindert Wasseraufnahme und Verschmutzung. Durch computeroptimierte enge Flechtung konnten noch dünnere Durchmesser bei extremer hoher Tragkraft erzielt werden.

| Ø (mm) | Tragkraft (kg) | Best. Nr. |
|---|---|---|
| 0,10 | 7,2 | 113387 |
| 0,12 | 8,5 | 113388 |
| 0,14 | 9,9 | 113389 |
| 0,16 | 12 | 113390 |
| 0,20 | 15,2 | 113391 |
| 0,25 | 19,8 | 113392 |
| 0,30 | 25,2 | 113393 |
| 0,50 | 65 | 113394 |




### 6 Angelschnur 4fach geflochten

Angelschnur 4fach - besonders eng verflochten, Farbe grün, 200m Spule.

| Ø (mm) | Tragkraft (kg) | Best. Nr. |
|---|---|---|
| 0,12 | 9,4 | 128501 |
| 0,14 | 11,3 | 128504 |
| 0,16 | 12,2 | 128506 |
| 0,21 | 15,8 | 128507 |
| 0,38 | 32,9 | 128508 |
















### 7 VMC Universalhaken

10 Stück Packung, Länge: 70 cm. Spitzenqualität, handgebunden an Hightech Water King Schnur mit extrem hoher Tragkraft.

| Größe | Vorfach-Ø (mm) | Best. Nr. |
|---|---|---|
| 4 | 0,25 | 52383 |
| 6 | 0,20 | 52384 |
| 8 | 0,18 | 52385 |
| 10 | 0,16 | 52386 |

### 8 VMC Karpfenhaken gold

10 Stück Packung. Spitzenqualität, handgebunden an Hightech Water King Schnur mit extrem hoher Tragkraft.Länge: 70 cm.

| Größe | Vorfach-Ø (mm) | Best. Nr. |
|---|---|---|
| 1 | 0,30 | 52379 |
| 2 | 0,30 | 52380 |
| 4 | 0,30 | 52381 |
| 6 | 0,25 | 52382 |

### 9 VMC Zanderhaken rot

10 Stück Packung, Länge: 70 cm.

| Größe | Vorfach-Ø (mm) | Best. Nr. |
|---|---|---|
| 2 | 0,30 | 52397 |
| 4 | 0,25 | 52398 |

### 10 VMC Zander-Doppelhaken rot

5 Stück Packung,Länge: 70 cm. Spitzenqualität, handgebunden an Hightech Water King Schnur mit extrem hoher Tragkraft.

| Größe | Vorfach-Ø (mm) | Best. Nr. |
|---|---|---|
| 1 | 0,30 | 58456 |
| 4 | 0,30 | 52638 |
| 6 | 0,25 | 52639 |

### 11 VMC Forellenhaken rot

10 Stück Packung. Spitzenqualität, handgebunden an Hightech Water King Schnur mit extrem hoher Tragkraft. Länge: 120 cm.

| Größe | Vorfach-Ø (mm) | Best. Nr. |
|---|---|---|
| 2 | 0,30 | 58452 |
| 4 | 0,25 | 52391 |
| 6 | 0,20 | 52392 |
| 8 | 0,18 | 52393 |

### 12 VMC Forellenhaken

10 Stück Packung. Spitzenqualität, handgebunden an Hightech Water King Schnur mit extrem hoher Tragkraft. Länge 60 cm

| Größe | Vorfach-Ø (mm) | Best. Nr. |
|---|---|---|
| 2 | 0,30 | 58453 |
| 4 | 0,25 | 52394 |
| 6 | 0,20 | 52395 |
| 8 | 0,18 | 52396 |




### 13 Schonhaken Universal

Ohne Wiederhaken, Vorfachlänge: 70 cm, Farbe: Black/Nickel. 10 Stück Packung.

| Größe | Vorfach-Ø (mm) | Best. Nr. |
|---|---|---|
| 2 | 0,30 | 62472 |
| 4 | 0,25 | 58916 |
| 6 | 0,25 | 58917 |
| 8 | 0,20 | 58918 |
| 10 | 0,20 | 58919 |
| 1/0 | 0,35 | 62471 |



### 14 Karpfen - Schonhaken

Power Carp. 10 Stück Packung.

| Größe | Best. Nr. |
|---|---|
| 1 | 56778 |
| 2 | 56779 |



### 15 Edelstahlvorfach 7x7

Mit Haken, Länge 50 cm, superstark, extrem geschmeidig, 3-Stück Packung.

| Hakengr. | Tragkraft (kg) | Best. Nr. |
|---|---|---|
| 2 | 5 | 54428 |
| 1/0 | 7 | 54429 |




**1 Forellen Pellets-knetbar**
Ein absoluter Erfolgsköder - Die Trout Pellets haben eine Länge von ca. 1,5 cm – und sind aus einem vorgekneteten Forellenteig. Der spezielle Teig schmiert nicht, klebt nicht und hält extrem gut bei weiten Würfen oder beim Schleppen am Haken. Der starke Geruch sowie der Glitteranteil machen die Pellets zu einem absoluten „Trout-Magnet".

| Farbe | Best. Nr. |
|---|---|
| gelb | 23784 |
| grün | 23786 |
| rot-pink | 23787 |
| Multi color | 23788 |




**2 Karpfenteig Süßmais Corn 100 g sinkend**
Die Sänger Karpfenteige sind mit Proteinen, Stimulatoren und lockintensiven Aromen hergestellt. Die Teige sind sehr gut formbar und halten auch sehr lange am Haken im Wasser, ideal auch zum Schlepp- und Posenfischen da sinkend und nicht wie viele herkömmliche Teige schwimmend. Doseninhalt 100g, diese wieder verschließbar. Made in Germany.

| Ausführung | Best. Nr. |
|---|---|
| Süßmais Korn | 123454 |
| Scopex Vanille | 123455 |
| Hot Crap | 123457 |

**3 Forellenteig Salmon Egg 100 g sinkend**
Die Sänger Forellenteige sind mit Proteinen, Stimulatoren und lockintensiven Aromen hergestellt. Die Teige sind sehr gut formbar und halten auch sehr lange am Haken im Wasser. Ideal auch zum Schlepp- und Posenfischen da sinkend und nicht wie viele herkömmliche Teige schwimmend. Doseninhalt 100 g, wieder verschließbar. Made in Germany.

| Ausführung | Best. Nr. |
|---|---|
| Muschel | 123453 |
| Stinky Cheese | 123451 |
| Salmon Egg | 123452 |




**4 Amino F3 Professional, 1 kg**
Die Futtermischungen sind in Farbe, Aroma und Konsistenz so zusammengestellt, dass die Fische schnell an den Angelplatz gelockt werden und dort auch länger verweilen, durch hohe Protein und Partikelteile einsetzbar zu jeder Jahreszeit.

| Ausführung | Best. Nr. |
|---|---|
| Allround | 69318 |
| Fließgewässer | 69319 |
| Raubfisch | 69321 |
| Karpfen | 69322 |




**5 Bienenmaden konserviert 25 Stk.**
Bienenmaden. Natürliches Aussehen und Konsistenz durch spezielle Konservierung. Genau so fängig wie lebende Bienenmaden! Lieferumfang im vakuum-verschlossenen Glas. Inhalt: 25 Stück. Ungeöffnet mind. 2 Jahre haltbar, geöffnet ca. 6-8 Wochen.

| Farbe | Best. Nr. |
|---|---|
| gelb | 23790 |
| rot | 23791 |
| natur | 23789 |




**6 Angel Mais im Glas**
Extrem große und halbfestgekochte XL-Maiskörner in spezieller Konservierung für lange Haltbarkeit. Dieser beliebte Köder darf in keiner Angel Ausrüstung fehlen. Deckel ist mit Schraubverschluss. Nettogewicht 360 g, Abtropfgewicht 125 g.
Best. Nr. 75002




**7 Crunch PopUp Boilie Scopex 50 g 16 mm**
Die Karpfen lieben diese geruchsintensiven Pop Ups, passend zur Chrunch Boilie Range, zum Fischen mit der Schneemann-Montage oder als Single Pop Up Rig. Inhalt 50 g.
Best. Nr. 119887

**Crunch PopUp Boilie 50 g Monst. Crab 16 mm**
Best. Nr. 119888

**Crunch PopUp Boilie 50 g Tigernuss 16 mm**
Best. Nr. 119889




**8 Berkley Trout Bait, Forellenteig**
Mit Glitter, in 50 g Euroglas. Schwimmend, der Top-Köder für Forellen, ob in heimischen Gewässern oder im Norden, fluoriszierend.

| Farbe | Best. Nr. |
|---|---|
| orange glitter | 53536 |
| chartreuse glitter | 62324 |
| rot glitter | 62325 |
| rainbow glitter | 62326 |

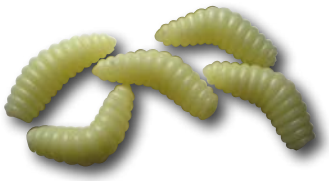

**9 Bienenmaden künstlich**
Trendex Artificials schwimmend ein Topköder für Forellen und andere kleine Räuber unentbehrlich auf jedem Forellensee. Standardgröße, Inhalt 15 Stk.

| Farbe | Best. Nr. |
|---|---|
| natur | 66289 |
| japanrot | 66290 |
| fluo-gelb | 66291 |

**Bienenmaden künstlich**
Jumbogröße, Inhalt 10 Stk.
Best. Nr. 66292



**10 Fertig - Angelteig**
In Frischhaltedose mit wiederverschließbarem Deckel, Teig mit hohem Proteingehalt, hält auch nach weiten Würfen am Haken! Gerade an überfischten Gewässern ein unentbehrlicher TOP-Köder. Ca. 100 g.

| Ausführung | Best. Nr. |
|---|---|
| Karpfen - Süßmais | 59516 |
| Muschel | 59517 |



**11 Futterspirale**
Mit Flossenblei innen.
Gewicht (g): 40
Best. Nr. 63256



**12 Futterspirale 20 g mit Blei**
Futterkorb mit Blei, Gewicht: 20 g.
Best. Nr. 111416

**1 Sechskantblei**
Grundblei

| Stück | Gewicht (g) | Best. Nr. |
|---|---|---|
| 3 | 30 | 52420 |
| 2 | 40 | 52422 |
| 2 | 60 | 52423 |

**2 Olivenblei Sortiment Rubber Core**
25 Stück sortiert.
Best. Nr. 54092

**3 Birnenblei Sortiment**
27 Stück, sortiert.
Best. Nr. 52424

**4 Bleischrot-Sortiment**

| Ausführung | Gewicht (g) | Best. Nr. |
|---|---|---|
| grob | 120 | 52426 |
| fein | 70 | 52425 |

**5 Leuchtperlen Sortiment**
170 Stück
Best. Nr. 62469

**6 Wirbelsortiment**
50 Wirbel je 10 Stück in den Größen 8, 10, 12, 14, 16
Best. Nr. 52427







**11 Stahlvorfach Titan 20 cm 12 kg 1x7 Inhalt 2 Stk.**
7x1 Titanium Vorfächer, mit 12 kg Tragkraft und 20cm Länge das optimale Vorfach, Inhalt 2 Stk.
Best. Nr. 113697

**12 Ködernadel mit Klappe**
Länge 140 mm, Pkg. mit 2 Stk.
Best. Nr. 67071




**7 Gummi Stopper Box**
68 Stk. Gummistopper in praktischer Kunststoffbox.
Best. Nr. 72266




**8 Silikon-Schnurstopper transparent**

| Größe | Best. Nr. |
|---|---|
| S | 59266 |
| M | 52414 |
| L | 59264 |
| XL | 59267 |

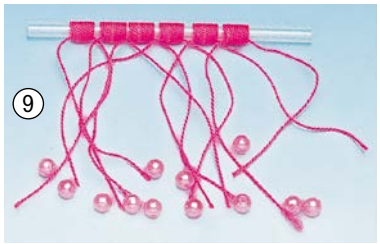


**9 Fadenstopper mit Perlen**

| Ausführung | Best. Nr. |
|---|---|
| grob | 60446 |
| mittel | 52415 |
| fein | 59263 |

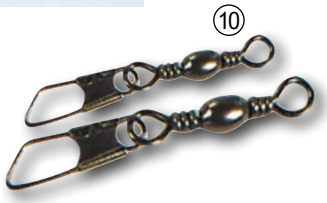


**10 Karabinerwirbel**
Brüniert, 10-Stück Packung.

| Größe | Tragkraft (kg) | Best. Nr. |
|---|---|---|
| 12 mm | 8 | 52402 |
| 10 | 10 | 52401 |
| 8 | 12 | 52400 |
| 6 | 14 | 52399 |



**13 Tiroler Hölzel**
Aus transparentem Kunststoff, mit Schnurlauföse.

| Gewicht (g) | Best. Nr. |
|---|---|
| 20 | 63248 |
| 30 | 63249 |
| 40 | 59417 |
| 50 | 63250 |
| 60 | 59418 |
| 80 | 63251 |
| 120 | 63252 |



**14 Arterienklemme gebogen**

| Länge (mm) | Best. Nr. |
|---|---|
| 150 | 52419 |
| 250 | 52418 |

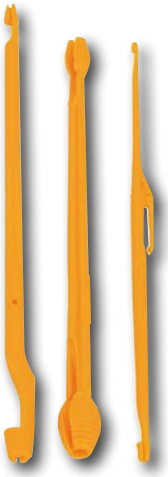

**15 Hakenlöser Set**
3-teilig
Best. Nr. 64233



**16 Hakenlöseset, 7-tlg.**
Praktisches Hakenlöseset, bestehend aus: Arterienklemme, Rachensperrer, Hakenlöser, Ködernadel usw. Alles kpl. SB-verpackt
Best. Nr. 12037



**17 Bissanzeiger Ringe, 2 Stück**
Bissanzeiger Ringe Pkg. à 2 Stk. aus Kunststoff
Best. Nr. 59591










**1 Knicklicht Posen Set, 3-tlg.**
4/5 und 7 g
Best. Nr. 69144

**2 Universalposen Set, 3-tlg.**
3/4 und 5 g
Best. Nr. 69148

**3 Posenset vorbebleit, 3-tlg.**
3+2, 4+2, 5+2 g
Best. Nr. 69145

**4 Stipposen Set, 3-tlg.**
1,5/2 und 2,5 g
Best. Nr. 69147

**5 Jenzi Raubfischpose**
mit Segel Modell DG 23, vorgebleit

| Länge (mm) | Tragkraft (kg) | Best. Nr. |
|---|---|---|
| 150 | 15 g | 100276 |
| 200 | 20 g | 100277 |




**6 Jenzi Laufpose Innendurchlauf**
Die Posen sind kaum sichtbar - und als Innen- sowie Außenläufer einsetzbar. Die signalrote ‚Kappe' ist weit erkennbar; auch bei starkem Wellengang. Unverzichtbar – für jeden Angler.

| Tragkraft (kg) | Länge (cm) | Best. Nr. |
|---|---|---|
| 10 g | 13 | 100280 |
| 15 g | 16 | 100282 |




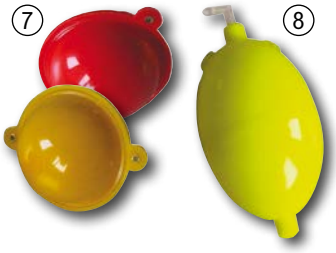


**7 Wasserkugel, 30 mm**

| Farbe | Best. Nr. |
|---|---|
| gelb | 52059 |
| rot | 52413 |

**8 Wasserkugel mit Innendurchlauf**
30 mm, gelb
Best. Nr. 52458




**9 Carp-Master Profi-Kit, 8-tlg.**
6 fertige Vorfächer mit 3 verschiedenen, Hakengrößen 2,4,6, Plus Driller und Needle
Best. Nr. 74997




**10 Knicklicht 4,5x38 mm**
Mit der Super-Leuchtkraft! Leuchtdauer ca. 12 h, für eine Angel-Nacht.
Best. Nr. 52453







**13 Elektronischer Bissanzeiger 2 Stk.**
2 Stück im Combi-Set. Komplett mit 2 Hänger, einschließlich 6 LR44 Knopfbatterien. Hängerclip ist verstellbar.
Best. Nr. 19067

**14 Eurobite Bißanzeiger**
Spitzenelektronik zum unschlagbaren Preis! Doppelsignal bei Biß (rotes Licht) - grüne Lampe leuchtet nach, robustes wasserdichtes Kunststoffgehäuse, akustische Bißanzeige, Lautstärke regelbar, Tonhöhenregler stufenlos einstellbar, Ein- und Ausschalter, Betrieb mit 9V Blockbatterie (im Preis nicht inbegriffen), Sounderbox-Anschluß, jetzt mit separatem Batteriefach hinten - einfaches Wechseln der Batterie - ohne Werkzeug, einwandfreie Funktion bei Regen und Nebel, hochwertige Stainless-Schraubteile
Best. Nr. 54433




**11 Futterschleuder Distance**
Futterschleuder Distance, egal ob leichte Maden oder schweres Futter, diese Schleuder wirft einfach alles mit robustem Gestell.
Best. Nr. 56850




**12 Das Angelbuch für Anfänger**
Kompetente Einführung in das nasse Weidwerk. Alle wichtigen Informationen über die Angelfischerei. 192 Seiten
Best. Nr. 58121




**1 Jenzi Drop Shot Fertig-Kit**
Das Drop Shot ‚Ready to Fish" Fertig-Kit beinhaltet alle Komponenten (Schnur, Haken, Wirbel, EVA-Auf -roller, Blei sowie attraktive, glitzernde Gummifische), welche zum feinen Drop Shot Fischen benötigt werden. An die Hauptschnur anbinden, Köder aufziehen und die Raubfischjagd (Barsch, Zander.) kann beginnen - Ready to Fish!
Best. Nr. 103046




**2 Stahlvorfach 2 Stk Pkg**
Dieses sehr geschmeidige Spinnvorfach ist mit einem Wirbel und einem Snap ausgestattet! Material 1x7 fädig, die 7 Einzelfäden sind zu einem sehr geschmeidigen und weichem Stahlvorfach verflochten! Ein ideales Stahlvorfach für Hechte aber auch für Zander! Inhalt – 2 Stk pro Packung, Länge: 30 cm, Tragkraft: 9 kg
Best. Nr. 123040

**Stahlvorfach 2 Stk Pkg**
Länge: 50 cm, Tragkraft: 12 kg
Best. Nr. 123041

**Stahlvorfach 2 Stk Pkg**
Länge: 70 cm, Tragkraft: 12 kg.
Best. Nr. 123042

**12 Anglerwaage Digital bis 25 kg**
Ableseeinheit pro Gramm, einschl. Temperaturanzeige und integriertem Maßband bis 1M Gewichtanzeige umstellbar von kg auf lbs Temperaturanzeige umstellbar von Celcius auf Fahrenheit, Display hinterlegt mit blauem Leuchtfeld, deshalb auch bei Nacht bequem ablesbar Betrieb mit 2xAAA Batterien, nicht im Preis inbegriffen
Best. Nr. 69154










**Flank Shad Set**
Dieses Set, inkl. Jighead, ist fertig montiert, im Set befinden sich 3 unterschiedliche Farben. Einfach aus der Verpackung nehmen, am Vorfach anbringen und losfischen. Der Köder reagiert auf den geringsten Zug und verführt den Fisch schon beim Absinken zum Anbeißen

**3 Flank Shad Set 3**
Größe: 15 cm, Gewicht 18,0 g.
Hakengr. 5/0
Best. Nr. 119884

**4 Flank Shad Set 2**
Größe: 10 cm, Gewicht 10,0 g.
Hakengr. 1/0
Best. Nr. 119885

**5 Flank Shad Set 1**
Größe: 5 cm, Gewicht 3,5 g.
Hakengr. 6
Best. Nr. 119886



**6 Twister-Set, 3-tlg.**
drei Twister wcm, fertig montiert an 2 Gramm Jigkopf, Farben: japanrot, feuergelb und weiß, Länge: 4 cm
Best. Nr. 69152



**7 Hecht Set Gummi 12 cm**
3 Stk. spezielles Set, das die Beute des Hechtes perfekt imitiert. Der kleine Hecht im Set, zielt auf das Revierverhalten der Hechte ab.
Best. Nr. 73912



**8 Hecht Mix 9-14 cm**
3 Stk. spezielles Set, dass die Beute des Hechtes perfekt imitiert. Der kleine Hecht im Set, zielt auf das Revierverhalten der Hechte ab. Die beiden Anderen imitieren perfekt Weißfische und Barsch, Fische die zur Hauptbeute des Hechtes gehören.
Best. Nr. 73914




**9 Köder-Set 'FORELLE'**
Inhalt 5 Stück.
Best. Nr. 56002




**10 Spinner Set Green Concept**
Eine Auswahl von 6 verschiedenen Spinnern in mittlerer Größe, welche durch ihre unterschiedlichen Farbmustern immer der aktuellen Gewässersituation angepasst werden können.
Best. Nr. 23572



**11 Spinner-Sortiment dunkel reflektierend, Gr. 3**
In Kunststoffbox, Inhalt 5 Stk.
Best. Nr. 55999







**13 Fischschupper**
Gezahnt - einfach in der Handhabung - einer der Besten!!
Best. Nr. 54437

**14 Fischschupper und Messer**
Zum Ausnehmen der Fische, vorne abgerundet, um ein Aufschneiden der Galle des Fisches zu vermeiden.
Best. Nr. 61857




**15 Blechschild Das Wichtigste beim Angeln sind lange Arme**
Blechschild mit 4 Randlochungen. Spruch: Das Wichtigste beim Angeln sind lange Arme damit man zeigen kann, wie groß der Fisch war. Auch als Postkarte zu verwenden - siehe Rückseite. Maße: 15x10,5 cm.
Best. Nr. 106480




**1 FAIE Einhandmesser - Rettungsmesser**
Klinge Edelstahl/Titanium, Klingenlänge 9 cm, Stärke 3 mm, Farbe rot, mit Gurtschneider und Scheibenzertrümmerer, in praktischer Gürtel - Nylonscheide.
Best. Nr. 62483




**2 Multifunktions Taschenmesser mit Lampe und Feuerstein**
Marke: K25Griff: Klinge: Edelstahl - titanbeschichtet, Klingengröße: 9 cm, Klingenstärke: 2,5 mm. Enthält: Taschenlampe, Firstarter, Sitzgurtschneider, Fensterstanzer, Nylonhülle,Scheide. Verpackung: Geschenkverpackung, Größe: 6,5 cm x 15 cm
Best. Nr. 107535




**3 FAIE Taschenmesser „Wood“**
Mit Holzeinlagen im Griff. Stilvolles Taschenmesser – praktisch und auch ein sehr schönes Geschenk für jedermann. Klingenlänge 7,6 cm, Klingen Material Edelstahl, Griff Edelstahl mit Holzapplikationen
Best. Nr. 62680




**4 Profi Messerschärfer**
gut mit der Hand zu halten, vorgegebener Schleifwinkel, mit Keramikeinsatz für feinen Schliff, mit Carbideinsatz für groben Schliff.
Best. Nr. 119892



**5 Taschenmesser ALBAINOX, Klinge 7,70 cm**
Dieses formschöne Taschenmesser ist ausgestattet mit Griffschalen aus Hirschhornimmitat, mit nur 103 Gramm ein sehr handliches und leichtes Taschenmesser, Klingenlänge 7,70 cm, Grifflänge 10,30 cm, Gesamtlänge 18 cm, Stahl 3Cr13Mov
Best. Nr. 123958




**6 Jagdmesser ALBAINOX GL 24,20cm**
Dieses Jagdmesser besticht durch seine besondere Form, entwickelt in Spanien ist dieses Messer auch als Freitzeitmesser sehr beliebt. Die starke Lederscheide verhindert Verletzungen beim Tragen, da diese Messer sehr scharf sind, darum auch der gut ausgearbeitete Fingerschutz. Mit einer Gesamtlänge von 24,20 cm, einer Klingenlänge 11,8 und einer Grifflänge von 12,40 cm liegt dieses Messer sehr gut in der Hand und kann gut geführt werden !!! Stahlart : 3CR13MOV, Gewicht: 237,80 g, Klingenstärke 3,8 mm , in Lederscheide, Hirschhorn Griffschalen
Best. Nr. 124055

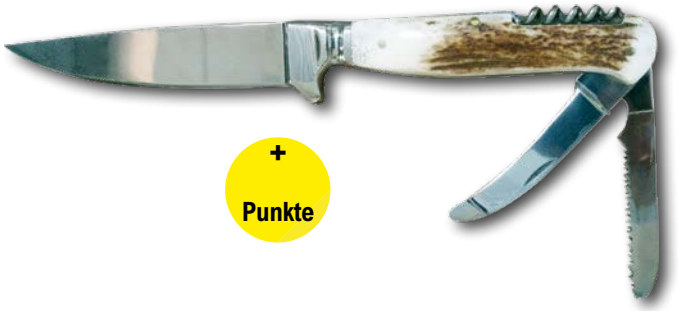


**7 Waidmannsbesteck 4-tlg. mit Hirschhorngriff**
Ein altes deutsches Traditionsmesser mit bayrisch geschmiedeter Nicker Klinge, das speziell für den Jagdbereich entwickelt worden ist
Aus 1.4116 Stahl, 55 bis 56 HRC Rockwellhärte
Gesamtlänge 23 cm.
Klinge ist 11 cm lang
Mit Korkenzieher, Aufbruch-Klinge und Sägeklinge.
Griffmaterial Hirschhorn und dazu eine Lederscheide.
Best. Nr. 123903




**8 Herbertz Gürtelmesser**
81 Lagen Damast, Kernlage 420 Stahl, Rosenholz-Griffschalen, Handschutz, Lederscheide. Technische Daten: Grifflänge 12.4 cm, Klingenlänge 12.1 cm, Gesamtlänge 24.5 cm, Gewicht 325 g. Urwüchsig und dennoch stilvoll präsentiert sich dieses Herbertz Gürtelmesser. Die 81-lagige Damastklinge hat einen Kern aus rostfreiem AISI 420-Stahl und wurde teilweise im Schmiedezustand belassen. Formschöne Griffschalen aus Rosenholz runden die rustikale Optik ab. Ausgeprägte Fingermulden und ein breiter Handschutz geben diesem Messer eine sichere Handlage. Zum Lieferumfang gehört eine hochwertige Lederscheide.
Best. Nr. 77093







**1 Filetiermesser SET Martiini**
Filetiermesser SET Martiini 19cm inkl Schärfer Finland
Best. Nr. 108592

**2 Filetiermesser Professional**
Klingenlänge ca. 20 cm, Gesamtlänge 34 cm, inkl. Messerschärfer an der Hülle.
Best. Nr. 12333

**3 Filetiermesser Orig. DICK Ergogrip**
Klingenlänge 18 cm, semi-flexibel
Best. Nr. 104861

**4 Filetiermesser semi-flexibel MasterGrip**
Das semi-flexible Filetiermesser ist ein zuverlässiges Werkzeug für präzises Arbeiten. Die leicht biegsame Klinge ermöglicht saubere Schnitte entlang der Gräten und sorgt für eine optimale Fleischausbeute. Dank der speziellen Flexibilität passt sich das Messer perfekt an verschiedene Fischarten an und ist auch für feine Filetierarbeiten bestens geeignet. Der ergonomische Griff bietet einen sicheren Halt, sodass Sie selbst bei nassen Bedingungen volle Kontrolle behalten. Länge: 18 cm.
Best. Nr. 127691

**5 FAIE Filetiermesser „FAIE-Filet“**
Das ultimative Filetiermesser für jedermann – mit rutschfesten ABS Kunststoffgriff. Und Kunststoffscheide, - nicht zu weich und nicht zu hart – optimal zum Filetieren – und hier passt auch die Klingenlänge – optimal abgestimmt.
Klingenlänge 18,5 cm
Best. Nr. 62807







**6 Magnetleiste Kunststoff**
2 Magnetstreifen

| Länge (cm) | Best. Nr. |
|---|---|
| 33 | 46236 |
| 55 | 46237 |

**7 Filetierhandschuh einzeln**
Kunststoffbeschichtetes Edelstahlgewebe, Verletzungsgefahr beim Filetieren weitgehend ausgeschlossen. Trotz des Stahlgewebes ist der Handschuh angenehm weich! Einfach zu reinigen (spülmaschinengeeignet). Größe L.
Best. Nr. 51324

**8 Filetierbrett faltbar**
Komplett mit Fischschupper. Das neue, faltbare Filetierbrett ist ein toller Artikel für alle Angler die gefangene Fische direkt vor Ort versorgen möchten. Zusammengelegt ist es gerade mal 25 cm lang, bei einem Gewicht von nur 290 Gramm. Die gerippte Oberfläche des mitgelieferten Fischschuppers ist aus Metall und für kleine und große Schuppen hervorragend geeignet. Filetierbrettmaße: Länge 48 cm, Breite 15 cm.
Best. Nr. 23448

**9 Messerschärfer und Scherenschärfer Kombigerät**
Ihrer wertvollen Messer und hat auch eine Vorrichtung zum Schärfen Ihrer Scheren
Best. Nr. 105275










**1 Buffet-Tisch**
Tischplatte aus Polyethylen, einklappbares Untergestelll und faltbare Tischplatte für praktischen, Transport und platzsparende Aufbewahrung, Abmessung 1830x760x740 mm. Zusammengeklappt im Karton, 77x93x10 cm, Tischhöhe 74 cm, Gewicht 14 kg.
Best. Nr. 68985

**2 Bank klappbar 183x25 cm**
Bank klappbar aus weißem Kunststoff Länge 183 cm und 25 cm breite Sitzfläche zusammenklappbar und sehr leicht zu transportieren
Best. Nr. 3224




**3 Klappstuhl mit Stahlrahmen**
Praktischer Stuhl mit Textilgewebe. Belastbarkeit: max. 150 kg, Maße: ca. 53x49x75 cm.
Best. Nr. 116769




**4 Campingtisch mit PP-Tischplatte**
Praktischer Campingtisch mit Scherenfuß, klappbar, leicht zu transportieren. Gestell aus Stahl, Farbe: weiß,
Maße: ca. 80x60x51/61 cm.
Best. Nr. 116768






**5 Multifunktions Waschtisch Edelstahl**
Platzsparend, schnell und einfach zusammengebaut. Inkl. Armatur, Wasserzufuhr durch normalen Schlauchanschluss. Verwendungsbeispiele: für Angler zum Ausnehmen und Filetieren von Fischen, Campingplatz (Vorzelt), Freizeitanlagen und Einrichtungen, im eigenen Garten zur Gartengeräte Säuberung und viele andere Möglichkeiten, (verpackt im Karton). Material: Edelstahl 18/10, Maße: 100x50,5x77 cm (LxTxH), Gewicht 8,5 kg
Best. Nr. 101090

**1 Universaltisch höhenverstellbar**
Praktischer Arbeitstisch der trag- und klappbar ist und 4 verstellbare Höhen hat. Einfach zu transportieren und zu lagern. Maße ausgeklappt: 100x60x75/80/85/90 cm.
Best. Nr. 117391

**2 Klappstuhl mit Dosenhalter**
Sehr bequemer Stuhl mit Armlehnen und praktischer Flaschenhalterung. Sitzfläche und Lehne aus starkem Gewebe, mit Tragetasche. Material: 100% 420 Denier Polyester, Sitzfläche 43x54 cm, Rückenlehne 54x50 cm, Belastbarkeit 100 kg, Gewicht 2,45 kg
Best. Nr. 51632
















**3 Allwetterschutz für Freizeit und Hobby**
Kinderleicht aufzubauen mit 3 flexiblen Glasfaserstangen und zusätzlichem Stabilisationsband vorne. Lieferung mit Spannleine und Erdhaken im praktischen Nylon Tragebeutel. Material: 100% Polyester, Gewicht 1 kg, Maße 240x140x130 cm.
Best. Nr. 66299

**4 Feldbett klappbar aus Stahlrohr**
Klappbares Feldbett aus Stahlrohr mit einer max Traglast von 120 kg Maße 186x64x42 cm
Best. Nr. 104824

**5 Liege Exquisit**
Formschöne, sehr bequeme Karpfenliege im ansprechender Farbkombination schwarz/forest green. Dicke robuste Thermopolsterung, 14 stufige Rückenlehnen-Verstellung. Sechs stufenlos verstellbare Füße, excellente Verarbeitung, robuste 25 mm/22 mm Stahlkonstruktion. Maße (LxB): 205x75 cm, Gewicht: 10,4 kg.
Best. Nr. 113241




**6 Kuppelzelt**
Praktisches Kuppelzelt ideal für Angler die kurzentschlossen über Nacht ihrem Hobby nachgehen wollen, oder einfach nur eine Schlechtwetterperiode trocken überstehen wollen. Seitentasche im Innenzelt für Kleinzubehör, Dauerventilation am Zelt oben, Eingangstür mit zusätzlicher Moskitonetz-Öffnung, Zelt: 100% 190T Polyester, Zeltboden: 100% PE 10 g/m², Rahmen: mit Fiberglasgestänge, Maße: 200x120x100 cm, Gewicht: 1,7 kg, für max. 2 Personen geeignet.
Best. Nr. 113237












## Ladekapazität ca. 100 kg mit Bodenplatte




**7 Transportwagen mit Luftbereifung, faltbare Ausführung**
Mit Bremse, zusammenfaltbar, dadurch besonders platzsparend und leicht zu transportieren, im Karton verpackt. Bodenplatte für sichere Ladung, Luftbereifung sorgt für leichte Fortbewegung. Ladekapazität ca. 100 kg, Reifengröße 260x85 mm, Innenmaß Ladefläche: 80x44,5x29 cm, Material. Stahlrohr, Materialstärke: Durchmesser 19/15/10 mm, 1,1 mm Stärke, Gewicht: 12,5 kg
Best. Nr. 101092

**1 Kühlakku 200 g 2er-Set**
Farbe: blau, Maße: ca. 8x2x15 cm.
Best. Nr. 116771

**2 Kühlbox 24 Liter**
Praktische Kühlbox für 24 Liter. Kühlzeit: ca. 7 Stunden. Farbe: Blau. Material: Kunststoff. Maße: 40x24x38 cm.
Best. Nr. 116772

**3 Thermobox 40 Liter**
Als Kühlbox oder auch als Warmhaltebox verwendbar. Material aus GN/1/1EPP, grau mit schwarzem Deckel mit ergonomischen seitlichen Griffen, ohne Innenbehälter, Abmessung außen 600x400x275 mm, Abmessung Innen 530x340x215 mm.
Best. Nr. 68984

**4 Thermobox 62 Liter ohne Inlet**
Als Kühlbox oder auch als Warmhaltebox verwendbar. Material aus FCKW-freiem Polypropylenschaum. Hervorragende Isolierwerte, -20°C bis +110°C. Erfüllt höchste Hygiene-Normen: Das Eindringen von Flüssigkeiten oder Speiseresten in den Schaumkörper ist hier unmöglich und eine gründliche Reinigung somit problemlos, da die Oberfläche völlig geschlossen und zusätzlich verdichtet ist. Ergonomische Griffmulden. Außenmaße: 670x470x275 mm, Innenmaße: 610x410x240 mm. Auch für Bäckerbleche oder Euro-Kästen.
Best. Nr. 17497

**5 Kühlbox Isotherm 65 L mit Rollen**
Die Lösung für den sicheren und hygienischen Transport tiefgefrorener Produkte. Robuste und solide Konstruktion aus expandiertem HDPE. Isolation aus expandiertem PU. Lebensmittelechter Kunststoff (EN 1935/2004). Fester Deckel, glatte Innenwände, 2 Griffe aus Kunststoff auf den Schmalseiten (1 Ziehgriff), integrierter Ablaufstöpsel, zulässiger Temperaturbereich: -20°C bis +40°C (Betrieb und Umgebung), Farbe: dunkelblau, Innenmaße oben: 650x340x330 mm, Innenmaße Boden: 610x320x330 mm, Außenmaße: 750x470x470 mm, Volumen: 65l netto (80l brutto), Gewicht: 9,19 kg, 2 Räder, 1 großer Griff und 1 herausnehmbare Trennwand
Best. Nr. 62378

**6 Kühlbox Isotherm 60 L**
Die Lösung für den sicheren und hygienischen Transport tiefgefrorener Produkte. Robuste und solide Konstruktion aus expandiertem HDPE Isolation aus expandiertem PU. Lebensmittelechter Kunststoff (EN 1935/2004), fester Deckel - glatte Innenwände, 2 Handgriffe aus Kunststoff auf den Schmalseiten, integrierter Ablaufstöpsel, zulässiger Temperaturbereich: -20°C bis +40°C (Betrieb und Umgebung), Farbe: Dunkelblau, Innenmaße oben: 645x325x335 mm, Innenmaße Boden: 605x305x335 mm, Außenmaße: 740x395x415 mm, Volumen: 60l netto (70 L brutto), Gewicht: 7,395 kg, Material: high density Polyethylen
Best. Nr. 62376




**1 Dreibein Multi Grillset 4in1 Oslo**
Dreibein Set komplett wie abgebildet, Höhe des Gestelles 180 cm, Kette, Grillrost Durchmesser 55 cm, 15 Liter Emailletopf inkl. Deckel, 2 Fischfilethalter und 2 Flammbretter, Feuerschale, Durchmesser 60 cm und 2 mm Wandstärke
Best. Nr. 108740




**2 Dreibein Schwenkgrill, Komplettset**
Feuerschale aus emailliertem Stahlblech, Dreibein Gestell schwarz beschichtet, besonders standsicher durch zusätzliche Verschraubung, Grillrost höhenverstellbar durch Kettenzug mit „Wurstbremse“, verchromter Rost - ca. 50 cm Durchmesser, Standfläche x Höhe - 88x150 cm, zerlegt im Karton.
Best. Nr. 71411



**3 Grill Eimer**
Grilleimer aus Zink mit Grillrost Holzgriff.
Maße: L30,5 x B35 x H33,8 cm.
Best. Nr. 112577




**4 Auf offenem Feuer Grillen-Braten-Kochen**
168 Seiten, über 200 Farbabbildungen. Autor: Carsten Bothe. Ob Kotelett vom Grill, Spanferkel am Spieß, Suppe aus dem Gulaschkessel oder direkt in der Glut geröstete Nüsse – die Zubereitung von Speisen am offenem Feuer beschert nicht nur unverwechselbare Gaumenfreuden, sondern bereitet auch Spaß in geselliger Runde.
Best. Nr. 49441

**AKTION**



**5 Klappmesser Profi Multitool**
Klingenlänge: ca. 8 cm, inklusive Tasche zur Befestigung z.B. an Gürtel, Multitool (4 Doppelbits), Gesamtlänge: ca. 22,5 cm
Best. Nr. 125210




**6 Stuhl Trendex Comfort Telescopic plus**
Unseren Bestseller TRENDEX® Comfort gibt es jetzt auch mit verstellbaren Füßen vorne. Somit kann der Stuhl jeder Bodenbeschaffenheit, Gefälle usw. angepasst werden. Die Füße sind auf jeder Länge feststellbar. Material: 100 % Polyester, Kopfteil: 90 % Neopren, 10 % Nylon, Maße: Sitzfläche: 39 x 47 cm, Rückenlehne: 68 cm, Belastbarkeit: max. 110 kg
Best. Nr. 11956



**7 Spaten Multifunktion 5-tlg. Säge/Messer/Beil**
Spaten mit Axt, mit Hammerfläche, mit Säge, Inkl. Nylon Tasche im Camo Design, Messer und Säge im Handrohr untergebracht - ein Teil von vorne und ein Teil hinten zum Herausziehen. Gesamtlänge: 42 cm, Gewicht: ca. 340 g.
Best. Nr. 108052




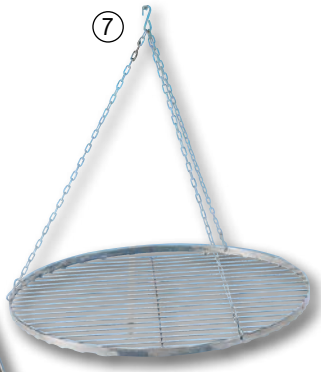














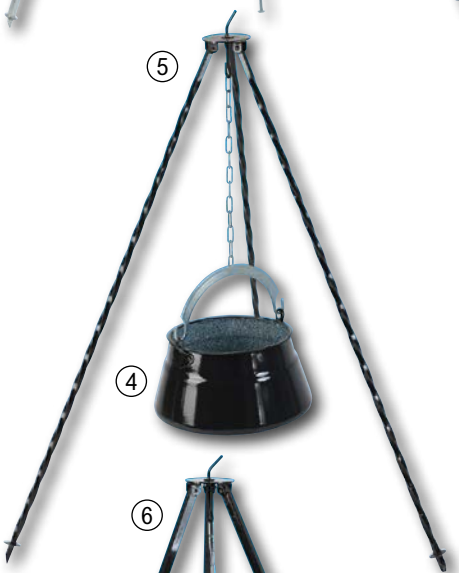








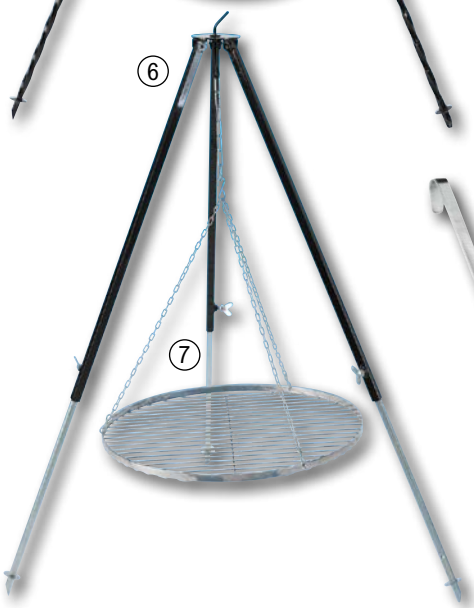











**1 Dreibein Ständer für Gulaschkessel**
Sehr robust und äußerst stabil, absolut sicherer Stand zu benutzen für Gulaschkessel bis 50 Liter, 3-fach höhenverstellbar bis ca. 180 cm Schrauben mit Muttern zur Höhenverstellung gehen ganz durch, komplett verzinkter Vierkantstahl inkl. Haken und Kette. Lieferung ohne Kessel und Feuerschale.
Best. Nr. 69109

**5 Dreibein**
gedrehter Stahl - gefärbt, Höhe 1 m, für kleinere Kessel gedacht. Lieferung ohne Kessel.
Best. Nr. 69111

**6 Original ungarisches Dreibein/Gestell**
3fach Höhenverstellbar, inkl. Kette und Haken, aus Stahl - vierkant, schwarz lackiert, ausziehbare Verlängerungen sind verzinkt, für Kessel und Schwenkgrill. Lieferung ohne Grillrost.

| Ausführung | Höhe (mm) | Best. Nr. |
|---|---|---|
| für Kessel bis 20 Liter | max. 1300 | 69110 |
| für Kessel bis 50 Liter | max. 1800 | 69113 |

**2 Mobile Feuerstelle - Feuerschale**
Durchmesser: 58 cm, Höhe des Randes: 7 cm, Material: Stahl, schwarz lackiert mit 3 Schraubfüssen - Höhe: 8 cm
Best. Nr. 69139

**7 Massiver Grillrost mit Kette**
Durchmesser: 50 cm, Höhe der Reling: 1,5 cm, Länge der Ketten: 54 cm, Durchmesser der Stäbe: 3,2 mm, Abstand: 17,8 mm
Best. Nr. 69138

**8 Grillpfanne 34 cm mit Kette**
Praktische und pflegeleichte Grillpfanne mit Kette aus Emaille, ideal für Dreibein, Material: Emaille

| Ø (mm) | Best. Nr. |
|---|---|
| 340 | 69135 |
| 420 | 69136 |
| 560 | 69137 |

**10 Holzlöffel, Kochlöffel aus Buchenholz**

| Länge (cm) | Best. Nr. |
|---|---|
| 50 | 69140 |
| 70 | 69141 |

**11 Holzzangenset**
Holzzangenset in 3 verschiedenen Größen: 25cm/32cm/39cm, Holzart: Buche
Best. Nr. 24897

**12 Schöpfkelle Edelstahl**
Professionelle Ausführung, nahtlos und aus einem Stück gemäß den HACCP Bestimmungen. Extra schwerer Edelstahl, Dicke 4 mm.

| Länge (mm) | Ø (mm) | Best. Nr. |
|---|---|---|
| 320 | 80 | 25658 |
| 450 | 120 | 25659 |

**9 Pfanne emailliert mit Griff**
Durchmesser 42,5 cm (mit Griff: 52,5 cm), Höhe: 5,8 cm (mit Griff: 6,5 cm). Verwendbar auf Feuer, Gas und im Backofen.
Best. Nr. 69142

**13 Original ungarischer Gulaschkessel**
Kesselmaterial: Stahl, außen schwarz, innen marmoriert, Emaille

| Ausführung | Best. Nr. |
|---|---|
| 6 L | 69114 |
| 8 L | 69115 |
| 10 L | 69116 |
| 16 L | 69117 |
| 22 L | 69118 |
| 30 L | 69119 |

**Deckel emailliert mit Griff (Knopfgriff)**

| Ausführung | Best. Nr. |
|---|---|
| 6 L | 73103 |
| 16 L | 69120 |
| 22 L | 69121 |
| 30 L | 69122 |
| 8 und 10 L | 73104 |

**3 Original ungarischer Gulaschkessel ohne Deckel**
Kesselmaterial: Edelstahl 0,5 mm

| Ausführung | Best. Nr. |
|---|---|
| 8 L | 69123 |
| 14 L | 69124 |

**Deckel zu Original ungarischen Gulaschkessel**

| Ausführung | Best. Nr. |
|---|---|
| 8 L | 69126 |
| 14 L | 69127 |

**4 Original ungarischer Fischsuppenkessel**
Diese Fischsuppenkessel für Fischsuppen sind der Hit auf Ihrem nächsten Gartenfest. Kesselmaterial: Stahl, außen schwarz, innen marmoriert, Emaille

| Ausführung | Best. Nr. |
|---|---|
| 6 L | 69129 |
| 10 L | 69130 |
| 20 L | 69131 |
| 30 L | 69132 |







+ Punkte



**1 Eintopfofen - Glühweintopf - Gulaschkessel 14 L**
Der Eintopf-Ofen eignet sich hervorragend für die Zubereitung von Suppen, Gulasch, Soßen oder Glühwein, zum Kochen oder/und Warmhalten, für jeden ist eine passende Gaumenfreude dabei. Die emaillierte Beschichtung des Topfes garantiert gute Kochergebnisse und der Kaminabzug optimiert die Hitzeleistung des Brennmaterials. Darüber hinaus macht der Aschekasten die Nutzung des Universaltopfes zu einer sauberen Lösung.
Best. Nr. 110429



+ Punkte

**5 Räucherofen, Räucherschrank**
100x26x21cm, ca.13kg inkl. Glutkasten, Tropfwanne, Räuchermehlschale Thermometer, 2 x Rost mit 3 Stäben zum Senkrechträuchern, Beutel Räuchermehl 500 g. Nicht im Lieferumfang enthalten: Gasheizung
Faie-Nr. 38581
Ausführung: Edelstahl
Best. Nr. 69284

NEU

**6 SAUGUT Grillzange Traktor 31cm**
SAUGUT Grillzange Traktor, Grillzange aus lebensmittelechter Edelstahl, spülmaschinengeeignet mit Flaschenöffner am hinterem Ende. Gesamtlänge 31 cm.
Best. Nr. 128144





**4 Thermostat 0-120°C**
Best. Nr. 35075



**2 Pfannkuchen Pfanne**
Bereiten Sie draußen im Freien die herrlichsten Pfannkuchen mit dieser speziell entwickelten Pfanne. Dank des langen Stils eignet sie sich hervorragend für die Verwendung über einem offenen Feuer, da dieser für einen sicheren Abstand zu den Flammen sorgt. Dank des großen Metallringes am Ende des Griffes lässt sich die Pfanne problemlos bis zum nächsten Einsatz aufhängen.
Maße: L27 x B77,7 x H8,6cm.
Best. Nr. 112573

**3 Röstpfanne für Edelkastanien**
Rösten Sie die herrlichsten Kastanien draußen über dem offenen Feuer mit dieser speziell entwickelten Röstpfanne. Dank des langen Stiels eignet sich diese Pfanne hervorragend für die Verwendung an einem offenen Feuer und sorgt für einen sicheren Abstand von den Flammen. Wenn sie nicht benutzt wird, lässt sich die Röstpfanne an dem Ring, der sich am Ende des Handgriffes befindet, aufhängen. Maße: L27 x B77,7 x H8,6 cm Material: Karbonstahl
Best. Nr. 112574

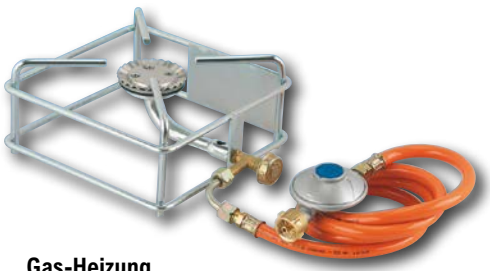

**7 Gas-Heizung**
Für obige Räucheröfen, 2500 W, regelbar, Betrieb mit Propangas, Schlauchlänge 1,5 m.
Best. Nr. 38581



**8 Grillspieß für Würste oder Marshmallows**
Spießen Sie einen oder mehrere Marshmallows oder Würste auf und halten Sie dann den Spieß, der einen Holzgriff besitzt, über das Feuer. Dieser Spieß lässt sich für vieles verwenden ! Dank des langen Stiels mit Holzgriff eignet sich dieser Spieß hervorragend für das offene Feuer.
Maße: L 2,2 x B 9,2 x H 75,2
Best. Nr. 112571

①






+ Punkte

④




⑤

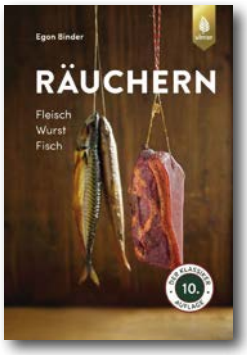


⑥

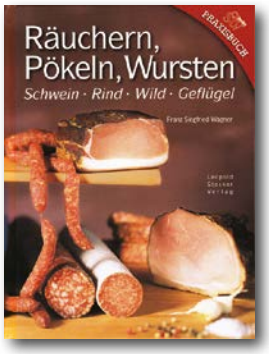


⑦




②



+ Punkte

③



**1 Räucherofen mit Tür aus aluminiertem Stahlblech, 28 Fische**
Für bis zu 28 Fische liegend oder hängend, geeignet zum Heiß- und Kalträuchern von Fisch, Fleisch, Geflügel, Seitenwände sind doppelwandig.
Ausführung: aluminiertes Stahlblech mit Tür, Gewicht: 16,80 kg, Länge: 28 cm, Breite: 39 cm, Höhe: 100 cm
Grundausstattung (im Räucherofen enthalten): 1 Glutkasten, 1 Tropfwanne, 1 Räuchermehl-Schale, 1 Thermometer
2 Roste mit je 4 Stäben zum Senkrechträuchern (Aufhängevorrichtung für Räucherhaken), 1 Beutel Räuchermehl (500g), 1 Vierkantschlüssel, 1 Räucheranleitung
Best. Nr. 77599

**2 SMOKI Räucherofen 4014 40x39x33 cm inkl. 2 kW Elektroheizung**
SMOKI Räucherofen, aus aluminiertem Stahlblech, Abmessung 40x39x33 cm, inkl. Kohleschublade aus Schwarzblech, Räuchermehlschale, Fettauffangblech, Thermometer 0-120°C, inkl. 1 Fischkorb 34x25 cm verchromt. Inkl. 2 kW Elektroheizung, Eigengewicht 6 kg. Bedienungsanleitung und Zubehörliste mit Preisen
Best. Nr. 109590

**3 Fleischthermometer**
Material: Glas/Edelstahl, Temperaturbereich 0 - 120 °C
Best. Nr. 102119

**4 Selbst räuchern**
Selbermachen liegt im Trend - auch bei Lebensmitteln. Das Buch zeigt, wie einfach es ist, Fleisch, Fisch und Geflügel über dem Rauch haltbar zu machen und den Lebensmitteln einen ganz besonderen Geschmack zu verleihen. Mit vielen Praxis-Tipps.
Best. Nr. 77922

**5 Räuchern Fleisch, Wurst, Fisch 10 Auflage**
In diesem Buch erfahren Sie alle Grundlagen zum Thema Räuchern: den Unterschied zwischen Heiß-, Warm- und Kalträuchern, wie Sie Ihre eigenen Räucherschrank oder Räucherofen bauen und wie Sie Fehler beim Räuchern vermeiden. Neben Tipps und Tricks finden Sie traditionelle Rezepte für Räucherwaren mit unvergleichlichem Aroma. 128 Seiten.
Best. Nr. 115702

**6 Räuchern, Pökeln, Wursten**
Schwein, Rind, Wild, Geflügel. Räucherverfahren, Räucherfehler und Ursachen, Pökelstoffe und Pökelmethoden, Technologie des Wurstens, Reifen und Lagern von Dauerwaren. 155 Seiten.
Best. Nr. 38357

**7 Fleisch pökeln und räuchern 3 Auflage**
Alles hausgemacht! Ob vom Schwein, Rind, Lamm, Wild oder Geflügel. Sie erfahren mit wenig Aufwand wie Sie Fleisch richtig salzen, pökeln, trocknen, räuchern und garen können. Dabei entstehen hochwertige Köstlichkeiten in allen Variationen: Schinken, Speck, Spareribs uvm. Mit über 100 Fotos und viele Tipps. 128 Seiten.
Best. Nr. 110537

**Räuchern Videoanleitung**

**Grundsätzliches zu Räucheröfen**

## FAIE TIPP

Beim Trockensalzen werden die Fische von innen und außen mit dem Salz gut eingerieben, wobei darauf zu achten ist, dass die dünnen Bauchlappen weniger Salz abbekommen als der Rücken. Die Salzmenge sollte 3-5% des Fischgewichtes betragen, bei einer Einlegedauer von 1-2 Stunden - je nach Salzmenge. Bei diesem Verfahren ist darauf zu achten, dass die Bauchlappen nicht zu salzig werden und die Rückenpartie nicht zu lasch.

Alfred Nußbaumer, Produktleiter Fischerei und Räuchern



① 


② 


③ 





für Fisch und Fleisch

**1 Räucherofen aus aluminiertem Stahlblech mit Tür und Sichtfenster**
Geeignet zum Heiß- und Kalträuchern. Für ca. 28-40 Fische oder 20 Aale. Sichtfenster aus wärmebeständigem Kunststoff. Maße: 100x39x28 cm. Inkl. Thermometer, 2 Roste, Räuchermehlschale, 500g Räuchermehl, Glutkasten, Tropfschale, Vierkantschlüssel und eine Räucheranleitung.
Best. Nr. 76382

**2 Räucherofen Edelstahl mit Tür**
Geeignet zum Heiß- und Kalträuchern. Für ca. 40 Fische oder ca. 20 Aale. Maße: 120x39x28cm. Inkl. Thermometer, 2 Roste, Räuchermehlschale, 500g Räuchermehl, Glutkasten, Tropfschale, Vierkantschlüssel und eine Räucheranleitung.
Best. Nr. 76378

**3 Räucherofen Alu für 28 Fische**
Peetz Räucherofen mit Schiebetür, aus aluminiertem Stahlblech, und doppelwandige Seitenwände, für bis zu 28 Fische (liegend oder hängend), geeignet zum Heiß- und Kalträuchern von Fisch, Fleisch und mehr. Grundausstattung beinhaltet: 1 Tropfwanne, 1 Thermometer, 1 Räuchermehl-Schale, 1 Griff aus schwarzem Kunststoff, 2 Roste mit je 4 Stäben als Aufhängehilfe zum Senkrecht räuchern, 1 Beutel 500g Räuchermehl Fein, 1 Räucheranleitung. Anwender-Tipp: kaufen sie unbedingt auch die Elektroheizung Faie-Nr. 34658 dazu, mit dieser können sie über Stunden hinweg immer konstant die Temperatur im Ofen halten!
Best. Nr. 113759

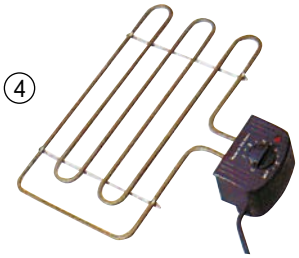


**4 Elektro-Heizung**
Für Fisch-Räucheröfen, 2300 W, regelbar. Abmessung Heizspirale Breite 32,7 cm, Tiefe 17,8 cm. Für Peetz Räucherofen
Best. Nr. 34658

## ANWENDER-TIPP

Beim Nasssalzverfahren erreicht man ein gleichmäßiges Salzen. Dazu wird eine Salzlake vorbereitet, indem man das Salz (nach Wunsch mit Gewürzen) in Wasser auflöst. Als Faustregel gilt ca. 60g Salz pro Liter Wasser. Bei diesem Verhältnis werden die Fische 10-12 Stunden eingelegt, wobei darauf zu achten ist, dass die Fische mit Wasser bedeckt sind, die Temperatur sollte maximal 10-15°C betragen (Kellertemperatur). Kürzere Salzzeiten werden durch Erhöhung der Konzentration erreicht, bei gesättigter Lösung (es wird soviel Salz aufgelöst wie das Wasser aufnehmen kann, ca. 4 l Wasser & 1 kg Salz) beträgt die Einlegezeit ca. 2 Stunden.



## RÄUCHERTIPP
### Fleisch - heiß räuchern

Verwendung mit Elektroheizung
Eingesurtes Fleisch am 1. Tag bie 60°
ca. 12 Stunden - über Nacht auskühlen
am 2. Tag bei 80° nochmals 12 Stunden!
Dann sollte das Fleisch fertig sein.
Den Schrank nicht üerladen, je mehr Fleisch um so länger braucht man.

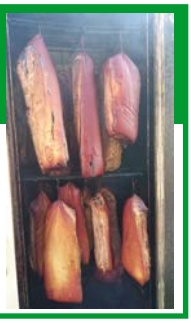







**1 Räucherofen, Räucherschrank für 12 Fische**
Peetz Räucherofen geeignet zum Heiß- und Kalträuchern von Fisch, Fleisch u.a., für waagerechte und senkrechte Räucherung. Aus aluminiertem Stahlblech, inkl.
1 Thermometer, 1 Glutkasten (für die Befeuerung mit Holz, Holzkohle oder Grillbriketts möglich),
1 Räuchermehlschale,
1 Tropfwanne, 1 Rost mit 3 Stäben zum Senkrechträuchern, 1 Beutel Räuchermehl (500g),
1 Griff aus schwarzem Kunststoff,
1 Räucheranleitung, (ohne Körbe),
Seitenwände sind doppelwandig,
Abmessung HxBxT 75x39x28 cm
Best. Nr. 9038

**2 Smoki Räucherofen 120x39x33cm 1.4016 Cr-Edelstahl**
Der Smoki Ofen hat stabile Verriegelungen mit abziehbarem Schlüssel (Kindersicherung!). Zwischen Brennraum und Räucherraum befindet sich ein gelochtes Trennblech. 9 Halterungen für Haken/Roste + 1 Halterung für das Fettblech je Seite sind komplett montiert Sie können Heiß- und Kalträuchern. optional können Sie eine Elektroheizung (Faie-Nr. 109583) oder einen Gasbrenner (Faie-Nr. 38581) einsetzen. Räuchermehlschale, Fettauffangblech, Thermometer 0-120°C, 4 Stk. Winkelstäbe zum Einhängen Ihrer Räucherhaken. Bedienungsanleitung mit Rezeptidee. Keine Haken im Lieferumfang. Produktdetails Gewicht: 22 kg, Abmessung Länge 39 cm, Breite 33 cm, Höhe 120 cm.
Best. Nr. 124963

**3 Flachrost 34x25 cn Peetz Edelstahl**
Flachrost 34x25 cm Peetz Edelstahl
Best. Nr. 112736

**4 Fischkörbchen 34x25 cm Peetz Edelstahl**
Fischkörbchen 34x25 cm Peetz Edelstahl
Best. Nr. 112735

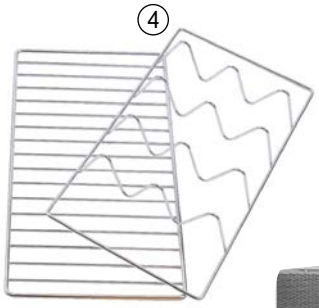









**5 SMOKI Räucherofen 8513 85x39x33cm doppelwandig und gedämmt**
SMOKI Räucherofen, aus aluminiertem Stahlblech, doppelwandig gefertigt und mit Rookwool Dämmung versehen, 20mm Rookwool Isolierung!!! Abmessung 85x39x33cm ,für ca. 20 Fische, inkl Kohleschublade aus Schwarzblech, Räuchermehlschale, Fettauffangblech, Thermometer 0-120°C, 4 Stk Winkelstäbe zum Aufhängen der Räucherhaken, Achtung – Dachdurchführung mit Drosselklappe, Bedienungsanleitung und Zubehörliste mit Preisen
Best. Nr. 109581

**6 SMOKI Räucherofen LxBxT 125x39x53 cm doppelwandig und 20mm Rundum -Isolierung**
SMOKI Räucherofen, aus Aluminiertem Stahlblech, doppelwandig gefertigt und mit Rookwool Dämmung versehen, 20mm Rookwool Rundum Isolierung !!! Abmessung 125x39x53 cm, für 16 Fischkörbe oder Flachroste, inkl Kohleschublade aus Schwarzblech, Räuchermehlschale, Fettauffangblech, Thermometer 0-120°C, 4 Stk Winkelstäbe zum Aufhängen der Räucherhaken, Achtung – Dachdurchführung mit Drosselklappe, Bedienungsanleitung und Zubehörliste mit Preisen – Modell 1253953513
Best. Nr. 109582









① **1 Thermometer Smoki Räucherofen 0-120°C MIT MONTAGESET**
Stahlthermometer mit Skala 0-120°C mit Dichtring und Sicherungsfeder (Montageloch von ca. 15 mm Durchmesser notwendig); Durchmesser: 63 mm; Tauchschaft: 63x9 mm
Best. Nr. 113678

② + Punkte





**2 Smoki Räucherofen 180 cm für Profis**
Doppelwandiger Räucherofen für garantierte gleichmäßige Temperaturverteilung. Zweigeteilte Räucherkammer (Heiz/Holzkammer + Räucherkammer), durch 2 Türen getrennt. Das Abgas aus der Heizzone wird über die Seitenwände durch den Kaminabzug abgeführt und verunreinigt dadurch nicht den Rauch vom Räuchermehl/-späne. Außenmaße : 1500 bzw. 1800x500x500 mm, Räucherraum: 600 bzw. 950x400x470 mm, Heizraum: 215x400x490 mm. Massive Verarbeitung: Schwarzblech, außen hitzebeständig lackiert, Blechstärken 1-2 mm Außen und 3-4 mm Innen, Gewicht ca. 105 kg. Inklusive Zubehör: 4 bzw. 6 Flachroste 40x40 cm, Fettauffangblech, Aschekasten, Thermometer, Rauchabzug mit Drosselklappe. Achtung: ein Betrieb mit Gas oder Elektro ist nicht möglich!
Best. Nr. 114519

**3 SMOKI Kalträucherofen inkl. externem Raucherzeuger - aus aluminiertem Stahlblech**
Dieser SMOKI Kalträucherofen wurde auf Anfrage eines Fleischermeisters gefertigt zum kalt Räuchern von Fleisch und Wurstwaren. Der externe Kaltraucherzeuger ist inklusive und durch die Schlauchverbindung ist sicher gestellt, dass der Rauch auch wirklich abkühlt, bis er in die Räucherkammer gelangt. Abmessung Schrank : 140x45x35 cm, Gewicht ca. 38 kg. Der Türrahmen ist mit einer umlaufenden Isolierung versehen, damit dieser absolut dicht und fliegensicher ist. Die Scharniere sind aus Edelstahl und es gibt 3 verchromte Verschlüsse mit abziehbarem Schlüssel, inkl 10 Ebenen für Aufhängestangen (nicht dabei), aber inkl Thermometer 0-120°C, inkl 1 Meter langem Aluminiumflexschlauch. Der Rohranschluss hat einen Durchmesser von DN100! Der Raucherzeuger kann auch mit einer Elektroheizung oder Gasheizung betrieben werden! Material: aluminiertes Stahlblech
Best. Nr. 110620

+ Punkte



③



④



+ Punkte

**4 Smoki Räucherofen doppelwandig isoliert**
Der neue Smoki Räucherofen mit doppelter Tiefe für 16 Fischkörbe oder Flachroste. In doppelwandiger Ausführung mit 20 mm Rundum-Isolierung. Material 1.4016 geprägtes Edelstahlblech, zwischen Brennraum und Räucherraum befindet sich ein gelochtes Trennblech, Sie können daher mit den Smokiöfen auch ausschließlich mit Holz gleichzeitig heizen und räuchern. Maße: HxBxT 125x39x53 cm. Inklusive: Lüftungsschieber an der Kohleschublade, 20 mm Rockwool-Isolierung, Dachdurchführung mit Drosselklappe, Glutkasten, Räuchermehlschale, Fettauffangblech, Thermometer 0-120°C, 4 Stk. Einhängestangen für Räucherhaken, seitliche Tragegriffe, Ausführlicher Bedienungsanleitung mit Rezeptideen, Einsatz von Elektroheizung oder Gaskocher möglich.
Best. Nr. 116618

KUNDENBEWERTUNG

①




②




③




**1 Buchenräuchermehl, 15 kg**
Feinstes Buchenräuchermehl, 15 Kg Sack. Bei größeren Mengen ab 4 Stück bitten wir um einen Anruf, da hier aufgrund des Gewichtes ggf. höhere Versandkosten (Spedition) anfallen können!!!

| Ausführung | Größe | Best. Nr. |
|---|---|---|
| 0,5 - 1,0 mm | 500 x 1000 | 36924 |
| 0,75 - 2,5 mm | 700 x 2000 | 65302 |
| 2,5 - 3,5 mm | 1000 x 4000 | 65303 |
| 6,0 - 12,0 mm | 2000 x 16000 | 65304 |

**Versandkosten ab 4 Säcke - bitte anfragen**

**2 SMOKI Räucherofen 1242 LxBxT 120x39x33 cm Cr-Edelstahl mit Fenster**
SMOKI Räucherofen mit Fenster, aus geprägten Cr-Edelstahl gefertigt, Abmessung 120x39x33 cm, verchromte Tragegriffe. Der Ofen kann hängend an Haken oder in 9 Ebenen mit Fisch und Fleisch bestückt werden, inkl. Kohleschublade aus Schwarzblech, Räuchermehlschale, Fettauffangblech, Thermometer 0-120°C, 4 Stk. Winkelstäbe zum Aufhängen der Räucherhaken. Bedienungsanleitung und Zubehörliste mit Preisen
Best. Nr. 109592

**3 SMOKI Räucherofen 1012 100x39x33cm**
SMOKI Räucherofen mit Fenster, aus aluminiertem Stahlblech, Abmessung 100x39x33cm, inkl Kohleschublade aus Schwarzblech, Räuchermehlschale, Fettauffangblech, Thermometer 0-120°C, 4 Stk Winkelstäbe zum Aufhängen der Räucherhaken. Bedienungsanleitung und Zubehörliste mit Preisen
Best. Nr. 109580

④




BESTSELLER

⑤






SET PREIS

**4 SMOKI Räucherofen 8511 85x39x33 cm**
Für ca. 20 Fische, inkl. Kohleschublade aus Schwarzblech, Räuchermehlschale, Fettauffangblech, zwischen Brennraum und Räucherofen befindet sich ein gelochtes Bodenblech! Thermometer 0-120°C, 4 Stk. Winkelstäbe zum Aufhängen der Räucherhaken. Bedienungsanleitung und Zubehörliste mit Preisen
Best. Nr. 109586

**5 SMOKI Räucherofen Set inkl Elektroheizung 8511 85x39x33 cm**
SMOKI Räucherofen Set inkl. Elektroheizung 2300 Watt, aus aluminiertem Stahlblech, Abmessung 85x39x33cm, inkl. Kohleschublade aus Schwarzblech, Räuchermehlschale, Fettauffangblech, für ca. 20 Fische, zwischen Brennraum und Räucherofen befindet sich ein gelochtes Bodenblech!, 2 Tragegriffe, Thermometer 0-120°C, 4 Stück Winkelstäbe zum Aufhängen der Räucherhaken - Der Ofen ist oben und unten jeweils mit einer regelbaren Belüftungsklappe ausgestattet und ist mit Schlüssel versperrbar! Der Ofen kann natürlich auf allen 3 Arten betrieben werden: Grillkohle/Holz, elektrisch oder auch mit GAS! Es sind 5 Ebenen für Heiß- und Kalträuchern vorgesehen! Bedienungsanleitung und Zubehörliste mit Preisen, Eigengewicht 18 kg.
Best. Nr. 109684

1



2



3

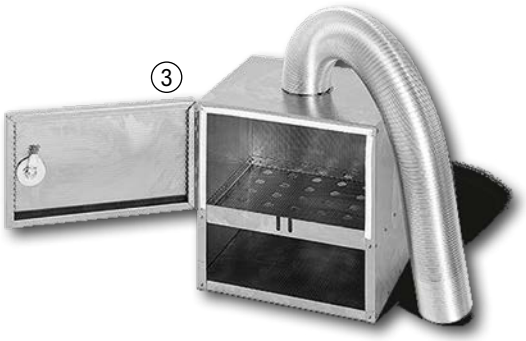

**1 Heizlade Edelstahlblende V2A**
Kohleschublade mit V2A-Edelstahlblende für Smoki Räucherofen. Der Grundkasten wird aus dem vollen Blech gekantet, damit er sich unter Hitze nicht so stark verzieht. Das Material besteht aus Schwarzblech und ist ca. 2 mm dick, auf die Vorderseite ist ein Frontblech mit Lufteinlass genietet. Die Blende ist aus V2A-Edelstahl. Gewicht 1,5 kg.
Best. Nr. 112052

**2 SMOKI Elektroheizung 2300 W**
Mit automatischen Ein – und Ausschaltregler. Schaltet automatisch zu und ab! Abmessung Heizspirale inkl. Auflage: Breite 30,5 cm, Tiefe 23,5 - 25,5 cm. Die Leistung liegt bei 2300 W im oberen Schrankbereich und ist somit für Öfen (Modelle) bis 150 cm geeignet, inkl. Kontrollleuchte, Kabellänge 1,3 m, VDE-Kennzeichnung, Gewicht 2 kg, Prüfungen nach DIN EN60335-1 ICE335-1, Made in Germany, Abmessung: Heizspirale Breite 29 cm, Tiefe 26 cm
Best. Nr. 109583

**3 SMOKI Externer Raucherzeuger**
SMOKI Extern - Raucherzeuger für Smoki's Räucheröfen es können auch andere Modelle mit dem externen Raucherzeuger ausgerüstet werden! Abmessung 40x39x33cm mit Schlüssel versperrbar, 1 m flexibler Aluminium Schlauch inkl. Anschlussplatte
Best. Nr. 109692

4

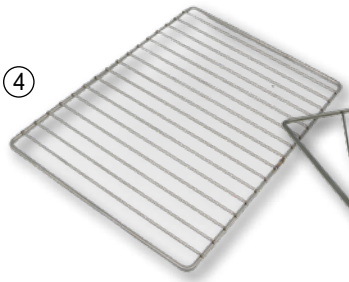

5

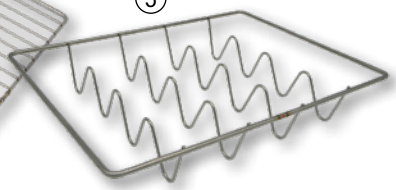

6



7



**4 SMOKI Flachrost 34x25cm 1.4301 V2A-Edelstahl**
Best. Nr. 109691

**5 SMOKI Fischkorb 34x25 cm 1.4301 V2A Edelstahl**
Best. Nr. 109690

**6 Fettauffangblech V2A**
Fettauffangblech SMOKI V2A-Edelstahl, Gewicht 0,5 kg, Abmessung Breite 34,5 cm x Tiefe 24,5 cm x Höhe 2 cm
Best. Nr. 112330

**7 Räuchermehlschale Edelstahl V2A**
Aus 1mm dickem V2A Edelstahl, Abmessung (BxTxH): 20,5x20,5x2 cm, Gewicht: 1 kg.
Best. Nr. 112051

8



9

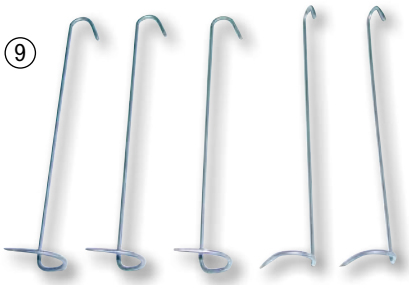

10



11



12





**8 Räucherhaken Deluxe**
5 Stück, 17 cm.
Best. Nr. 57529

**9 Räucherhaken Standard**
5 Stück, 13 cm.
Best. Nr. 57531

**10 Räucherhaken Profi 23 cm**
Best. Nr. 20695

**11 Räucherhaken Draht 19 cm**
Best. Nr.
5 Stück 97267

**12 Räucherhaken 2 runde Haken, 5 Stk. Packung**
Best. Nr. 112175

**13 Einhängestange V2A 340 mm Lg**
Passend für Räucherofen Smoki mit den Grundmaßen 39x33 cm. Zum Auflegen an den seitlichen Halterungen, um Haken an die Stangen zu hängen.
Länge 340 +- 1 mm, Abgewinkelt, Material: 1.4301 V2A
Best. Nr. 112329

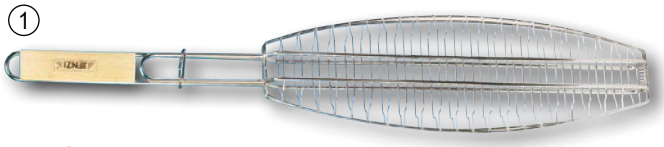



**1 Fischgrillzange groß, mit Holzgriff**
Rostfrei, Länge 71 cm.
Best. Nr. 51328

**2 Fischgrillzange klein**
Schwarze Antihaftbeschichtung, Länge 42 cm.
Best. Nr. 51326



**3 Grätenpinzette**
Rostfrei, zum Entgräten von Fischen und Entfernen von Federkielresten bei Geflügel. Technische Daten: Gesamtlänge 13.0 cm, Gewicht 48 g
Best. Nr. 75674




**4 Räucherlauge Kräuter der Provence**
Einlegezeit 10-12 h, kein weiteres Würzen mehr erforderlich, ausreichend für 10 L Wasser, 700 g Inhalt.
Best. Nr. 62363



**5 Räuchergewürz 250 g**
Buchenmehl aus Deutschland, delikate Zugabe zum Räuchermehl.
Best. Nr. 36928




**6 Salzstangerl Salz grob 300g**
Zum Bestreuen von Gebäcksstücken. Inhalt 300 g.
Best. Nr. 122564




**7 Nitritpökelsalz**
Gebrauchsfertige Spezialmischung zum Pökeln. Anwendung ca. 25 g/kg Wurstmasse. Inhalt: Meersalz fein, Natriumnitrit (0,6%).

| Inhalt (kg) | Best. Nr. |
|---|---|
| 1 | 119968 |
| 5 | 119969 |




**8 Räucherlauge Forelle**
Einlegezeit 10-12 h, kein weiteres Würzen mehr erforderlich, ausreichend für 10 L Wasser, 700 g Inhalt. Zusammensetzung: nicht jodiertes Speisesalz, Senfsaat, Dill, Koriander, Fenchel, Pfeffer, Nelken, Lorbeerblätter, Ingwer, Chili, Piment, Curcuma. 700 g Inhalt.
Best. Nr. 62362




**9 Räucherlauge**
Naturrein für den optimalen Hochgenuss. Inhalt 700 g.
Best. Nr. 56864




**10 Räucherlauge Spezial**
500 g
Best. Nr. 69276




**11 Räucherlauge Spezial**
mit Wacholderbeeren 500g
Best. Nr. 69274



**12 Räuchermehl Schale Long Smoke**
Der Long-Smoke ist eine 2-teilige Lochblech-Konstruktion aus rostfreiem Edelstahl, die für einen langsamen und sparsamen Abbrand des Räuchermehls bei geringer Wärmeentwicklung sorgt. Ideal zum Kalträuchern, da eine langsame Rauchentwicklung von mindestens 8 Stunden gewährleistet ist. Maße: 25,5 x 17 x 6 cm (B x T x H)
Best. Nr. 73867



**13 Räuchermehl mit Wacholderbeeren 500 g.**
Best. Nr. 48531

BESTSELLER




**14 Buchenräuchermehl, 15 kg**
Feinstes Buchenräuchermehl, 15 Kg Sack. Bei größeren Mengen ab 4 Stück bitten wir um einen Anruf, da hier aufgrund des Gewichtes ggf. höhere Versandkosten (Spedition) anfallen können!!!

| Ausführung | Größe | Best. Nr. |
|---|---|---|
| 0,5 - 1,0 mm | 500 x 1000 | 36924 |
| 0,75 - 2,5 mm | 700 x 2000 | 65302 |
| 2,5 - 3,5 mm | 1000 x 4000 | 65303 |
| 6,0 - 12,0 mm | 2000 x 16000 | 65304 |

**Versandkosten ab 4 Säcke - bitte anfragen**

①




②


















**Räucherschrank Tschojer**
Diese Räucherschränke haben Tradition. Seit über 50 Jahren werden diese Räucherschränke produziert.
Tschojer Räucherschränke werden aus verzinktem Stahlblech gefertigt und sind außen kunsstoffpulverbeschichtet.
Alle Innenseiten sind mit Spezialzement isoliert.
Die Türen sind mit Dichtungen versehen und sämtliche Lüftungsschlitze sind durch ein feinmaschiges Drahtgitter (Insektengewebe) gegen Ungeziefer geschützt.
Ein Thermometer zeigt die Temperatur des Innenraums an.
Der Räucherschrank sollte an einem kühlen, trockenen Platz mit Kaminanschluss aufgestellt werden.
Da diese Räucherschränke vorwiegend für das Kalträuchern (< 25 °C) ausgelegt sind, empfehlen wir für einen ausreichenden Luftzug mindestens 3 m Kaminlänge (oberhalb des Kaminanschlusses).
Grundausstattung:
Thermometer
Rauchrohr 50 cm (Durchmesser 150 mm), Knie 30 x 30 cm, Ventilator
6 Aufhängestangen bei 375, 650 und 920 Liter
8 Aufhängestangen bei 1.480 und 1.850 Liter

**1 Räucherschrank KRS 2 mit Rohr/Knie**
Robuster Räucherschrank Selchschrank mit ca. 80 kg Nutzinhalt (562 Liter). Räucherofen Maße: 50 x 75 x 160 cm. Klappe im Rauchabzug, regulierbar, Zeigerthermometer zur Kontrolle der Innentemperatur, Türabdichtung, perfekt und dauerhaft solides Sicherheitsschloss, mit 3 facher Verriegelung, Innenisolation feuerfest und haltbar, Luftschlitze für ausreichende Frischluftzufuhr und Temperaturregelung, Gitterabdeckung, Feuerraum mit Schamottabdeckung, Raucherraum abgesichert durch Schutzgitter

| Inhalt (kg) | Breite (mm) | Höhe (mm) | Tiefe (mm) | Best. Nr. | |
|---|---|---|---|---|---|
| 30 | 500 | 1300 | 500 | 108581 | |
| 80 | 700 | 1600 | 500 | 106632 | |
| 120 | 850 | 1600 | 600 | 108582 | |
| 150 | 850 | 1800 | 600 | 108583 | |
| 250 | 950 | 1800 | 700 | 108585 | |

**2 Räucherschrank Tschojer**
Der TSCHOJER Räucherschrank ist ein hochwertiges Gerät, das sich ideal für das Räuchern von Fleisch und Fisch eignet.

| Inhalt (kg) | Gewicht (kg) | Breite (mm) | Höhe (mm) | Tiefe (mm) | Best. Nr. | |
|---|---|---|---|---|---|---|
| 50 | 53,5 | 500 | 1500 | 500 | 117786 | |
| 100 | 83,5 | 900 | 1500 | 500 | 117787 | |
| 200 | 95,5 | 900 | 1700 | 600 | 117788 | |
| 400 | 125 | 1200 | 1800 | 650 | 117790 | |
| 700 | 170 | 1500 | 1800 | 650 | 117791 | |

# DIREKTVERMARKTUNG























**1 Tischwaage geeicht, Top PS-50M**
Die PS-50M ist eine kompakte, robuste und eichfähige Kontrollwaage. Gehäuse besteht aus ABS, die Platte aus INOX; inkl. Netzgerät. Die geeichte Waage ist präzise und kann überall eingesetzt werden. Alle Tasten sind geschützt, die Funktionstasten sind farbig markiert und das große LCD-Display ist Hintergrund beleuchtet und gut ablesbar. 230V Netzgerät und interner wiederaufladbarer Akku, mit bis zu max. 90 Stunden Betrieb. Abmessungen: (B/T/H) 235 x 240 x130 mm, Stellfläche: 220 x 216 mm. Anzeige: LCD mit Backlight. Kontroll-LED für Ladefunktion Funktion: Tara, Gewichtsanzeige, Automatische Abschaltfunktion

| Ausführung | Best. Nr. |
|---|---|
| 3 kg/1 g | 97025 |
| 15 kg/5 g | 97027 |

**2 Tischwaage ACS**
Mit Akku- und Netzbetrieb, komplett aus massiven, rostfreiem Stahl. Folientastatur mit wasserabweisender, langlebiger Tastaturabdeckung. LCD-Display mit Gewichtsanzeige und mit Hintergrundbeleuchtung ein- und ausschaltbar. Tarataste für Tarierfunktion. Interner Akku mit automatischem Abschalten und Warnanzeige. Gewichtseinteilung auswählbar, Haupt- und Stand-By Schalter. Abmessungen BxTxH: 290x330x120 mm, Plattformgröße: 280x220 mm, Netzanschluss: 230 V, Umgebungstemperatur: -10° bis +40°C, Gewicht: ca. 4 kg, NICHT EICHFÄHIG!

| Modell | Best. Nr. |
|---|---|
| 6kg / 2g | 57986 |
| 15kg / 5g | 57987 |

**3 Tischwaage TOP KD-SE**
Preisgünstige Tischwaage mit Kunststoff-Plattform, rote LED Anzeige, Tarafunktion, Gewichtseinstellung wählbar (Standardeinstellung Gramm), Haltefunktion - das letzte Gewicht wird auch nach entfernen des Wiegeguts angezeigt, automatische Abschaltfunktion nach 4 Minuten ohne Gewichtsveränderung. Abmessungen BxTxH: 160x230x50 mm, Plattformgröße 154x154 mm, Netzanschluss 230 V, 50 Hz (oder 9V extern - Netzgerät wird mitgeliefert) Batteriebetrieb 6 Stk. AA, Umgebungstemperatur 0° bis +40°CGewicht ca. 0,6 kg, Höchstlast 3 kg, Teilung 0,5 g
Best. Nr. 73057

**4 Tischwaage FCS-A/60 kg**
Vollelektronische Universal-Tischwaage mit Batterie- und Netzbetrieb. Wiegebereich bis 60 kg, Teilung 20 g. Plattformgröße BxTxH: 325x315x55 mm. Netzanschluss: 230 V/50 Hz oder 4 Stück Batterien Größe AAA
Best. Nr. 60074

**Tischwaage FCS-C/150 kg**
Vollelektronische Universal-Tischwaage mit Batterie- und Netzbetrieb. Wiegebereich bis 150 kg, Teilung 50 g. Plattformgröße BxTxH: 405x355x55 mm. Anzeige: BxTxH: 270x90x40 mm. Netzanschluss: 230 V/50 Hz oder 4 Stück Batterien Größe AAA
Best. Nr. 60075

**5 Preisrechenwaage Digi DS-781B**
EU-geeicht, die neue günstige preisrechnende Qualitätswaage für die Direktvermarktung. Einfach zu bedienen mit Netz- oder Batteriebetrieb und doppelseitiger LCD-Anzeige. 99 PLU und 15 Direkttasten mit beschriftbarem Tastatureinschub, FIX-Tara und FIX-Preis Funktion, Spritzschutzabdeckung serienmäßig. Mit Libelle für genaue Nivellierung. Betriebsart: Steckernetzgerät (im Lieferumfang enthalten) oder über Ein-Weg-Batterien (4 Babyzellen/ 6 Volt, im Lieferumfang nicht enthalten). Abmessungen: BxTxH: 336x350x124 mm. Wiegeplattform: BxT: 320x225 mm, aus Edelstahl abnehmbar Wiegebereich: 15/30 kg, Teilung 5/10 g. Preis inkl. Eichkosten!
Best. Nr. 77138

**6 Etikettierwaage mit Drucker**
Die geeichte Waage beinhaltet auch ein Schnellwechsel-Kassettensystem. Mehr als 110 Funktionstasten. Farb-Touchscreen (7" Zoll, Bildgröße 800 x 480). Wiegebereich: 6/15 kg, Teilung 2/5 g.
in der Schweiz nicht lieferbar

**7 Bonkassette für Waage 114222**
in der Schweiz nicht lieferbar

**1 Vakuumverpackungsmaschine Jolly**
Vakuumierer mit Kunststoffgehäuse. Ausgerüstet mit Hauptschalter, Pumpentaste, Vakuumeter, Schweißtaste und Schweißtimer, Hochleistungs-Kolbenpumpe. Technische Daten: 230 V, 400 W. Vakuumstärke: max. -0,8 bar. Saugleistung: 12 L/min. Max. Schweißlänge: 330 mm, 5 mm breite Sicherheitsschweißnaht. Außenmaße BxLxH: 360 x 300 x 150 mm.
Best. Nr. 36773




① + Punkte

BESTSELLER

## FAIE Tipp

### Gleich mitbestellen




②

**2 Vakuumbeutel gerippt, 100 Stück-Packung**
Strukturierte (goffrierte) Vakuumbeutel für Vakuumierer mit Außenabsaugung, extra stark 105 µ, lebensmittelecht, temperaturbeständig für 2 Stunden bei 70°C und für 15 Min. bei 100°C. BPA-Frei!

| Größe (cm) | Best. Nr. |
|---|---|
| 15 x 20 | 56174 |
| 15 x 30 | 43154 |
| 20 x 20 | 56989 |
| 20 x 25 | 114483 |
| 20 x 30 | 43156 |
| 25 x 30 | 49011 |
| 25 x 35 | 43157 |
| 25 x 40 | 55471 |
| 30 x 40 | 55474 |
| 40 x 60 | 63445 |
| 15 x 25 | 25007 |
| 15 x 45 | 43155 |
| 15 x 55 | 50921 |
| 20 x 35 | 55469 |
| 20 x 45 | 55804 |
| 30 x 25 | 77190 |
| 30 x 35 | 43158 |
| 40 x 50 | 43427 |

**3 Vakuumbeutel Starter-Set 3-tlg.**
1x Vakuumbeutel 15x20cm, 1x Vakuumbeutel 20x30cm, 1x Folienrollenpackung á 2 Rollen 30x600cm
Best. Nr. 126481

**4 Folienrolle/Vakuumierrolle gerippt (Doppelpack 2 Rollen)**
Packung zu 2 Vakuumierrollen, lebensmittelecht

| Größe | Best. Nr. |
|---|---|
| 20 cm x 6 m | 60179 |
| 30 cm x 6 m | 60180 |

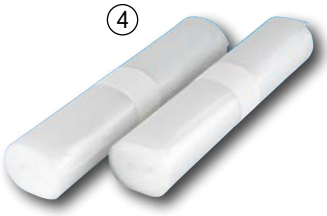

④

### Vakuumiergerät Video

⑤




⑥




### Grundsätzliches zu Vakuumiergeräten findest Du im FAIE Shop / Ratgeber

⑦




+ Punkte

**5 Vakuumverpackungsmaschine „VAC“**
Komfortable Einhand-Bedienung, vollautomatisches absaugen und versiegeln, Doppelschweißnaht, 2 wählbare Pumpenstärken und Versiegelungszeiten zum Anpassen auf druckempfindliche und feuchte Lebensmittel, manuelles Absaugen und Versiegeln möglich, für gerippte Vakuumbeutel und Folienschläuche bis 30 cm Breite, integriertes Rollenfach mit Folienschneider. Techn. Daten: Pumpenleistung ca. 15 l/min, 140 W, 230 V, Maße 46 x 27 x 12 cm
Best. Nr. 106138

**6 Vakuumverpackungsmaschine 'Jollysteel'**
Vakuumierer mit Edelstahlgehäuse. Ausgerüstet mit Hauptschalter, Pumpentaste, Vakuummeter, Schweißtaste und Schweißtimer, Hochleistungs-Kolbenpumpe. Technische Daten: 230V / 400W, Vakuumstärke: max. -0,8 bar. , Saugleistung: 12 L/min, max. Schweißlänge: 330 mm, Sicherheitsschweißnaht 5 mm, Außenmaße BxLxH: 360x300x 150 mm.
Best. Nr. 50377

**7 Vakuumverpackungsmaschine 'Vac 13'**
Vakuummaschine mit Edelstahlgehäuse. Top-Ausführung mit Hauptschalter, automatischer Absaugung, Vakuummeter, Schweißtaste, Schweißtimer, Microfilter, Hochleistungs-Kolbenpumpe. (Abscheider für Flüssigkeit) Technische Daten: 230 V / 500 W. Vakuumstärke: max. -0,8 bar. Saugleistung: 26 L/min. Schweißlänge: max. 430 mm, 5 mm breite Sicherheitsschweißnaht, Maße LxBxH: 480x240x140 mm. Vakuumverpackungsmaschine wird mit 20 Stk. Spezial-Vakuumbeutel ausgeliefert.
Best. Nr. 43424

Hergestellt in Deutschland

Anwender Video




**1 Profi-Kammer-Vakuumverpackungsmaschine „Evolution'**
Hochwertiger Profi-Kammervakuumierer „Made in Germany". Herausnehmbare Doppel-Schweißleiste (2 x 4 mm) . Inkl. Kunststoff-Einlegeplatte für kleinere Waren. Extrem robuste und hochwertige Pumpe mit einer Leistung von 8 cbm/h. Gewölbter Deckel und Boden für große Stücke. Comfort-Steuerung für einstellbare Schweiß- und Vakuumzeiten, Vakuum-Stop-Taste, Serviceprogramm zum Entfeuchten der Pumpe, Ölwechselanzeige und Betriebsstundenzähler, Große LED-Anzeige mit starkem Kontrast, besonders leichte Bedienung und Aktivierung durch 3 vorinstallierte Vakuumprogramme, Marinierfunktion. Manometer analog. Technische Daten: Schweißleiste 305 mm, 500 W, 230 V, Pumpenleistung 8 cbm/h, Kammergröße 320 x 350 x 120 mm, max. Beutelgröße 300 x 400 mm (BxL), Außenmaß 370 x 400 x 305 mm (BxTxH), Gewicht 28 kg. Einsatzbereich: Direktvermarktung, Gastronomie und Metzgerei
Best. Nr. 115863




+ Punkte

**2 Profi-Kammer-Vakuumverpackungsmaschine „Vacuboy'**
Hochwertiger Profi-Kammervakuumierer „Made in Germany". Herausnehmbare Doppel-Schweißleiste (2 x 4 mm) . Inkl. Kunststoff-Einlegeplatte für kleinere Waren. Extrem robuste und hochwertige Pumpe mit einer Leistung von 10 cbm/h. Gewölbter Deckel und Boden für große Stücke. Comfort-Steuerung für einstellbare Schweiß- und Vakuumzeiten, Vakuum-Stopp-Taste, Serviceprogramm zum Entfeuchten der Pumpe, Ölwechselanzeige und Betriebsstundenzähler, Große LED-Anzeige mit starkem Kontrast, besonders leichte Bedienung und Aktivierung durch 3 vorinstallierte Vakuumprogramme. Marinierfunktion. Manometer analog. Technische Daten: Schweißleiste 350 mm, 750 W, 230 V, Pumpenleistung 10 cbm/h, Kammergröße 360 x 380 x 140 mm, max. Beutelgröße 350 x 400 mm (BxL), Außenmaß 410 x 500 x 360 mm (BxTxH), Gewicht 44 kg. Einsatzbereich: Direktvermarktung, Gastronomie und Metzgerei
Best. Nr. 113188




**3 Glas-/Deckelvakuumierer LID**
Mit diesem Vakuumiergerät können Einmachgläser mit Schraubverschluss oder Dichtung spielend leicht vakuumiert werden. Das System eignet sich hervorragend um beispielsweise trockene oder in Flüssigkeit eingelegte kalte Speisen wie z. B. Gurken, Salate etc. ohne einkochen haltbar zu machen. Technische Details: Maschinengehäuse Edelstahl. Platte und Zylinder aus robustem Kunststoff 190 x 245 mm (Ø x H), 230 Volt, 6 kg
, max Vakuum 800 millibar
Best. Nr. 119770



**4 Knochenschutzvlies 23cm x 91m**
Knochenschutzleinen schützt den Vakuumbeutel vor Beschädigung durch spitze Knochenteile. Rolle 23 cm breit x 91 m lang zum Ablängen.
Best. Nr. 112054



**5 Siegelrandbeutel glatt für Kammer-Vakuumierer, 100 Stück Packung**
Glatte Vakuumbeutel, ausschließlich geeignet für Kammer-Vakuumierer. 90 µm, temperaturbeständig für 2 Stunden bei 70°C und 15 Min bei 100°C. BPA-Frei!

| Größe (cm) | Best. Nr. |
|---|---|
| 15 x 20 | 112790 |
| 15 x 30 | 112791 |
| 15 x 40 | 112840 |
| 20 x 20 | 112793 |
| 20 x 25 | 115126 |
| 20 x 30 | 112794 |
| 25 x 30 | 112796 |
| 25 x 35 | 112847 |
| 25 x 40 | 112797 |
| 30 x 40 | 112798 |

DICK
Traditionsmarke der Profis







**1 Bolzenschussgerät 'Blitz-KERNER'**
Vernickelter Viehschussapparat zur Betäubung von Schlachtvieh. Kaliber 9 x 17 mm. Schutzbügel über dem Auslösehebel. Lieferung inkl. Reinigungsbürste. Gewicht ca. 2,2 kg. Abgabe nur für Personen über 18 Jahren.
in die Schweiz nicht lieferbar

**2 Schusspatronen für Bolzenschussgerät**
Zu Schussapparat, Kal. 9x17 mm. 50 Stk. Packung, pulverstärke farblich markiert. Verwendung für: grün - Kleinvieh; gelb - Großvieh; rot - schwerste Tiere. Abgabe nur für Personen über 18 Jahren
in die Schweiz nicht lieferbar

**3 Bolzenschussgerät DICK VSG-9LC**
Kaliber 9 mm, inkl. 2 Reinigungsbürsten. Abgabe nur für Personen über 18 Jahren
in die Schweiz nicht lieferbar










**4 Schweine- und Rinderspalter 'Profi'**
Länge 84 cm, Klingenlänge 35 cm, Edelstahl, Kunststoffgriff, durchgehender Klingenschaft (mit Griff vernietet)
Best. Nr. 6351

**5 Hackmesser**
Edelstahl

| Klingenlänge (mm) | Best. Nr. |
|---|---|
| 160 | 7171 |
| 180 | 7172 |

**6 Knochensäge RS3**
Die RS3 ist ein leistungsstarkes und vielseitiges Werkzeug für die Verarbeitung von Fleisch und Knochen. Sie ist mit einem leistungsstarken Motor und einem robusten Sägeblatt ausgestattet, das selbst harte Knochen mühelos durchtrennt. Schnittdurchmesser beträgt 25 mm.
Best. Nr. 122582

**7 Knochensäge Profi**
Edelstahl 18/10, mit Schnellspannvorrichtung. Blattlänge 500 mm.
Best. Nr. 6352

**8 Fleisch/Specknadel**
Rostfrei, mit Kunststoffgriff.

| Länge (mm) | Best. Nr. |
|---|---|
| 195 | 19345 |
| 305 | 57047 |

**9 Saupech, gebrauchsfertig**
Wird nach alter Tradition aus reinen Naturharzen erzeugt, enthält Kolofonium.

| Inhalt | Best. Nr. |
|---|---|
| 5 kg | 46477 |
| 450 g | 46476 |








**BESTSELLER**



**16 Fleischhaken S-Form**
Edelstahl, 1 x Spitze, 1 x Stumpf

| Größe (mm) | Best. Nr. |
|---|---|
| 120 x 5 | 53827 |
| 140 x 5 | 53828 |
| 180 x 8 | 50911 |
| 200 x 10 | 113902 |



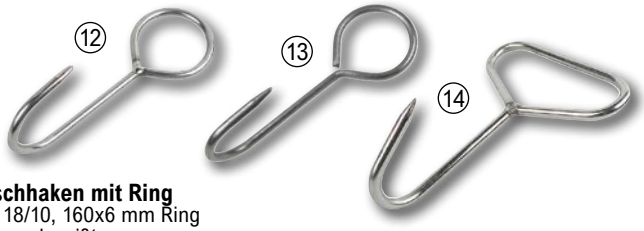

**10 Schweineborstenschaber**
Mit Klauenzieher, Edelstahl
Best. Nr. 8618

**11 Wurstzwirn**
200 g Knäuel.
Best. Nr. 123804

**12 Fleischhaken mit Ring**
Edelstahl 18/10, 160x6 mm Ring verschweißt
Best. Nr. 16429

**13 Fleischhaken mit Ring**
Edelstahl 18/10, 160x6 mm Ring offen/unverschweißt
Best. Nr. 104630

**14 Fleischhaken mit Griff**
Größe (mm): 200
Best. Nr. 53830

**15 Fleischerschürze 'apro-Tex'**
Lebensmittelecht, Gewebe beidseitig mit Gummibeschichtung. 90x120 cm, mit Träger.
Best. Nr. 6355



## 1 Mengmulde Kugelform aus Edelstahl

Kugelmulde 70 Liter für die Fleischverarbeitung. Gesamthöhe 800 mm. Durchmesser 700 mm. Muldenkörper nahtlos gezogen. Ohne Ablauf. Mit stabilem Schiebegriff. Fahrbare Ausführung: 2 Bockrollen und 1 Standfuß

Best. Nr. 114499

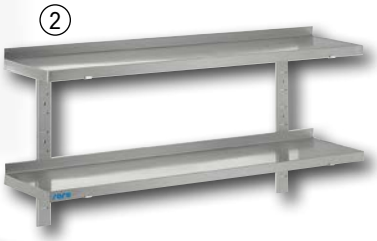







## 2 Wandregal aus Edelstahl

Einfache Wand-Montage, 2 höhenverstellbare Böden
Größe (mm): 1200 x 400 x 750

Best. Nr. 117014

## 3 Beistellkessel rund aus Edelstahl

Runder Kochkessel aus Edelstahl 1.4301. Fahrbar (3 x Lenkrolle, davon 1 x Stopp). Indirekte Beheizung verhindert ein Anbrennen an der Wand oder am Boden. Doppelwandig mit Glyzerinfüllung. Thermostatische Temperaturregelung bis ca. 130°C. Sicherheits-Entleerhahn 11/4“. Abnehmbarer Deckel. 400 V. Leistung 9 kW, Anschlussfertig mit CEE-Stecker 16 A-Technische Daten und Abmessungen:120 Liter / Behälter: Außen-Ø 600 mm, Innen-Ø 540 mm, Höhe 530 mm / Arbeitshöhe 860 mm / Glycerinfüllung 50 kg / Gewicht ca. 120 kg, 150 Liter / Behälter: Außen-Ø 660 mm, Innen-Ø 600 mm, Höhe 530 mm / Arbeitshöhe 860 mm / Glycerinfüllung 60 kg / Gewicht ca. 150 kg

| Inhalt (L) | Best. Nr. | |
|---|---|---|
| 120 | 112482 | |
| 150 | 112481 | |



## 4 Profi-Hackstock aus Akazienholz

aus europ. Akazienholz, Hackblockstärke 25 cm, Arbeitshöhe 90 cm

| Ausführung | Gewicht (kg) | Höhe (mm) | Best. Nr. | |
|---|---|---|---|---|
| 400x400x250 mm | 45 | 900 | 112314 | |
| 500x500x250 mm | 63 | 900 | 112315 | |

## 5 Arbeitstisch

Edelstahl, Füße höhenverstellbar, Arbeitsplatte und Zwischenboden verstrebt, stabile Konstruktion, zerlegte Ausführung

| Ausführung | Best. Nr. | |
|---|---|---|
| 1400x700x850 mm | 69184 | |
| 1800x700x850 mm | 69185 | |



## 6 Stufentisch Edelstahl

Tischplatte mit Rück- und Seitenwänden sowie solidem Auflagerahmen aus Edelstahl 1.4301. Ausführung mit Zwischenboden und höhenverstellbaren Füßen, abnehm- und austauschbare weiße PE-Schneidauflage. Oberfläche mit Rundschliff.

| Größe (mm) | Best. Nr. | |
|---|---|---|
| 1500 x 900 x 900 | 32353 | |
| 2000x900x900 | 32352 | |

## 7 Hängeschrank aus Edelstahl

Zur Befestigung an der Wand. Tiefe 400 mm, mit einem höhenverstellbarem Boden, 2 leichtläufige Schiebtüren.

| Größe (mm) | Best. Nr. | |
|---|---|---|
| 1600 x 400 x 600 | 115945 | |
| 1000 x 400 x 600 | 115943 | |
| 1200 x 400 x 600 | 115916 | |
| 1400 x 400 x 600 | 115944 | |




## 8 Arbeitsschrank Edelstahl

Tiefe 700 mm, höhenverstellbare Füße, mit einem höhenverstellbarem Boden, 2 leichtläufige Schiebtüren.

| Größe | Best. Nr. | |
|---|---|---|
| 1000 x 700 x 850 mm (BxTxH) | 115946 | |
| 1200 x 700 x 850 mm (BxTxH) | 115947 | |
| 1400 x 700 x 850 mm (BxTxH) | 115948 | |
| 1600 x 700 x 850 mm (BxTxH) | 115949 | |

**1 Edelstahlspreizer 600 mm**
Der 600 mm Edelstahlgalgen ist eine starke und langlebige Lösung zum Transport von kleinen bis mittelgroßen Wildtieren. Er ist aus hochwertigem Edelstahl gefertigt und bis zu 250 kg belastbar. Der Galgen ist einfach zu bedienen und schnell an den Bergehilfe Wildträger montiert. Er ist in verschiedenen Längen und Ausführungen erhältlich.
Best. Nr. 122695

**2 Edelstahlspreizer 900 mm**
Best. Nr. 122696

**3 Knochensäge elektrisch 1500**
Elektrische Knochensäge für die professionelle Anwendung und den Hausgebrauch. Vollständig aus rostfreiem Material hergestellt, dadurch leicht zu reinigen und Instand zu halten. Technische Daten: Blattlänge: 15x1500 mm Maximale Höhe des Schnittgutes 210 mm. Motorleistung 0,75 kW. Spannung 230V . Maße: 44x34x76 cm Gewicht: 36 kg
Best. Nr. 121944

**4 Knochensäge elektrisch 1720**
Elektrische Knochensäge für die professionelle Anwendung und den Hausgebrauch. Vollständig aus rostfreiem Material hergestellt, dadurch leicht zu reinigen und Instand zu halten. Technische Daten: Blattlänge:15x 1720 mm Maximale Höhe des Schnittgutes 240 mm. Motorleistung 1,1 kW. Spannung 400V . Maße: 48x47x83 cm Gewicht: 44 kg
Best. Nr. 121945



















passende Dosen




**5 Dosenverschlußmaschine Browi 3A**
Die Maschine ist ein Tischmodel das heißt keine Befestigung und über eine Betriebsspannung von 220 Volt betrieben. Regulierbare Geschwindigkeit durch elektronische Drehzahlregelung. Im Lieferzustand ist die Dosenverschließmaschine eingestellt auf die Dosengröße Durchmesser 99 mm für Dosen ohne Aufreißlasche. Mögliche Durchmesser an Dosen 73 und 99 mm, in den Höhen von 33 bis 119 mm.
Best. Nr. 122573

**6 Dosenverschlußmaschine Browi 3**
Die elektrische Tisch-Dosenverschließmaschine Browi 3 ist konzipiert für die neuste Feinblechtechnik. Im Lieferzustand ist die Dosenverschließmaschine eingestellt auf die Dosengröße Durchmesser 99 mm für Dosen ohne Aufreißlasche. Die Maschine ist ein Tischmodel das heißt keine Befestigung nötig und über eine Betriebsspannung von 220 Volt betrieben.
Best. Nr. 122572

**7 Dosenverschlußmaschine Browi 2**
Die Maschine wird an Tischkanten bis 45 mm befestigt und über eine Betriebsspannung von 220 Volt betrieben. Im Lieferzustand ist die Dosenverschließmaschine eingestellt auf die Dosengröße Durchmesser 99 mm für Dosen ohne Aufreißlasche. Mögliche Durchmesser an Dosen 73 und 99 mm, in den Höhen von 33 bis 119 mm.

Best. Nr. 122571



**1 Eimer Edelstahl**
Stabiler Eimer mit Tragegriff aus hochglanzpoliertem Edelstahl AISI 201. (bei 12,3 Liter mit eingestanzter Skala).

| Inhalt (L) | Best. Nr. |
|---|---|
| 5,7 | 105337 |
| 8,5 | 105338 |
| 12,3 | 105339 |



**2 Stechschutzhandschuh mit langer Stulpe**
Stechschutzhandschuh aus Edelstahl-Ringgeflecht mit extra langer Stulpe 20 cm zum Schutz des Unterarmes. Links/Rechs tragbar. 2 Verschluss- und Spannbänder. ErgoFit-System für gute Passform und Tragekomfort. CE-zertifiziert.

| Farbe | Größe | Best. Nr. |
|---|---|---|
| blau | L / 9 | 114677 |
| rot | M / 8 | 114676 |
| weiß | S / 7 | 114675 |
| orange | XL / 10 | 114678 |



**3 Stechschutzhandschuh kurz**
Stechschutzhandschuh aus Edelstahl-Ringgeflecht. Links/Rechs tragbar. Mit Verschluss- und Spannband. ErgoFit-System für gute Passform und Tragekomfort. CE-zertifiziert.

| Farbe | Größe (INT) | Best. Nr. |
|---|---|---|
| blau | 9 / L | 117052 |
| rot | 8 / M | 117051 |
| weiß | 7 / S | 117054 |
| orange | 10 / XL | 117053 |

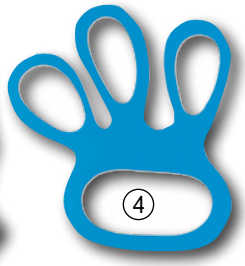

**4 Fingerfix Handschuhspanner Pack = 100 Stück**
zum Ausgleich von Größenunterschieden und perfekten Sitz von Stechschutzhandschuhen. Aus TPU. Universalgröße. Pack=100 Stück
Best. Nr. 114713



**5 Stechschutzschürze aus Edelstahl-Ringgeflecht**
Edelstahlringgeflecht Ø 3,8 mm. Verstellbares und Robustes TPU-Tragesystem. CE-zertifiziert nach DIN EN ISO 13998:2003/05 (Leistungsklasse 2).
Größe: 80 x 55 cm
Größe (INT): M
Best. Nr. 120145



**6 Messerhaltersystem aus Edelstahl**
Hochwertiger Messerhalter aus Edelstahl zur hygienischen Aufbewahrung von Messern, 2 Wetzstählen und Kettenhandschuh. Mit Kunststoffeinsätzen als Klingenschutz. Abschließbar mit Vorhängeschloss. Höhe ca. 50 cm.

| Ausführung | Best. Nr. |
|---|---|
| für 4 Messer | 112587 |
| für 10 Messer | 112588 |




**7 Messer-Schärf- und Abziehmaschine „DICK'**
Trockenschleifmaschine mit 2 gegenläufigen Diamantschleif- und Keramikabziehscheiben. Besonders geeignet für Gastronomie, Verkaufstheken und Großküchen. Vorgegebener Schleifwinkel. 230 V, 75 Watt, 330 x 230 x 160 mm.
Best. Nr. 113154



**8 Schärfgerät 'Rapid steel Polish'**
Schleifmesser für schnelles und einfaches Aufrichten und glätten der Messerschneide!(Lieferung ohen Standplatte)
Best. Nr. 36704



**9 Schärfgerät-Set DICK 'Rapid steel action'**
Schleifmesser zum Schärfen von stumpfen Messern! Aktions-Set inkl. Standplatte!!!
Best. Nr. 112836



**10 Holz-Schneidbrett mit integriertem Behälter**
Hochwertiges Schneidbrett aus Gummibaumholz. Die praktischen integrierten GN-Behälter aus Edelstahl ermöglichen das einfache Auffangen von z.B. geschnittenem Gemüse, Obst, Fleisch oder Fisch.

| Inhalt (L) | Ausführung | Größe | Best. Nr. | |
|---|---|---|---|---|
| 1x3,5 | 1 integrierter GN-Behälter 2/3 | 41,5 x 34 x 7 cm (LxBxH) | 116068 | |
| 2 x 2,5 | 2 integrierte GN-Behälter 1/2 | 61,5 x 34 x 7 cm (LxBxH) | 116067 | |



**11 Holzschneidbrett GN 1/1**
Gemäß den HACCP Vorschriften, aus hochwertigem Kautschukholz (Gummibaum) mit Griffmulden, 530x325x45 mm
Best. Nr. 69183



**12 Hackbrett aus Eschenholz**
Mit Edelstahl-Spannreifung.
Größe (cm): 50 x 52 x 10
Best. Nr. 59889




**1 Abhäutemesser Orig. DICK Ergogrip**
Klingenlänge 15 cm
Best. Nr. 104859

**2 Aufbrechmesser Orig. DICK**
Klingenlänge 15 cm, Sägeschliff, Kugelspitze zur Vermeidung von Verletzungen der Innereien. Grifffarbe Orange.
Best. Nr. 104864

**3 Filetiermesser Orig. DICK Ergogrip**
Klingenlänge 18 cm, semi-flexibel
Best. Nr. 104861

**4 Ausbeinmesser Orig. DICK Ergogrip**
Ausführung: schmal, breit
Klingenlänge (mm): 130, 150
Best. Nr. 41447

**5 Stechmesser Orig. DICK Ergogrip**
Klingenlänge 180 mm.
Best. Nr. 7176

**6 Ausbeinmesser geschweift Orig. DICK Ergogrip**
Klingenlänge 150 mm
Best. Nr. 50912

**7 Zerlegemesser Orig. DICK Ergogrip**
Klingenlänge 210 mm.
Best. Nr. 50913

**8 Blockmesser Orig. DICK Ergogrip**

| Klingenlänge (mm) | Best. Nr. |
|---|---|
| 230 | 6346 |
| 260 | 4667 |
| 300 | 113047 |
| 360 | 113048 |




**9 Messerköcher für 4 Messer**
Hochwertiger, hygienischer Messerköcher aus langlebigem Kunststoff (PP). Geeignet für 4 Messer. Herausnehmbare Kunststoffeinsätze. Leicht zu reinigen und sterilisierbar. 33 cm lang.
Best. Nr. 113370




**10 Messerset 6-tlg. Orig. DICK 'Ergogrip' in PVC-Tasche**
Ausbeinmesser 13 cm, Stechmesser 15 cm, Sortiermesser 18 cm, Stechmesser 18 cm, Blockmesser 18 cm, Blockmesser 23 cm
Best. Nr. 114657




**11 Messerset 3-tlg. Orig. DICK 'Ergogrip' in PVC-Tasche**
1 Stechmesser 18 cm, 1 Ausbeinmesser 13 cm, 1 Bankmesser 21 cm.
Best. Nr. 6353




**12 Messerset Orig. DICK, 3-tlg.**
1 Ausbeinmesser geschweift flexibel 13 cm, 1 Ausbeinmesser gerade 15 cm, 1 Steckmesser 18 cm.
Best. Nr. 48204




**13 Rippenzieher Orig. DICK**
Mit diesem praktischen Hilfsmittel lässt sich beim Schlachten bzw. Wursten problemlos das Fleisch von den Rippen lösen. Klinge 14 mm, Griff aus weißem Kunststoff, Metallteile aus Edelstahl
Best. Nr. 105918

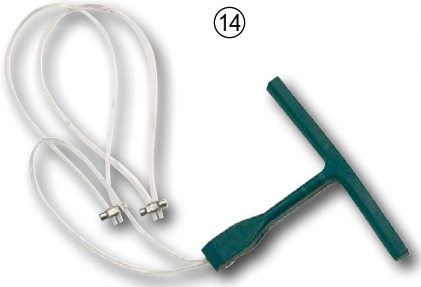


**14 Rippenlöser 220 mm**
Zum schnellen, einfachen und sauberen Herauslösen der Rippen.
Best. Nr. 19344




**15 Magnetleiste Kunststoff**
2 Magnetstreifen

| Länge (cm) | Best. Nr. |
|---|---|
| 33 | 46236 |
| 55 | 46237 |




**16 Streicher oval**
Erstklassige Ausführung.
Länge 300 mm.
Best. Nr. 6615

NEU

SAUGUT BY FAIE

**Messerserie SAUGUT by FAIE**
Die neue, handliche Messerserie mit ergonomischen und rutschfesten Kunststoffgriffen zeichnet sich durch ein hervorragendes Preis-Leistungs-Verhältnis aus. Konzipiert sind die Messer sowohl für den Einsatz in der Fleischerei, der Direktvermarktung als auch im Haushalt. Die hochglanzpolierte Klinge ist aus hochwertigem Chrom-Molybdän-Stahl gefertigt.



**1 Ausbeinmesser**
- geschweift
- semi-flexible
- Klingenlänge 130 mm
Best. Nr. 123167



**2 Ausbeinmesser**
- geschweift
- flexibel
- Klingenlänge 130 mm
Best. Nr. 123168



**3 Ausbeinmesser**
- gerade
- starr
-Klingenlänge 150 mm ohne Kullen
Best. Nr. 122731



**4 Ausbeinmesser**
- geschweift
- flexibel
- Klingenlänge 150 mm
Best. Nr. 123179



**5 Ausbeinmesser**
- schmal
- geschweift
- starr
- Klingenlänge 15 cm
Best. Nr. 122732



**6 Ausbeinmesser**
- schmal
- geschweift
- semi-flexibel
- Klingenlänge 15 cm
Best. Nr. 123170



**7 Ausbeinmesser**
- geschweift
- flexibel
- Klingenlänge 15 cm
Best. Nr. 123171



**8 Ausbeinmesser**
- geschweift
- starr
- Klingenlänge 150 mm
Best. Nr. 123177



**9 Ausbeinmesser**
- geschweift
- starr
- Klingenlänge 150 mm
Best. Nr. 123178



**10 Schlachtmesser**
- gerade
- schmal
- Klingenlänge 190 mm
Best. Nr. 122733



**11 Zuschneidemesser**
- geschweift mit Kullen
- Klingenlänge 210 mm
Best. Nr. 123174



**12 Zuschneidemesser**
- geschweift mit Kullen
- Klingenlänge 260 mm
Best. Nr. 122734



**13 Schlachtmesser**
- gerade
- breit
- Klingenlänge 25 cm
Best. Nr. 123173



**14 Stechmesser**
- gerades
- Klingenlänge 180 mm
Best. Nr. 122736




**15 Stechmesser**
- gerade
- Klingenlänge 130 mm
Best. Nr. 122735

**16 Schärfgerät "Swiss Sharpener" Professional**
Schärft alle stumpfen Klingen und dank seiner Größe begeistert er nicht nur Profis, welche einen Schärfer mit größerem Griff und größerem Schärfteil bevorzugen. Der Daumenschutz ermöglicht ein sicheres Schärfen von beispielsweise großen Küchenmessern, Hufmesser, Rebscheren oder Gartenscheren. Praktisch das Loch im Griff für die Aufbewahrung an einem Haken. Länge 14 cm. Gewicht 47 g. 5 Jahre Garantie auf Material- Fabrikationsfehler.
Best. Nr. 125452

**17 Profi-Tischkutter mit Thermometer**
Komplett aus Edelstahl, zur Verarbeitung, Zerkleinerung und Vermengung von verschiedenen Nahrungsmitteln. Technische Details: 3er Messersatz, 2-Gang Ausführung (ca. 4.260/8.520 Schnitte pro Minute), 11 Liter Schüssel mit Freilauf zum leichten und gefahrlosen Entleeren und Reinigen, Schüsselgeschwindigkeit 14 U/min), zwei getrennte Antriebsmotoren für Schüssel und Messerwelle, inkl. analogem Thermometer. Technische Daten: 400 Volt, Stecker 16A,1,5 kW, Gewicht 60 kg, Außenmaß 820 x 510 x 415 mm (LxBxH), Aufstellfläche 670 x 370 mm (LxB)
Ausführung: mit Thermometer
Best. Nr. 114941







**18 Messerschärfer 230 V**
Einphasenmotor 230 V, 2800 U/min, 0,27 PS
Best. Nr. 123376







Hygiene Tipp





**1 Schneidbrett GN1/2**
HDPE 500 Kunststoff, entspricht der HACCP Norm, einseitig glatt, einseitig mit Saftrinne, 260x320x12 mm (GN1/2)

| Farbe | Best. Nr. |
|---|---|
| gelb | 113356 |
| blau | 113353 |
| braun | 113355 |
| grün | 113354 |
| rot | 113351 |
| weiß | 113352 |
| lila | 113357 |

**2 Schneidbrett GN1/1**
HDPE 500 Kunststoff, entspricht der HACCP Norm, einseitig glatt, einseitig mit Saftrinne, 530x325x15 mm (GN1/1)

| Farbe | Best. Nr. |
|---|---|
| gelb | 113044 |
| blau | 113043 |
| braun | 113045 |
| grün | 58433 |
| rot | 39166 |
| weiß | 39167 |
| lila | 113046 |

**3 Schneidfolien-Set flexibel**
6er-Set (1 pro Farbe), Polypropylen, Größe 380x305x1,4 mm
Best. Nr. 69182

**4 Messerset, 5-tlg.**
Bestehend aus: Stechmesser 16 cm, Ausbeinmesser 13 cm, Schlachtmesser 18 cm und 21 cm, Abziehstahl 25 cm. Inkl. Messertasche.
Best. Nr. 39168

**5 Messerblock „DICK“ Serie Superior**
Hochwertiger Holz-Messerblock aus der Serie „Superior“. Im Set enthalten sind: Messerblock, Gemüsemesser 7 cm, Spickmesser 10 cm, Ausbeinmesser 13 cm, Ausbeinmesser 13 cm, Küchenmesser 18 cm, Brotmesser mit Wellenschliff 21 cm, Fleischgabel 15 cm, Wetzstahl 25 cm und Küchenschere 20 cm
Best. Nr. 114667



**6 Fleischkasten**

| Modell | Größe | Best. Nr. |
|---|---|---|
| Euro 2 | 600x400x200 mm | 34753 |
| Euro 3 | 600x400x300 mm | 34754 |
| Euro 1 | 600x400x120 mm | 68366 |



**7 Einlagesäcke für Fleischwannen**
Blaue Einlagesäcke passend zu Euro-Fleischkästen E1, E2, E3. 630 x 430 x 580 mm. Stärke 18 my.

| Inhalt | Best. Nr. |
|---|---|
| 50 Stück | 112055 |
| Karton 1.000 Stück | 112057 |







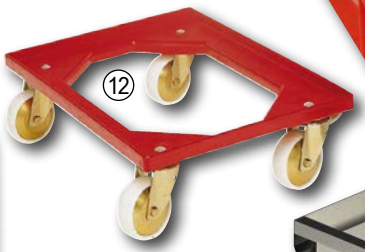



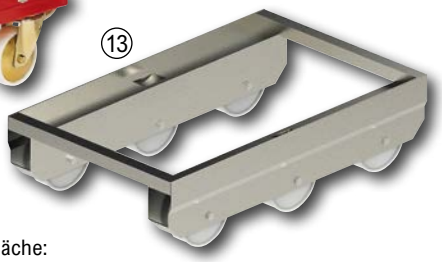

**8 Fleisch/Transportwanne 96 l**
Transportkasten aus stabilem, lebensmittelechtem Kunststoff (HD-PE). Wände und Boden geschlossen. Farbe weiß. 668 x 452 x 412 mm (LxBxH). Inhalt 96 Liter.
Best. Nr. 127450

**9 Fleisch/Transportwanne 50**
Aus starkem, lebensmittelechtem Kunststoff. Stapelbar. Inhalt 50 l. Maße Außen: 66x45x22,5 cm. Maße Innen: 60,2x40,8x22,1 cm
Best. Nr. 123993

**10 Deckel für alle Normkisten 60x40 cm**
Best. Nr. 34764

**11 Schneidplatte mit Saftrille und Schneidgutöffnung**
Zum Aufsetzen auf Euro-Fleischkasten. 595x395x20 mm. Farbe weiß (Lieferung ohne Fleischkasten).
Best. Nr. 43783

**12 Kistenroller**
Tragfähigkeit: 250 kg, Ladefläche: 610x410 mm, für EURO-Fleischkästen, ABS-Kunststoff, unverwüstlich, hygienisch, lebensmittelecht, praktisch, 4 Lenkrollen mit Fadenschutz, mit Nadelrollenlager.
Best. Nr. 62657

**13 Transportwagen aus Edelstahl für Euro-Fleischkästen**
Kistenroller für EURO-Fleischkästen, 200 kg Tragfähigkeit, 6 Kunststoffräder 125 mm, 6 kg
Best. Nr. 111524



Hergestellt in Italien

**1 Fleischwolf MR7 - Edelstahlausführung**
Robuster Fleischwolf mit Asynchron-Induktionsmotor und permanent geschmiertem Getriebe aus Sinterstahl. Das Gehäuse und die Einfüllschale sind aus rostfreiem Edelstahl. Die Schnecke besitzt ein Drucklager, um diese vor Verschleiß zu schützen. Schneidsatz 82 mm (TC22), Motorleistung 750 Watt, Spannung 230 V, Motorschalter für Vorwärts- und Rückwärtsgang, Leistung ca. 200 kg/h. Inkl. 4-flügeligem Messer und Lochscheibe 6mm. Stellfläche: 40x19x h 25 cm, Einfüllschale: 23x31x h 6 cm.
Best. Nr. 128512



**2 Fleischwolf N12EL**
Dieser preisgünstige Fleischwolf ist besonders für die Hausschlachtung geeignet. Schneidsatz 70 mm (TC12). Technische Daten: 500W Motorleistung, 230 V. Leistung ca. 70 bis 90 kg/h. Nur Vorwärtslauf. Inklusive 6 mm Lochscheibe und 4-flügeligem selbstschärfendem Messer. Inklusive Wurstfüllrohr Ø 15,25 mm.
Best. Nr. 34456

**3 Fleischwolf CGT 1/2 UNG 22 MEC**
Robuster Fleischwolf mit asynchronem Induktionsmotor und permanent geschmiertem Getriebe. Dieser Fleischwolf verfügt über einen zusätzlichen Schneideaufsatz. Das Gehäuse, die Schraube und die Einfüllschale sind aus Edelstahl. Der Schneidsatz hat einen Durchmesser von 82 mm (TC22). Inklusive 4-flügeligem Messer und 2 Lochscheiben. Motorleistung von 1,1 kW, Spannung von 400 V., Motorschalter für Vorwärts- und Rückwärtsgang, Gewicht von 30 kg.
Best. Nr. 121890




**4 Lochscheibe Edelstahl**
Für Fleischwolf MR7 - Schneidsatz 82 mm TC22

| Ø (mm) | Best. Nr. |
|---|---|
| 2 | 114845 |
| 3 | 55556 |
| 4,5 | 55557 |
| 6 | 57182 |
| 8 | 55558 |
| 10 | 56187 |
| 12 | 57813 |
| 20 | 66390 |

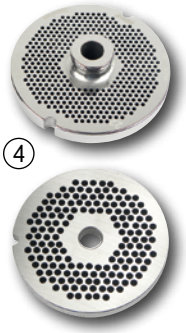

**Lochscheibe Edelstahl**
Für Fleischwolf N12EL Schneidsatz 70 mm TC12EL

| Ø (mm) | Best. Nr. |
|---|---|
| 2 | 114846 |
| 3 | 34458 |
| 4,5 | 37514 |
| 6 | 34459 |
| 8 | 54009 |
| 10 | 37342 |
| 12 | 64329 |
| 18 | 117347 |



**5 4-flügeliges Messer Edelstahl**
Für Fleischwolf MR7 Schneidsatz 82 mm TC22
Best. Nr. 55559

**4-flügeliges Messer Edelstahl**
Für Fleischwolf N12EL Schneidsatz 70 mm TC12EL
Best. Nr. 45594



**6 Wurstfüllrohr**
Für Fleischwolf MR7 Schneidsatz 82 mm TC22

| Ø (mm) | Best. Nr. |
|---|---|
| 15 | 55560 |
| 20 | 55561 |
| 25 | 55562 |
| 30 | 55563 |




**7 BIO-Einwickelpapier**
Einlagiges naturweißes BIO-Einwickelpapier (45g/m²) mit integrierter Schutzbarriere. Geeignet z. B. für Fleisch, Wurst und Käse. Biologisch abbaubar, kompostierbar, öl- und fettabweisend, wasserfest, recyclingfähig, aus nachhaltigen Rohstoffen (FSC-Papier). Aufdruck „Natürlich Verpackt“ / fettdicht / kompostierbar. Karton 12 kg. Bogen 1/8 (ca. 25 x 38 cm, ca. 2.810 Blatt), Bogen 1/4 (ca. 50 x 38 cm, ca. 1.405 Blatt)

| Größe | Best. Nr. |
|---|---|
| 25 x 38 cm | 113791 |
| 50 x 38 cm | 113792 |



**8 Aufschnittmaschine 220 mm**
Robuste Aufschnittmaschine mit Gehäuse aus eloxiertem Aluminiumguss. Hochwertiges Messer Ø 220m. Schnittdicke 0-16 mm. Schnittleistung 21x14,5 cm. Schlittenentriegelung zur leichten Reinigung. Inkl. abnehmbarem Schleifapparat und Restehalter. 140 Watt, 48x53x32 cm, Gewicht 13 kg
Best. Nr. 120920

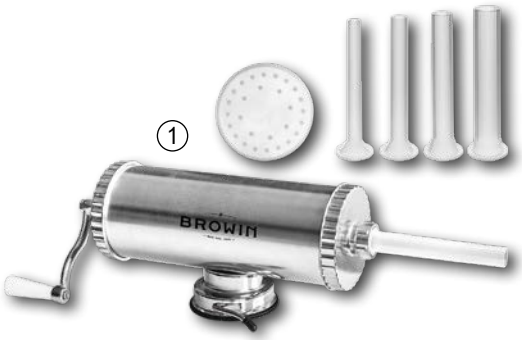


**1 Wurstfüller Hobby 2,5 kg**
Zum Hausgebrauch. Mit Saugnapf zur Befestigung. Inkl. 4 Füllrohre 14, 18, 21, 25 mm.
Best. Nr. 117248




**2 Wurstfüller**
Liegende Ausführung. 2 Geschwindigkeiten (Kraft-Gang langsam und Rückstell-Gang schnell). inkl. Füllrohr-Set Ø 15, 23, 28, 38 mm.

| Ausführung | Best. Nr. |
|---|---|
| 5 Liter | 34765 |
| 6,8 Liter | 34766 |




**3 Wurstfüller 'PROFI' aus Edelstahl**
Professioneller Wurstfüller aus Edelstahl mit 2 Geschwindigkeiten, für vertikalen und horizontalen Gebrauch, inkl. 4 Füllrohre 15, 23, 28, 38 mm. Technische Daten:5 Liter: 40 x 31 x 70 cm, Gewicht 15 kg. 10 Liter: 44 x 31 x 86 cm, Gewicht 24 kg.

| Inhalt (L) | Best. Nr. |
|---|---|
| 5 | 113654 |
| 10 | 69269 |



**4 Lakespritze orig. DICK**
Zum Pökeln kleiner Fleischmengen, aus schlagfestem Kunststoff. Mit Ansaugschlauch für ununterbrochenes Arbeiten.
Best. Nr. 19342



**5 Lakespritze Edelstahl 60 ml**
Handliche Pökelspritze zum Einspritzen in Schinken oder Braten inkl. 2 verschiedener wechselbarer Spritznadeln.
Best. Nr. 117267




**12 Wurstclips 60 St.**
Aus Metall. Passend zu Wurstclipper 117251.
Best. Nr. 117252

**13 Wurstclipper inkl. 60 Clips**
Zum Verschließen von Wursthüllen, Därmen und Netzen.
Best. Nr. 117251



**6 Applikator für Wurst- und Fleischnetz**
DER ideale Helfer um Wurst, Fleisch und Schinken in das Fleischnetz zu bekommen. Rohr-Ø 18 cm. Inkl. Befestigungsklemmen (bis 50 mm) und Wurstnetz Ø 18 cm 3 m lang!
Best. Nr. 118075



**7 Wurstnetz weiß Ø 12,5 cm 5 m lang**
z. B. für Wurst, Schinken und Hackbraten. Temperaturbeständig bis +220°C
Best. Nr. 117243




**15 Naturdarm vom Schwein Ø 28 mm 15 m**
15 m (teils in Abschnitten)
Best. Nr. 117245

**16 Naturdarm vom Lamm Ø 18 mm 15 m**
15 m (teils in Abschnitten)
Best. Nr. 117246

**17 Kunstdarm Ø 55 mm 4 m lang**
Eiweißdarm caramelfarben zum Brühen (bis +75°C) und Räuchern (bis +90°C) von Wurst.
Best. Nr. 117244




**8 Wurstgarne, 5-Stück Packung**
Best. Nr. 48293

**9 Wurstzwirn rot-weiß 35 g**
Fleischfaden-Spule 35 g
Best. Nr. 54747

**10 Wurstzwirn**
200 g Knäuel.
Best. Nr. 123804

**11 Bratenschnur-PES**
weiß, 150 m
Best. Nr. 48294




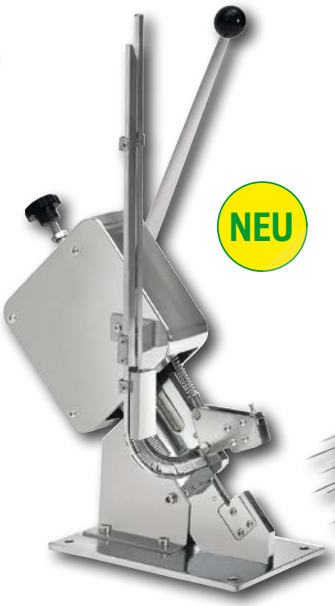


**14 Wurstclipper Manuell**
Manueller Wurstclipper für das Verschließen von Salamis oder Würsten. Zeitersparnis beim Verschließen von größeren Wurst- und Salamimengen. Perfekt geeignet für alle Netze, Natur- und Kunstdärme. Sehr einfach Hand zuhaben und zu reinigen. Passende Clips 121970 Maße: 25x16x16 cm
Gewicht: 3,57 kg
Best. Nr. 121948

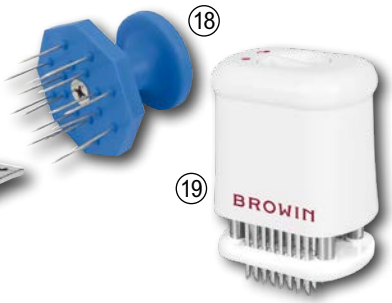


**18 Wurststecher**
Kunststoffgriff Ø ca. 50 mm. 16 Edelstahlnadeln. Gewicht ca. 60 g.
Best. Nr. 114972

**19 Handsteaker aus Kunststoff**
Fleischzartmacher mit 56 Edelstahlklingen. Mit Sicherung.
Best. Nr. 117249




**1 Blut- und Leberwurst Gewürzmischung**
0,5 kg, für ca. 80 kg Wurstmasse. Deftige Würzung mit Pfeffer, Majoran und Pimentcharakter.
Best. Nr. 58310

**Kräuterleberstreich Gewürzmischung**
1 kg, 8 g/kg Wurstmasse.
Best. Nr. 60298

**Bratwurst fein Gewürzmischung**
0,5 kg, 6 g/kg Wurstmasse. Herzhafte Würzung mit Pfeffer, Piment, sowie einem aromatischen Zitronengeschmack.
Best. Nr. 58312

**Braunschweiger und Jausenwurst Gewürzmischung**
0,5 kg, 6 g/kg Wurstmasse. Deftige Würzung mit Pfeffer, Kümmel und einer feinen Knoblauchnote.
Best. Nr. 58316

**Bratwurst rustikal Gewürzmischung**
0,5 kg, 6 g/kg Wurstmasse. Pfeffrige - frische Würzung mit Majoran und Muskat.
Best. Nr. 58318

**Leberkäs Gewürzmischung**
0,5 kg, 5 g/kg Wurstmasse. Pfeffrige - frische Würzung abgerundet mit Muskat, Koriander und Rostzwiebel.
Best. Nr. 58313

**Extrawurst delikat Gewürzmischung**
0,5 kg, 5 g/kg Wurstmasse. Klassische pfefferbetonte Würzung mit Ingwer und Muskat.
Best. Nr. 58315

**Dauerwurst Gewürzmischung**
0,5 kg, 6 g/kg Wurstmasse. Typische Grundwürze mit Pfeffer, Ingwer und Koriander.
Best. Nr. 58317

**Selchfleisch-Gewürzmischung grob**
250 g, für ca. 10 kg Fleisch. Inhaltsstoffe: Gewürze: Koriander, Kümmel, Wacholder, Senf, Pfeffer, Lorbeer und Knoblauch
Best. Nr. 11166

**Steakgewürz Grob 0,20 kg**
Qualität von höchster Güte, aroma-geschützt verpackt. Hochwertige Rohstoffe sind die Basis für erstklassige Produktqualität. Universales Grillgewürz
Best. Nr. 121549

**Gulasch Gewürzmischung**
0,5 kg, 50 g/kg Fleisch.
Best. Nr. 62832

**Alrosa Spezial Extra Rötungsmittel 0,5 kg**
Best. Nr. 54950

**Röstzwiebel**
0,3 kg Zutaten: Zwiebel (49%), Pflanzenfett, Weizenmehl, Salz. Verwendung: zu Suppen, Saucen,...
Best. Nr. 73237

**Almonat NV Bindemittel 0,5 kg**
Best. Nr. 54949

**2 Gemüsesuppe klar kräftig 250 g**
Fertigmischung für klare, kräftige Gemüsebrühe. Inhalt 250 g. Zugabeemfpehlung 6 g / 250 ml Wasser.
Best. Nr. 119282

**3 Rindssuppe klar 250 g**
Fertigmischung für intensive Fleischbrühe. Inhalt 250 g. Zugabeempfehlung 20-25 g / 1.000 ml Wasser.
Best. Nr. 119283

**4 Nitritpökelsalz**
Gebrauchsfertige Spezialmischung zum Pökeln. Anwendung ca. 25 g/kg Wurstmasse. Inhalt: Meersalz fein, Natriumnitrit (0,6%).

| Inhalt (kg) | Best. Nr. |
|---|---|
| 1 | 119968 |
| 5 | 119969 |




**5 Pökel-Gewürzsalzmischung 1 kg**
Gebrauchsfertige Spezialmischung zum Pökeln und Würzen von Speck. 1 kg für ca. 30 kg Fleisch.
Best. Nr. 119970




**6 Fleischfass und Sauerkrautfass**
Mit Deckel und Holzspindel, rund, aus bestem Lärchenholz aus Österreich, absolut lebensmittelgerecht. 100%ige biologische Reifung. Wird auch gerne als Surfass verwendet. Österreichisches Qualitätsprodukt.

| Inhalt (kg) | Best. Nr. |
|---|---|
| 25 kg | 14586 |
| 60 | 19357 |
| 80 | 20233 |

**7 Surfass rund aus Edelstahl**
Sur- und Pökelfass aus Edelstahl mit umlaufendem Wulstrand, Druckdeckel und Spindel aus Holz.

| Inhalt (L) | Best. Nr. |
|---|---|
| 35 | 109715 |
| 50 | 105993 |
| 90 | 105994 |




**1 Schlachttrichter für Hühner und Hähnchen**
Aus Edelstahl mit Haltebügel.
H = 31 cm, Ø 8/20 cm.
Best. Nr. 34732

**Schlachttrichter für Enten und Gänse**
Aus Edelstahl mit Haltebügel.
H = 32 cm, Ø 12/29 cm.
Best. Nr. 34733

**Schlachttrichter für schwere Gänse und Puten (inkl. Wandhalterung)**
H = 43 cm, Ø 14/38 cm.
Best. Nr. 34734

**2 Wandhalter aus Edelstahl**
Passend zu Schlachttrichter für Hühner und Enten
Best. Nr. 23578

**3 Schlachttrichter aus PVC**
Kunststoff-Schlachttrichter rot.
Öffnungsweite Ø /7 cm (oben/unten)
Höhe 28 cm
Best. Nr. 114557

**4 Schlachttrichter aus PVC mit Wandhalter**
Kunststoff-Schlachttrichter rot mit verzinktem Wandhalter. Maße Trichter Ø 17/6 cm Höhe 28 cm
Best. Nr. 114558

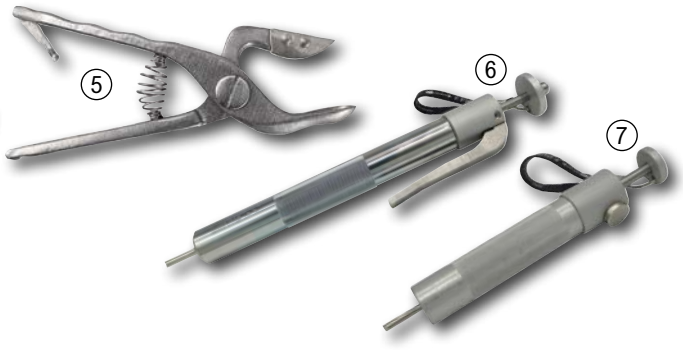


**5 Geflügelschlachtzange**
Zangenkörper aus Alu. Klinge aus rostfreiem Stahl.
Best. Nr. 114565

**6 Betäubungsgerät 'DICK' für Großgeflügel**
Handliches Federbolzen-Betäubungsgerät für Großgeflügel bis 25 kg, keine Schusspatronen erforderlich. Länge 37 cm, Bolzen-Ø 5,5 mm, Gewicht 1200 g. Abgabe nur für Personen über 18 Jahren.
Best. Nr. 115473

**7 Betäubungsgerät 'DICK' für Kleintiere**
Kleines handliches Federbolzen-Betäubungsgerät, keine Schusspatronen erforderlich, für Kleinnager (z. B. Kaninchen) bis 5 kg und Mast-Geflügel bis 15 kg. Länge 23 cm, Bolzen-Ø 4,7 mm, Gewicht 500 g. Abgabe nur für Personen über 18 Jahren
Best. Nr. 112741




**8 Geflügel-Ausbeinmesser Orig. DICK**
Kleines geschweiftes semi-flexibles Ausbeinmesser. Grifffarbe Orange. Ideal für die Geflügel- und Kleintierschlachtung.

| Klingenlänge (mm) | Best. Nr. |
|---|---|
| 100 | 113068 |
| 130 | 113069 |




**9 Geflügelmesser Orig. DICK Ergogrip**
Klingenlänge 10 cm
Best. Nr. 104862




**10 Aufbrechschere gekröpft**
Gekröpfte Ausführung, volle Länge 18,5 cm, Schnittlänge 4,2 cm, mit geriffelter Schneide, Gewicht 140 Gramm
Best. Nr. 122584

**11 Rupfwachs Spezial**
Spart Zeit und Geld. Das Geflügel lässt sich mit diesem Rupfwachs sauber rupfen. Siedepunkt ca. 60 bis 62°C. Federreste und Daunen, die noch an dem gerupften Tier kleben, werden abgezogen. Das Rupfwachs kann wiederverwendet werden. Lebensmittelecht, ohne BIO-Zertifikat.

| Inhalt (kg) | Best. Nr. |
|---|---|
| 5 | 36199 |
| 10 | 36200 |
| 25 kg | 36201 |




**12 Rupfmaschine Nass-Dreh 'Cylindra'**
Robuste, effektive Geflügelrupfmaschine. Geeignet für Hühner, Puten, Gänse, Perlhühner und Enten. Geeignet für gleichzeitiges Rupfen mehrerer Tiere (z. B. 4 Hühner 1,5 kg). Wasserwaschsystem für ein gutes Ergebnis und sauberen Abtransport der Federn aus der Maschine. Gestell verzinkt, Zylinder und Drehteller aus Edelstahl. 72 Rupffinger. Durchsichtiger Deckel aus Polycarbonat. Wasseranschluss 1/2" , 230 V, 4 A, 0,75 kW, 714 x 750 x 971 mm, 480 U/min, 58 kg, CE-geprüft.
Best. Nr. 113435




**13 Rupfmaschine Standmodell**
Für Geflügel bis 5 kg z.B. Hühner, Enten und Tauben. Rupfkasten aus Edelstahl, 24 Rupffinger, einstellbare verzinkte Füße. Technische Daten: 230 V, 0,25 kW, 51x41x76 cm (LxBxH)
Best. Nr. 113485

**14 Rupffinger oval**
passend zu Rupfmaschine Nr. 50812 + 113485, Länge 90 mm
Best. Nr. 55766

**15 Rupffinger schwarz rund**
55 Shore, Länge 90 mm, passend zu Rupfmaschine 39252
Best. Nr. 39883







**16 Bolzenschuss-Betäubungsgerät 'Blitz Schlag' für Geflügel**
Hochwertiger, vernickelter nicht penetrierender (das Geschoss dringt nicht in den Schädel ein) Viehschussapparat zur Betäubung von Geflügel. Nur für grüne Patronen des Kalibers 9 x 17 mm. Schutzbügel über dem Auslösehebel. Lieferung inkl. Bedienungsanleitung und Reinigungsbürste mit 2 verschiedenen Bürstenköpfen. Gewicht ca. 2,2 kg. Abgabe nur für Personen über 18 Jahren
in der Schweiz nicht lieferbar

Ratgeber



**1 UV-Messersterilisator**
Dieser Messersterilisator macht ihre Messer mithilfe von bakterizidem UV-Licht keimfrei. Integrierter Halter für 14 Messer. Gehäuse aus Edelstahl. Plexiglastüre. Einstellbarer Timer bis 60 Minuten. Inkl. UV-Lampe. Ideal für Gastronomie, Hotels, Metzger und Direktvermarkter. 230 V, 25 W, 510 x 160 x 610 mm (BxTxH)
Best. Nr. 113945

**2 Digitales Einstech-Thermometer**
Kunststoffgehäuse, Messsonde 120 mm, wasserdicht, -50°C bis +300°C, Graduierung 0,1°C, Abschalt- und Haltefunktion, inkl. Batterie
Best. Nr. 111591

**3 Infrarot-Laser-Thermometer**
Laserpointer zur Zielerfassung, Messbereich -32°C bis +400°C, Graduierung 0,1°C, Genauigkeit ±1,5°C/±1,5%, Haltefunktion, Abschaltfunktion, Inkl. Batterie
Best. Nr. 111541





**4 Einmalhaube, 100 Stück Packung**
Hygienische blaue Einmalhaube aus PP-Vliesstoff, mit Gummiband, 100 Stück Packung
Best. Nr. 112351

**5 Wandhalter für Einmalhandschuhe**
Aus Edelstahl, Feder sorgt für feste Fixierung von allen Box-Größen, zum Anschrauben, Montage horizontal oder vertikal. 24,6x13,6x10,5 cm (LxHxT)
Best. Nr. 111878






**6 Einmalhandschuh Nitril Schwarz, 30 cm lang**
Langer schwarzer Einmalhandschuh aus Nitril, lebensmittelecht, latex- und puderfrei, 30 cm lang, 50 Stück im Karton

| Größe (INT) | Best. Nr. |
|---|---|
| S | 112433 |
| M | 112434 |
| L | 112435 |
| XL | 112436 |
| XXL | 112437 |





Hygiene Tipp












**7 Kehrschaufelset mit Besen blau 'Vikan'**
Geschlossene Kehrgarnitur für trockenen und feuchten Schmutz. Lebensmittelecht. Material Kunststoff: Polypropylen (PP). Stiele aus robustem Aluminium (840 mm lang). Besen 250 mm breit mit Winkelschnitt. Verschließbare Kehrschaufel 370 mm.
Best. Nr. 128647




**8 Schnelldesinfektion 1 L in der Sprühflasche**
Flächendesinfektionsmittel auf Alkoholbasis für alle Oberflächen. 1000 ml Sprühflasche
in der Schweiz nicht lieferbar

**9 Handreiniger P3 Manoclean**
Waschlotion für stark verschmutzte Hände in der Landwirtschaft und Lebensmittelindustrie, löst schonend hartnäckige Verschmutzungen, speziell für Werkstatt- und Technikbereiche, lösungsmittel- und farbstofffrei, ohne Parfüm dermatologisch getestet, 1 Liter
Best. Nr. 18502

**10 Schaumreiniger TOPAZ MD3, 12kg ***
flüssiger, alkalischer Schaumreiniger für die Lebensmittelindustrie. Entfernt sehr gut Eiweiß- und starke Fettverschmutzungen, geeignet zum Einschäumen von zB. Böden, Wandflächen Abfüllanlagen, Tanks, Leitungen. Anwendung: ab 2%-iger Konzentration. Kanister 12 kg
in der Schweiz nicht lieferbar

**11 Hände Desinfektionsmittel 1000 ml Flasche ***
Farbstoff- und parfümfrei. Breites Wirkungsspektrum gegen Viren und Bakterien.
in der Schweiz nicht lieferbar

**12 Schaumreiniger TOPAZ AC3 ***
Flüssiges, saures Reinigungsmittel für die Schaumreinigung in der Lebensmittelindustrie. Löst sehr gut Fett und säurelösliche Beläge. Inhalt 12 kg.
in der Schweiz nicht lieferbar

**13 Handwaschbecken GL280**
Waschbecken aus Edelstahl mit Kniebetätigung, komplett mit Abfluss, Mischventil für Kalt- und Warmwasser, Armatur und Spritzschutz. Zur Wandmontage, Abmessung BxHxT: 44x50 (inkl. Spritzschutz) x33 cm
Best. Nr. 103228




**1 Servier- und Transportwagen 3 Böden**
Edelstahl, max. 50 kg Traglast pro Boden, Größe 830x510 mm, 4 Lenkrollen - 2 davon gebremst mit Stoßschutz, Etagenoden-Abstand 295, LxBxH: 900x590x930 mm
Best. Nr. 43106

**Servier- und Transportwagen 2 Böden**
LxBxH: 910x590x950 mm. Lieferung zerlegt.
Best. Nr. 102235

**2 Thermometer mit Sonde und Timer**
Unentbehrlicher Helfer, Alarmton bei Erreichen der Höchsttemperatur und/oder der vorher bestimmten Zeitspanne, Messbereich 0 - +200°C, Batterie 1,5 V Mikro AAA, Maße 123x73x19 mm, Betriebstemperatur 0 - +40°C, schnell anzeigender Einstechfühler aus Edelstahl, Kabellänge 1100 mm, Kabel hitzebeständig. Geeignet z. B. als Bratenthermometer und zum Messen der Kerntemperatur bei Fleisch.
Best. Nr. 60656

**3 Warmhaltegerät „Chafing Dish“ elektrisch**
Wasserbad aus hitzebeständigem Polypropylen- stufenlos einstellbar bis 85° C- Ein-/Ausschalter- mit Kontrollleuchte- inkl. Gastronorm-Behälter 1/1 530x325x65 mm (LxBxT) und Deckel aus Edelstahl (in das Gerät passen alle GN-Behälter bis 100 mm tiefe). 230 Volt. 900 W. Abmessungen 580x360x290 mm (LxBxH)
Best. Nr. 117864

**4 Planetenrührwerk 10 Liter**
Kompaktes Rührwerk für Brot-, Semmel-, Pizza- und Kuchenteig. Material: (Gehäuse) Stahl, einbrennlackiert (Behälter, Schutzgitter) Edelstahl, inkl. 3 Knetaufsätze (Flachrührer, Schneebesen und Knethaken) für ca. 3 kg Teig, 3 Geschwindigkeiten, Behälter: Ø 244 x H 285 mm, Gewicht: 69 kg, Maße: B 445 x L 366 x H 645, Anschluss: 230 V - 50 Hz - 0,45 kW
Best. Nr. 115522




**5 Suppenkessel elektrisch**
Inhalt 10 Liter, Innenbehälter (entnehmbar) und Deckel aus Edelstahl, Energieregler mit Kontrollampe. 230 Volt. 400 Watt. 34x37 cm (ØxH).
Best. Nr. 120805




**6 Arbeitsmantel Expert weiß**
Arbeitsmantel aus 100% Baumwolle mit 1 Brusttasche, 2 Seitentaschen, Frontverschluss mit Knopfverschluss, Ärmelbündchen mit Knopfverschluss. Größe 44-60.
Best. Nr. 80083




**7 Birkenstock Schuh mit Stahlkappe weiß**
Für die Lebensmittelindustrie geeignet z.B. Molkerei, Schlachtung, Milchkammer, usw. Wasser- und schmutzabweisend, rutschhemmend, mit herausnehmbarem Korkfußbett, mit Stahlkappe. Größe 39 - 46
Best. Nr. 80088




**8 Gummistiefel weiß**
Leichter PVC-Stiefel. Geeignet zum Einsatz in der Lebensmittelindustrie (z.B. Molkerei und Schlachtung). Öl-, benzin- und säurebeständig. Mit griffiger Sohle. Ohne Stahlkappe. Größe 38 - 46.
Best. Nr. 80000




**9 Krautfass**
Aus lebensmittelechtem Kunststoff, mit Deckel.

| Ø (mm) | Höhe (mm) | Inhalt (L) | Best. Nr. |
|---|---|---|---|
| 300 | 420 | 25 | 26822 |
| 300 | 670 | 50 | 26824 |
| 450 | 530 | 80 | 26826 |

# Obstraupe Silver Fox 5

Hergestellt in Österreich

## Die besonderen Vorteile der Obstraupe

- Ernteleistung bis zu 1 Tonne/Stunde
- Effektive Vorreinigung von Laub und Gras
- Schonendes Aufsammeln dank weicher Lamellen
- Fertigung in Österreich, gebaut um zu halten

**Weitere Info und Zubehör**




**1 Obstraupe Silver Fox 5**
Grundrahmen aus rostfreiem Edelstahl (V2A), Griffbügel und Abdeckung aus eloxiertem Aluminium, 48 Langlebige PU-Lamellen für eine Ernte ohne Fruchtverletzungen, Sammelbreite 60 cm, 24"-Vollgummiräder, Ernteleistung bis zu 1 t/h., Gewicht 35 kg, zusammenklappbar 80x1x01x90 cm. Lieferung erfolgt ohne Akkuschrauber !
Best. Nr. 126285

**2 Obstkiste zu Obstraupe Silver Fox**
passend zur Obstraupe, stapelbar, Farbe: gelb. Volumen ca. 35 Liter. Leergewicht 1.400 g. 600x400x170mm.
Best. Nr. 109068

**3 Sortiertisch „Sortier!02“ Alu**
Streben aus eloxiertem Aluminium. Durch umsetzbare Längsstreben auf verschiedene Fruchtgrößen anpassbar. Beine höhenverstellbar. Maße: L=140cm, B=70cm, H (max)=105cm, Gewicht: ca. 25 kg.
Best. Nr. 113876




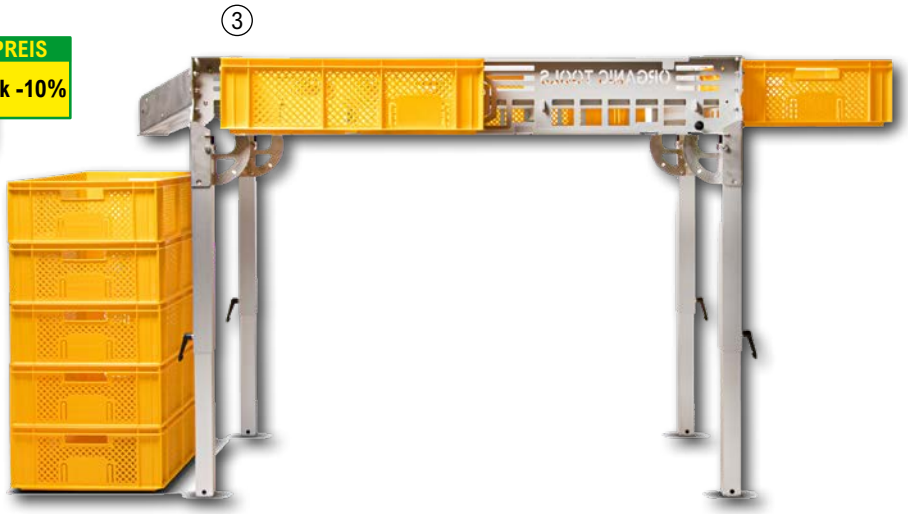


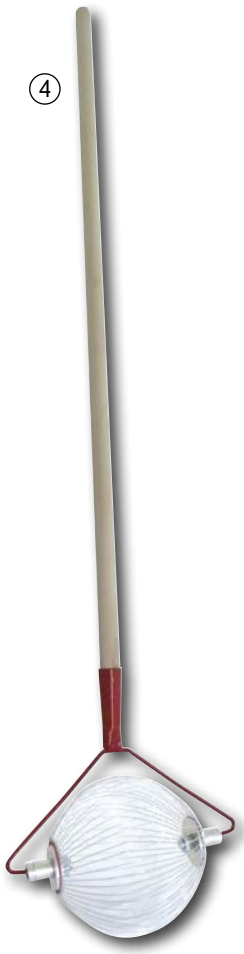





**Obstsammler Roll Blitz mit Holzstiel und Entleerungsbügel** Der Roll Blitz ist das Werkzeug zum Aufsammeln von kugelähnlichen Gegenständen wie Obst, Nüssen uvm. Stiellänge: 125 cm, ruck zuck das Obst auflesen, kein Bücken und keine Rückenschmerzen mehr, elastischer Federdraht.

**4 Obstsammler Roll Blitz mit Holzstiel und Entleerungsbügel, für Haselnüsse, Eicheln usw.**
Geeignet für Gegenstände bis 2,5 cm Durchmesser.
Best. Nr. 75644

**Obstsammler Roll Blitz mit Holzstiel und Entleerungsbügel, für Walnüsse, Zwetschgen usw.**
Geeignet für Gegenstände von 2 bis 5 cm Durchmesser. z.B. Walnüsse, Kirschen, Mirabellen, Zwetschgen, Kastanien, usw.
Best. Nr. 75642

**Obstsammler Roll Blitz mit Holzstiel und Entleerungsbügel, für Äpfel und Birnen**
Geeignet für Gegenstände von 4 cm bis max. 10 cm z.B. Äpfel, Birnen, Aprikosen, Orangen, Pflaumen, usw.
Best. Nr. 75646

**5 Obstsammler Roll Blitz mit Alu-Teleskopstiel und Entleerungsbügel, für Walnüsse, Pflaumen usw.**
Stiellänge: 50-125 cm,
Geeignet für Gegenstände von 2 bis 5 cm Durchmesser. z.B. Walnüsse, Kirschen, Mirabellen, Zwetschgen, Kastanien, usw.
Best. Nr. 68732

**Obstsammler Roll Blitz mit Alu-Teleskopstiel und Entleerungsbügel, für Äpfel und Birnen**
Stiellänge: 50-125 cm,
Geeignet für Gegenstände von 4 cm bis max. 10 cm z.B. Äpfel, Birnen, Aprikosen, Orangen, Pflaumen, usw.
Best. Nr. 68733

**1 Erntenetz**
Robustes Netz zur einfachen Ernte von z.B. Früchten und Nüssen. Luft-, licht- und wasserdurchlässiges Gewebe zur Schonung der Rasenfläche. Gesäumter Einschnitt mit Klettverschluss zum Umlegen des Stammes. Material: hochverdichtetes Polyethylen, UV-stabil, reißfest, am Rand mit Ösen, Maschenweite ca. 2,5 x 5 mm. Farbe grün.

| Größe | Best. Nr. |
|---|---|
| rund Ø 5 m | 20980 |
| rund Ø 8 m | 26021 |
| rund Ø 4 m | 27342 |

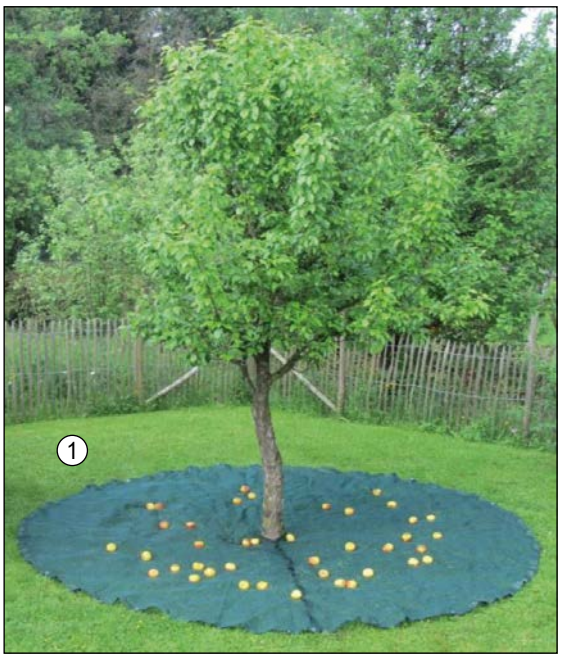


Obst-verarbeitung




**2 Ernte- und Sammelkorb Ø 42 cm aus Metalldrahtgitter**
Dieser Korb aus verzinktem Drahtgitter mit einem Durchmesser von ca. 42 cm eignet sich hervorragend zur Kartoffel- und Obsternte. Natürlich lässt sich dieser Sammelkorb mit 2 stabilen Handgriffen und einem Fassungsvermögen von ca. 56 L auch zum laubsammeln nutzen sowie in vielen weiteren Bereichen einsetzen. Abmessungen 44x42x 45 cm. Gewicht ca. 2 kg.
Best. Nr. 104958

**BESTSELLER**

**3 FAIE Wal- und Haselnussknackmaschine Knacki F30**
Das Gerät wird per Handkurbel betrieben und knackt bis zu 30 kg Nüsse in der Stunde. Dank des einstellbaren Einlasses können Nüsse mit einem Ø von 10 bis 50 mm verarbeitet werden. Maße 24 x 30 x 57 cm. Gewicht ca. 11 kg
Best. Nr. 104457












**7 Fruchtpresse Alu/Edelstahl**
Handliche Obstpresse mit doppeltem Obstkorb aus Edelstahl in solider Ausführung. Ideal zum Pressen kleiner Mengen Beeren und Trauben.

| Inhalt (L) | Best. Nr. |
|---|---|
| 2,2 | 78578 |
| 5,3 | 78580 |

**4 FAIE Wal- und Haselnussknackmaschine Knacki F15**
Dieses robuste und handliche Gerät knackt in der Stunde bis zu 15kg Nüsse. Dank des einstellbaren Einlasses können Nüsse mit einem Ø von 10 bis 50 mm verarbeitet werden. Der Antrieb erfolgt per Handkurbel. Für Walnüsse, Haselnüsse, Pekannüsse, Eicheln, Maße: 16 x 13 x 38 cm Gewicht: 5 kg
Best. Nr. 108411

**5 Sortiersieb zu Wal- und Haselnussknackmaschine „Knacki“**
Zum Vorsortieren der Nüsse auf 3 Größen, Länge 118 cm / Breite 25 cm, Ausführung für Walnüsse, Sortiergrößen 28/30/32 mm
Best. Nr. 108407

**Sortiersieb zu Wal- und Haselnussknackmaschine „Knacki“**
für Haselnüsse, Sortiergrößen 14/16/18 mm
Best. Nr. 108410

**6 Dörrautomat Edelstahl**
Hochwertiger Dörrautomat aus doppelwandigem Edelstahl. Zur Trocknung von Obst, Kräutern, Gemüse und Fleisch (z. B. Beef Jerky), einstellbarer Temperaturbereich von 35 – 75°C, integrierte Zeitschaltuhr. Bedienung über Touch Control Sensoren mit übersichtlichem LED-Display an der Front, elektronisch gesteuerte Temperaturregelung mit Überhitzungsschutz. 230 V. Ausführung Standard: 34 x 46 x 32 cm (BxTxH), 600 W, 6 Edelstahl-Dörrtabletts und 1 Dörrmatte und -gitter aus Kunststoff (30 x 31,5 cm), Dörrfläche ca. 0,6 m². Ausführung XXL: 43 x 54 x 42 cm (BxTx), 1.000 W, 10 Edelstahl-Dörrtabletts und 2 Dörrgitter- und Matten aus Kunststoff (39,5 x 39,5 cm), Dörrfläche ca. 1,6 m²

| Ausführung | Best. Nr. |
|---|---|
| Standard | 128642 |
| XXL | 128643 |




Zum Produkt




Anwender-video

+ Punkte







**1 Obstmühle 400 V**
Lebensmittelechte Rätzmühle aus Edelstahl zum Mahlen von verschiedensten Obst- und Gemüsesorten, incl. 3 auswechselbaren Edelstahlsieben zur Einstellung der Mahlfeinheit, Einfülltrichter ist abnehmbar. Technische Daten: Nennleistung: 650 kg/h, Motorleistung: 1,5 kW, Elektrischer Anschluss: 400 V, Umdrehungen pro Minute: 1440, Länge: 700 mm, Breite: 820 mm, Höhe: 1520 mm, Gewicht: 38 kg
Best. Nr. 22180

**2 Obstmühle 230V**
Aus Edelstahl, mit Vorzerkleinerer und Mühlenmesser aus Edelstahl. Zerkleinert das Obst für optimale Saftausbeute, standsicher auf Dreibein mit innenliegendem Elektromotor mit Sicherheitsendabschalter, Einfülltrichter ist abnehmbar. Größe 600x1200 mm, Leistung bis zu 400 kg/h, E-Motor 1,35 kW, 230 Volt
Best. Nr. 68510

**3 Obstmühle 230 Volt 0,55 kW**
Kraftvoller handlicher Obsthäcksler. Sämtliche Anbauteile inkl. Messerscheibe aus leicht zu reinigendem Edelstahl. Mit rutschhemmenden Gummifüßen und Einfülltrichter. Arbeitsleistung ca. 400-600 kg/Std., 34 x 42 x 51 cm, 230 V, 20 kg.
Best. Nr. 111667

**4 Obstmühle 230 V 0,18 kW**
Kraftvoller handlicher Obsthäcksler. Sämtliche Anbauteile inkl. Messerscheibe aus leicht zu reinigendem Edelstahl. Mit rutschhemmenden Gummifüßen. Arbeitsleistung ca. 200-300 kg/Std., 26 x 32 x 42 cm, 230 V, 10 kg.
Best. Nr. 111666

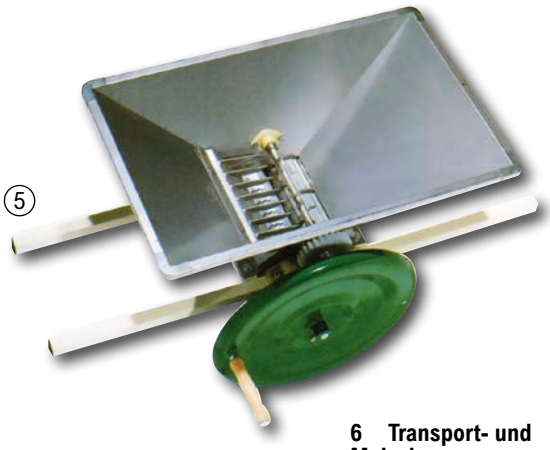





**5 Obstmühle Edelstahl 500x750 mm**
Handbetriebene Obstmühle für kleinere Mengen von Obst. Durch zusätzliche Zerkleinerungswelle auch für Äpfel und Birnen geeignet. Gewicht ca. 20 kg.
Best. Nr. 71292

**6 Transport- und Maischewanne**
Lebensmittelechte Kunststoffwanne aus PE, weiß, mit Tragegriffen, leicht zu reinigen durch glatte Innenoberfläche, leere Behälter stapelbar, temperaturbeständig von -30°C bis +80°C

| Größe | Best. Nr. |
|---|---|
| 880x630x360 mm | 111872 |
| 880x630x500 mm | 111873 |

**7 Kunststoffschaufel weiß 'Vikan'**
Ergonomische weiße Schaufel aus Polypropylen (PP). Lebensmittelecht. D-Griff-Stiel mit Aluminiumkern 1150 mm lang. Schaufelblatt 380 x 340 mm (LxB). Hervorragend geeignet z. B. als Maischeschaufel. Ausführung: geschlossenes Blatt, gelochtes Blatt
Best. Nr. 113051

**8 Kunststoff-Rührlöffel 'Vikan'**
Lebensmittelechter weißer Rührlöffel aus Polypropylen (PP). 1200 mm lang. Hitzebeständig bis 80°C. Blattbreite 160 mm. Das gelochte Blatt ermöglicht ein gutes Durchmischen. Geeignet z. B. als Maischerührlöffel.
Best. Nr. 113053
















+ Punkte

EDELSTAHL ROST FREI

BESTSELLER

Produkt-video

NEU

## 1 Wasserpresse Edelstahl für Obst 35L

Die Hydro-Wasserpresse ist die einfachste und schnellste Art Kernobst verschiedenster Sorten zu pressen. Mit Hilfe von Wasserdruck (3bar) ermöglicht die Presse eine hohe Ausbeute der gepressten Obstmasse, ohne große körperliche Anstrengung. Lieferung inkl. Manometer, Sicherheitsventil, Auslaufhahn, Gummimembrane, Druckregler (auf 3 bar eingestellt), Spritzschutzsack und Pressnetz für größeres Kernobst wie Birnen und Äpfel. Technische Daten: Kapazität: 35 L, Länge: 440 mm, Breite: 440 mm, Höhe: 950 mm, Durchmesser u. Höhe d. Korbes: 338 mm, 545 mm, Arbeitsmedium: Wasser, Max. Einlassdruck: 3,0 bar, Gewicht: 30 kg
Best. Nr. 22177

## 2 Wasserpresse Edelstahl für Obst 100 L

Die Hydro-Wasserpresse ist die einfachste und schnellste Art Kernobst verschiedenster Sorten zu pressen. Mit Hilfe von Wasserdruck (3 bar) ermöglicht die Presse eine hohe Ausbeute der gepressten Obstmasse, ohne große körperliche Anstrengung. Fahrbares Untergestell mit schwenkbaren Korb. Lieferung inkl. Manometer, Sicherheitsventil, Auslaufhahn, Gummimembrane, Druckregler (auf 3 bar eingestellt), Spritzschutzsack und Pressnetz für größeres Kernobst wie Birnen und Äpfel.

| Abmessung | Inhalt (L) | Gewicht (kg) | Best. Nr. | |
|---|---|---|---|---|
| 790x730x121 | 100 | 75 | 22178 | |
| 950x850x1250 | 160 | 115 | 112036 | |
| 980x880x1450 | 250 | 135 | 112037 | |

**Weitere Maße im Online Shop3**

## 3 Hydraulische Obst- und Beerenpresse

Sehr stabile hydraulische Obstpresse. Korb, Abtropfwanne und Pressscheibe aus Edelstahl. Stahlgestell pulverbeschichtet. Inkl. Hydraulikzylinder, Filtertuch und Beilagehölzer

| Inhalt (L) | Länge (mm) | Breite (mm) | Höhe (mm) | Gewicht (kg) | Best. Nr. | |
|---|---|---|---|---|---|---|
| 12 | 350 | 450 | 610 | 25 | 111663 | |
| 26 | 400 | 480 | 640 | 30 | 111664 | |
| 50 | 450 | 550 | 840 | 40 | 111665 | |

## 4 Filterschlauch passend zu Wasserpresse Edelstahl

Feiner Filtersack passend zu Edelstahl-Wasserpresse

| passend zu | Best. Nr. |
|---|---|
| Wasserpresse 35 L | 112046 |
| Wasserpresse 100 L | 112044 |
| Wasserpresse 160 L | 116444 |
| Wasserpresse 250 L | 116445 |

## 5 Pasteurisator für Gasbrenner

Sie kann bis zu 90 Liter Saft pro Stunde pasteurisieren, so dass große Mengen Saft schnell und einfach haltbar gemacht werden können. So verfügt die Anlage über einen integrierten Röhrenwärmetauscher, der die Pasteurisierungszeit verkürzt, und einen Auslauf mit Hahn, der das Abfüllen des pasteurisierten Saftes erleichtert.
Best. Nr. 122925

## 6 Pasteurisator 15 L

Der Alles-Könner unter den Mehrzweckkesseln für den Haushalt. Perfekt zum Pasteurisieren von Milch. Geeignet für die Käse und Joghurtproduktion. Leichte Zeit- und Wassertemperatureinstellung. Technische Daten: Spannung: 230 V Fassungsvermögen: 15 L Heizleistung 2,8 kW max. Temperatur: 92° C
Best. Nr. 120624

## 7 Maischeschaufel

Handmaischeschaufel aus Kunststoff, Länge 40 cm
Best. Nr. 78583




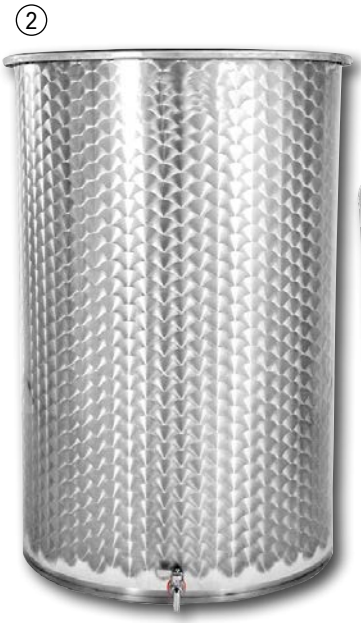

















### 1 Immervollbehälter mit Füßen

Edelstahl-Behälter mit angeschweißten Füßen, Ölschwimmdeckel, sowie Staubdeckel und einem Auslaufhahn 1/2", idealer Lagerbehälter für Most, pasteurisierte Fruchtsäfte, vergorene Getränke,… Ohne Konservierungsmittel. Zuverlässiger Luftabschluss durch Schwimmdeckel, der beim Ablassen automatisch nach unten sinkt.

| Inhalt (L) | Ø (mm) | Höhe (mm) | Best. Nr. | |
|---|---|---|---|---|
| 30 | 316 | 700 | 22312 | |
| 50 | 316 | 900 | 22315 | |
| 80 | 398 | 945 | 22318 | |
| 100 | 398 | 1100 | 22319 | |
| 120 | 476 | 1000 | 22321 | |
| 150 | 476 | 1095 | 22322 | |
| 180 | 476 | 1250 | 22323 | |
| 200 | 565 | 1095 | 22324 | |
| 300 | 636 | 1320 | 22326 | |

### 2 Immervollbehälter ohne Füße

Edelstahl-Behälter mit Ölschwimmdeckel, sowie Staubdeckel und einem Auslaufhahn 1/2", idealer Lagerbehälter für Most, pasteurisierte Fruchtsäfte, vergorene Getränke,… Ohne Konservierungsmittel. Fass ohne Untergestell. Zuverlässiger Luftabschluss durch Schwimmdeckel, der beim Ablassen automatisch nach unten sinkt.

| Inhalt (L) | Ø (mm) | Höhe (mm) | Best. Nr. | |
|---|---|---|---|---|
| 30 | 316 | 450 | 22151 | |
| 50 | 316 | 650 | 22161 | |
| 80 | 398 | 695 | 22165 | |
| 100 | 398 | 850 | 22168 | |
| 150 | 476 | 845 | 22169 | |
| 200 | 565 | 845 | 22170 | |

### 3 Lagertank aus Edelstahl mit Domdeckel

Geeignet z. B. für Öl und Schnaps. Edelstahlbehälter(V2A) mit angeschweißten Füßen, Domdeckel mit Dichtung und Sicherungsschraube, Auslaufhahn ¾“, Restablauf am Behälterboden mit Kugelhahn 1"

| Inhalt (L) | Ø (mm) | Höhe (mm) | Best. Nr. | |
|---|---|---|---|---|
| 100 | 476 | 1060 | 105698 | |
| 150 | 476 | 1310 | 111570 | |
| 200 | 565 | 1310 | 111571 | |

### 4 Schwimmdeckel-Set für Immervollbehälter

Schließt den Immervollbehälter ohne Vaselinöl luftdicht ab. Set inkl. Schwimmdeckel Edelstahl, Luftpumpe mit Manometer, Füllschlauch, Gärglocke.

| Ausführung | Ø (mm) | Best. Nr. | |
|---|---|---|---|
| passend zu 80/100 Liter Behälter | 380 | 109657 | |
| passend zu 120/150 Liter Behälter | 460 | 109658 | |
| passend zu 200 Liter Behälter | 535 | 109659 | |
| passend zu 300 Liter Behäter | 615 | 109660 | |

### 5 Kanne geschweißt aus Edelstahl (AISI 304) mit Drehhahn

Geschweißte Transport- und Lagerkanne aus Edelstahl (AISI 304) . Mit Schraubdeckel inkl. Dichtung, mit Drehhahn aus Edelstahl 1/2" drehbar, einstellbar, tropffrei, Verschlussstofen und 2 Tragegriffe. Top Qualität und Verarbeitung! Geeignet für Öle, Destillate, Milch, Wasser und pasteurisierte Fruchtsäfte (nicht geeignet für starke Säuren)

| Inhalt (L) | Höhe (mm) | Ø (mm) | Best. Nr. | |
|---|---|---|---|---|
| 10 | 250 | 300 | 124105 | |
| 15 | 300 | 300 | 124106 | |
| 20 | 365 | 300 | 124107 | |
| 25 | 440 | 300 | 124108 | |
| 30 | 375 | 370 | 124073 | |
| 50 | 570 | 300 | 124074 | |

### 6 Kannen-Set geschweißt aus Edelstahl (AISI 304) mit Twist-Top-Hahn

Geschweißte Transport- und Lagerkanne aus Edelstahl 1.4301 (V2A) inkl. Kunststoffständer. Mit Schraubdeckel und Dichtung, mit Twist-Top-Hahn aus Edelstahl V2A 1/2 Zoll, drehbar, einstellbar, tropffrei, Verschlussstopfen und 2 Tragegriffe. Top Qualität und Verarbeitung! Geeignet für Öle, Destillate, Milch, Wasser und pasteur. Fruchtsäfte (nicht geeignet für Essig und andere starke Säuren)

| Inhalt (L) | Ø (mm) | Höhe (mm) | Öffnungs-Ø (mm) | Best. Nr. | |
|---|---|---|---|---|---|
| 3 | 170 | 200 | 110 | 115977 | |
| 5 | 230 | 200 | 130 | 115969 | |

### 7 Vaselineöl-Lebensmittelöl

Vaselinöl als seitliche Abdichtung des Schwimmerdeckels bei Immervollbehältern. Schutzöl gegen Luftsauerstoff. Bildet einen Schutzfilm auf der Getränkeoberfläche. Keine Vermischung mit dem Getränk. Farblos, geschmackneutral, geruchlos, medizinisch rein, 1 Liter. Best. Nr. 32437










**Frachtpauschale ab 210l - Kosten auf Anfrage**




### 1 Maischefass
Aus lebensmittelechtem Polyethylen. Runde, stehende Ausführung mit Deckel und Spannring, starkwandig, mit UN-Kennzeichnung. Temperaturbeständig von -20° bis +80°C

| Inhalt (L) | Ø (mm) | Höhe (mm) | Best. Nr. | |
|---|---|---|---|---|
| 60 | 400 | 640 | 56898 | |
| 120 | 470 | 800 | 56899 | |
| 220 | 600 | 980 | 4318 | * |

### 2 Most- und Maischefass MF
Aus hochwertigem, lebensmittelechtem PE-Kunststoff. inklusive Zapfhahn NW8 R3/4', Gärglocke, Schraubkappe, Schraubkappe mit Loch und 2 Tragegriffmulden. Temperaturbeständig von -20° bis +80°C.

| Inhalt (L) | Ø (mm) | Höhe (mm) | Best. Nr. | |
|---|---|---|---|---|
| 30 | 370 | 360 | 63826 | |
| 60 | 370 | 610 | 63827 | |
| 120 | 490 | 780 | 63828 | |
| 210 | 560 | 955 | 63829 | * |

### 3 Getränkefass KF
Aus hochwertigem, lebensmittelechten PE-Kunststoff. Naturweiß (Füllstand gut sichtbar), Oberfläche glatt, daher leicht zu reinigen, stoß- und schlagfest, mit Tragebügel (ab 25L mit 2 Tragegriffe) , inkl. Zapfhahn und Deckel (bei 50-100 L Deckel mit Gäranschluss). Temperaturbeständig von -20° bis +80°C.

| Inhalt (L) | Ø (mm) | Höhe (mm) | Best. Nr. | |
|---|---|---|---|---|
| 5 | 185 | 270 | 3145 | |
| 10 | 225 | 335 | 6200 | |
| 25 | 320 | 445 | 6209 | |

### 4 Most- und Weinfass FVD
Aus hochwertigen, lebensmittelechten PE-Kunststoff. Naturweiß (Füllstand gut sichtbar), Oberfläche glatt, daher leicht zu reinigen, stoß- und schlagfest mit 2 Tragegriffen, inklusive Zapfhahn NW10, Schraubkappe und Gärglocke. Temperaturbeständig von -20° bis +80°C.

| Inhalt (L) | Länge (mm) | Breite (mm) | Höhe (mm) | Best. Nr. | |
|---|---|---|---|---|---|
| 60 | 500 | 340 | 540 | 63804 | |
| 100 | 620 | 410 | 620 | 63805 | * |
| 150 | 690 | 450 | 700 | 63806 | * |
| 200 | 800 | 470 | 780 | 63807 | * |
| 300 | 880 | 600 | 860 | 63808 | * |

### 5 Gärglocke für Fass FVD, PF, MF, FOG
Stutzen Ø 17,5 mm
Best. Nr. 63821

### 6 Gummikonus 35/45 mm 2er Pack
mit Loch Ø 17,5 mm für Gärglocke, Pack = 2 Stück
Best. Nr. 115951

### 7 Klemmverbindung 3/4' 2er Pack
Durchführung 3/4" IG, Pack = 2 Stück
Best. Nr. 115952

### 8 Auslaufhahn 3/4' AG, NW8 2er Pack
Auslaufhahn Kunststoff, mit 3/4 Zoll Außengewinde Pack = 2 Stück, Auslauf-Ø: Außen ca. 11 mm, Innen ca. 9 mm
Best. Nr. 116100

### 9 Auslaufhahn 16 mm 2 Stk.
Auslauf 16 mm für Getränkefass FVD, PF, FOG. Pack = 2 Stück
Best. Nr. 116099




### 10 Edelstahlfass mit Hahn
Praktisches Lager- und Ausschankfass aus Edelstahl 1.4301 mit stabiler Holzauflage und Kugelauslaufhahn 3/8“. Einfüllstutzen 1“ mit Schraubgewindedeckel. Wandstärke 0,6 mm. Geeignet für Wein, Schnaps, Öl und Milch.

| Inhalt (L) | Länge (mm) | Ø (mm) | Best. Nr. | |
|---|---|---|---|---|
| 25 | 350 | 330 | 112443 | |
| 35 | 495 | 330 | 113399 | |
| 45 | 635 | 330 | 113400 | |

# FAIE TIPP

Bag in Box Verpackungssystem
Es wird ein Überkarton und ein Beutel mit VITOP-Dispenser benötigt. Optimal zur Lagerung von Frucht,- Gemüsesäften, Wein,... Auch für Heißabfüllung bis 80°C geeignet. Lange Haltbarkeit, da ein Eintreten von Luftsauerstoff verhindert wird.




**AKTION**
**bei Abnahme von Großpackungen**







### 1 BAG in BOX Beutel mit Vitop-Dispenser

| Stück | Inhalt (L) | Best. Nr. |
|---|---|---|
| 1 | 3 | 104996 |
| 500 | 3 | 104997 |
| 1 | 5 | 60573 |
| 400 | 5 | 75382 |
| 1 | 10 | 60574 |
| 400 | 10 | 75384 |

### 2 BAG in BOX Überkarton 3 Liter (ohne Beutel)

| Stück | Best. Nr. |
|---|---|
| 1 | 104992 |
| 25 | 104995 |

### 5 Liter (ohne Beutel/Apfelmotiv)

| Stück | Best. Nr. |
|---|---|
| 1 | 60570 |
| 15 | 75385 |

### 10 Liter (ohne Beutel/braun)

| Stück | Best. Nr. |
|---|---|
| 1 | 60571 |
| 15 | 75386 |

### 3 BAG in BOX Abfüller

Manuelle Bag in Box Abfüllanlage für Beutel von 1 bis 20 Liter. Geeignet auch zum Befüllen von Glasflaschen mit Saft, Wein und anderen Flüssigkeiten. Komplett aus Edelstahl. Praktischer Klemmhalter und Verschlusshebel für Bag in Box Beutel. Der batteriebetriebene lebensmittelechte Durchflussmesser ermöglicht das Befüllen mit einer Genauigkeit von 1% und ist mit einer Reset- bzw. Kalibrierfunktion ausgestattet. Durch einfaches Drücken der Taste wird die dosierte Menge zurückgesetzt um eine neue Füllung zu starten. Die Befüllung erfolgt mittels Schwerkraft oder Pumpe (nicht im Lieferumfang enthalten). Handliche Füllpistole aus Edelstahl. Lieferung ohne Schläuche. Technische Daten: Größe Füllplatte: 650 x 600mm, Durchflussmesser: 10-120 L/min, Maximale Flüssigkeitstemperatur: 85 ° C. Mindestdruck: 0,3 bar. Maximaler Druck: 15 bar, Abmessungen: 600x650x500 mm, Gewicht: 20 kg
Best. Nr. 112533

### 4 Abfüllhalter für Bag in Box-Beutel aus Edelstahl

Aus Edelstahl, für Beutel 3, 5, 10 und 20 Liter, 100 x 100 x 103 mm, Materialstärke 2,5 mm.
Best. Nr. 111626




### 5 Fass- und Behälterreiniger 800 g

Entfernt hartnäckige Ablagerungen und Rückstände. Für Edelstahl- und PVC-Fässer sowie Glasballons und Flaschen geeignet.
in der Schweiz nicht lieferbar

### 6 Zitronensäure

Zur gezielten Säureanreicherung bei Wein und Most. Eingesetzt bei der letzten Spülung bewirkt die Zitronensäure eine natürliche Desinfektion und verhindert verdorbene Fruchtsäfte durch Schadstofforganismen. Auch für PVC-Fässer geeignet.
in der Schweiz nicht lieferbar




### 7 Reinigungsbürste Druckfässer

Ideale Reinigungsbürste zum Säubern von Edelstahlfässern, Glasballons, Großflaschen usw. Für jede Bohrmaschine geeignet.
Best. Nr. 127001




### 8 Glasballon im Kunststoffmantel

| Inhalt | Best. Nr. |
|---|---|
| 5 L | 62331 |
| 10 L | 43749 |
| 15 L | 43748 |
| 20 L | 43747 |
| 25 L | 43746 |
| 34 L | 62332 |
| 54 L | 62333 |




### 9 Druckfass 50 Liter

Aus Edelstahl, Edelstahl-Steigrohr mit Zapfsäule und Edelstahl-Kugelhahn. Verschraubung mit Manometer, Sicherheitsventil sowie Blindstopfen für Gasanschlussventil. Ø 395 mm, Höhe 532 mm. Mit diesem vielseitigen Fass können Sie bis zu 50 Liter Ihrer eigenen Getränke herstellen, monatelang frisch halten und täglich bequem zapfen – ohne erhitzen und ohne Zusatz chemischer Konservierungsmittel. Für Süßmost oder Most mit beliebig hohem Alkoholgehalt aus Äpfeln, Birnen, Beeren oder Weintrauben. Den Alkoholgehalt können Sie selbst bestimmen: Je kürzer das Fass nach dem Befüllen offen bleibt, desto weniger Gärung, desto niedriger der Alkoholgehalt (max. 10 bar durch Gärung).
Best. Nr. 22252

Schnapsfilter Edelstahl



**1 Druck- und Mengenregler zu Colombo 6 + 12**
Ermöglicht die Druck- und Durchflusskonrolle bzw. -regulierung durch die Filter Colombo 6 und 12. Einbau erfolgt zwischen der Pumpe und dem Zulaufschlauch zu den Filterschichten.
Best. Nr. 32334

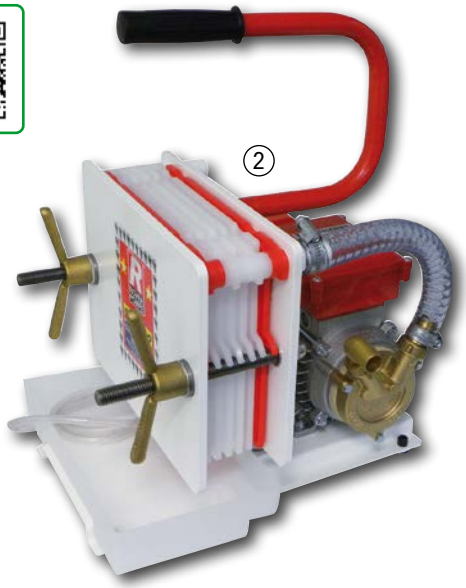

**2 Wein/Most-Filter Colombo 6**
Leistungsstarker Plattenfilter, für Wein, Most, Schnaps, Bier usw. Pumpe 230V ca. 200-300 L/h, mit Abtropftasse, 6 Filterplatten: 20x20 cm, inkl. je 6 Filterscheiben grob #4 und fein #16, Ansaugfilter, Schlauchanschlüsse 3/4", Gewicht 15 kg
Best. Nr. 75405

**Filter Colombo 6 Edelstahl**
Leistungsstarker Plattenfilter, für Wein, Most, Schnaps, Bier, Likör usw. Pumpe, Geäuse und Anschlüsse aus Edelstahl. Pumpe 230V ca. 200-300 L/h, mit Abtropftasse, 6 Filterplatten: 20x20 cm, inkl. je 6 Filterscheiben grob #4 und fein #16, Ansaugfilter, Schlauchanschlüsse 3/4" , Gewicht 15 kg
Best. Nr. 114690

**3 Wein/Most-Filter Colombo 12**
Leistungsstarker Plattenfilter, geeignet für Wein, Most, Schnaps, Bier,... Pumpe 230V ca. 350-500 Lit./Stunde, mit Abtropftasse, 12 Filterplatten: 20x20 cm, inkl. je 12 Filterscheiben grob #4 und fein #16, Ansaugfilter, Schlauchanschlüsse 3/4", Gewicht 16 kg
Best. Nr. 97135

**Filter Colombo 12 Edelstahl**
Leistungsstarker Plattenfilter, für Wein, Most, Schnaps, Bier, Likör usw. Pumpe, Gehäuse und Anschlüsse aus Edelstahl. Pumpe 230V ca. 350-500 L/h, mit Abtropftasse, 12 Filterplatten: 20x20 cm, inkl. je 6 Filterscheiben grob #4 und fein #16, Ansaugfilter, Schlauchanschlüsse 3/4! , Gewicht 16 kg
Best. Nr. 114691




KUNDENBEWERTUNG

**4 Filterschichten 20 x 20 cm**
20x20 cm, passend zu Weinfilter Colombo 6 und 12, 25 Stück (Nr. 00 = 18 St.)

| Ausführung | Bezeichnung | Micron | Best. Nr. | |
|---|---|---|---|---|
| Nr. 00 | sehr grob | 45 | 106014 | |
| Nr. 0 | sehr grob | 25 | 98608 | |
| Nr. 4 | grob | 10 | 75409 | |
| Nr. 8 | mittel | 3 | 98609 | |
| Nr. 12 | fein | 1.5 | 75411 | |
| Nr. 16 | fein | 0.9 | 105738 | |
| Nr. 20 | extra fein | 0.7 | 75413 | |
| Nr. 24 | steril | 0.25 | 97350 | |

## gleich mitbestellen




**5 Saug-, Ablauf- und Wannenablaufschlauch**
Für Wein- und Mostfilter. Glasklarer, flexibler und lebensmittelechter Weich-PVC-Schlauch ohne Einlage, bedingt ölbeständig, für drucklosen Einsatz, temperaturbeständig von -20°C bis +60°C
Preis per Meter und inkl. Ablängservice

| | |
|---|---|
| **Passend für Wein-, Most- und Ölfilter Typ Pulcino** | Best. Nr. |
| Saugschlauch Ø 10x14 mm | 103606 |
| Wannenablaufschlauch Ø 5x8 mm | 103605 |
| **Passend für Wein- und Mostfilter Typ Colombo 6 und Colombo 12** | Best. Nr. |
| Saugschlauch Ø 20x25 mm | |
| Ablaufschlauch Ø 20x25 mm | 103608 |
| Wannenablaufschlauch Ø 5x8 mm | 103605 |
| **Passend für Weinfilter Typ Vino Mini Jet** | Best. Nr. |
| Saugschlauch Ø 10x14 mm | |
| Ablaufschlauch Ø 10x14 mm | 103606 |

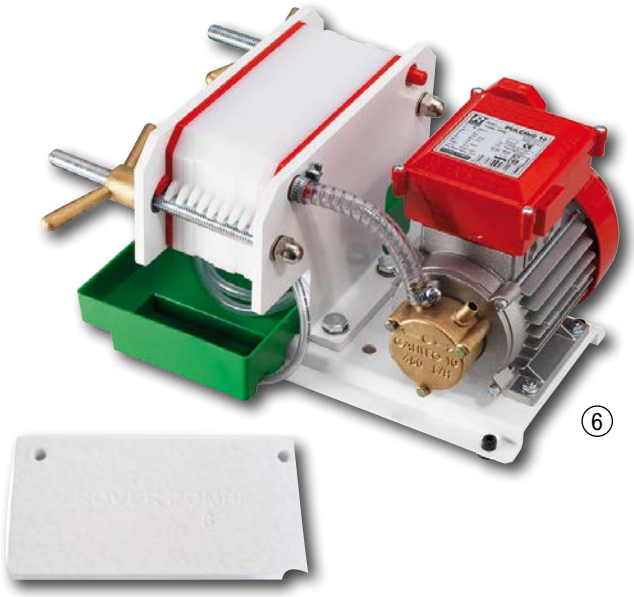

**6 Wein/Mostfilter Pulcino**
Plattenfilter geeignet für Wein, Most, Schnaps, Bier usw.
Pumpe 120-230 V ca. 120-160 L/h, mit Abtropftasse, 10 Filterplatten: 20x10 cm, LxBxH: 36x26x22 cm, inkl. je 10 Filterschichten grob #4 und fein #16, Gewicht 12 kg
Best. Nr. 75403

**6 Filter Pulcino für Öl**
Plattenfilter geeignet auch für pflanzliche Öle, Pumpe aus Edelstahl 100-150 L/h, 230 V/340 W mit Abtropftasse, 10 Filterplatten: 20x10cm, Maße LxBxH: 36x26x 22 cm, Gewicht 12 kg. inkl. 10 grobe Filterschichten für pflanzliche Öle #00 45 micron
Best. Nr. 28068

**7 Filterschichten 20 x 10 cm, 10er Pack**
20x10 cm, passend zu Weinfilter Pulcino, Pack = 10 Stück

| Ausführung | Bezeichnung | Micron | Best. Nr. | |
|---|---|---|---|---|
| Nr. 00 | sehr grob | 45 | 114410 | |
| Nr. 0 | grob | 25 | 117549 | |
| Nr. 4 | grob | 10 | 114411 | |
| Nr. 8 | mittel | 3 | 114412 | |
| Nr. 16 | fein | 0.9 | 114413 | |
| Nr. 24 | steril | 0.25 | 114414 | |

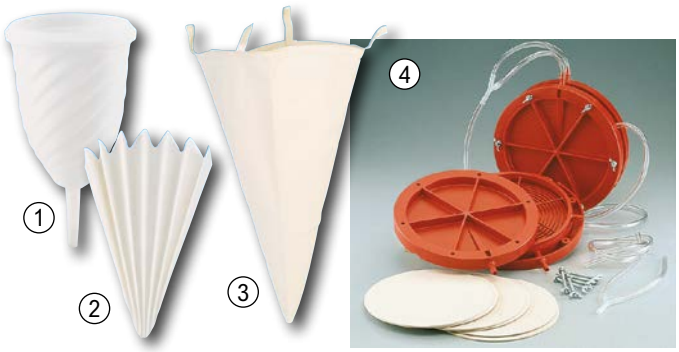


**1 Spiraltrichter Ø 15 cm**
Volumen 2 Liter
Best. Nr. 43180

**2 Papierfilter zu Spiraltrichter**
Für Wein, Most, Liköre, Schnaps… 6 Stk. Packung.
Best. Nr. 43181

**3 Filtersack konisch**
Mit Aufhängeschlaufen, waschbar.

| Inhalt (L) | Best. Nr. |
|---|---|
| 5 | 46191 |
| 10 | 46372 |
| 20 | 46374 |

**4 Rundfilter für Wein, Most, etc.**
22 cm Durchmesser, aus rotem Kunststoff, für 2 Schichten, Pumpanschluss möglich. Zum Filtern von Schnaps, Wein, Likör etc. Lieferung ohne Filterschichten.
Best. Nr. 78584

**Filterschichten für Rundfilter 22 cm**
2 Stk./Pkg.

| Ausf. | Micron | Best. Nr. |
|---|---|---|
| fein | ca. 1-1,4 | 78585 |
| extra fein | ca. 0,5-0,65 | 78586 |
| grob | ca. 5-6 | 78589 |




**5 Gärfix für Stein- und Beerenobst**
Das Hefe-Enzympräparat sorgt durch seine spezielle, auf die Anforderungen von Obstmaischen abgestimmte Enzymkombination für eine sichere Verflüssigung der Maische. Die für den Einsatz in der Obstbrennerei optimierte Reinzuchthefe gewährleistet eine zügige, vollständige Gärung für aromastarke Brände ohne Fehlgärung. Dosage: 50 g/hl Maische, Anwendung: Gärfix wird ohne vorheriges Auflösen direkt beim Einmaischen portionsweise in die Maische eingestreut.
Inhalt: 100 g
Best. Nr. 79497

**Gärfix für Kernobst**
Best. Nr. 79500

**6 Reinzuchthefe WF-universal**
Universell anwendbare Hefe mit vorzüglichen Eigenschaften: rasches An- und sicheres Durchgären - geringe Bildung unerwünschter Gärnebenprodukte hohe Alkoholtoleranz, gute Ausprägung der sortentypischen Eigenschaften Dosage: Weißweinmost 10 - 15 g/hl, Rotweinmaischen 20 g/hl, Fruchtmaischen 15 - 20 g/hl

| Inhalt | Best. Nr. |
|---|---|
| 100 g | 79510 |
| 500 g | 112495 |

**7 Reinzuchthefe WF-rouge**
Speziell für die Vergärung von Rotweinmaischen und -mosten. Dosage: Rotweinmaischen: 10 - 20 g/hl Rotweinmost: 10 - 15 g/hl
Inhalt: 100 g
Best. Nr. 79511

**8 Reinzuchthefe WF-Brennerei**
Speziell für den Einsatz in der Brennerei selektierte Spezialhefe mit optimalen Eigenschaften: rasches Angären, sicheres Durchgären, hoher Endvergärungsgrad, hohe Alkoholausbeute. Dosage:Obstmaischen: 10-20 g/ hlTopinamburmaischen: 50 g/hl
Inhalt: 100 g
Best. Nr. 79512

**9 Reinzuchthefe Bouquet**
Zur Hausweinbereitung. Dosage: 15 g/hl
Inhalt: 15 g
Best. Nr. 79514

**10 Hefenahrung**
Unterstützt und fördert die Hefevermehrung, der Zusatz von Diammoniumphosphat gleicht Stickstoff- u. Phosphatmangel aus und sorgt so für eine rasche Hefemehrung, besseren Endvergärungsgrad, höhere Alkoholausbeute sowie für einen optimalen Gärverlauf. Dosage: 15 g je 100 L Most
Inhalt: 15 g
Best. Nr. 79516

**11 Spezialgelatine 80-100 BLOOM**
Speziell für den Einsatz in Getränken hergestellte Speisegelatine, die sich durch eine effiziente Gerbstoff- und Polyphenolreduzierung und durch optimale Klärwirkung auszeichnet. Dosage: 5-20 g/hl je nach Trübung
Inhalt: 20 g
Best. Nr. 79518

**12 Calcium-Bentonit, perliert, 1 kg**
Zur Klärung und Eiweißentfernung bei Wein und anderen Getränken. Erleichtert die Filtration. Dosage: 50-300 g/hl
Best. Nr. 79521

**13 Schaumweg (Silikon-Antischaum)**
Hochwirksamer, geschmacks- und geruchsneutraler Silikonentschäumer für den Einsatz in der Brennerei. Verhindert unerwünschte Schaumbildung während der Gärung und Destillation. Dosage: 2-4 ml pro hl Maische
Inhalt: 500 ml
Best. Nr. 56938




**14 Kieselsol 30%, alkalisch**
Zur Klär- und Gerbstoffschönung in Wein, Saft und anderen Getränken in Kombination mit Gelatine. Dosage: 20-50 ml/hl
Inhalt: 250 ml
Best. Nr. 79520

**15 Verflüssiger Brennerei für Obstmaischen**
Hochkonzentriertes Enzympräparat für den optimalen Aufschluss von Brennmaischen. Die Kombination aus Pektinasen und Cellulasan sorgt für eine sichere Verflüssigung der Maische, erleichtert das Angären, gewährleistet das vollständige Durchgären für maximale Alkoholausbeute und die Freisetzung wertvoller Inhaltsstoffe für aromastarke Brände. Dosage: Kirchenmaische: 5-15 ml/hl
Inhalt: 100 ml
Best. Nr. 79504

**16 Verflüssiger Spezial**
Speziell auf Kernobst- und Topinamburmaischen angepasst. Dosage: Stein- und Beerenobst: 5-10 ml/hl, Kernobst: 10-15 ml/hl, Topinambbur: 20-50 ml/hl
Inhalt: 100 ml
Best. Nr. 79508

**17 Biogen M Fruchtsäurekonzentrat**
Fördert die Ausbildung fruchteigenger Bouquetstoffe und reinförmige Gärung. Dosage: 0.3-0.4 l/hl Obstmaische, bis zu 0.8 l/hl bei sonstigen Maischen oder Wurzeln.
Best. Nr. 79513

**18 Sekthefe**
Trockenreinzuchthefe für die zweite Gärung bei der Versektung und zum Neustart von schleppenden oder stecken gebliebenen Gärungen bei Trauben- und Fruchtweinen und Brennmaischen. Dosage: 10 - 20 g/ hl bei Versektung, 30 - 50 g/hl bei Gärstockungen
Best. Nr. 111856

**19 Gärfix 'Spezial' für Knollen und Wurzeln**
Gärfix Spezial für Enzian, Schlehen, Hagebutten und Vogelbeeren garantiert durch seine spezielle Enzymkombination aus Pektinasen, Cellulasen und Hemicellulasen eine sichere Verflüssigung der Maische auch bei Wurzeln, Knollen und Quitten sowie besonders säurehaltigen Äpfeln und Birnen. Garantiert eine zügige und vollständige Gärung und sorgt für aromastarke fehltonfreie Brände.
Dosage: 75 g/hl Maische
Best. Nr. 79502

**20 Getrocknete Pektinase**
Ein natürliches Enzympräparat in Trockenform, erleichtert die Gewinnung von Säften. Der Vorteil dieses Produktes ist, dass es eine konstante Einsatzqualität während des gesamten Haltbarkeitszeitraums behält. Eine Packung mit 6 g reicht für 10-30 kg Früchte aus.
Best. Nr. 123585

**21 Pektinase**
Leichteres Auspressen von Säften - Pektinase lockert die Struktur von Obst. Das Hinzufügen von Pektinase erleichtert das spätere Klären von Wein nach dem Ende der Gärung. Eine Packung von 10 ml reicht für ca. 50 kg Obst.
Best. Nr. 123584

**22 Weinhefe Universal**
Universal für Weiß- und Rotweine und für alle Arten von Früchten, gekennzeichnet durch eine hohe Beständigkeit gegen Alkohol bis 18%. Im Falle der Hefesuspension wird empfohlen, diese zuvor zu vermehren. Produktcharakteristik: es sind mesophile Organismen, das heißt, sie vermehren sich bei Temperaturen zwischen 18°C und 30°C.
Best. Nr. 123563

**23 Klarowin Turbo 2**
Klarowin Turbo 2 ist ein ergiebiges, effizientes und schnell wirkendes Mittel aus zwei Bestandteilen zum Klären von Weinen und Maische. Zwei Bestandteile - Kieselsole und Chitosan sind wirksam beim Entfernen von Trübungen aller Art. Für alle Sorten von Wein, Zucker-Cuvée und Getreide-Maischen.
Best. Nr. 123588

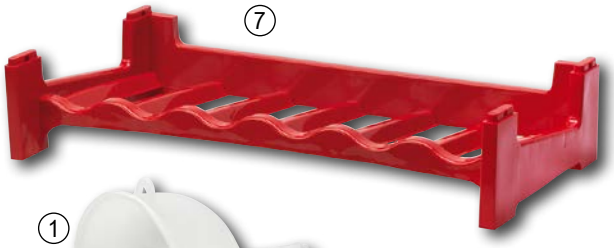



**1 Trichter mit Abfüllautomatik**
Durchmesser 115 mm, Höhe 200 mm
Best. Nr. 32122

**7 Flaschenregal Kunststoff**
Beliebig erweiterbar, Etage für 6 Flaschen, Farbe granit, Größe: LxBxH: 60x28x13 cm. Preis pro Etage.
Best. Nr. 46194



**2 Saug-Spritzflasche 500 ml**
Best. Nr. 34365

**3 Gärspund**
PVC transparent. Ø 9,5 mm
Best. Nr. 31733



**8 Elektrische Ab- bzw. Umfüllpumpe für Flüssigkeiten**
Mit dieser lebensmittelechten Pumpe können bis zu 100 L Saft, Most oder Wein in der Stunde umgepumpt werden. Inkl. 80 cm Saugleitung mit Fußventil und 130 cm Abgabeschlauch. 230 V. 70 W.
Best. Nr. 102890

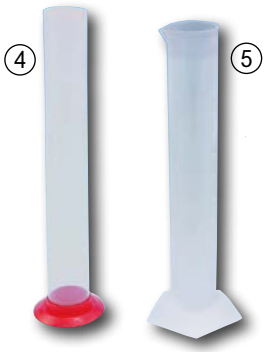

**4 Zylinder transparent**
2-teilig, Sockel aus Polypropylen (PP), Zylinder aus PVC

| Inhalt | Best. Nr. |
|---|---|
| 200 ml | 34363 |
| 500 ml | 34364 |

**5 Messzylinder mit Skala**
aus Polypropylen (PP)

| Inhalt | Best. Nr. |
|---|---|
| 250 ml | 34360 |
| 500 ml | 34361 |



**6 Filterkorb**
Sieb aus Kunststoff mit Metallbügel, 27cm Durchmesser
Best. Nr. 78581



**9 Glasbehälter mit Auslauf**
im Metallgestell mit Abfüllschlauch und Absperrhahn

| Inhalt (L) | Best. Nr. |
|---|---|
| 5 | 71718 |
| 10 | 113414 |
| 20 | 71720 |



**10 Schrumpfkapseln**
ØxH: 31x55 mm, 100 Stück

| Farbe | Best. Nr. |
|---|---|
| grün | 60501 |
| rot | 60500 |
| gold | 60499 |



**11 Flaschentragekorb 6x1 Liter**
Für 6 Stück 1 Liter Flaschen.
Best. Nr. 71714



**12 Tauchsieder mit Thermostat**
230 V - 2500 W, Pasteur für Fruchtsäfte mit Thermostat und Kontrollleuchte, Heizspirale aus Edelstahl, Durchmesser der Heizspirale 320 mm, Gesamthöhe 1150 mm, Tauchtiefe mind. 250 mm, Tauchtiefe max. 1000 mm, Temperatur max. 90°C, Anschlusskabel 2 m.
Best. Nr. 1433



**13 Kapselschrumpfmaschine**
für Flaschen, Heizspirale 230 V, 50 Hz, 1,5 m Anschlusskabel, Maße LxBxH: 42x18x21 cm.
in der Schweiz nicht lieferbar




**14 Apfelschäler mit Saugbefestigung**
Die perfekte Hilfe in Haushalt, Gastronomie und Direktvermarktung. Erledigt 3 Arbeitsvorgänge in einem: Schält, zerteilt und entkernt.
30 x 10 x 14 cm,
600 g.
Best. Nr. 119796




**15 Flaschenabfüller 3-fach**
Mit Schwimmerventil das den Zulauf automatisch regelt. Behälterinhalt ca. 5 Liter, Schlauchanschluss 3/4". Tischmodell zum dosierten Abfüllen vom Most, Wein, Fruchtsäften usw. Für Sirup nicht geeignet. BxHxT: 38x50x45 cm.
Best. Nr. 119950




**1 Dichtemesser**
Dient zur Bestimmung von Zuckergehalt (in Bier, Wein), Restzuckermenge, Entwicklung der Gärung, Länge 210 mm
Best. Nr. 31737

**2 Alkoholmeter (Schnapswaage) 35 cm**
0 - 100% vol. Das eingebaute Thermometer dient zur Korrektur des Messergebnisses wenn der Alkohol nicht 20°C hat.
Skala ca. 17 cm.
Best. Nr. 43183

**3 Alkoholmeter (Schnapswaage) 18,5 cm**
Alkometer zur Bestimmung des Alkoholgehaltes bei Schnaps und Branntwein. 0 - 100% vol. Skala ca. 7,5 cm.
Best. Nr. 6015

**4 Flaschenverschlüsse**
3 Stk. Packung.
Best. Nr. 5959

**5 Weinmeter (Vinometer)**
Zur Bestimmung des Alkoholgehaltes im Wein.
Best. Nr. 31734

**6 Mostmeter (Mostwaage)**
Zum Bestimmen des Zuckergehaltes von Trauben 0-38 KMW (Klosterneuburger Mostgrade), Länge 15 cm.
Best. Nr. 31736

**7 Mostmeter mit Thermometer**
0-38 KMW. Das eingebaute Thermometer dient zur Temperaturkontrolle. Länge ca. 30 cm.
Best. Nr. 57097

**8 Thermometer digital Vario**
Messbereich -50 bis +200°C, Maße 165x37 mm, Betriebstemperatur -10 bis +40°C, Halbleiterfühler aus Edelstahl 125x3 mm, verstellbarer Kopf, max/min Anzeige, Ansprechzeit 9 Sek.
Best. Nr. 60657



**9 Handhebel-Verkorker**
Für Naturkorken bis max. 25 mm. Korkenschieber ist verstellbar.
Best. Nr. 31745




**10 Tischverkorker für Kronenkapseln**
26,5 mm. Flaschenhöhe ist einstellbar.
Best. Nr. 32123





**11 Naturkorken konisch**
Für Glasballon und Korbflaschen.

| | Best. Nr. |
|---|---|
| 35 / 30 | 46389 |
| 40 / 35 | 45986 |
| 45 / 40 | 46390 |
| 55 / 50 | 112801 |



**12 Naturkorken konisch**
Ø 18/22 mm, H 38 mm, 10 Stk. Packung.
Best. Nr. 35969

**13 Naturkorken**
Paraffiniert, gebrauchsfertig, 100 Stk. Packung.
Ø (mm): 24x40
Best. Nr. 35965

**14 Kronenkapseln**
100 Stück Packung.
Ø (mm): 26, 26
Best. Nr. 32805

**15 Kronkorken-Verschließmaschine**
Die Maschine kann zum Aufbringen von Kunststoff-Sektkorken und bei Verwendung einer speziellen Vorrichtung auch für Ölverschlüsse mit Vorgewinde verwendet werden. Ausgestattet mit professionellen Buchsen für Kronkorken mit einem Durchmesser von 26/29 mm. Die Stromversorgung beträgt 230 V.
Best. Nr. 124878

**16 Abfüllmaschine 230 V**
Elektrischer Tisch-Abfüller für bis zu 250 Flaschen/Std. Geeignet für Wein, Most, Saft, Bier, Öl usw. Einstellbares Abfüllniveau und Geschwindigkeit. Das Unterdrucksystem sorgt für eine saubere Abfüllung ohne Rückfluss. Geeignet für Flaschen mit einer Öffnung von 16 - 28 mm und einer Höhe von 250 - 330 mm. Technische Daten: ca. 200 x 400 x 400 mm, Gewicht 4 kg, 230 V - 50/60 Hz, max. Temperatur 80°
Best. Nr. 111484













**17 Flaschen-Reinigungsbürste**
Mit 2 Funktionen. Rotierende Edelstahlbürste für Flaschen bis 2 L. Mit dieser neuen Ausführung kann auch eine stark verschmutzte Stelle gezielt bearbeitet werden, Länge bis Griff 43 cm.
Best. Nr. 36107

**Ersatzflaschenbürste Metall**
Best. Nr. 30689

**18 Reinigungsbürste**
Für Ballon- und Korbflaschen, Länge 80 cm. Ø 10 cm.
Best. Nr. 48226

**19 Flaschenbürste**
Aus hochwertigem PVC.

| Größe | Best. Nr. |
|---|---|
| Ø 55 mm | 46424 |
| Ø 65 mm | 6743 |

**20 Flaschenabtropfständer**
Für max. 81 Flaschen.
Best. Nr. 6006

**Flaschenabtropfständer**
Für max. 45 Flaschen.
Best. Nr. 6010



**1 Destillator Mini aus Kupfer**
Komplett mit Brennblase, Kessel, Kühler und Spiritusbrenner. Auf Holzbasis mit Thermometer zur Temperaturkontrolle. Dekorative Destille, besonders geeignet zum Destillieren von ätherischen Ölen, Gewürzen und Wasser. Füllmenge ca. 1L.
Best. Nr. 128191



**2 Wasserkanister lebensmittelecht**
Komplett mit Verschluss und Zapfhahn. Temperaturbeständig bis 50°C.

| Inhalt (L) | Best. Nr. |
|---|---|
| 10 | 19071 |
| 20 | 19061 |



**3 Eichenfass 5 Liter**
Aus bestem österreichischem Eichenholz, österreichisches Qualitätsprodukt, komplett mit Konsole und Pipe. Beste Lagerung garantiert ein mildes Aroma Ihrer Edelbrände.
Best. Nr. 36735



**4 Schnapsbrunnen**
Aus bestem österreichischem Eichenholz, ein österreichisches Qualitätsprodukt. Ein originelles, nicht alltägliches Geschenk, in erstklassiger Verarbeitung. Voll funktionsfähig! Höhe 43 cm, Inhalt 5/4 L.
Best. Nr. 36736

**5 Käsemesser mit Doppelgriff**
Hochwertiges Käsemesser. Klingenlänge 300 mm Gesamtlänge 580 mm. Kunststoff-Doppelgriff. Starke und stabile Schneide. Mit Kullenschliff.
Best. Nr. 113279



**6 Weichkäsemesser**
Einfache Klinge aus rostfreiem Stahl. Ergonomischer rutschsicherer Kunststoffgriff. Klinge 150 mm lang.
Best. Nr. 113283



**7 Käsemesser mit Einfachgriff**
Hochwertiges Käsemesser. Kunststoff-Einfachgriff. Starke und stabile Schneide. Mit Kullenschliff.

| Klingenlänge (mm) | Best. Nr. |
|---|---|
| 200 | 114666 |
| 260 | 114674 |



**8 Käsehobel**
Für große Käsestücke. Beschichtete Klinge. Geschwungener Kunststoffgriff. Spülmaschinenfest. 33 cm lang.
Best. Nr. 113281



**9 Frischkäsespachtel**
Zum Portionieren von Frischkäse. Leicht flexibles Vorderteil. Aus Kunststoff. Spülmaschinenfest. 26 cm lang.
Best. Nr. 113282



**10 Käsespaten**
Auch für harte und reife Käsesorten. Stabile Form unterstützt den drückenden Schnitt. Kunststoffgriff.

| Klingenlänge (mm) | Best. Nr. |
|---|---|
| 150 | 113280 |
| 200 | 114661 |

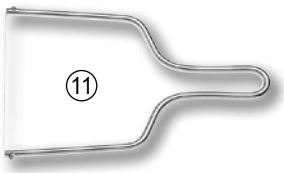

**11 Käsedrahtschneider**
Hochwertiger Käsedrahtschneider aus Edelstahl. Ideal für Weichkäse, Mozzarella und Feta. Auswechselbare Drähte.
Best. Nr. 114662




**12 Käsepaket**
Mit Holzkäsepresse für den Einstieg, Maß Käsepresse BxHxT: 23x52x17 cm, Bestehend aus: 2 Kunststoffformen Ø 110 mm Höhe 75 mm, 3 Käsetücher, 2 Thermometer, 1 Flüssiglab 50 ccm, 1 Pkg. Käsekultur gefriergetrocknet, 1 Pkg. Joghurtkultur gefriergetrocknet.
Best. Nr. 5538




**1 Ph-Meter ph:-2 bis 16**
Preiswertes pH-Meter. Messbereich: -2-16 pH. Auflösung: 0,1 pH. Genauigkeit: +/- 0,1 pH. Maße: 160x40x26 mm. Lieferung kann in 2 Modellen erfolgen dessen Funktion aber gleich sind! Entweder Rotes oder Weißes Modell nicht beeinflussbar.
Best. Nr. 123949





**2 Thermometer**
0 bis 100°, 13 cm.
Best. Nr. 7504

**3 Salzwaage**
Zur Bestimmung des Salzgehaltes im Salzbad, 0-25°Be.
Best. Nr. 7501

**4 Schwimmerthermometer**
0 bis 100°, 27 cm.
Best. Nr. 11580

**5 Thermometer im Drahtkäfig**
0 bis 100°, 24 cm.
Best. Nr. 11535

**6 Haarhygrometer**
Misst die Luftfeuchtigkeit in der Reifekammer, Ø 70 mm.
Best. Nr. 7506



**7 Trockenlab vegan 5x1 g**
zur Zubereitung von Kuh-, Ziegen- und Sojamilch.
Best. Nr. 117254

**8 Käselab stark, vegetarisch, flüssig 30 ml**
Mikrobielles (pflanzliches), hochdosiertes Lab zur Herstellung von Kuh-, Ziegen-, und Sojamilch. 10 Tropfen für 10 Liter Milch.
Best. Nr. 117334

**9 Käselab vegan flüssig 50 ml**
Mikrobielles (pflanzliches) Lab zur Herstellung von Kuh-, Ziegen-, und Sojamilch. 5 g für 1 Liter Milch.
Best. Nr. 117255

**10 Calciumchlorid flüssig 50 ml**
Calcium ist ein wichtiger Bestandteil zur Dicklegung der Milch. Konzentration 33%. Anwendungsmenge ca. 20-25 ml pro 100 Liter Milch.
Best. Nr. 117257

**11 Calciumchlorid Flockenform**
Calcium ist ein wichtiger Bestandteil zur Dicklegung der Milch. Hochkonzentriertes Pulver, Konzentration ca. 95%. Anwendungsmenge ca. 10 g pro 100-150 Liter Milch.

| Inhalt | Best. Nr. |
|---|---|
| 100 g | 117259 |



**12 Messbecher lebensmittelecht**
Aus Polypropylen (PP). Mit Griff, Skala und Ausguss, temperaturbeständig +110°C, lebensmittelecht.

| Inhalt (L) | Best. Nr. |
|---|---|
| 0,5 | 55580 |
| 1 | 55429 |
| 2 | 55581 |
| 3 | 26231 |
| 5 | 46230 |

**13 Messbecher Edelstahl**
Mit Griff und Skala.

| Inhalt (L) | Best. Nr. |
|---|---|
| 1 | 55428 |
| 2 | 71078 |




**14 Käseset**
Komplettset zur Herstellung von ca. 10 kg Käse. Inkl. Lab (vegetarisch), Calciumchlorid, Käsetuch, Gewürzmischung, Thermometer und Käseform.
Best. Nr. 117253




**15 Pasteurisator 30 L**
Der Alles-Könner unter den Mehrzweckkesseln für den Haushalt. Perfekt zum Pasteurisieren von Milch. Geeignet für die Käse und Joghurtproduktion. Leichte Zeit- und Wassertemperatureinstellung. Technische Daten: Spannung: 230 V Fassungsvermögen: 30 L Heizleistung: 2,5 kW max. Temperatur: 92°C
Best. Nr. 120625




**1 Joghurt Quark und Käse natürlich selbst gemacht**
Eigene Milchprodukte zu Hause herstellen? Mit einfachen Mitteln bereiten Sie Joghurt, Buttermilch, Frischkäse, würzigen Hartkäse uvm. ganz einfach selber zu. Dieses Buch erklärt alles Wichtige zum Milchverarbeiten und stellt viele erprobte Rezepte für köstliche Naturprodukte vor – ganz ohne Geschmacksverstärker, Konservierungsstoffe und künstliche Aromen. 148 Seiten.
Best. Nr. 102710




**2 Calciumchlorid**
Calcium ist neben dem Kasein der wesentliche Bestandteil für die Dicklegung der Milch. Pasteurisierte Milch, oder auch jahreszeitlich bedingte Labträgheit der Milch wird durch den Zusatz von Calciumchlorid behoben. Konzentration: 34% Calciumchlorid. Anwendungsmenge: 28 ml pro 100 Liter Milch, 1 kg
Best. Nr. 75994






**3 Käselab Berthelot**
Beste Qualität, hochwertiges, reines Naturlab, Kälberlab mit 50m g/l Chymosin.

| Inhalt (L) | Best. Nr. |
|---|---|
| 1 | 125161 |
| 0,25 | 125160 |

**4 Käselab 50 ml**
Beste Qualität, hochwertiges, reines Naturlab, Kälberlab, Anwendung 1:15.000 (15 bis 25 ml pro 100 Liter Milch)
Best. Nr. 109464




**5 Käse selbermachen in nur 1 Stunde**
Bebilderte Schritt-für-Schritt-Anleitungen zeigen Ihnen, wie Sie aus wenigen Zutaten und mit einfachen Küchenutensilien frischen Käse herstellen können sowie nützliche Tipps zur Aufbewahrung. 260 Seiten.
Best. Nr. 25187

**6 Käsen leicht gemacht**
Der Klassiker der Käseherstellung mit über 130 detailgenau und nachvollziehbaren beschriebenen Rezepte für die Verarbeitung von Kuh-, Ziegen- und Schafmilch. Rezepte für die Herstellung von flüssigen Milchprodukten, Frischkäse, Weichkäse, Schnitt und Hartkäse. 208 Seiten.
Best. Nr. 8390



**7 Käsekultur Gouda 3,5 g**
Gefriergetrocknete Milchsäurekultur zur Herstellung von Gouda. 3 g für 50 Liter Milch.
Best. Nr. 117262




**8 Käsekultur Bacterium Linens (Rotschmiere)**
Gefriergetrocknete Starterkultur für die Herstellung von Käse mit "Rotschmiere", z.B. Limburger und Brie, reicht für ca. 1000 L Milch.
Best. Nr. 33076




**9 Käsekultur MSE 910**
Direkte Fermentierung. Für Sahne, aromatische Butter und Käse .
Dosierung: für 50 bis 80 L Milch.
Best. Nr. 125173

**10 Käsekultur MSE 912**
Direkte Fermentierung. Für Sahne, aromatische Butter und Käse.
Dosierung: für 50 bis 80 L Milch.
Dosis bitte Ihren Rezept entnehmen.
Best. Nr. 125174




**11 Blauschimmelkultur 0,5 U**
Penicillium Roqueforti PV, gefriergetrocknete Starterkultur für Roquefort und Stilton. Reicht für 125 - 150 L Milch.
Best. Nr. 125177

**12 Weißschimmelkultur 0,5U**
Penicillium Candidum Neige, gefriergetrocknete Kultur.Reicht für circa 125-150 L Milch.
Best. Nr. 125178




**13 Joghurtkultur YO 320**
Ferment für Joghurt. Optimal Temperatur 38°C bis 44°C.
Best. Nr. 125175




**14 Kefir-Milch-Kultur**
Gefriergetrocknete Starterkultur zum Ansatz von 1 L Milch.
Best. Nr. 43350




**15 Quarkkultur 3 g**
Gefriergetrocknete Milchsäure-Käsekultur zur Quark-Herstellung = Säurewecker. 1/5 TL (ca. 0,3 g) für 5 Liter Milch.
Best. Nr. 117263



**16 Topfenset**
Bestehend aus 1 Abtropfsack, 33x25 cm, 1 Käsekultur, 1 Rezept, 1 Lab 50 ml.
Best. Nr. 12855




**17 Käsecoating**
Kunststoffgel zur Ummantelung von H und Schnittkäse um Keime bei der Reifung fernzuhalten. Farbe gelb, 1 kg Kübel.
Best. Nr. 12853




**18 Käsewachs 150 g**
Gelbes Käsewachs zum Schutz vor Bakterien und unerwünschten Schimmelpilzen.
Best. Nr. 117261




**1 Käsekräuter - Schnittlauch Mischung**
Schnittlauch, Sellerie, Petersilie, Knoblauch, Zwiebel.
Inhalt: 500 g
Best. Nr. 37942

**Käsekräuter - Griechische Mischung**
Zwiebel, Paprika, herzhaftes Aroma, Petersilie, Pfeffer, Thymian, Oregano, Koriander, Kreuzkümmel, Rapsöl, Anti-Klumpenmittel E551 (Siliciumdioxid).
Inhalt: 500 g
Best. Nr. 37945

**Käsekräuter - Zwiebel/Knoblauch Mischung**
Zwiebel, Knoblauch, Paprika, Ingwer, Meerrettich, Rapsöl
Inhalt: 500 g
Best. Nr. 37944

**Käsekräuter - Schwarzer Pfeffer Mischung**
Schwarzer Pfeffer, Paprika, Zwiebel, Koriander, Piment.
Inhalt: 500 g
Best. Nr. 38108

**Käsekräuter - Italienische Mischung**
Tomate, Paprika, Knoblauch, Basilikum, Thymian, Zwiebel, Pfeffer.
Inhalt: 500 g
Best. Nr. 38787

**Käsekräuter - Gartenkräuter Mischung**
Petersilie, Sellerie, Schnittlauch, Basilikum, Dill, Kerbel.
Inhalt: 500 g
Best. Nr. 37943

**Käsekräuter - Gewürze Mischung, Special**
Kreuzkümmel, Paprika, Kurkuma, Koreander, Senf, Muskatnuss, Knoblauch, Ingwer, Bockshornklee, Pfeffer.
Inhalt: 500 g
Best. Nr. 37947

**Käsekräuter - Pikante Kräuter Mischung**
Petersilie, Zwiebel, Knoblauch, Pfeffer, Curry.
Inhalt: 500 g
Best. Nr. 37946

**Käsekräuter - Kräuter der Provence**
Thymian, Basilikum, Rosmarin, Estragon.
Inhalt: 500 g
Best. Nr. 38784

**Bockshornklee 500 g**
Inhalt: 500 g
Best. Nr. 61207

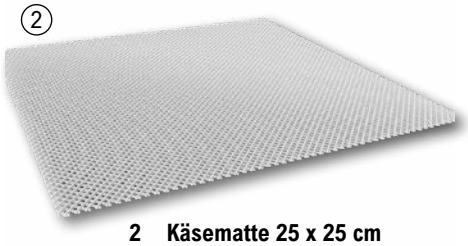

**2 Käsematte 25 x 25 cm**
aus Kunststoff
Best. Nr. 117266



**3 Käsetuch konisch 2 Stück**
Set enthält 2 konische Käsetücher 58 x 34 x 45 cm.
Best. Nr. 117265



**4 Käsetuch Baumwolle 40x40 2St.**
Set enthält 2 Tücher
Best. Nr. 117264



**5 Käsetuch aus Baumwolle**

| Größe (cm) | Best. Nr. |
|---|---|
| 35 x 35 | 43352 |
| 50 x 50 | 43353 |
| 75 x 75 | 34153 |

**Käsetuch aus Baumwolle**
Preis per m.

| Größe | Best. Nr. |
|---|---|
| 160 cm breit | 8395 |



**6 Käseform**

| Ø (mm) | Inhalt | Höhe (mm) | Best. Nr. |
|---|---|---|---|
| 175/180 | 2200 g | 152 | 75522 |
| 190/200 | 3200 g | 156 | 75536 |



**7 Käseform**

| Ø (mm) | Inhalt | Höhe (mm) | Best. Nr. |
|---|---|---|---|
| 110/120 | 600 g | 130 | 75528 |
| 132/148 | 1200 g | 130 | 75521 |
| 164/182 | 2000 g | 160 | 75535 |



**8 Käseform**
Ø 50/70 mm, Höhe 145 mm, Inhalt 400 g
Best. Nr. 75527



**9 Käseform**
Ø 140/155 mm, Höhe 110 mm, Inhalt 1000 g
Best. Nr. 75534



**10 Käseform**

| Ø (mm) | Inhalt | Höhe (mm) | Best. Nr. |
|---|---|---|---|
| 120/180 | 1800 g | 70 | 75538 |
| 175/227 | 2800 g | 65 | 75539 |



**11 Käseform**
Ø 128/142 mm, Höhe 85 mm, Inhalt 1000 g
Best. Nr. 75520

**1 Käseformen SET**
15-tlg. Bestehend aus: 1 Korb Ø 145 mm, H 95 mm. 1 Körbchen Ø 115 mm, H 80 mm. 1 Pyramide LxBxH 85x85x85 mm. 1 Quadrat (ohne Boden), 115 mm, H 110 mm. 1 Zylinder breit (ohne Boden) Ø 115 mm, H 110 mm. 1 Zylinder schmal (ohne Boden) Ø 60 mm, H 200 mm. 1 Kreisform Ø 190 mm, H 93 mm. 1 Lunchform mit Deckel ØxH 100x68 mm. 1 Becher Ø 90 mm, H 105 mm. 1 Becher Ø 80 mm, H 65 mm. 1 Becher Ø 60 mm, H 50 mm. 1 Rundform Ø 70 mm, H 40 mm1 Herzform 100x100x40 mm 2 Käsematten 20x20 cm. 1 Rezept.
Best. Nr. 12851







**2 Käseform konisch mit Löchern**

| Ø (mm) | Höhe (mm) | Best. Nr. |
|---|---|---|
| 50/60 | 54 | 40314 |
| 70/80 | 70 | 43346 |
| 70/90 | 105 | 12849 |




**3 Käseform zylindr. mit Löchern**

| Ø (mm) | Höhe (mm) | Best. Nr. |
|---|---|---|
| 70 | 40 | 12850 |
| 70 | 120 | 43347 |




**4 Käseform rund mit Löchern**
Ø 200 mm, Höhe 97 mm, Inhalt 2000 g
Best. Nr. 12846




**5 Käseform Herz mit Löchern**
LxBxH 100x100x48 mm
Best. Nr. 12848

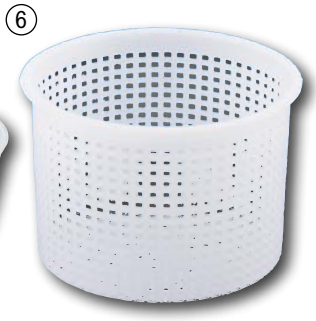


**6 Käseform passend auch zu Labu-Käsewanne**
PE, einzeln, Ø 95 mm, Höhe 70 mm
Best. Nr. 9267

**Käseformsatz**
PE, 26-tlg.
Best. Nr. 7672




**7 Käseform Pyramide mit Löchern**
Quadratisch, L 85 mm, B 85 mm, H 85 mm
Best. Nr. 12844




**8 Käseform quadratisch mit Löchern, ohne Boden**
100x100 mm, Höhe 110 mm
Best. Nr. 44388




**9 Käseform zylindrisch mit Löchern, ohne Boden**

| Ø (mm) | Höhe (mm) | Best. Nr. |
|---|---|---|
| 55 | 200 | 43331 |
| 63 | 140 | 43341 |
| 90 | 130 | 43344 |
| 110 | 110 | 44387 |




**10 Briquettform konisch mit Löchern**
Rechteckig, L 158 mm, B 80 mm, H 79 mm
Best. Nr. 12843




**11 Körbchenform, konisch mit Abtropfschlitzen**

| Ø (mm) | Höhe (mm) | Best. Nr. |
|---|---|---|
| 90/115 | 90 | 12845 |
| 110/145 | 93 | 43349 |




**12 Baby-Gouda Form mit Deckel, 250 g**
Best. Nr. 43348




**13 Käseform rund mit Löcher und Deckel**

| Ø (mm) | Inhalt | Höhe (mm) | Best. Nr. |
|---|---|---|---|
| 82 | 300 g | 90 | 12847 |
| 110 | 500 g | 90 | 33758 |

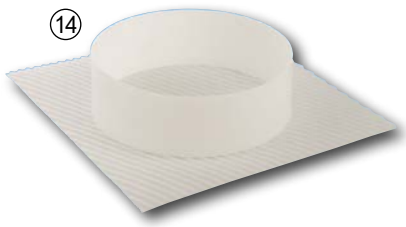


**14 Käseform rund mit Löchern, ohne Boden**
Ø 230 mm, Höhe 76 mm, mit Käsematte 350x350 mm.
Best. Nr. 44389




**15 Käsematte**
Aus Kunststoff, Breite 1 m. Preis per lfm.
Best. Nr. 12852



# elecrem - Buttermaschinen

## So einfach kann die Butter hergestellt werden!

① 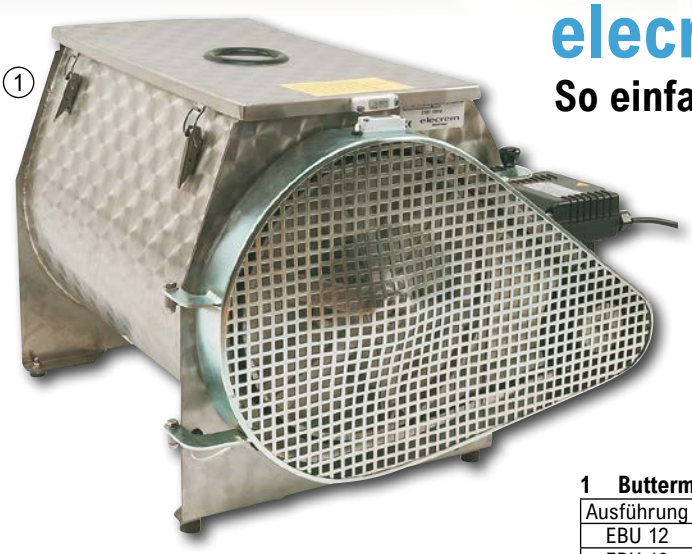

**Buttermaschine elecrem**
Mit elektronischem Sicherheitssystem
Komplett aus rostfreiem Stahl 18/10
Innenseite mit Antihaft-Beschichtung
Ablassstutzen für Buttermilch
Mutter zum Spannen des Riemens
Thermometer
Motor: 230V, 50/60Hz, 230U/Min
Keilriemenschutz
Schauglas + Handkurbel
Rührwelle herausnehmbar
3 verschiedene Modelle
Inkl. Ersatzteilset bestehend aus:
2 Stk. Deckeldichtung, 1 Stk. Deckelmagnetschalter

bis Punkte

**1 Buttermaschine Edelstahl elecrem**

| Ausführung | Gewicht (kg) | Inhalt | L x B x H (mm) | Leistung | Best. Nr. | |
|---|---|---|---|---|---|---|
| EBU 12 | 28 | 4-12 L | 550 x 460 x 420 | 0,37 kW | 1158 | |
| EBU 19 | 31 | 7-19 L | 610 x 580 x 410 | 0,37 kW | 18310 | |
| EBU 32 | 52 | 15-32 L | 780 x 670 x 550 | 0,75 kW | 37961 | |

Hergestellt in Frankreich

KUNDENBEWERTUNG ★★★★★

② 



Rührwelle


Sicherheitmagnetschalter

**Buttermaschine elecrem mit Knetautomatik**
Mit elektronischem Sicherheitssystem
Komplett aus rostfreiem Stahl 18/10,
Innenseite mit Antihaft-Beschichtung
Ablassstutzen für Buttermilch
Thermometer
Motor: 230V, iP56, 50/60Hz, 42-230 U/Min.
Schauglas
Rührwelle herausnehmbar
Knetwerk abnehmbar
Funktionsschalter: Buttern oder Kneten
Rückwärtskneten
Inkl. Ersatzteilset bestehend aus:
2 Stk. Deckeldichtung,
1 Stk. Deckelmagnetschalter

**2 Buttermaschine Edelstahl mit Knetautomatik**

| Ausführung | Gewicht (kg) | Inhalt | L x B x H (mm) | Leistung | Best. Nr. | |
|---|---|---|---|---|---|---|
| EBU 12M | 38 | 4-12 L | 600 x 420 x 550 | 0,55 kW | 72745 | |
| EBU 19M | 41 | 7-19 L | 700 x 410 x 380 | 0,55 kW | 72746 | |
| EBU 32M | 70 | 15-32 L | 1000 x 600 x 480 | 0,90 kW | 78710 | |

✓ Mit Knetautomatik
✓ Elektronisches Sicherheitssystem
✓ In ca. 4 Minuten Butter von bester Qualität
✓ einfache, schnelle Reinigung

# elecrem - Milchzentrifugen

## So einfach kann die Milch entrahmt werden!




Mehr Informationen und Details







**Alle Milchzentrifugen inkl. Ersatzteilset bestehend aus:**
2 Paar Motorkohlen,
4 Stk. Rahmteller,
1 Stk. Motorkonus,
3 Stk. Trommeldichtringe,
1 Stk. Bürste,
1 Stk. Rahmschraube

\+ Punkte

Hergestellt in Frankreich

KUNDENBEWERTUNG ★★★★★



„Sie sparen Geld, Zeit und Nerven! Alle Metallteile, die mit Milch in Berührung kommen, sind rostfrei. Deshalb einfach zu reinigen - Hygiene pur! Zuverlässig, technisch ausgereift und seit Jahrzehnten in vielen landwirtschaftlichen Betrieben im Dauereinsatz. Das garantiert Ihnen gleichbleibende Spitzen-Ergebnisse bei der Milchverarbeitung."

Franz Neuhofer
Produktleiter Milchwirtschaft

**1 Milchzentrifuge elecrem EM1 Kunststoff**
Kunststoffausführung, 125 Liter Stundenleistung, Milchbehälter 10 Liter, Rahm und Magermilchauslauf aus Kunststoff, 230 V, 65 W, Höhe 50 cm, 8000-8500 U/min, Gewicht 5 kg, Top-Qualität Inkl. Ersatzteilset
Best. Nr. 52923

**2 Milchzentrifuge elecrem EM1 Metall**
Metallausführung, 125Liter Stundenleistung, Milchbehälter 10 Liter, Rahm-, Magermilchauslauf aus Metall, alle Metallteile sind rostfrei! 230 V, 65 W, Höhe 50cm, 8000-8500 U/min, Gewicht 5 kg, Top-Qualität, inkl. Ersatzteilset
Best. Nr. 23850

**3 Milchzentrifuge elecrem EM3 Metall**
Metallausführung, 315 Liter Stundenleistung, Milchbehälter 22 Liter, Rahm-, Magermilchauslauf aus Metall. Alle Metallteile sind rostfrei! 230 V, 150 W, Höhe 92 cm, 7000-8000 U/min, Gewicht 15 kg, Top-Qualität. Inkl. Ersatzteilset.
Best. Nr. 33200




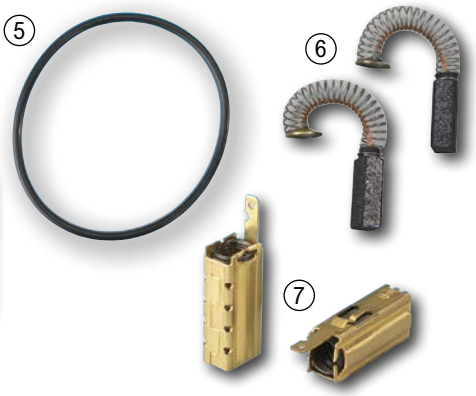


**Neben einem gut sortiertem Ersatzteillager bieten wir auch prompten Reparaturservice für Elecrem Zentrifugen und Buttermaschinen an!**




**4 Motor komplett EM1**
Ersatz-Motor für EM1 Milchzentrifuge
Best. Nr. 99652

**5 Dichtring für Trommel**
Für EM80/EM1.
Best. Nr. 18343

**6 Motorkohlen EM1 6x5mm**
neu ab 2017 , je Paar
Best. Nr. 99404

**7 Motorkohlen EM1/EM3 5x8 mm**
im Messingkäfig, je Paar.
Best. Nr. 36639

**8 Ersatzteller EM80/EM1**
Best. Nr. 18342

**9 Ersatzoberteller EM1 mit Rahmschraube**
Best. Nr. 17086

① 


**1 Melkzeugspüler Wolfpassing**
Der Melkzeugspüler Wolfpassing ist ideal für Minimelker, Melkmaschinen und kleinere mobile Melkanlagen. Es können zwei Melkzeuge auf einmal gesäubert werden, inkl. Aufhängung, Befestigungsmaterial und Adapter für unterschiedliche Größen.
Best. Nr. 125498




② **2 Buttermodelset, 3 Stk.**
1/8 kg, 1/4 kg, 1/2 kg
Best. Nr. 39000

③ 

**3 Buttermodel einteilig**

| Inhalt (kg) | L x B x H (mm) | Best. Nr. |
|---|---|---|
| 1/2 | 200 x 130 x 40 | 36738 |
| 1/4 | 140 x 70 x 30 | 36737 |
| 1/8 | 95 x 60 x 25 | 43934 |

- **komplette Melkmaschine 230V fahrbar**
- **stabiles Vakuum und Laufruhe**
- **einfache Bedienung**

④ 



+ Punkte

⑤ 



**5 Melkmaschine für Ziegen**
Fahrbare Melkmaschine 230V komplett mit 2 Melkgruppen für Ziegen. Vakuumpumpe 170Liter/ min. Melkeimer "Ecobucket" 30Liter, Pulsator Interpuls L02 Takt 60:40, 90 Schläge/min. Die 2 Melkgruppen sind mit zusätzlichen Milchsammelstücken "Vanguard" ausgestattet, inklusive Vakuumregulierventil, Manometer, 1 Zitzengummibürste, Einphasenreiniger. Die Radialschieberpumpe gewährleistet sehr stabiles Vakuum und hohe Laufruhe, einfache Bedienung.
Best. Nr. 117419

**4 Melkmaschine für Rinder PMM170**
Fahrbare Melkmaschine komplett. Motor 230V, 0,55kw, 1440U/ min. Vakuumpumpe 170 Liter/ min. Melkeimer "Ecobucket" 30 Liter, Pulsator Interpuls L02 Takt 60:40, 60 Schläge/ min. Zitzengummi "Monoblock" 24 mm Öffnungsdurchmesser, Milchsammelstück LUNIK 200ccm, inklusive Vakuumregulierventil, Manometer, 1 Zitzengummibürste, Einphasenreiniger. Die Radialschieberpumpe gewährleistet sehr stabiles Vakuum und hohe Laufruhe, einfache Bedienung
Best. Nr. 117417

⑥ 



**6 Melkeimer für Ziegen mit 2 Melkzeugen**
Komplett, bestehend aus Pulsator L02 Air, Takt 60:40, 90 Schläge/min, Edelstahleimer 25 L, Edelstahldeckel, 2 Melkzeuge ITP205, Milch- und Luftschläuche
Best. Nr. 52692

**1 Melkeimer Monoblock**
Bestehend aus: Edelstahleimer 25 Liter, Pulsator Interpuls L02 Air 60:40, Milchsammelstück Orbiter 250 ccm, Melkzeug komplett mit Zitzengummi lang passend DeLaval 1-rillig 960017-01 mit 27 mm Zitzendurchmesser. Komplett mit Milch- und Luftschläuchen.
Best. Nr. 17995

**2 Melkeimer mit Schaugläsern**
Bestehend aus: Edelstahleimer 25 Liter, Pulsator Interpuls L02 Air 60:40, Milchsammelstück Orbiter 250 ccm, Melkzeug komplett mit Zitzengummi kurz passend Westfalia 7022-2725-150 mit 24 mm Zitzendurchmesser, 4 Schaugläser, komplett mit Milch- und Luftschläuchen.(funktioniert nur mit einer Vakuumpumpe)
Best. Nr. 69384

**3 Melkeimer Interpuls Ecobucket**
Bestehend aus: Melkeimer PVC weiß 30 Liter, Deckel transparent, Pulsator Interpuls L02 Air 60:40, Milchsammelstück Interpuls "LUNIK 200", Melkzeug komplett mit Zitzengummi lang (Monoblock) 24 mm Zitzendurchmesser, komplett mit Milch- und Luftschläuche.
Best. Nr. 73591



















**4 Melkeimer „Ecobucket“**
Mit Skala, Handgriff und Bodenring, Kannenhals Ø 195 mm, Bügelhöhe 142 mm, weiß 30 L
Inhalt: 30, 30
Best. Nr. 33423

**5 Melkeimerdeckel transparent 'LIBERO'**
Deckel mit Griff und Pulsatoranschluss passend zu Melkeimer "Ecobucket". Spezielle Formgebung an der Deckelunterseite vermindert Schaumbildung. Griffhöhe 142 mm, Deckelinnen-Ø 205 mm. Milcheinlaufstutzen 16x21 mm. inkl. Pulsatoranschluss für Interpuls-Pulsator L02, LL90, L80.
Best. Nr. 45260

**6 Deckeldichtring zu PVC-Deckel LIBERO**
Ø 169/205mm
Best. Nr. 45259




**7 Vakuumpumpenöl 5 Liter ISO-VG 68**
Hochwertiges Markenprodukt, gewährt lange Lebensdauer, für sämtliche Vakuumpumpen geeignet, Viskosität bei 40 °C: 68 mm²/s, Einsatzbereich: -10°C bis +80°C

| Inhalt (L) | Best. Nr. |
|---|---|
| 1L | 48474 |
| 5L | 161 |




**8 Milchkannenhalter**
Der Kannenhals schwebt frei. Einfache Anbringung an Holz- oder Steinwand.
Best. Nr. 8387

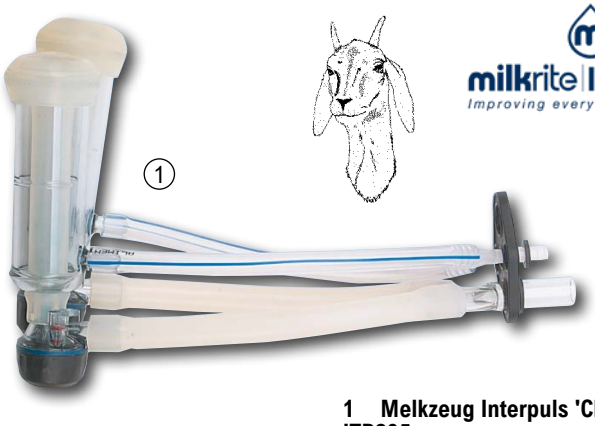

**1 Melkzeug Interpuls 'Classic' ITP205**
Für Ziegen, komplett.
Best. Nr. 9115

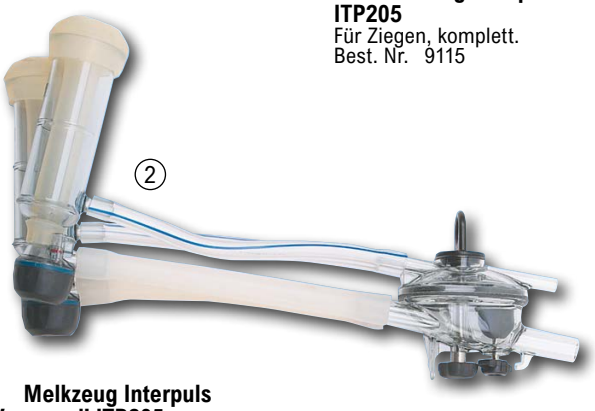

**2 Melkzeug Interpuls 'Vanguard' ITP205**
Speziell für das Ziegenmelken. Erhöhte Abflussleistung durch mehr Stauraum. Das zusätzliche Milchsammelstück verhindert einen Milchrückstau.
Best. Nr. 31885



**3 Milchsammelstück 'Vanguard' ITP 203**
für Ziegen, erhöhte Abflussleistung durch mehr Stauraum, verhindert Milchrückstau, 120 ccm, 170 Gramm, Milchanschluss: 14x18 mm
Best. Nr. 34850

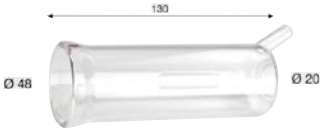


**4 Zitzenbecher Ziegen PVC**
Länge 130 mm
Best. Nr. 1463



**5 Zitzenbecher PVC Ziegen**
Passend zu Melkzeug InterPuls "Classic" und "Vanguard"
Best. Nr. 38100

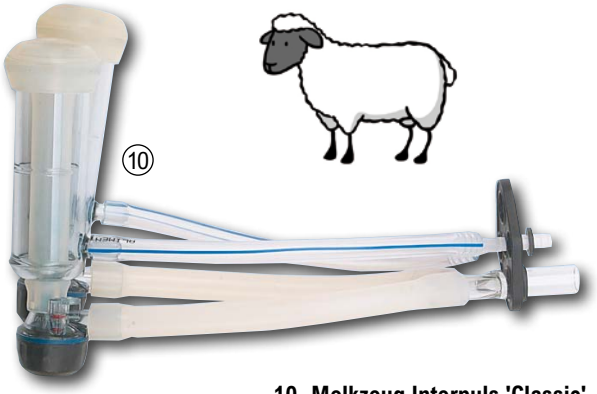

**10 Melkzeug Interpuls 'Classic' ITP 205**
Für Schafe komplett.
Best. Nr. 18160



**6 Zitzengummi Ziegen Silicon**
Passend zu Melkzeug InterPuls "Classic" und "Vanguard"
Best. Nr. 38099

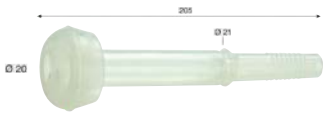


**7 Zitzengummi Ziege Silikon Ø 20 mm**
20 mm Loch
Best. Nr. 1464




**8 Zitzengummi Ziege**
passend DeLaval 961430-03, 20 mm Loch
verwendbar anstatt De Laval: 961430-03
Best. Nr. 74616




**9 Spülbecher für Interpuls Ziegenmelkzeug ITP205**
Ø 60 mm
Best. Nr. 30332



**11 Zitzenbecher PVC Schafe**
Passend zu Melkzeug InterPuls "Classic"
Best. Nr. 37755



**12 Zitzengummi Schafe Silicon**
Passend zu Melkzeug InterPuls "Classic"
Best. Nr. 35085




**13 Spühlbecher**
zu InterPuls Schafmelkzeug ITP205, ø 44 mm
Best. Nr. 30333



**14 Milchsammelstück 'Classic' ITP 205**
Milchsammelstück für Schafe/ Ziegen 20 ccm, 30 Gramm, Milchanschluss 14x10 mm, einfache Reinigung und Wartung, schlagfester Kunststoffschließt automatisch wenn das Melkzeug abgenommen wird
Best. Nr. 36381

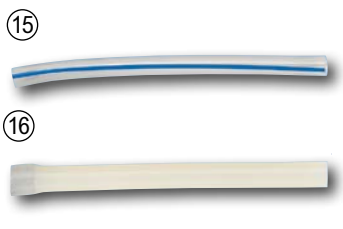

**15 Luftschlauch PVC ITP205**
Passend zu Melkzeug 'Classic' und 'Vanguard', 7x13x240 mm
Best. Nr. 37542

**16 Milchschlauch Silicon ITP205**
Passend zu Melkzeug 'Classic' und 'Vanguard', 10x20x230 mm
Best. Nr. 37541

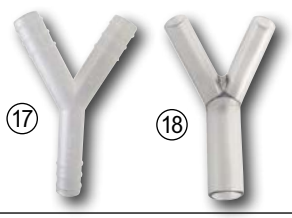

**17 Verteiler für Pulsschlauch**
Best. Nr. 18161

**18 Verteiler für Milchschlauch**
Milchanschluss: 14x18 mm, und 10x14 mm
Best. Nr. 1669



**19 Aufhängung für Schaf- und Ziegenmelkzeuge**
Best. Nr. 36383




**1 Vakuumregel-System Stabilvac 1500**
Gewährleistet stabiles und zuverlässiges Vakuum, für Vakuumpumpen bis 750 L/min. Gew. 1" einstellbar von 30-50 kPa. Bestehend aus Regulator und Sensoranschluss inkl. Verbindungsschlauch.
Best. Nr. 43366

**2 Vakuumregelsystem Stabilvac 1400**
Gewährleistet stabiles und zuverlässiges Vakuum für Vakuumpumpen bis 500 l/min. Das patentierte Luftzufuhrsystem macht den Regler äußerst präzise, sensibel und leise. Das Vakuumniveau wird zwischen 36 kPa und 50 kPa konstant gehalten. Anschlussgewinde 1".
Best. Nr. 57448




**3 Melkeimerdeckel Edelstahl**
Innen-Ø 200 mm passend für De Laval Eimer. Bügelhöhe 142 mm (Ohne Sterngriff).
Best. Nr. 39355

**Sterngriff**
für Deckel 39355
Best. Nr. 39493




**4 Melkeimerdeckel Edelstahl**
Innen-Ø 200 mm passend für De Laval Eimer. Bügelhöhe 117 mm (inkl. Sterngriff).
D (mm): 17
Best. Nr. 8248



**9 Sterngriff**
Zu Melkeimerdeckel De Laval.
Best. Nr. 12198




**5 Deckeldichtring**
passend für Westfalia flach, Innen/Außen Ø 162/195 mm
Best. Nr. 8358




**6 Deckeldichtring**
passend für Westfalia und Melotte mit Profil, Innen/Außen Ø 160/198 mm
Best. Nr. 8361




**7 Deckeldichtring**
passend für Miele mit Profil, Innen/Außen Ø 155/204 mm
Best. Nr. 8359




**8 Deckeldichtring**
passend für De Laval flach, Innen/Außen Ø 150/180 mm
Best. Nr. 8356




**10 Deckeldichtring**
passend für De Laval mit Profil, FAIE Eimermelkanlagen, FAIE Edelstahldeckel, Innen/Außen Ø 157/203 mm
Best. Nr. 8357




**11 Melkeimer Kunststoff**
Mit Skala, Kunststoff transparent, 30 Liter, Bügelhöhe 117 mm, Kannenhalsdurchmesser: 190 mm, Bodenring blau, Top-Qualität
Best. Nr. 120924

**12 Melkeimer Kunststoff**
Mit Skala, Kunststoff transparent, 30 Liter, Bügelhöhe 142 mm, Kannenhalsdurchmesser: 190 mm, Bodenring grün, Top-Qualität
Best. Nr. 120925




**13 Kontroll-Melkdeckel**
Zum Probemelken (ohne Dichtung) für 25/30 L Kannen, Ø 205 mm

| | Best. Nr. |
|---|---|
| 2 x 19/14 | 4198 |
| 2 x 21/16 | 5622 |




**14 Deckeldichtring zu Kontroll-Melkdeckel Ø 172/205 mm**
Best. Nr. 5633




**15 Milchkannenhalter**
Der Kannenhals schwebt frei. Einfache Anbringung an Holz- oder Steinwand.
Best. Nr. 8387




**16 Melkeimer-Edelstahl 25 L**
Passend für De Laval Edelstahldeckel mit Bügelhöhe 142 mm, Ø 190 mm.
Best. Nr. 7285

keine Originalteile

**Zitzengummi aus bester Qualität, garantierte Passgenauigkeit, für höchste Ansprüche, sehr lange Lebensdauer!**

**Preis per Stück (bei Originalteilen Preis per Packung).**
Teilweise Originalteile, sonst passend für ...

spaggiari
rubber professional solutions

**Zitzengummi aus Silikon**
**Die neuen Silikon-Zitzengummis garantieren besten Melkerfolg.**
**Die Vorteile:**
- Hohe Lebensdauer bei gleichbleibender Elastizität (auch bei unterschiedlichen Temperaturen).
- Äußerst zitzenschonend, angenehm weich, daher auch besseres Ausmelken
- Kochfest
- Extrem glatte Oberfläche reduziert Bakterien und Keime
- Lebensmittelecht

Bei Verwendung von DeLaval Silikon-Zitzengummi empfehlen wir einen Nippelduchmesser am Milchsammelstück von 13 mm.

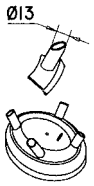


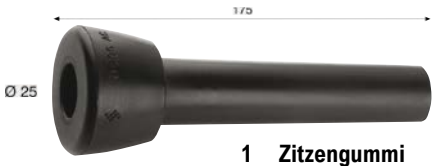


**1 Zitzengummi**
passend DeLaval 960007-01, 25 mm Loch
Best. Nr. 8153




**2 Zitzengummi**
passend DeLaval 960008-01, 27 mm Loch
Best. Nr. 8152




**3 Zitzengummi Silikon**
passend DeLaval 960000-01, 22,5 mm Loch
Ausführung: 2rillig
Best. Nr. 12062




**4 Zitzengummi**
passend DeLaval 960000-01, 24 mm Loch
Ausführung: 2rillig
Best. Nr. 8155




**5 Zitzengummi**
passend DeLaval 960016-01, 24 mm Loch
Ausführung: 1rillig
Best. Nr. 8172




**6 Zitzengummi Silikon**
passend DeLaval 960016-01, 23 mm Loch
Ausführung: 1rillig
Best. Nr. 12060




**7 Zitzengummi**
passend DeLaval 960001-01, 27 mm Loch
Ausführung: 2rillig
Best. Nr. 8166




**8 Zitzengummi**
passend DeLaval 960017-01, 27 mm Loch
Ausführung: 1rillig
Best. Nr. 8174




**9 Zitzengummi Original DeLaval**
960017-83, 4 x 960017-01
Ausführung: per Packung
Best. Nr. 18460




**10 Zitzengummi Silikon**
passend DeLaval 960017-01, 24 mm Loch
Ausführung: 1rillig
Best. Nr. 18387




**11 Zitzengummi**
passend DeLaval 960017-02, 24 mm Loch
Ausführung: 1rillig
Best. Nr. 44779




**12 Zitzengummi**
passend DeLaval Harmony 999009-01, 20 mm Loch
Ausführung: 2rillig
Best. Nr. 32499




**13 Zitzengummi Silikon**
passend DeLaval Harmony 999009-01, 20 mm Loch
Ausführung: 2rillig
Best. Nr. 12059




**14 Zitzengummi**
passend DeLaval Harmony 960036-01, 23 mm Loch
Best. Nr. 38825

keine Originalteile sondern passend für




**1 Zitzengummi**
passend DeLaval Harmony 960037-01, 27 mm Loch
Best. Nr. 55218




**2 Zitzengummi**
passend DeLaval Harmony 960037-02, 24 mm Loch
Best. Nr. 55219




**3 Zitzengummi**
passend DeLaval Harmony 999008-01, 22 mm Loch
Best. Nr. 55106




**4 Zitzengummi**
passend Gascoigne-Melotte 381130 T24C, 28 mm Loch
Best. Nr. 5618




**5 Zitzengummi**
passend Gascoigne-Melotte 381416, 24 mm Loch
Best. Nr. 5620




**6 Zitzengummi**
passend Gascoigne-Melotte 381169 T54C, 28 mm Loch
Best. Nr. 8156




**7 Zitzengummi**
passend Gascoigne-Melotte 381995, 24 mm Loch
Best. Nr. 44030




**8 Zitzengummi HL24**
passend Miele 68278, 24 mm Loch

Best. Nr. 8160




**9 Zitzengummi Silikon HL24**
passend Miele 68278, 24 mm Loch
Best. Nr. 12063




**10 Zitzengummi HL28**
passend Miele 7720.0071.543, 28 mm Loch
Best. Nr. 8159




**11 Zitzengummi passend zu National FH Super**
24 mm Loch
Best. Nr. 8164

**SETPREIS**



**12 Zitzengummi**
4 Stück, passend GEA/Westfalia 7022-2725-150
Best. Nr. 18501




**13 Zitzengummi**
passend GEA/Westfalia 7021.2725.110, 7021-2725-230, 23 mm Loch
Best. Nr. 8157




**14 Zitzengummi Silikon**
passend GEA/Westfalia 7021.2725.110, 23 mm Loch
Best. Nr. 12073




**15 Zitzengummi**
passend GEA/Westfalia 7022.2725.150, 24 mm Loch
Best. Nr. 8150

**Zitzengummi Original GEA/Westfalia**
7022-2904-150, 4x 7022-2725-150
Ausführung: per Packung
Best. Nr. 54617

keine Originalteile sonder passend für




**1 Zitzengummi Silikon**
passend GEA/Westfalia 7022.2725.150, 24 mm Loch
Best. Nr. 12068




**2 Zitzengummi Silikon**
passend GEA/Westfalia 7029.2725.000, 21 mm Loch
Best. Nr. 7785




**3 Zitzengummi Silikon**
passend GEA/Westfalia 7029.2725.010, 23 mm Loch
Best. Nr. 7787




**4 Zitzengummi**
passend GEA/Westfalia Mono 7022.2725.010, 25 mm Loch
Best. Nr. 8165




**5 Zitzengummi**
passend GEA/Westfalia 7021.2727.230, 23 mm Loch
Best. Nr. 7788



NEU

**6 Zitzengummi Silikon grün passend Lely Melkroboter**
Zitzengummi Silikon grün, Zitzenöffnung 21,5mm, Länge: 163mm, passend Lely Melkroboter A2,A3,A4,A5
Best. Nr. 127974

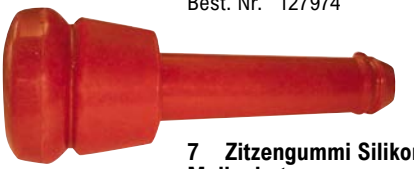

**7 Zitzengummi Silikon rot passend Lely Melkroboter**
Zitzengummi Silikon rot, Zitzenöffnung 21,5mm, passend Lely Melkroboter
Best. Nr. 127973

keine Originalteile sondern passend für



**8 Montagestab**
Für kurze Zitzengummi.
Best. Nr. 4891




**9 Melkbecherhülse**
Passend für DeLaval Monoblock 1 Rille und De Laval Harmony 960036-01, 960037-01, 960037-02, 380 Gramm.
Best. Nr. 8270

**10 Melkbecherhülse**
Passend für Westfalia mit Schauglas, 385 g.
Best. Nr. 8262

**11 Melkbecherhülse passend DeLaval Harmony**
Dieser schwarze Kunststoff-Zitzengummibecher mit Edelstahlring ist passend für DeLaval 964.420.80 Zitzengummis.
Best. Nr. 119716

**12 Melkblindstopfen**
Passt für alle Zitzenbecher, ideal bei Tieren mit Dreistrich.
Best. Nr. 54171




**13 Schauglas passend zu De Laval**
Aus glasklarem Kunststoff.
Best. Nr. 8355

**14 Schauglas passend zu Flaco**
Best. Nr. 50427

**15 Schauglas passend zu Miele**
Aus glasklarem Kunststoff.
Best. Nr. 8349

**16 Schauglas passend zu GEA/ Westfalia**
Aus glasklarem Kunststoff.
Best. Nr. 8350

**17 Schauglas passend zu Westfalia Vakuumstop**
Aus glasklarem Kunststoff.
Best. Nr. 8351




**18 Zitzengummi Interpuls IPL01**
Länge: 295mm, Loch: 24 mm, 2-rillig, passend auch für fahrbare Melkmaschine Interpuls, 4x1800001 per Packung
Best. Nr. 69026

# Die FAIE Milchschläuche - absolute Qualitätsprodukte!

Milch- und Luftschläuche in Meterware lebensmittelecht (Gummi, PVC, Silikon)
Lieferbar in ganzen Rollen oder abgelängt auf jede beliebige Länge.
**Angeführte Preise per Meter und inkl. Ablängservice.**



**1 Zwillingsschlauch Gummi**
Rippenverstärkt, passend für National, Stripp. Ø innen 7/14 mm, Preis per Meter und inkl. Ablängservice
Best. Nr. 8219

**Zwillingsschlauch Gummi**
Ø innen 2x10 mm, mit Steeg passend für Westfalia Bio-Milker.
Best. Nr. 2441



**2 Zwillingsschlauch PVC**
Rippenverstärkt, Temperaturbereich -20°C bis +80°C, passend für National, Stripp Ø innen 7/12 mm, Preis per Meter inkl. Ablängservice
Best. Nr. 8218



**3 Hauptluftschlauch Gummi**
Temperaturbereich -25°C bis +110°C, Preis per Meter inkl. Ablängservice

| Ø innen x außen (mm) | Best. Nr. |
|---|---|
| 13x23 | 8208 |
| 10x19 | 8207 |



**4 TOM-Schläuche gebördelt Ø innen 14 mm**
1 m - Preis per Stück.
Länge (m): 1
Best. Nr. 8185




**12 Schlauchschere 32 mm für Milch- und Luftschläuche**
Extra scharfe Klinge und Sicherheitsverschluss, Handgriff aus Kunststoff.
Best. Nr. 21701

**13 Milchschlauch verstärkt**
150 mm, Ø 8,5 mm
Best. Nr. 8191

**14 Milchschlauch verstärkt**
180 mm, Ø 8,5 mm
Best. Nr. 8193

**15 Milchschlauch verstärkt passend auch für Westfalia**
150 mm, Ø 8,5-10 mm
Best. Nr. 19510

**16 Milchschlauch verstärkt passend auch für Westfalia**
180 mm, Ø 8,5-10 mm
Best. Nr. 19511

**17 Milchschlauch für Westfalia**
Länge 140 mm, Ø 10-10 mm, passend 7021.7101.020
Best. Nr. 27855

**18 Milchschlauch für Westfalia**
Länge 160 mm, Ø 10-10 mm, passend 7021.7101.030
Best. Nr. 27856

**19 Milchschlauch für Westfalia**
Länge 180 mm, Ø 10-10 mm
Best. Nr. 27858




**20 Milchschlauch kurz Original De Laval**
95912501 (=4x95912501) (125 mm).
Best. Nr. 20684

**21 Milchschlauch kurz Original Westfalia**
4x 7021-7101-000, Ø 8,5-10x140 mm
Best. Nr. 20663

**Milchschlauch kurz Original Westfalia**
4x 7021-7101-010, Ø 8,5-10x180 mm
Best. Nr. 20664




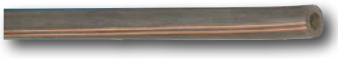

**5 Milchschlauch Gummi**
55 shore, Temperaturbereich -25°C bis +110°C, Preis per Meter inkl. Ablängservice

| Ø innen x außen (mm) | Best. Nr. |
|---|---|
| 8 x 16 | 8213 |
| 13 x 23 | 8211 |
| 14 x 25 | 8212 |
| 15 x 26 | 42656 |
| 16 x 27 | 15601 |
| 19 x 32 | 1484 |
| 24 x 40 | 1485 |



**6 Milchschlauch PVC**

| Ø innen x außen (mm) | Best. Nr. |
|---|---|
| 12 x 21 | 8216 |
| 14 x 24 | 8217 |
| 16 x 26 | 20388 |



**7 Milchschlauch Silicon**
Temperaturbereich -30°C bis +150°C, Preis per Meter inkl. Ablängservice

| Ø innen x außen (mm) | Best. Nr. |
|---|---|
| 10 x 19 | 48876 |
| 13 x 23 | 43442 |
| 14 x 25 | 43443 |
| 16 x 28 | 43445 |
| 23 x 34 | 100115 |
| 23 x 36 | 102131 |

spaggiari
rubber professional solutions

**22 Pulsschlauch normal**
Ø7,5x14,5 mm

| Länge (mm) | Best. Nr. |
|---|---|
| 180 | 108510 |
| 205 | 8194 |

**23 Pulsschlauch verstärkt**
Länge 230 mm, Ø7,5x14,5 mm
Best. Nr. 8198

**24 Pulsschlauch blau, Länge 230 mm**
Mit einer patentierten spiralförmigen Verstärkung, beugt Bruch vor.
Best. Nr. 45261

**25 Pulsschlauch für Melotte grün**
230 mm, Ø 6 mm
Best. Nr. 52893




**26 Pulsschlauch Original DeLaval**
90844285 (=4x908442-06) (205 mm).
Best. Nr. 20652

**27 Pulsschlauch Original Westfalia**
kurz, 4 Stück, 7021-7801-000 (220 mm).
Best. Nr. 20666

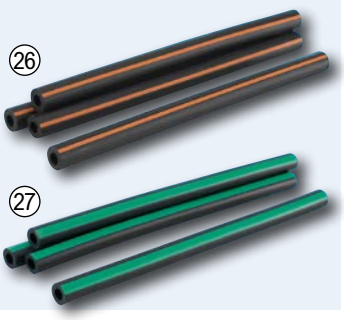




**8 Doppelpulsschlauch Gummi**
Ø innen 2x7 mm, Temperaturbereich -25°C +110°C, Preis per Meter inkl. Ablängservice
Best. Nr. 8206



**9 Pulsschlauch Ø innen 7 mm**
Gummi, Temperaturbereich -25°C +110°C, Preis per Meter inkl. Ablängservice
Best. Nr. 8214



**10 Doppelpulsschlauch Silicon**
Ø innen 2x7 mm, Temperaturbereich -30°C + 150°C, Preis per Meter inkl. Ablängservice
Best. Nr. 100116



**11 Pulsschlauch Silicon 7x13 mm**
Innen-/Außendurchmesser 7/13 mm, hochelastisch, Temperaturbereich -30°C/+150°C, Preis per Meter inkl. Ablängservice
Best. Nr. 103079

# Pulsator Original milkrite InterPuls L02 Air

Improving every farm we touch

Die neuen Pulsatore L02 Air von Interpuls mit 50% höhere Luftleistung stehen für : hochwertige Materialien und Verarbeitung, einfache Bedienung, Präzision, Langlebigkeit und Zuverlässigkeit. Damit werden die Erfordernisse für sanftes gleichmäßiges Melken, bessere Gesundheitszustand der Euter und einfaches Arbeiten optimal erfüllt.

**Merkmale und Vorzüge:·**

- Große Filteroberfläche daher 50% höhere Luftleistung
- Sanftes gleichmäßiges Ausmelken jedes Euterviertels, optimale Massagephase
- Exaktes Taktverhältniss und Schlagzahl auch bei kritischen äußeren Bedingungen·
- Exclusives, kompaktes Design, thermoplastischers Gehäuse
- Zuverlässiges SUREMATCH Kupplungssystem
- Teile im Inneren sind selbstschmierend – kein Öl erforderlich!
- Einfache Installation, Bedienung und Wartung
- Im Gehäuse integrierter Filter - einfache Reinigung!
- Schlagzahl ist einstellbar

KUNDENBEWERTUNG







TOP-ANGEBOT

Für Pulsatore Interpuls L02 bitte kein Öl verwenden!

**Bei Bestellung eines Interpuls-Pulsators L02 den passenden Adapter für den Melkeimerdeckel bitte nicht vergessen**

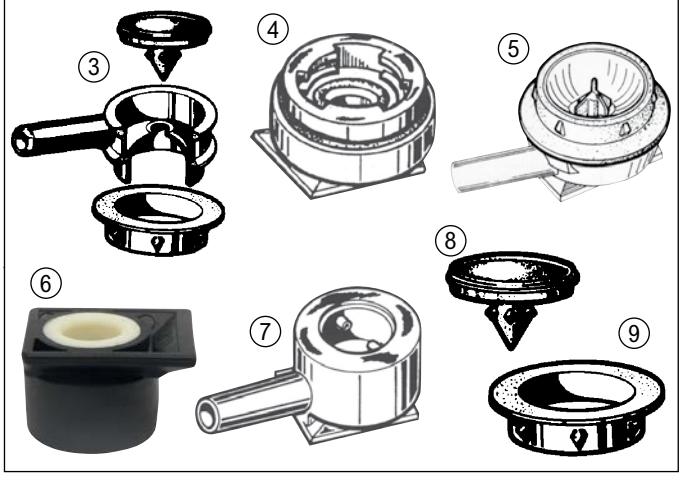


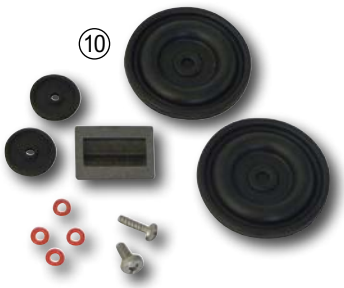


**10 Ersatzteile-Set für Interpuls Pulsator L02, L02 Air**
Takt 60:40.
Best. Nr. 48651

**Ersatzteile-Set für Interpuls Pulsator L02, L02 Air**
Takt 65:35.
Best. Nr. 48653

**1 Pulsator L02 Air**
große Filteroberfläche daher 50% höhere Luftleistung, sanftes und gleichmäßiges melken, optimale Massagephase, zuverlässiges SUREMATCH Kupplungssystem, Luftfilter äußerst leicht zu reinigen, leistungsstarker, langlebiger Pulsator, Takt 60/40, 60 Schläge für Rinder
Best. Nr. 11048

**Pulsator L02 Air**
Takt 65/35, 60 Schläge für Rinder
Best. Nr. 11054

**Pulsator L02 Air**
Takt 60/40, 90 Schläge für Ziegen
Best. Nr. 11049

**Pulsator L02 Air**
Takt 50/50, 120 Schläge für Schafe
Best. Nr. 11050

**2 Pulsator L02 Air, passend für Melotte**
Takt 60/40, 60 Schläge für Melotte
Best. Nr. 11055

**3 Adapter für Pulsator DeLaval HP102**
Passend für De Laval Original Pulsator HP100/HP102.
Best. Nr. 52091

**4 Adapter zu Pulsator Interpuls L02**
Passend für De Laval Rohrmelk-anlage (Bajonettverschluss).
Best. Nr. 8281

**5 Adapter zu Pulsator Interpuls L02**
Passend für De Laval Edelstahl Deckel und FAIE Eimermelkanlage.
Best. Nr. 8278

**6 Adapter zu Pulsator Interpuls L02**
passend für Anschluss auf Vakuumhahn
Best. Nr. 46146

**7 Adapter zu Pulsator Interpuls L02**
Passend für Westfalia Eimer mit Bajonettverschluss.
Best. Nr. 51855

**8 Rückschlagventil für De-Laval Adapter**
Rückschlagventil passend für DeLaval Adapter
Best. Nr. 12067

**9 Dichtung zu DeLaval Adapter**
Gummidichtung passend für DeLaval Adapter
Best. Nr. 12195




**11 Pulsator HP102 Hydropuls Original De Laval**
989271-87, Takt 65/35.
Best. Nr. 15403




**12 Pulsatoröl, 100 ml**
Best. Nr. 11036




**13 Viertelmelkgerät**
Robuster Kunststoff, 8 L Fassungsvermögen, Einfache Methode um die Milch eines kontaminierten Viertels aufzufangen, große Öffnung für leichte Reinigung.
Best. Nr. 23661




**14 Filterscheiben**
7041-2799-040 für Original Westfalia Pulsator-Vacupuls Constant. 1 Pkg. = 12 Stk.
Best. Nr. 20914



TOP-ANGEBOT



**1 Milchsammelstück FAIE 180 ccm**
Passend für alle Melkmaschinentypen, Sammelstück in Edelstahl-Ausführung, 810 g Milchauslass-Ø 19x14 mm.
Best. Nr. 8259

**2 Milchsammelstück Lunik 200 ccm**
Sammelstück in Kunststoff Ausführung komplett, 540 g, Milcheinlass 14x10 mm, Milchauslass 19x14 mm, Maße 133x116x112 mm
Best. Nr. 2646

**Milchsammelstück ORBITER**
Diese neueste Entwicklung bringt entscheidende Vorteile:
- Sehr handlich, geringes Gewicht
- Ovales Design bringt hohe Ablaufleistung, keine Turbulenzen
- Kürzere Melkzeiten
- Hohe Vakuumstabilität
- Bessere Milchqualität und Gesundheit für das Tier

**3 Milchsammelstück Orbiter 240 cm³**
PVC-Ausführung, 580 g, Milchauslass Ø 19x14 mm.
Best. Nr. 31872

**4 Milchsammelstück Orbiter 250 cm³**
Edelstahl-Ausführung, 480 g, Milchauslass Ø 19x14 mm.
Best. Nr. 30629

milkrite InterPuls
Improving every farm we touch





passend zu Milchsammelstück FAIE

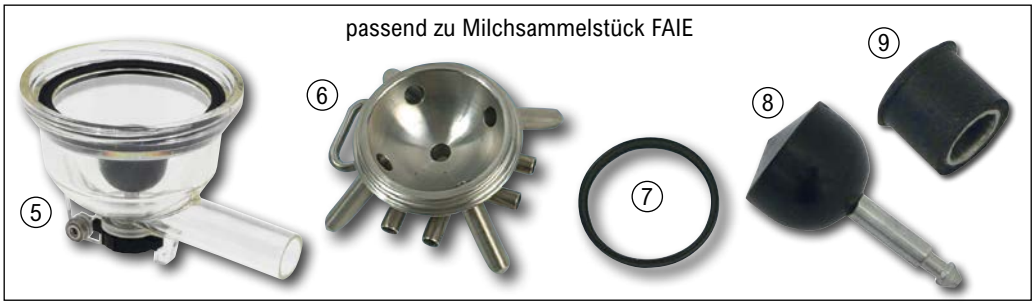

**5 Unterteil zu Milchsammelstück**
180 cm³ in PVC, verstärkte Ausführung inkl. Dichtring, Absperrventil und Kappe.
Best. Nr. 41460

**6 Oberteil Edelstahl zu Milchsammelstück, 180 ccm**
Best. Nr. 41459

**7 Dichtring zu Milchsammelstück 180 ccm**
Best. Nr. 42098

**8 Absperrventil zu 180 ccm Milchsammelstück**
Stiftlänge 28 mm.
Best. Nr. 42099

**9 Belüftungsventil zu Milchsammelstück 180 ccm**
Best. Nr. 9445



**10 Kappe für Milchsammelstücke**
Best. Nr. 8325

**11 Gummikappe mit Schlitz**
Passend für Original Alfa Laval Milchsammelstück, alte Ausführung.
Best. Nr. 8189

**12 Gummikappe ohne Schlitz**
Best. Nr. 8188

passend zu Milchsammelstück Orbiter



**13 Unterteil zu Milchsammelstück Orbiter 350 ccm**
In PVC, transparent.
Best. Nr. 16844

**Unterteil zu Orbiter 250 ccm**
Best. Nr. 31216

**14 Absperrventil zu Orbiter Milchsammelstück**
Stiftlänge 25 mm.
Best. Nr. 16852

**15 Dichtring klein zu Orbiter/ Vanguard**
ø innen/außen: 5/12 mm
Best. Nr. 16855

**16 Schraubknopf zu Orbiter Milchsammelstück**
Best. Nr. 16850

**17 Dichtring zu Orbiter Milchsammelstück**
Best. Nr. 16854

**18 Verteilerstück zu Orbiter Milchsammelstück 250, 350**
Best. Nr. 16845



**1 Milchsammelstück Classic 300 mit Absperrung**
Milchsammelstück Classic 300ccm passend für GEA/ Westfalia, mit Absperrvorrichtung, robustes, kochendwasserfestes Milchsammelstück, passend: 7021.2620.300
Best. Nr. 127922



**5 Milchsammelstück Classic 300 ohne Absperrung**
Milchsammelstück Classic 300ccm passend für GEA/Westfalia, ohne Absperrvorrichtung (für Melkstände mit Abnahmeautomatik), robustes, kochendwasserfestes Milchsammelstück, passend: 7021.2630.290
Best. Nr. 127919



**2 Unterteil Classic 300 mit Absperrung**
Unterteil komplett zu Milchsammelstück Classic 300ccm, mit Absperrung, passend GEA/ Westfalia
Best. Nr. 127925



**6 Unterteil Classic 300 ohne Absperrung**
Unterteil komplett zu Milchsammelstück Classic 300ccm, ohne Absperrung, passend GEA/ Westfalia
Best. Nr. 127926



**3 Zitzengummi Silikon rot passend Lely Melkroboter**
Zitzengummi Silikon rot, Zitzenöffnung 21,5mm, Länge 163 mm, passend Lely Melkroboter
Best. Nr. 127973



**7 Zitzengummi Silikon grün passend Lely Melkroboter**
Zitzengummi Silikon grün, Zitzenöffnung 21,5mm, Länge: 163mm, passend Lely Melkroboter A2,A3,A4,A5
Best. Nr. 127974

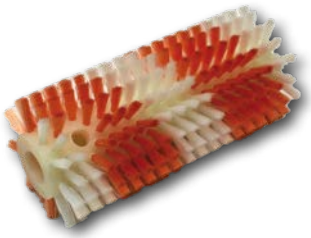

**4 Bürste passend Lely Melkroboter A3,A4,A5**
Reinigungsbürste für die Zitzenreinigung zu Lely Astronaut A3, A4, A5
passend.: 5.1004.1446.0
Best. Nr. 127943



**8 Bürste passend Fullwood M2 Melkroboter 125mm**
Reinigungsbürste 125mm passend Fullwood M2 Melkroboter
Best. Nr. 127945

keine Originalteile sondern passend für...



NEU



**9 Mastitis Detector ProVision 2000**
ProVision Mastitisdedektor für 16 mm Milchschlauch. Einfache und sicherer Mastitisindikation wärend des Melkens.
Vorteile: Stört nicht den Milchfluß oder das Vakuum während des Melkens. Schnelle und einfache Montage. Optische Kontrolle für infizierte Euter. Kein manuelles Vormelken, reduziert das Risiko von Infektionsübertragung. Passend für Milchschläuche bis 19 mm. Großer Bypass sichert Milchabfluß auch wenn das Sieb blockiert ist. Material ist FDA anerkannt
Best. Nr. 127883



**10 Unterteil passend Fullwood Clear Flow mit Loch**
Unterteil für Milchsammelstück Fullwood Clearflow mit Absperrung, mit langem Schaft 34 mm, passend Fullwood 721-742
Best. Nr. 127886



**11 Unterteil passend Fullwood Clear Flow ohne Loch**
Unterteil für Milchsammelstück Fullwood Clearflow ohne Absperrung, mit langem Schaft 34 mm, passend Fullwood 721-748
Best. Nr. 127891



**12 Doppelmilchschlauch kurz passend DeLaval 907449-3**
Doppelmilchschlauch/ Roboterschlauch passend für DeLaval VMS Melkroboter. Länge: 172/178 mm, passend DeLaval 907449-03.
Best. Nr. 127880



**13 Greiferkit passend DeLaval VMS Roboter 928671-80**
Greiferkit links/rechts für DeLaval VMS Roboter Typ 2 passend: 928671-80
Best. Nr. 127905



**14 Transponderband 51 mm passend Fullwood/Afikim**
Transponderband/Fesselband Kunststoff, orange, Breite 51 mm, passend zu AFI-TAG II Transponder, Fullwood
Best. Nr. 127904



**15 Gülle Strip passend Lely Discovery**
Gülleschieber - Schiene passend zu Lely Discovery Gülleroboter, passend 222143, 5400123100, Maße: 996x76x9 mm
Best. Nr. 127937



**16 Gülle Strip passend Lely Collector**
Gülleschieber-Strip aus Gummi, passend zu Lely Collector Gülleroboter, Länge: 1273/1258 mm
Best. Nr. 127939



**17 Milchschlauch Silikon passend GEA IQ-Sammelstück**
Milchschlauch kurz, Silikon grün, passend zu GEA IQ Milchsammelstück
Best. Nr. 127918



**18 Laufrad passend Lely Discovery 6ply**
Rad 6ply passend für Lely Discovery Gülleroboter, passend 9117500556
Best. Nr. 127940



**1 Membrane passen DeLaval DuoVac 965425-80**
Diese schwarze Membrane passen zu DeLaval DuoVac 965425-80.
Best. Nr. 119732



**2 Spule 12V zu Pulsator EP100 passend Delaval 997532-80**
Diese Spule ist passend für Elektropulsator EP100 / EP2090 | 997532-80. Farbe schwarz. 12 V.
Best. Nr. 119729




**3 Durchflussmessgerät digital**
Lebensmittelechter Durchflusszähler geeignet für Milch, Wein, Bier,... Turbinen betriebenes Messsystem. Funktionen: Tages- und Gesamtzähler, Batteriestandsanzeige am Display, Kalibrierfunktion, aktuelle Durchflussmenge, Alarm für Minimummenge einstellbar. Die letzten 5 Transaktionen können über das Display rückverfolgt werden. Durchflussmenge: mind. 10l/min. max. 150l/min. Anschlussgewinde: 1“, Druck: max. 3,5 bar, Temperaturbereich: -10°C bis +60°C , inkl. Batterien: 2x1,5V AAA, Schutzart: IP55, Größe LxBxH: 130x130x80 mm (Lieferung ohne Anschlussstutzen bzw. -tüllen), Ausgang links, nicht geeignet für Diesel, Gas, Alkohol, Benzin und sonstige Treibstoffe!
Best. Nr. 79726



**6 Vakuumhahn aus Messing, vernickelt**
Gerade zum Einschrauben.
Gewinde: 1/2"
Best. Nr. 2736



**9 Vakuumhahn aus Messing, vernickelt**
Winkelform z. Einschrauben.
Gewinde: R 1/2"
Best. Nr. 2735



**7 Vakuumhahn aus Messing, vernickelt**
Zum Anflanschen für Rohre.

| Größe | Best. Nr. |
|---|---|
| 1 1/4''-1 1/2'' | 10368 |
| 3/4''-1'' | 8345 |



**10 Vakuumventil mit Flansch**
vernickelt

| Größe (Zoll) | Best. Nr. |
|---|---|
| 1 1/4'' - 1 1/2'' | 10370 |
| 3/4'' - 1'' | 10369 |



**8 Milchhahnöffner Edelstahl**
90°, passend für Milchhahn 26603.
Innen Ø: 14 mm, Außen Ø: 16 mm
Best. Nr. 26607



**11 Milchhahn Kunststoff**
Anschluss 14 mm.
Ø Rohr (mm): 40
Best. Nr. 26603







**4 Schieber für Vakuumpumpen**
82,5x48,8x4,6 mm, Hartgewebe, passend DeLaval VP74, Manus PV500
Best. Nr. 10338

**5 Schieber für Vakuumpumpen**

| Größe | Material | passend zu | Best. Nr. | |
|---|---|---|---|---|
| 60x40x5 mm | Graphit | De Laval VP9 | 16529 | |
| 68x40x4 mm | Graphit | Miele | 16540 | |
| 70x41,5x5 mm | Graphit | Westfalia | 16538 | |




**12 Vakuumanzeiger**
Von 0 bis -100 kPa, 0 bis -76 cmHG, Ø 60 mm, 1/4" Anschluss.
Best. Nr. 8261




**13 Vakuumanzeiger**
Von 0 bis -1,0 bar. Ø 100 mm, 1/2" Anschluss.
Best. Nr. 23247



**14 Anschlussröhrchen mit Klammer für Vakuumventil**
Best. Nr. 10371



**15 Entwässerungsventil aus Kunststoff**

| Gewinde | Best. Nr. |
|---|---|
| 1/2" | 12066 |
| 3/4" | 10373 |



**16 Schlauchklemme Edelstahl**
Für Schlauch.

| Ø innen x außen (mm) | Best. Nr. |
|---|---|
| 13 x 23 | 26612 |
| 16 x 27 | 26613 |



**17 Gummiwinkel 90°**

| Ø (mm) | Best. Nr. |
|---|---|
| 30 | 16546 |
| 38 | 16547 |
| 40 | 16548 |



**18 Gummimuffe**

| Ø (mm) | Best. Nr. |
|---|---|
| 30 | 16441 |
| 40 | 16542 |
| 50 | 16543 |

**Reduziermuffe**

| Ø (mm) | Best. Nr. |
|---|---|
| 40 / 30 | 16544 |
| 50/40 | 16545 |

keine Originalteile sondern passend für



**1 Eimer Edelstahl**
Mit Bügel, Literskala und Bodenring, Top Qualität, Material: AISI 201

| Inhalt (L) | Best. Nr. |
|---|---|
| 10 | 38991 |
| 12 | 16183 |
| 15 | 16198 |




**2 Milchsieb, 11 Liter**
Edelstahl, mit 3 Siebeinsätzen, Ø 168 mm, 1 Sicherungsring
Best. Nr. 6099




EDELSTAHL ROST FREI

**3 Milchsieb Alu, 12 Liter**
Komplett mit 2 Siebeinsätzen Ø 168 mm mit Sicherungsring. Top Qualität.
Best. Nr. 57315



**4 Siebeinsatz fein**
Ø 168 mm Edelstahl passend für 12 L Milchsieb, mit Kunststoff-Umrahmung.
Best. Nr. 12130

**Siebeinsatz mittel**
Ø 168 mm Edelstahl passend für 12 L Milchsieb
Best. Nr. 34633



**5 Reinigungsschwämme für Rohrmelkanlagen**
Abgepackt zu 10 Stk., weiß, lebensmittelgeprüft. Länge 80 mm.

| Ø (mm) | Best. Nr. |
|---|---|
| 40 | 4899 |
| 45 | 4900 |
| 50 | 4902 |
| 60 | 4903 |

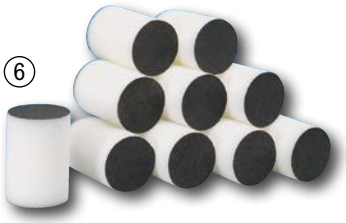

**6 Reinigungsschwämme mit beidseitiger Beschichtung**
Abgepackt zu 10 Stk. bewirkt eine bessere Verdrängung des Wassers in der Leitung, Länge 70 mm.

| Ø (mm) | Best. Nr. |
|---|---|
| 50 | 33898 |
| 60 | 33899 |



**7 Milchfilterscheiben-Vlies**
Vliesstoffscheiben für Kannenfilter lebensmittelecht, optimale Filtereigenschaften, 200 Stk. Packung.

| Ø (mm) | Best. Nr. |
|---|---|
| 140 | 23847 |
| 200 | 41474 |




**8 Milchfilter-Vlies**
Aus hochwertigen, lebensmittelgerechtem Vliesstoff, für De Laval Patronenfilter passend. 160x220 mm. 200 Stk. Packung.
Best. Nr. 41478






**9 Milchfilterschläuche, RAL geprüft**
Für Absauganlagen, aus hochwertigen, lebensmittelgerechtem Vliesstoff, mit Ultraschall geschweißten Nähten. Spender-Box 250 Stk.

| Größe | passend zu | Best. Nr. | |
|---|---|---|---|
| 530x58 mm | GEA Lemmer Fullwood | 14605 | |
| 660x80 mm | SAC | 21185 | |
| 320x58 mm | De Laval Manus Flaco Melotte | 41471 | |
| 620x58 mm | De Laval Manus Flaco Melotte | 33800 | |
| 250x58 mm | GEA/Westfalia Miele Fullwood | 41469 | |
| 455x58 mm | GEA/Westfalia Melotte | 41472 | |



**10 Milchfilterscheiben-Vlies für Absauganlagen ohne Loch**
Aus hochwertigen, lebensmittelgerechtem Vliesstoff, vacuumfest, filtrieren eingetragene Schmutzartikel und reduzieren somit die Keimzahl. Vakuumfest für Absauganlagen. 100 Stk. Packung.

| Ø (mm) | Best. Nr. |
|---|---|
| 200 | 41480 |
| 270 | 41481 |
| 320 | 41483 |



**11 Melkschemel-Einbein**
Mit verstellbarem Gurt.
Best. Nr. 51698

**12 Melkschemel**
Mit Stahlfuß mit Standfeder, sowie verstellbarer Gurtgarnitur zum Anschnallen.
Best. Nr. 54169




①

**1 Milchmessgerät für Rinder Waikato MK5-30 kg**
Eine wertvolle Hilfe, bei regelmäßigem Einsatz kann der Landwirt leistungsstarke und -schwache Tiere frühzeitig erkennen (Dosierung des Milchleistungsfutters). Das vom ICAR international anerkannte Milchmessgerät speichert einen geringen Prozentsatz vom Gesamtertrag in einem geeichten Behälter. Von diesem kann dann die Gesamtmenge abgelesen werden. Wird automatisch mit dem Melkzeug im Reinigungsvorgang der Melkmaschine gereinigt. Für alle Standard-Melkmaschinen. Vom Kontrollamt anerkannt.
Best. Nr. 26077

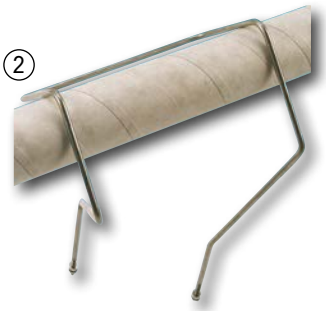

②



③

**2 Bügel aus Edelstahl**
Für die transportable Aufhängung des Milchmessgerätes.
Best. Nr. 15731

**3 Absperrhahn mit Riemen**
passend zu Waikato MK5 Milchmessgerät
Best. Nr. 32846

Hergestellt in Deutschland




④

**4 Spülwanne, 100 L**
100 Liter, 970x560x300 mm. Sehr starker Qualitätskunststoff, säurebeständig mit glatten Flächen, stoß- und kratzfest. Temperaturbeständig von -60° bis 120°C. Der Auslauf ist mit Sieb und Gewinde 1 1/4" versehen. Spüle kann daher auch an einer Abflussleitung angeschlossen werden. Lebensmittelecht, UV-beständig, besonders starke Ausführung. Lieferung erfolgt ohne Wandkonsole oder Tischgestell.
Best. Nr. 17081

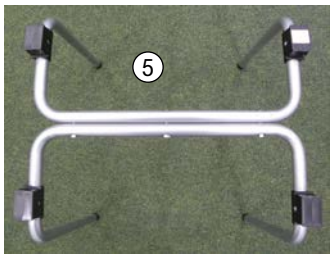

⑤

**5 Tischgestell für Spülwanne**
Aus Stahlrohr, kunststoffbeschichtet, 2-teilig, Höhe 510 mm, incl. 4 Wannenhalter
Best. Nr. 20335



⑥

**6 Wandkonsole für Spülwanne**
Aus Stahlrohr, kunststoffbeschichtet, incl. 4 Wannenhalter
Best. Nr. 20334




⑦

**7 Spülwanne W 60, 60L**
60 L Allzweck-Spül-/Reinigungswanne aus Kunststoff, daher elastisch und chemisch unempfindlich. Mit Abfluss für 1" Rohr- oder Schlauchanschluss. Inhalt: ca. 60 L, LxBxH: 72x59x30cm, (Lieferung ohne Wandkonsole)
Best. Nr. 102221

**Wandkonsole 60 N**
Für Spülwanne W 60, Best.Nr. 102221. Stahlrohr feuerverzinkt, klappbar.
Best. Nr. 102222

**Spülwanne W 100, 100L**
100 l Allzweck-Spül-/Reinigungswanne aus Kunststoff, daher elastisch und chemisch unempfindlich. Mit Abfluss für 1" Rohr- oder Schlauchanschluss. Inhalt: ca. 100 L, LxBxH: 99x59x30 cm, (Lieferung ohne Wandkonsole)
Best. Nr. 78233

**Wandkonsole 100 N**
Für Spülwanne W 100, Best.Nr. 78233. Stahlrohr feuerverzinkt, klappbar.
Best. Nr. 78235



⑧

**8 Waschtrog 60 L**
Aus glasfaserverstärktem Kunststoff Maß innen LxBxH: 60x34x30 cm, Maß außen LxBxH: 70x50x32 cm, weitgehend schlag- und kratzfest. Äußerst strapazierfähig, komplett mit Standrohrventil 6/4' und Aufhängungen. Farbe grau.
Best. Nr. 10389




⑨

**9 Waschtrog Chromstahl 70 L**
Mit Waschriffel Maß innen LxBxH: 61x40x30 cm Maß außen LxBxH 70x46x32 cm, rostfrei, unverwüstlich, komplett mit Standrohrventil 6/4", Aufhängungen und grauem Kunststoffrahmen.

| Ausführung | Best. Nr. |
|---|---|
| Abfluss links | 6410 |
| Abfluss rechts | 10390 |

# BESTSELLER



**1 Euterbrause**
Orig. Gilmour, Wasserstrahl verstellbar, robuste Ausführung, Messingventil, Hebelfixierung für Dauersprühen, Edelstahlfeder, selbstregulierende Antitropf-Dichtung, 1/2" Schlauchanschluß.
Best. Nr. 49453



**2 Kesselthermometer**
kochfest bis 110°C, mit Aufhängeöse, quecksilberfrei, Länge 280 mm
Best. Nr. 51688





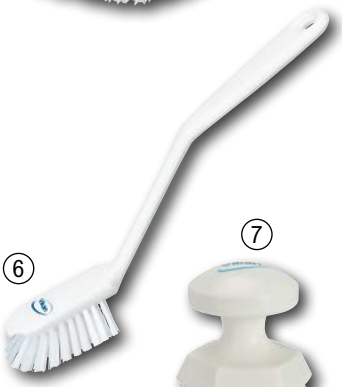






**3 Euterbrause Profi-Jet rot**
Wasserpistole mit verstellbaren Wasserstrahl, robuste Ausführung, Messinggehäuse, Messingventil, Gummischutzkappe, Hebelfixierung für dauersprühen, Edelstahlfeder, selbstregulierende Antitropf-Dichtung, 1/2" Schlauchanschluss
Best. Nr. 119714

**4 Bürste PVC**
Stabile Ausführung. Die Borsten sind seitlich verlängert und reinigen somit auch schwer zugängliche Stellen, kochfest.
Best. Nr. 23917

**5 Kannenbürste Flexo**
Reinigungsbürste mit flexiblem Kunststoffrücken. Kommt in alle Ecken.
Best. Nr. 23480

**6 Bürste VIKAN PP**
Spülbürste medium mit Kratzkante, lebensmittelecht, temperaturbeständig bis 120°C, Länge 280 mm
Best. Nr. 10853

**7 Rundkopfbürste VIKAN PP**
Ø 110mm hart, lebensmittelecht, temperaturbeständig bis 120°C.
Best. Nr. 15546



**8 Bodenschieber VIKAN Klassic**
40 cm, temperaturbeständig bis 100°C, mit Gewindeanschluss für Alustiel.
Best. Nr. 62775

**Ersatzgummi schwarz, 40 cm**
Zu Bodenschieber VIKAN Klassic.
Best. Nr. 62776



**9 Bodenschrubber VIKAN**
27 cm, temperaturbeständig bis 121°C, mit Gewindeanschluss für Alustiel.
Best. Nr. 62772



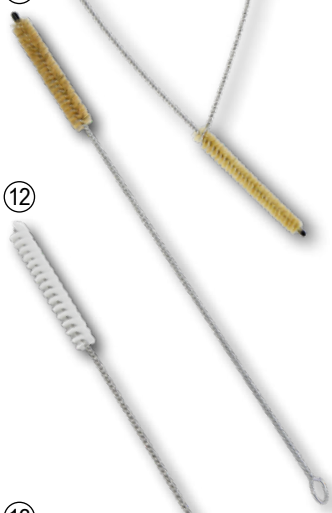







**10 Schlauchbürste**
Länge 120 cm. Ø 15 mm.
Best. Nr. 297

**11 Zentrifugenbürste**
Länge 40 cm, Ø 16 mm.
Best. Nr. 294

**12 Rohrbürste Vikan**
hitzebeständig bis 130°C

| Ø (mm) | Best. Nr. |
|---|---|
| 20 x 500 | 15551 |
| 40 x 500 | 15553 |
| 50 x 500 | 15554 |
| 60 x 500 | 15550 |

**13 Zitzengummibürste**
für lange Zitzengummi, 3-stufige Borstenspirale, Zitzenbecherbürste mit Holzgriff
Best. Nr. 296

**14 Zitzengummibürste**
für kurze Zitzengummi, 2-stufige Borstenspirale, Zitzenbecherbürste mit Holzgriff
Best. Nr. 295



**15 Tankbürste VIKAN**
Top Qualität, 140x200 mm, Hitzebeständig bis 130°C, mit Gewindeanschluss für Alustiel VIKAN
Best. Nr. 63422



**16 Alu Stiel VIKAN 150 cm**
Best. Nr. 62771

**17 Tankbürste mit Stiel, 1m**
Best. Nr. 34179



**18 Tankbürste extra (ohne Stiel)**
Best. Nr. 34180

**1 Prefoam + ***
Ideal zur porentiefen Zitzenreinigung und Desinfektion durch Aktivschaum vor dem Melken. Mit breit desinfizierender Wirkung gegen Bakterien und Hefen dank des LSA-Komplex aus Milchsäure und Salizylsäure. Schaum und Schmutz kann einfach abgewischt werden. Gebrauchsfertig, EU-Bio zugelassen. 10 kg Kanister.
in der Schweiz nicht lieferbar

**2 Dermisan+ ***
Euterreinigung mit Doppelwirkung. Eutershampoo zur Reinigung sowie Pflege der Zitzen und Melkerhände, sowie sichere Desinfektion wiederverwendbarer Eutertücher. Die richtige Vorreinigung der Euter und Zitzen stimuliert, regt den Milchfluß an und optimiert die Melkzeit. Immer ein Tuch pro Kuh verwenden. pH-neutral und aromatischer Geruch (Pfirsich). EU-Bio zugelassen. 10 kg Kanister.
in der Schweiz nicht lieferbar




**3 HM VIR FILM+ ***
Die optimale Desinfektion für hohe Ansprüche. HM VIR FILM + schützt den Strichkanal nach dem Melken, die enthaltenen pflegenden Komponenten halten die Zitzen geschmeidig. Der intensive, grüne Farbfilm erleichtert die Dippkontrolle. Es tropft nicht und ist daher sehr sparsam in der Anwendung. Der LSA Komplex bietet ein breites Wirkspektrum gegen Bakterien, Hefen und Viren. Stark pflegend dank Glycerin, Lanolin und Propylenglycol. Anwendung: Verwenden Sie HM VIR FILM+ um die Zitzen nach dem Melken mit einem Dippbecher zu desinfizieren. EU-Bio zugelassen, HM VIR FILM+ ist eine gebrauchsfertige Lösung, 10 Kg Kanister
in der Schweiz nicht lieferbar

**4 HM VIR SPRAY ***
HM VIR SPRAY das Multitalent. Sprühbare stark biozide Euterpflege. Der LSA Komplex bietet ein breites Wirkspektrum gegen Bakterien, Hefen und Viren. Melkroboter tauglich, sprühfähiges Zitzendesinfektionsmittel auf der Basis von Milchsäure und Salicylsäure, auch verwendbar zur Eutervorreinigung, Starke desinfizierend, pflegt die Zitzenhaut dank Propylenglycol, schützt den Strichkanal nach dem Melken, EU-Bio zugelassen, EASY-CERT gelistet, gebrauchsfertig, 10 kg Kanister.
in der Schweiz nicht lieferbar

**5 Adirox ACID**
Preiswertes, nicht schäumendes saures Reinigungsmittel ADIROX ACID dient zur Reinigung und Entkalkung von Melkanlagen und Milchtanks. ADIROX ACID wird in einer 0,5%igen Konzentration bei einer Anwendungstemperatur von 40 - 60 °C eingesetzt. Reinigungsdauer: 5 bis 15 Minuten. Für alle Wasserhärten geeignet, nicht korrosiv, EU Bio zugelassen, 25 kg Kanister.
in der Schweiz nicht lieferbar




**6 Adirox CHLORE ***
Preiswertes, nicht schäumendes alkalisches Reinigungs- und Desinfektionsmittel. Geeignet für Rohrmelkanlagen, Melkmaschinen, Absauganlagen mit Flüssigdosierung, Milchkühlwannen, Milchtanks, Melkgeschirren usw. Nicht korrosiv. Anwendung 0,5%ig bei 40 - 60 °C. Reinigungsdauer: 5 bis 15 Minuten. Auf Basis von Aktivchlor und Natriumhydroxid. Schnelle Keimabtötung und breites Wirkungsspektrum auch bei niedrigen Temperaturen. Löst zuverlässig Fette und Eiweiß. Schaumfrei und kältestabil, für alle Wasserhärten geeignet. EU-Bio zugelassen, 24 kg Kanister.
in der Schweiz nicht lieferbar

**7 RS ACIDE ***
Saurer flüssiger Kochendwasser-Reiniger, welcher speziell für die Reinigung und Entkalkung automatischen Melksystemen und Kühltanks entwickelt wurde. Nicht schäumend, leicht ausspülbar, wirkt auf Geräte und Equipment nicht korrosiv. Robotertauglich, Konzentration: 0,5%, Anwendungstemperatur ab 75 °C, Reinigungsdauer: 5 bis 15 Minuten, 25 kg Kanister.
in der Schweiz nicht lieferbar

**8 RS ALCALIN alkalisch**
Alkalischer flüssiger Kochendwasser-Reiniger ohne Chlor. Speziell für die Kochendwasserreinigung und die Reinigung von automatischen Melksystemen und Kühltanks entwickelt. Nicht schäumend, nicht korrosiv. Anwendung 0,5%ig bei einer Anwendungstemperatur ab 75 °C. Reinigungsdauer: 5 bis 15 Minuten. Geeignet für den Einsatz bei Kochendwasseranlagen und Milchrobotern ab 75 °C. Auf Basis von Natriumhydroxid. Löst zuverlässig Fett, Eiweiß und Kalk. Schaumfrei und kältestabil. Für alle Wasserhärten geeignet. Kompatibel mit Silikongummis und Schläuchen. EU Bio zugelassen. 25 kg Kanister.
in der Schweiz nicht lieferbar

**9 TOP ACID-P**
Pulverförmiges, saures Reinigungsmittel für Melkanlagen und Milchtanks. Nicht schäumend, nicht korrosiv., TOP ACID-P wird in einer 0,5%igen Konzentration bei einer Anwendungstemperatur von 40 - 60 °C eingesetzt. Reinigungsdauer: 5 bis 15 Minuten, für alle Wasserhärten geeignet, 10 kg Kanister
in der Schweiz nicht lieferbar




**10 TOP QF-P ***
Pulverförmiges, alkalisches Reinigungs- und Desinfektionsmittel ohne Chlor, für Rohrmelkanlagen, Melkmaschinen, Milchkühlwannen, Milchtanks, Milchgeschirren usw. Sehr gutes Einspülverhalten. Anwendung 0,5%ig, bei 40 - 60 °C . Reinigungsdauer: 5 bis 15 Minuten. auf Basis von Aminen. Schnelle Keimabtötung und breites Wirkungsspektrum auch bei niedrigen Temperaturen, löst zuverlässig Fette und Eiweiß. Nicht schäumend und für alle Wasserhärten geeignet. EU-Bio zugelassen. 10 kg Eimer.
in der Schweiz nicht lieferbar




**11 Glycolac Film ***
Filmbildendes Zitzendesinfektions-mittel auf Basis von Milchsäure und Glykolsäure. Glycolac Film schützt die Zitzen zwischen den Melkzeiten, lässt die Haut atmen und kann vor dem Melken einfach entfernt werden. Die Kombination von Glykolsäure und Milchsäure, mit weiteren hautpflegenden Komponenten (Aloe Vera, Glyzerin, Xylitol) ermöglicht der Haut eine intensive Pflege. Glykolsäure fördert die Erneuerung der Epidermiszellen. EU Bio zugelassen, EASY-CERT gelistet, Gebrauchsfertig, 22 kg Kanister.
in der Schweiz nicht lieferbar

**12 AGRIMAT ***
Starker schaumfähiges Reiniger für Fahrzeuge und landwirtschaftliche Maschinen. Entfernt besonders hartnäckige Verschmutzungen und Rückständen von Bremsstaub, Biodiesel sowie organischen Fetten und Ölen, schnell und gründlich. Verwendung nur auf Original-Einbrenn-lackierungen. Selbsttrocknend nach dem Spülen. Hinterlässt eine glänzende Schicht. 10 kg Kanister
in der Schweiz nicht lieferbar

*Biozidprodukte vorsichtig verwenden! Vor Gebrauch stets Kennzeichnung und Produktinformationen lesen.




**1 Melkanlagenreiniger Asepto Star ***
Flüssiges, alkalisches und chlorhaltiges Reinigungs- und Desinfektionsmittel, für Melkanlagen, Milch- und Kühltanks, hervorragende Desinfektions- und Reinigungseigenschaften, sehr gute Materialverträglichkeit, anlagenschonend, für alle Wasserhärten geeignet, geringe Schaumbildung, Lagertemperatur -15°C + 30°C, silikatfrei, QAV-frei, Anwendungskonzentration: 0,4 - 0,7%, Inhalt 24 kg
in der Schweiz nicht lieferbar




**2 Melkanlagenreiniger Horolith Star ***
Flüssiges, saures Reinigungsmittel, für Melkanlagen, Milch- und Kühltanks, hervorragende Reinigungseigenschaften, entfernt rückstandsfrei Milchstein und Eisenablagerungen, sehr gute Materialverträglichkeit, geringe Schaumbildung, Lagertemperatur -20°C +40°C, QAV-frei, Anwendungskonzentration: 0,5%, Inhalt 24 kg
in der Schweiz nicht lieferbar




**3 Desinfektionsmittel Romit BF***
Schnell wirkendes, nicht schäumendes Desinfektionsmittel auf Basis einer stabilisierten Kombination von Wasserstoffperoxid und Peressigsäure. Für Oberflächen, die mit Lebensmittel und Futtermittel in Berührung kommen, z.B. für Zwischendesinfektion von Melkzeugen, kein Nachspülen nötig. Kanister 21 Liter, Peressigsäuregehalt 5%, Anwendung 0,5%ig. InfoXgen gelistet - für Biobetriebe geeignet!
in der Schweiz nicht lieferbar



**10 Dermisan Doppeleimer**
Einfaches und sauberes Trennen der Tücher. Der Dermisan Doppeleimer ist perfekt für eine hygienische Euterreinigung. Dank der zwei getrennten Fächer können saubere und benutzte Tücher einfach und sauber getrennt werden, um Kreuzkontaminationen zu vermeiden. Mit praktischem Griff und robuster Konstruktion bietet der Eimer eine einfache Handhabung und Langlebigkeit im Stall.
Best. Nr. 127236




**11 Dermisan Tücher 25 St./Pkg**
Mehrwegtuch zur Euterreinigung und Keimzahlreduzierung. Das Eutertuch bietet bei sachgemäßer Verwendung die Gewähr für eine problemlose Euterreinigung auch bei starker Verschmutzung. Eine Keimverschleppung kann durch den Wechsel des Eutertuchs nach jeder Kuh ausgeschlossen werden. Das Vliesstofftuch ist wiederverwendbar, waschbar und kochfest. Dieses Mehrwegtuch ist sehr reißfest. Ein Tuch kann mehr als 300-mal verwendet werden. Dadurch bleiben die Kosten je Kuh und Melkzeit sehr niedrig.
Best. Nr. 127238




**4 Melkmaschinen-Reiniger CALGONIT DA Pulverform ***
Alkalisches, kombiniertes Reinigungs-und Desinfektionsmittel auf Basis Aktivchlor, QAV-frei. Zum Reinigen und Desinfiszieren von Eimer- und Rohrmelkanlagen, usw. Entfernt auch hartnäckige Verschmutzungen, auch zur manuellen Reinigung verwendbar. Entfernt rückstandslos Milcheiweiß und Fettablagerungen!
Inhalt (kg): 10
in der Schweiz nicht lieferbar




**5 Melkmaschinen-Reiniger, Pulverform - SAUER ***
Saures Reinigungs- und Desinfektionsmittel. Entfernt Milchstein und Kalkablagerung. Greift Edelstahl, säurefeste Kunststoffe und Gummi nicht an.
5 kg Eimer.
in der Schweiz nicht lieferbar




**6 Einphasenreiniger Horolith Solo ***
Pulverförmiger, Einphasenreiniger für Melkanlagen und Milchtanks, wirksame Reinigung, kein Produktwechsel erforderlich, chlor-, phosphatfrei, QAV-frei, sparsame Anwendungskonzentration: 0,25%, Inhalt 5 kg
in der Schweiz nicht lieferbar



**12 Auslaufhahn zu Kanister 24 Liter**
praktischer Auslaufhahn mit Gewinde für 24 L Kanister
Best. Nr. 108670



**7 Waschbrause Anka 3/4" grün**
Die Waschbrause lässt sich einfach installieren, ihre hochwertige Verarbeitung sorgt für eine lange Lebensdauer, mit Schlauchanschluss 3/4 Zoll, variabel einstellbarer Sprüh- oder Punktstrahl, hoher Wasserdurchfluss, verwendbar bis max.: 7 bar. Material: Nylon glasfaserverstärkt, Wasserdurchfluss 25 L/min.
Best. Nr. 126961



**8 Sprühbrause Komfort Messing**
Hochwertige Sprühbrause aus Metall, rutsch- und abriebfeste Oberfläche für angenehmes und ermüdungsarmes Arbeiten, stufenlos einstellbare Düse von Vollstrahl bis feinen Sprühnebel, inkl. 3-stufigem Schlauchanschluss und genormter Schlauchkupplung (1/2")
Best. Nr. 70651



**9 Schaumlanze**
Vollständig aus Edelstahl gefertigter und korrosionsbeständiger Injektor. Besondere Chemiebeständigkeit, 5 definierte Dosierpositionen, 2 Liter Behälter, vertikales und horizontales Sprühbild, angemeldetes Patent, für Hochdruckreiniger, 1/4"IG, max. 250 bar/80°C.
Best. Nr. 74946



**13 Gewindenippel M22AG x 1/4“AG**
Für alle gängigen Hochdruckreiniger.
Best. Nr. 27017

**14 Verschraubung M22x1,5 IG x 1/4 AG**
Für Kärcher und Kränzle Profi-Hochdruckreiniger.
Best. Nr. 27015

*Biozidprodukte vorsichtig verwenden! Vor Gebrauch stets Kennzeichnung und Produktinformationen lesen.



**1 Tauchsieder für Wasser 2000W**
Mit Abschaltautomatik, verhindert ein Überhitzen der Heizschlange. Mehrfach geprüft, 230 V, 2000 W, Gesamtlänge 430 mm, Eintauchtiefe 340 mm.
Best. Nr. 23921

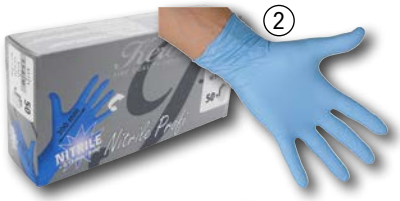





**2 Melkhandschuh Nitril Profi**
Wer Melkhandschuhe benutzt, leistet einen wertvollen Beitrag zu Euterhygiene! Einmalhandschuh 30cm lang für komfortablen Schutz, links und rechts verwendbar, latex- und puderfrei, zum einmaligen Gebrauch, für härteste Beanspruchung, auch geeignet für Arbeiten mit Ölen und Fetten, Stärke 0,19 mm / 8 mil, 50 Stück Karton

| Größe (INT) | Best. Nr. |
|---|---|
| S | 57409 |
| M | 57410 |
| L | 57411 |
| XL | 57413 |
| XXL | 20153 |

**3 Ärmelschoner**
PVC mit Gummibund, 100% wasserdicht, temperaturbeständig von -25°C bis +70°C, paarweise.
Best. Nr. 57414

**4 Ärmelschoner Softshell**
Neuartiger Ärmelschoner aus elastischem Softshell-Material mit praktischer Daumenöffnung, verhindert lästiges verrutschen. Einheitsgröße mit Kordelzug am Oberarm für flexible Fixierung, stark wasserabweisend (3000 mm) und atmungsaktiv (1000 g/m²). Paarweise.
Best. Nr. 76807



**5 Melkschürze und Waschschürze**
Innenseite Polyester, Außenseite Polyurethan, strapazfähig, lebensmittelecht, fett-, milch-, säurebeständig, geruchlos, 120x90 cm, mit verstellbaren Halsträger und zwei Bänder. Diese Melk- und Waschschürze ist reißfest, temperaturbeständig und wasserdicht.

| Farbe | Best. Nr. |
|---|---|
| blau | 26069 |
| weiß | 9762 |




**6 Melkschürze Premium 115x100 cm**
Sehr robuste Profi-Melkerschürze für die Arbeit in Melkstand und Milchkammer, äußerst reiß- und knickfest, wasserdicht (>10.000 mm), waschbar und aus widerstandsfähigem, flexiblem Material. Mit Schulterbändern und zusätzlichem Band zum Verschließen nach vorne oder hinten.

| Größe (cm) | Best. Nr. |
|---|---|
| 115 x 100 | 125956 |
| 125 x 118 | 125957 |




**7 Handreiniger flüssig mit Dosierpumpe**
Der flüssige Handreiniger bietet eine hohe Reinigungskraft und schützt gleichzeitig die Haut. Entfernt sehr gut öl- und fetthaltigen Verschmutzungen. Ideal für Werkstätten, Landwirtschaft und im Haushalt. Neutraler pH-Wert, mit frischem Citrus-Duft.

| Inhalt (L) | Best. Nr. |
|---|---|
| 1 | 127962 |
| 5 | 127963 |

**8 Handreiniger flüssig mit Reibkörper**
Der fließfähige Handreiniger beseitigt zuverlässig mittlere bis starke Verschmutzungen durch Öle, Fette und Schmierstoffe in Industrie, Werkstatt und Landwirtschaft. Enthält hautfreundliche, milde Reinigungs- und pflegende Substanzen mit hochwertigen Rückfettern sowie natürliche Reibekörper, die die Haut schonen. Das Produkt ist frei von Mikroplastik, verstopft keine Abflüsse. neutraler pH-Wert, dermatologisch getestet, silikonfrei, lösemittelfrei und seifenfrei.

| Inhalt (L) | Best. Nr. |
|---|---|
| 0,5 | 127964 |
| 2,5 | 127965 |



**9 Dosierpumpe zu Kanister 12 Liter**
Best. Nr. 68797

**10 Handpumpe für 2,5 L Flasche**
Dosierpumpe für 2,5 Liter Flasche.
Best. Nr. 127966

*Biozidprodukte vorsichtig verwenden! Vor Gebrauch stets Kennzeichnung und Produktinformationen lesen.




**11 Handreiniger P3 Manoclean**
Waschlotion für stark verschmutzte Hände in der Landwirtschaft und Lebensmittelindustrie, löst schonend hartnäckige Verschmutzungen, speziell für Werkstatt- und Technikbereiche, lösungsmittel- und farbstofffrei, ohne Parfüm dermatologisch getestet, 1 Liter
Best. Nr. 18502

**12 Hände Desinfektionsmittel 1000 ml Flasche ***
Farbstoff- und parfümfrei. Breites Wirkungsspektrum gegen Viren und Bakterien, (gem. EN 1500).
in der Schweiz nicht lieferbar




**13 Handwaschpaste mit Reibkörper**
Mit speziellem Holzmehl als Reibemittel, bietet milde, aber starke Reinigungskraft. Sie ist leicht parfümiert und durch neutralen ph-Wert besonders hautfreundlich. Die Paste ist sparsam im Verbrauch, verursacht keine Abflussverstopfungen und ist frei von Mikroplastik, Silikonen, Lösungsmitteln und Seifen. Sie eignet sich für mittlere bis starke Verschmutzungen, insbesondere beim Umgang mit Ölen, Fetten, Laugen und Schmierstoffen.

| Inhalt (L) | Best. Nr. |
|---|---|
| 0,5 | 127970 |
| 5 | 127971 |




**1 KerbaWasch 2.0 Euterwasch**
Ein hautfreundliches und pflegendes Euterwaschkonzentrat zur Nassreinigung des Euters vor dem Melken, mit reinigenden und hautpflegenden Wirkstoffen, zur Feuchtreinigung mit einem Eutertuch oder Euterpapier. Pflegend und rückfettend, sehr ergiebig, zur Herstellung von 1,5 - 5-prozentiger Reinigungslösung, geeignet gemäß geltender europäischer Bioverordnung.

| Inhalt (kg) | Best. Nr. |
|---|---|
| 10 | 126907 |
| 20 | 126908 |




NEU

**2 Kerba FoamWasch**
Ein Reinigungs- und Pflegeschaum auf Milchsäure-Basis für Euter und Zitzen vor dem Melken, mit reinigenden und hautpflegenden Wirkstoffen, gebrauchsfertige Lösung zur Anwendung mit einem schaumbildenden Dippbecher, durch die Schaumanwendung besonders sparsam, auch als Spray einsetzbar (zur Herstellung von 4-prozentiger Reinigungslösung), geeignet gemäß geltender europäischer Bioverordnung.

| Inhalt (kg) | Best. Nr. |
|---|---|
| 10 | 126909 |
| 20 | 126910 |




**3 UdderoDip Lacto Dippmittel***
Ein desinfizierendes, filmbildendes Zitzendippmittel auf Basis von Milchsäure und Chlorhexidindigluconat - für Biobetriebe geeignet, optimale Wirkstoffkombination sorgt für maximale Hygiene und Schutz der Haut und des Strichkanals nach dem Melken, gebrauchsfertige Lösung für die Anwendung mit einem Dippbecher, kühlt strapazierte Euterhaut durch Minzöl, pflegend und rückfettend, gut sichtbarer, blauer Barrierefilm auf den Zitzen, geeignet für Kühe, Schafe und Ziegen, geeignet gemäß geltender europäischer Bioverordnung.

| Inhalt (kg) | Best. Nr. |
|---|---|
| 10 | 126911 |
| 20 | 126912 |




**4 KerbaDip Lacto Dippmittel***
Ein desinfizierendes, sprühfähiges Zitzendippmittel auf Basis von Milchsäure und Chlorhexidindigluconat - für Biobetriebe geeignet, optimale Wirkstoffkombination sorgt für maximale Hygiene und Schutz der Haut und des Strichkanals nach dem Melken, gebrauchsfertige Lösung für die Anwendung mit einem Dippsprüher, kühlt strapazierte Euterhaut durch Minzöl, pflegend und rückfettend, gut sichtbarer, blauer Barrierefilm auf den Zitzen, geeignet für Kühe, Schafe und Ziegen, speziell für den Einsatz in Melkrobotern geeignet, geeignet gemäß geltender europäischer Bioverordnung.

| Inhalt (kg) | Best. Nr. |
|---|---|
| 10 | 126914 |
| 20 | 126915 |

NEU




**5 KerbaDip Jod Dippmittel ***
Ein desinfizierendes, sprühfähiges Zitzendippmittel auf Jodbasis - für Biobetriebe geeignet, mit bakterizider und levurozider Wirkung für maximale Hygiene und Schutz der Haut und des Strichkanals nach dem Melken
gebrauchsfertige Lösung für die Anwendung mit einem manuellen oder automatischen Dippsprüher, speziell für den Einsatz in Melkrobotern geeignet, pflegend und rückfettend, hält die Zitze und Euterhaut feucht und geschmeidig, geeignet gemäß geltender europäischer Bioverordnung.
in der Schweiz nicht lieferbar




**6 UdderoDip Protect Dippmittel ***
Ein desinfizierendes, stark filmbildendes Barriere-Dippmittel auf Jodbasis - für Biobetriebe geeignet, optimale Wirkstoffkombination für maximale Hygiene und Schutz der Haut und des Strichkanals nach dem Melken
gebrauchsfertige Lösung für die Anwendung mit einem Dippbecher, bildet einen langanhaltenden, atmungsaktiven Schutzfilm, pflegend und rückfettend, hält Zitze und Euterhaut feucht und geschmeidig, geeignet gemäß geltender europäischer Bioverordnung.
in der Schweiz nicht lieferbar




**7 UdderoDip Jod Dippmittel ***
Ein desinfizierendes, filmbildendes Zitzendippmittel auf Jodbasis - für Biobetriebe geeignet, optimale Wirkstoffkombination für maximale Hygiene und Schutz der Haut und des Strichkanals nach dem Melken gebrauchsfertige Lösung für die Anwendung mit einem Dippbecher, pflegend und rückfettend, hält die Zitze und Euterhaut feucht und geschmeidig, geeignet gemäß geltender europäischer Bioverordnung.
in der Schweiz nicht lieferbar




**8 Master Wash S3N ***
Melkstand- und Fliesenreiniger löst Fett und Eiweiß, beseitigt Kalkablagerungen, Wasserstein und Urin, leicht schäumend und netzend. Anwendungsbereich: in Milchkammer und Melkständen auf säurefesten Fliesen, Edelstahl, Glas und säurefesten Kunststoffen, Melkgeschirr einschließlich Gummiteile, Inhalt 10 Liter, Dosierung: 1-3% (100-300 ml auf 10 Liter)
in der Schweiz nicht lieferbar



**9 eimü ® Ensbona-Blau +**
Regenerierender Euterbalsam. Einzigartiger, tiefenwirksamer Pflegebalsam mit Kräuterextrakten und ätherischen Ölen. Bei ersten Anzeichen von Euterveränderungen anwenden und so Schlimmeres verhindern. Stärkt die natürliche Widerstandskraft des Euters, Inhalt: 500 ml
Best. Nr. 108749




**10 eimü ® Mint +**
Intensiv kühlende Euterlotion • Ideal zur Therapiebegleitung bei Euterentzündungen• Wirkt stark kühlend mit 35% japanischem Pfefferminzöl • Fördert die Regeneration des Eutergewebes.
Inhalt: 500 ml
Best. Nr. 108750

*Biozidprodukte vorsichtig verwenden! Vor Gebrauch stets Kennzeichnung und Produktinformationen lesen.




**1 Chlorhexidin Film Dip ***
Dieses Biozidprodukt ist ein hoch wirksames und sicheres Desinfektionsmittel und bietet einen effektiven Schutz vor Mastitisinfektionen beim laktierenden Rind. Die bewährten Pflegestoffe halten die Zitzenhaut gesund und geschmeidig.

| Inhalt (kg) | Best. Nr. |
|---|---|
| 25 | 119637 |




**2 eimü Euterwasch 5 kg Kanister**
Perfekt für die desinfizierende Vorreinigung des Euters und der Zitzen. Das Konzentrat hat eine hohe Schmutzlösekraft und eine stark desinfizierende Wirkung, hält zudem die Zitzen glatt und geschmeidig. Eine ideale Feuchtreinigung vor dem Melken. Inhalt 5 kg.
Best. Nr. 119634

TOP-ANGEBOT




**3 Euterholzwolle SAUGUT 20 kg**
Biowolle in Top Qualität! Hergestellt aus ausgesuchtem, trockenen, astfreien, unbehandelten Fichtenholz das geschält und fein aufgefräst wird. Einfache, schnelle Reinigung, kann nach der Anwendung problemlos entsorgt werden. Natürliche, perfekte Euterreinigung, sehr ergiebig, reines Naturprodukt, Ballen zu ca. 20 kg
Best. Nr. 99742




**4 eimü ® Prema-Clean + ***
Einfacher vorreinigen – schneller melken! Zur Reinigung der Zitzen vor dem Melken, reduziert effektiv den Besatz mit umweltassoziierten Erregern, optimale Zitzenkonditionierung vor dem Melken, reduziert Stress und verkürzt die Melkdauer, ideal als Pre-Schaum oder zur Herstellung von feuchtem Euterpapier einsetzbar, Wirkstoff: Milchsäure, milde Tenside, Pflegekomponente: Urea, Glycerin, Panthenol, Einsatzkonzentration: unverdünnt, Schaumanwendung: 1 kg je Kuh und Jahr, Einwirkzeit: 30 – 60 Sekunden
Inhalt (kg): 5
in der Schweiz nicht lieferbar




**5 eimü ® Hygiena-Dip green + ***
Dipmittel stärkt sichtbar den natürlichen Schutz der Zitze, Milchsäure sorgt für eine schnelle Keimreduktion, stärkt die natürliche Schutzfunktion der Zitzenhaut und macht sie geschmeidig und glatt, ideale Performance ohne Tropfverluste und mit bester Sichtbarkeit, Wirkstoff: Milchsäure, Pflegekomponente: Glycerin, Betain, Einsatzkonzentration: unverdünnt, Aufwandmenge: Dipen: 4 –6 kg je Kuh und Jahr
in der Schweiz nicht lieferbar




**6 Eutertücher Feucht im Hygieneeimer**
Eignen sich für ein effizientes, schnelles Reinigen der Zitzen vor dem Melken, mit pflegenden Substanzen. Verkürzen die Melkzeit und stimulieren die Milchproduktion. Optimale Handreinigung des Melkers. Top-Qualität, 1000 Abrisse. Mit verschließbarer Dosieröffnung für Hygiene bis zum letzten Tuch.
Best. Nr. 39866

**Nachfüllpackung zu Hygieneeimer**
1000 Abrisse imprägniert.
Best. Nr. 39867




**7 Einwegeuterpapier**
Hochnassfeste Spezialqualität, Eutertücher geeignet für das Wetomatikabrollsystem. Doppelrollenpackung mit je 200 Abrissen 23x28 cm.
Best. Nr. 54161




**8 Eutertücher Super, 50 Stk.**
34x37 cm. Wiederverwendbares Tuch zur Euterreinigung und Keimzahlreduzierung, aus 80% Viskose und 20% Polypropylen, waschbar, kochfest, mehr als 300x benutzbar.
Best. Nr. 22979




**9 Dermasoft, 10 kg**
Proffessionelle Euterreinigung mit Doppelwirkung.Waschlösung zum hygienischen Aufbewahren der Eutertücher. Nach der Euter- oder Tierreinigung die Tücher gut auswaschen und dann in einen Eimer mit 0,5%iger Dermasoft-Lösung legen. Vor dem nächsten Melken Tuch herausnehmen, kurz auswringen und das Euter sauber waschen. Alle Inhaltsstoffe sind Bio-tauglich.
Best. Nr. 78074

**10 Sterill Desinfektionslösung ***
Zum Reinigen von Eutertüchern, Melkgeschirr sowie zur Flächendesinfektion. Hochbakterizides Desinfektionsmittel zum Sprühen als auch zum Tauchen. Wirkt bei niedriger Konzentration von 0,05-0,1%, tötet Bakterien, Hefen und Schimmelpilze ab, wirkt intensiv geruchstilgend.
10 ml Konzentrat = 10 Liter Anwendungslösung, Inhalt 100 ml
in der Schweiz nicht lieferbar




* Biozidprodukte vorsichtig verwenden! Vor Gebrauch stets Kennzeichnung und Produktinformationen lesen.



**1 Vormelkbecher Premium**
Der Premium Vormelkbecher ist die ideale Wahl, um die Milchqualität und Tiergesundheit zu sichern. Zur Kontrolle der ersten Milchstrahlen jeder Zitze, mit schwarzem Siebeinsatz
Anti-Spritzeinsatz
mit eingeprägter Füllskala
Best. Nr. 125304




**2 Dosierflasche 250 ml**
zum genauen Dosieren der Schalmtestlösung
Best. Nr. 110316

**3 eimü ® Dosierpumpe für Kanister**
Praktische Dosierpumpe für 1 Liter oder 5 Liter Kanister. Für eine saubere und praktische Anwendung.

| Ausführung | Best. Nr. |
|---|---|
| für 1L Kanister | 108747 |
| für 5L Kanister | 108748 |

**4 eimü ® Cell-Check**
Zur sicheren Mastitisfrüherkennung. Schnelle und einfache Früherkennung von Mastitis durch die Zellgehaltbestimmung jedes einzelnen Euterviertels. Zuverlässige Anzeige von erhöhten Zellzahlgehalten bereits ab 100.000 somatischen Zellen/ml. Verfügt über ein innovatives Reagenzsystem und gibt Auskunft über die Eutergesundheit, lange bevor die Milchveränderung sichtbar wird. Für ein professionelles Mastitis-Controlling vor dem Trockenstellen, nach der Kalbung und auch während der Laktation.

| Inhalt | Best. Nr. |
|---|---|
| 1 l | 108529 |
| 5 l | 108530 |




**5 Milchzelltest Lösung 1000ml**
Milchzelltest-Flüssigkeit zur Bestimmung des Zellgehalts in Rohmilch.1000 ml Kunststoffflasche.
Best. Nr. 54155



**6 Schalmtest-Schale**
Aus dauerhaftem, weißem Kunststoff, mit 4 Kontrollmulden und 2 ml Strichmarkierung.
Best. Nr. 54154

**Ratgeber**
Eutergesundheit




**7 Indikationspapier**
25 Stk. Zum Nachweis von Sekretionsstörungen. Das Papier ist mit einem Spezialindikator in 4 Tupfen präpariert, die entsprechend den Eutervierteln gekennzeichnet sind. Preis per Packung.
Best. Nr. 54176




**8 Qualitätsrindermast im Grünland**
Das Fachbuch beschreibt, wie in den unterschiedlichsten Sparten der Rindermast im Grünland Qualitätsrindfleisch erzeugt werden kann. Es gibt wertvolle Tipps zur Mutterkuh- und Jungrinderhaltung, zur Ochsen-, Kalbinnen- und Jungstiermast, zur Jungtieraufzucht und auch zur Altkuhmast für Qualitätsprodukte uvm. 312 Seiten
Best. Nr. 113128

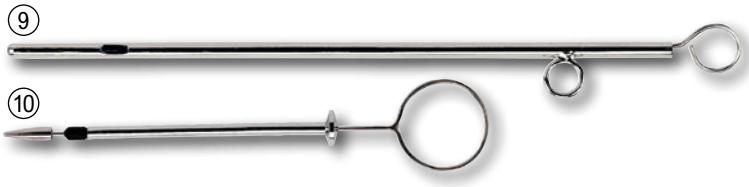


**9 Milchkatheder mit Ring**
Ø ca. 2,5 mm. Rostfrei.
Best. Nr. 54170

**10 Zitzenglöckchen nach HUG**
Länge 15 cm, rostfrei.
Best. Nr. 54174




**13 Dilatationsstifte**
Mit Wollpolster, L=ca. 4,5 cm. Ø 2,5 mm. Das Wollpolster verhindert ein Herausfallen und Drucknekrosen im Strichkanal. Kunststoffdose zu 20 Stk. Vaselinetrennfach.
Best. Nr. 23126




**15 Stallbau für die Rinderhaltung**
Je nachdem ob Milchviehhaltung betrieben wird, Jungrinder aufgezogen werden, die Mutterkuhhaltung oder die Rindermast im Vordergrund stehen. Diese sollen einerseits allen Ansprüchen der Tiere genügen und ihrem natürlichen Verhalten Rechnung tragen, andererseits aber auch dem Landwirt Zeit und Arbeit sparen und letztlich in der Errichtung oder im Umbau wirtschaftlich tragbar sein. 208 Seiten.
Best. Nr. 102626



**11 Zitzenzäpfchen**
Verletzte Zitzen mit Zäpfchen ruhigstellen! Das neue Euterzäpfchen ist dem natürlich vorkommenden Talg des Strichkanals nachempfunden und schädigt daher wissenschaftlich nachweislich nicht. Es enthält keine Arzneimittel und ist ohne Wartezeit. Die wachsähnliche Konsistenz passt sich dem Strichkanal an. Einem Verkleben und Vernarben des Strichkanals wird vorgebeugt (6er Packung).
Best. Nr. 32140




**12 Wollzitzenstifte mit Salbe**
In Dose, Inh. 20 Stk.
Best. Nr. 54175



**14 Zitzenkanüle**
Aus Kunststoff, Inhalt 10 Stk. 5 cm, mit Vaseline
Best. Nr. 54173

*Biozidprodukte vorsichtig verwenden! Vor Gebrauch stets Kennzeichnung und Produktinformationen lesen.




**1 Eutersprüher**
Dieser spezielle Handvernebler besitzt einen Sprühkegel von 45° und eine Spezialdüse aus Edelstahl, Inhalt 0,5 L.
Best. Nr. 22339

**2 Eutersprüher Sprühdipper**
Für sprühfähige Dipmittel mit nach oben stehendem Sprühkopf, 600 ml
Best. Nr. 60612

**3 Schaumbecher OXY-FOAM**
Zum sparsamen Aufbringen von P3-Oxy-Foam.
Best. Nr. 18496

**4 Dipbecher**
Non-retourn Euter-Dipbecher mit praktischer Schrägals-Vorrichtung, ermöglicht sparsame Anwendung des Dipmittels.
Best. Nr. 60610

**5 Dipbecher-Antireturn**
Zum optimalen Auftragen des Dipmittels. Kein Rückfluss in die Anwendungslösung möglich. Hochwertige Ausführung mit 2 Schläuchen.
Best. Nr. 50957

**6 Calgonit Euterrein 1:100 ***
Sorgt bei der feuchten Vorreinigung mit dem Einwegtuch für optimale Reinigung und Desinfektion. Ist geruchlos, umweltfreundlich, nicht aggressiv auf Händen und auf der Zitze. Auch nach längerer Lagerzeit vollwirksam, nicht färbend, für Biobetriebe geeignet, 1 L Flasche
in der Schweiz nicht lieferbar

**7 Calgodip Konzentrat 1:10 ***
Desinfektions- und Pflegemittel zum Zitzentauchen nach dem Melken, hoher Anteil an Hautschutzglycerin, geruchlos und farbrückstandsfrei, 1 L Flasche.
in der Schweiz nicht lieferbar

**8 Blu Gard Spray***
BluGard® Spray ist ein sprühbares Produkt für die Euterhygiene nach dem Melken auf der natürlichen Basis von Milchsäure. Es ist hochwirksam gegen Bakterien und Hefen, die Euterentzündungen auslösen können. Der Spray beruhigt die gereizte Haut durch die besondere Kombination aus Glycerin, Sorbitol und Milchsäure und stärkt diese auch für das nächste Melken. Kompatibel mit Melkrobotern und AMS. 21 kg Kanister
in der Schweiz nicht lieferbar




**9 Blu Gard Dip Plus ***
Pflegendes und zugleich hocheffektives Dipmittel auf Basis von Milchsäure für die Anwendung nach dem Melken. Entspricht dem österreichischen Biocodex. Verhindert Hautirritationen durch Kälte oder Trockenheit, hochwertige Pflegekomponenten, frei von Jod oder Chlorhexidin, sichere Desinfektionsleistung gegen Euterkeime, dippfertig, tropffrei. Anwendung: Vorreinigen 0,5%ig (=50 ml auf 10 L Wasser). Dipen: konzentriert. 21 kg Kanister.
in der Schweiz nicht lieferbar







**10 Phytoshield R Plus ***
Natürlich dynamisches Barrieredippmittel zur Anwendung nach dem Melken. Phytoshield basiert auf pflanzlichen Extrakten. Langanhaltender Schutz der Zitze, beschleunigt Verschluss des Zitzenkanals nach dem Melken, pflegend - für eine glatte Zitzenhaut, Dipmittel gebrauchsfertig und einfach in der Handhabung, enthält natürliche Pflanzenextrakte: Pfefferminze, echte Kamille, Zaubernuss, für Zitzenschutz und Zitzenpflege nach jedem melken, Jod- und Chlorfrei, Desinfektion auf Milchsäurebasis. Einsatz auch auf ökologischen Betrieben, auch für Trockenstehperiode geeignet. 10 L Kanister.
in der Schweiz nicht lieferbar




**11 Io-Shield® D ***
Desinfizierendes Barriereprodukt, Dipmittel auf Basis von Jod, doppelter Schutz der Zitzen durch hochwertige Polymere bei gleichzeitiger Desinfektion der Zitzen zwischen den Melkzeiten. Sichere Abtötung euterpathogener Keime, sichtbarer, atmungsaktiver Schutzfilm, langanhaltender Schutz über Stunden, pflegend - für eine glatte Zitzenhaut, gebrauchsfertig und einfach in der Handhabung, auch für Trockenstehperiode geeignet. Kanister: 10 kg. InfoXgen gelistet - für Biobetriebe geeignet!
in der Schweiz nicht lieferbar




**12 Oxy Foam R ***
Der Aktivschaum für die schonende, hygienische und desinfizierende Eutervorreinigung. Ausreichende Konservierung mit organischen Säuren verhindert Keimübertragung bei der Verwendung. Einfache Handhabung, mit hochwertigen Pflegekomponenten, leicht entfernbar, hohe Wirtschaftlichkeit, praxiserprobt. Jod- und Chlorfrei. Für biologische Landwirtschaft. 10 L Kanister
in der Schweiz nicht lieferbar

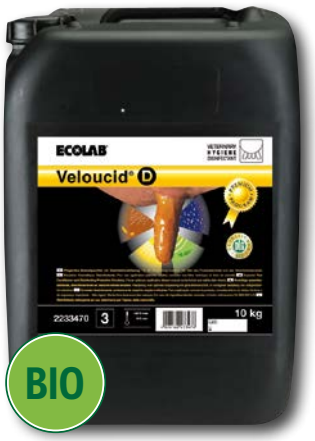


**13 Veloucid D, desinfizierende Pflegeemulsion ***
Dipmittel reich an kosmetischen Pflegekomponenten, sorgt für eine gesunde geschmeidige Zitzenhaut, bildet einen sichtbaren Film auf der Zitze für besseren Schutz und Pflege, haftet perfekt auf der Zitzenhaut sodass kein Verlust durch Abtropfen entsteht, 10 kg Kanister. InfoXgen gelistet - für Biobetriebe geeignet!
in der Schweiz nicht lieferbar

* Biozidprodukte vorsichtig verwenden! Vor Gebrauch stets Kennzeichnung und Produktinformationen lesen.




**1 Euterpflege Original NJP® Liniment**
Hochwertiges Euterpflegemittel mit japanischem Pfefferminzöl in pharmazeutischer Qualität und wertvollen Pflegesubstanzen. Aktiviert bei hoher Belastung die natürliche Widerstandskraft strapazierter Euter. Das beanspruchte Eutergewebe wird durch die spezielle Aktiv-Formel lang anhaltend geschützt. Original NJP Liniment unterliegt keiner Wartezeit und hat das DLG-Gütezeichen. InfoXgen gelistet - für Biobetriebe geeignet! (Wird ohne Zitze geliefert!)

| Inhalt | Best. Nr. |
|---|---|
| 2,5 L Spenderflasche | 69892 |
| 500 ml | 69891 |




**2 VACASAN - Euter-Schenkel-Schaum 200 ml**
Spezieller Sprühschaum mit Ringelblumen- und Mentholextrakten zur äußerlichen Pflege für die durch ständige Reibung beanspruchten Hautflächen im Euter-Schenkel-Spalt. Hält die Haut schön geschmeidig und macht sie widerstandsfähiger. Inhalt 200 ml inkl. 5 Kanülen. InfoXgen gelistet - für Biobetriebe geeignet!
in der Schweiz nicht lieferbar




**3 Dip es protect, 5 kg**
Hochwirksames Dipmittel auf Milchsäurebasis mit intensiv pflegenden Substanzen (Aloe Vera), enthält feuchtigkeitsspendende Wirkstoffe, haftet langfristig, lässt sich aber leicht mit Wasser abwaschen. Der verkeimungsgeschützte Film unterstützt die natürlichen Widerstandskräfte. Der flüssige Barrierefilm hält Fliegen fern. 5 kg Kanister.
in der Schweiz nicht lieferbar




**4 Dip es organic, 5 kg**
Hochwertiges biologisches Dipmittel mit intensiv pflegenden Substanzen, gut haftend - sodass mit einen aktiven Schutz erreicht. Durch den Barriere-Effekt werden die Zitzen vor unerwünschtem Eintritt von Keimen geschützt und die Widerstandskraft verbessert. InfoXgen gelistet - für Biobetriebe geeignet!
in der Schweiz nicht lieferbar




**5 Calendula Balsam 250 ml Tube**
Intensive Pflege für rissige und sehr trockene Haut mit Ringelblumen-Extrakten. Der natürliche Feuchtigkeitsgehalt der Haut wird reguliert und Hautreizungen werden vermindert. Pflegt die Haut spürbar glatt und fettet nicht. Gut geeignet für den Melkstand.
Inhalt 250 ml Tube
Best. Nr. 69910



**6 Zitzenverband**
Ist ein hervorragender Verband, der nicht an Haut und Wunde klebt. Er ist selbsthaftend, weich und elastisch. Der Zitzenverband wirkt antiseptisch. Breite 6 cm, Länge 5 m.
Best. Nr. 22969




**7 Kräuterheilkunde f Schafe und Ziegen**
Dieses Buch bietet Ihnen eine umfassende Anleitung zur natürlichen Pflege und Behandlung Ihrer Tiere. Fördern Sie die Gesundheit Ihrer Schafe und Ziegen auf natürliche Weise und setzen Sie auf die bewährte Kraft der Heilkräuter. 150 Rezepte und Tipps für die Stallapotheke. 75 Farbfotos, 160 Seiten.
Best. Nr. 126212





**8 Euter/Zitzenschutz mit Nackengurt**
Die Brust- und Nackenbegurtung gibt diesem Zitzenschutz zusätzlichen Sitz und Halt an der Kuh, Zitzenschutz begrenzt Zitzenverletzungen, die in einem zu engen Stall oder auf der Weide schnell passieren können, ideal auch zur Verhinderung von Trittverletzungen.

| Größe | Best. Nr. |
|---|---|
| M | 114922 |
| L | 114923 |

* Biozidprodukte vorsichtig verwenden! Vor Gebrauch stets Kennzeichnung und Produktinformationen lesen.






**9 Gaskartusche Propan**
zu Euterhaarentferner Preventa
340 g, 600 ml
in der Schweiz nicht lieferbar

**10 Euterhaarentferner mit Gaskartuschenanschluss**
Der "Preventa" Euterhaarentferner entfernt Euterhaare schnell und schmerzlos durch eine "kalte" Flamme ca. 200°C. Stand-by-Hebel für schnelle und sichere Anwendung, Krankheitserreger wie Bakterien und Viren werden total abgetötet, mit 3 m Schlauch, Gaskartuschen-Anschluss, geknickter Lanze 100 cm und Gürtelhalterung (ohne Gaskartusche).
Best. Nr. 70663




**1 EUTRA Schweizer Melkfett**
Für bessere Milchqualität und Wirtschaftlichkeit in der Milchviehhaltung. Zur natürlichen Pflege von Zitzen und Euter, unterstützt die Heilung kleiner Wunden. InfoXgen gelistet - für Biobetriebe geeignet!

| Inhalt | Best. Nr. |
|---|---|
| 500 ml | 54466 |
| 1000 ml | 57406 |

**2 Melkfett HAMA**
Zur Pflege nach dem Melken bestens geeignet und seit fast 100 Jahren bewährt. Es fördert die Gesundheit des Euters und die Qualität der Milch. Es pflegt strapazierte und rissige Haut durch den Zusatz von Hamamelis. Es enthält kein Wasser, ist stark fettend und somit ein optimaler Schutz vor Kälte, Wind und Wetter. Sehr gute pflegende Eigenschaften auch für die menschliche Haut. Ohne Farb- und Duftstoffe.
Inhalt: 1 l
Best. Nr. 97557

**3 Melksalbe HYGIENA**
Eine Kombination aus Eutersalbe und Melkfett. Durch den Zusatz von wertvollen Pflanzenextrakten und hautschützenden Balsamen ist das die ideale Pflege der strapazierten Zitzen nach dem Melken. Ohne Farb- und Duftstoffe.
Best. Nr. 97555

**4 Tiroler Steinöl Euterschmiere**
500 ml. Bei hitzigen Eutern oder Zitzen, sowie Bissen, Insektenstichen. InfoXgen gelistet - für Biobetriebe geeignet!
in der Schweiz nicht lieferbar

**5 Eutergel grün**
Pflegemittel zum Schutz der Euter bei Milchtieren. Fliegen- und insektenabweisend. Zur äußeren Anwendung bei frischmelkenden und trockenstehenden Kühen, 1 Liter. Biotauglich!
Best. Nr. 37394

**6 Euterpflege Eulaktan**
Für Biobetriebe bestens geeignet, intensive Aktivpflege, sehr hautfreundlich, gegen Risse und Trockenheit, Fliegen abweisend, fördert durch intensive Massage den Milchfluss. 1000 g Inhalt.
Best. Nr. 63139

**7 Eutacid Tonerdebalsam**
Altbewährtes Hausmittel mit essigsaurer Tonerde, Arnika und Kamille. Seine speziellen Inhaltsstoffe wirken intensiv pflegend und beugen Mastitiskrankheiten und Infektionen vor. Bei starker Sonneneinstrahlung auf der Weide wird Eutacid gleichmäßig aufgetragen. Eutacid ist auch sehr gut anwendbar an Gelenken und Füßen,... 1 Liter.
in der Schweiz nicht lieferbar

**8 Eumasal**
ist eine Eutercreme zur Pflege von Haut, Muskeln und Sehnen. Eumasal dient der täglichen Pflege sowie der Vitalisierung des Euters. Die ätherischen Öle sorgen für eine regenerierende Wirkung für die Hautbereiche. 1000 g Dose
Best. Nr. 60615

**9 CareMINT 1000ml Hängeflasche**
Regelmäßige Euterpflege verbessert die Gesundheit Ihrer Kühe und erhöht die Milchqualität. Enthält Pfefferminzöl mit kühlender Wirkung für verbesserte Blutzirkulation, einzigartige Formulierung durch Zugabe hochwertiger Öle des Teebaums und der Ringelblume.
Inhalt: 1000 ml.
Best. Nr. 125959

**10 Eutra Gel 500 ml**
Das Eutra Gel stärkt und regeneriert und erhält dabei die Geschmeidigkeit der Haut. Besonders für frischmelkende Kühe und während der Weideperiode geeignet. Kühlt und enspannt das Euter, in der praktischen 500 ml Hängeflasche.
Best. Nr. 24231

**11 Euvital**
Ist ein natürlicher Euterpflegebalsam auf Basis von japanischem Pfefferminzöl. Aktiviert und beugt lästigen Euterbeschwerden vor. Auch als Pflegemittel gegen Risse und trockene Haut, 500 ml.
Best. Nr. 37395

## FAIE-TIPP

Das Euvital/Eumasal Pflege-System ist eine besondere Erleichterung bei der Euterpflege am Melkstand. Der Pflegemittel-Spender hängt am Melkstand und durch drücken an der Zitze erhält man genau die benötigte Menge.

**12 Euvital System komplett**
Euvital ist ein natürlicher Euterpflegebalsam auf Basis von japanischem Pfefferminzöl. Aktiviert und beugt lästigen Euterbeschwerden vor. Hautpflegend gegen Risse und Trockenheit. Zusätzlich bringt es eine pflegende Kühle für das Euter. Anwendung: Nach dem Melken die zu behandelnden Euterpartien gründlich einreiben. 2,5 Liter
Best. Nr. 51662

**Euvital Nachfüllpack 2,5 Liter**
Best. Nr. 51663

**13 Eumasal System komplett**
Eutercreme zum Schutz der Euter bei Milchtieren sowie zur Pflege von Haut, Muskeln und Sehnen. Eumasal ist durchblutungsfördernd und besitzt hervorragende Pflegeeigenschaften, die das Euter geschmeidig, widerstandsfähig und gesund halten. Anwendung: Zur äußeren Anwendung bei frischmelkenden und trockenstehenden Kühen. 2,5 Liter
Best. Nr. 51664

**Eumasal Nachfüllpack 2,5 Liter**
Best. Nr. 51665

* Biozidprodukte vorsichtig verwenden! Vor Gebrauch stets Kennzeichnung und Produktinformationen lesen.




**1 Stall-Mütze mit Gummizug schwarz - hairtex®**
Die hairtex® Stall Mütze schützt Sie zuverlässig und zu 100% vor jeglicher Art von Gerüchen! Zudem ist das Material wind- und wasserdicht, bei gleichzeitiger Atmungsaktivität. Somit sind Sie für jede Witterung gewappnet. Mit dem einzigartigen Schnitt unserer hairtex® Stall-Mütze bekommt man auch lange Haare problemlos unter die Mütze.40 Grad jedoch keinen Weichspüler verwenden.

| Größe | Best. Nr. |
|---|---|
| M | 106310 |
| L | 106311 |
| XL | 106312 |

**2 Stall-Mütze mit Bändern schwarz - hairtex®**
Die hairtex® Stall Mütze schützt Sie zuverlässig und zu 100% vor jeglicher Art von Gerüchen! Zudem ist das Material wind- und wasserdicht, bei gleichzeitiger Atmungsaktivität. Somit sind Sie für jede Witterung gewappnet. Mit dem einzigartigen Schnitt unserer hairtex® Stall-Mütze bekommt man auch lange Haare problemlos unter die Mütze.

| Größe | Best. Nr. |
|---|---|
| S | 106299 |
| M | 106300 |
| L | 106301 |
| XL | 106302 |

**2 Stall-Mütze mit Bändern grün - hairtex®**

| Größe | Best. Nr. |
|---|---|
| S | 106303 |
| M | 106304 |
| L | 106305 |
| XL | 106306 |

**2 Stallmütze mit Bändern flieder- hairtex®**

| Größe | Best. Nr. |
|---|---|
| S | 112445 |
| M | 112446 |
| L | 112448 |

**2 Stall-Mütze mit Bändern orange/rot - hairtex®**

| Größe | Best. Nr. |
|---|---|
| S | 106307 |
| M | 106308 |
| L | 106309 |

**3 Stall-Beanie Ozeanblau ONESIZE**
Die hairtex® Stall Mütze schützt Sie zuverlässig und zu 100% vor jeglicher Art von Gerüchen! Zudem ist das Material wind- und wasserdicht, bei gleichzeitiger Atmungsaktivität. Somit sind Sie für jede Witterung gewappnet. Mit dem einzigartigen Schnitt unserer hairtex® Stall-Mütze bekommt man auch lange Haare problemlos unter die Mütze.
Best. Nr. 122397

**4 Stall-Beanie Winter**
Ideal für kalte Tage im Stall, schützt sie den Kopf vor Kälte und unangenehmen Gerüchen. Das elastische Material sorgt für eine perfekte Passform, während die geruchshemmende Funktion den Komfort bei der täglichen Arbeit verbessert.
Best. Nr. 127000

**5 Stall-Beanie Blümchen Blau ONESIZE**
Die hairtex® Stall Mütze schützt Sie zuverlässig und zu 100% vor jeglicher Art von Gerüchen! Zudem ist das Material wind- und wasserdicht, bei gleichzeitiger Atmungsaktivität. Somit sind Sie für jede Witterung gewappnet. Mit dem einzigartigen Schnitt unserer hairtex® Stall-Mütze bekommt man auch lange Haare problemlos unter die Mütze.
Best. Nr. 122396







**6 Stall-Beanie KIDS**
Die Stall Beanie Kids für alle kleinen Helfer auf dem Bauernhof. Sie hält nicht nur warm, sondern bietet Geruchsschutz und auch optimalen Tragekomfort für Kinder, die viel draußen sind. Durch ihre strapazierfähigen Materialien ist die Stall Beanie Kids perfekt für den täglichen Einsatz im Stall, bei der Fütterung der Tiere oder beim Spielen auf dem Hof. Für Kinder von 6 - 12 Jahren.
Best. Nr. 126998

**7 Overall anthrazit - hairtex®**
Für Herren - nicht tailliert. Das Material ist atmungsaktiv, wind- und wasserdicht, Hightech Mehrschicht-Funktionsstoff aus hochwertiger Polyester-Maschenware, federleicht, elastisch, formstabil und somit perfekt für hohen Tragekomfort.

| Größe | Best. Nr. |
|---|---|
| M | 112450 |
| L | 112451 |
| XL | 112452 |
| XXL | 112453 |

**8 Overall Damen berry - hairtex®**
Für Damen - tailliert, das Material ist atmungsaktiv, wind- und wasserdicht, Hightech Mehrschicht-Funktionsstoff aus hochwertiger Polyester-Maschenware, federleicht, elastisch, formstabil und somit perfekt für hohen Tragekomfort.
Größe S - XL.

| Größe | Best. Nr. |
|---|---|
| S | 112455 |
| M | 112456 |
| L | 112457 |

**9 Overall Damen anthrazit - hairtex®**
Für Damen - tailliert, das Material ist atmungsaktiv, wind- und wasserdicht, Hightech Mehrschicht-Funktionsstoff aus hochwertiger Polyester-Maschenware, federleicht, elastisch, formstabil und somit perfekt für hohen Tragekomfort.
Größe S - XL.

| Größe | Best. Nr. |
|---|---|
| S | 116844 |
| M | 116845 |
| L | 116846 |
| XL | 116847 |

**mehr Auswahl und Größenberatung siehe Online**



# WEIDEZAUNPROGRAMM

## Netzgeräte

| Modell | FA350 | FA480 | FA450 DigiPro | FA50 | FA120 |
|---|---|---|---|---|---|
| Spannungsversorgung | 230 V | 230 V | 230 V | 230 V | 230 V |
| max. Spannung (Volt) | 11.500 | 9.000 | 10.000 | 8.800 | 12.500 |
| Spannung bei 500 Ohm (Volt) | 5.700 | 5.700 | 6.100 | 1.600 | 3.400 |
| Ladeenergie (Joule) | 5,5 | 6,7 | 6,3 | 0,8 | 1,7 |
| max. Entladeenergie (Joule) | 3,5 | 4,8 | 4,5 | 0,5 | 1,2 |
| max. Zaunlänge ohne Bewuchs (km) | 20 | 30 | 40 | 7 | 10 |
| max. Zaunlänge mittl. Bewuchs (km) | 6 | 8 | 10 | 1 | 2 |
| max. Zaunlänge hoher Bewuchs (km) | 2,5 | 4 | 4 | 0 | 1 |
| Stromverbrauch | 7 W | 7 W | 7 W | 0,9 W | 3 W |
| empf. Anzahl Erdstäbe | 2 | 3 | 3 | 1 | 1 |
| mögliche Netze 50 m | 9 | 18 | 12 | 1 | 3 |
| Seite | 249 | 249 | 249 | 249 | 249 |
| Best. Nr. | 104607 | 117269 | 117270 | 112823 | 109333 |

**Weidezaun Programm**

① 


② 


③ 


④ **BESTSELLER**




**1 Weidezaungerät FA50 - 230V**
Günstiges 230 V Netzgerät speziell für Haustiere, aber auch kleine Pferde- oder Rinderweiden. Mit Funktionskontroll-LED, sehr stromsparend (0,9 Watt).Was Sie noch benötigen: Erdstab, Zaun- und Erdanschlusskabel
Best. Nr. 112823

**2 Weidezaungerät FA120 - 230V**
Kostengünstiges 230V Netzgerät, geeignet für kurze Zäune mit wenig Bewuchs. Ideal für kleinere Pferdekoppeln oder Paddocks. Funktionskontroll-LED. Erd- und Zaunanschlusskabel nicht im Lieferumfang enthalten.
Best. Nr. 109333

**3 Weidezaungerät FA480 - 230V**
Äußerst schlagstarkes Allroundgerät für den anspruchsvolleren Einsatz - Pferde, Rinder, Schafe, Ziegen oder zur Wildabwehr! Mit mehrfarbiger LED Bargraph-Anzeige zur Überwachung der Zaunspannung! Erd- und Zaunanschlusskabel nicht im Lieferumfang enthalten!
Best. Nr. 117269

**4 Weidezaungerät SAUGUT FA350 – 230V**
Schlagstarkes Allround-Netzgerät 230 V. Ideal für Zäune mit leichtem oder mittlerem Bewuchs. Erd- und Zaunanschlusskabel nicht im Lieferumfang enthalten!
Best. Nr. 104607

Hergestellt in Deutschland

**5 Weidezaungerät FA450 DigiPro - 230V**
Schlagstarkes 230 V Netzgerät! Einsetzbar bei mittlerem bis starkem Bewuchs, sehr gut geeignet für robuste Tiere wie Rinder, Schafe oder auch zur Wildschweinabwehr! Zweiter Anschluss für minimale Leistung (beispielsweise kleine Pferdekoppel). Mit digitaler Displayanzeige für Zaun- und Erdspannung! Erd- und Zaunanschlusskabel nicht im Lieferumfang enthalten!
Best. Nr. 117270

⑤ 

# Netzgeräte/ Kombigeräte/smarte Geräte

| Modell | NDI 6500D | NDI 15000D | X6000 Smart | XI8000 Smart | DuoPower X1600 Smart | XDI 15000 Smart | FA100K | P4500 | P6000 |
|---|---|---|---|---|---|---|---|---|---|
| Spannungsversorgung | 12 V | 12 V | 12 / 230 V | 12 / 230 V | 12 / 230 V | 12 / 230 V | 12 / 230 V | 12 / 230 V | 12 / 230 V |
| max. Spannung (Volt) | 10.000 | 10.200 | 12.000 | 11.200 | 11.000 | 11.200 | 12.000 | 9.500 | 9.800 |
| Spannung bei 500 Ohm (Volt) | 6.500 | 7.000 | 9.000 | 8.700 | 6.900 | 8.900 | 4.100 | 6.800 | 7.500 |
| Ladeenergie (Joule) | 8,2 | 20 | 7,5 | 12 | 2,2 | 20 | 1,6 | 9 | 14 |
| max. Entladeenergie (Joule) | 6,5 | 14,5 | 5 | 8 | 1,6 | 15 | 1 | 6 | 10,7 |
| max. Zaunlänge ohne Bewuchs (km) | 60 | 100 | 40 | 50 | 12 | 80 | 10 | 30 | 48 |
| max. Zaunlänge mittl. Bewuchs (km) | 12 | 22 | 11 | 17 | 2,5 | 22 | 1,5 | 2,5 | 18 |
| max. Zaunlänge hoher Bewuchs (km) | 6 | 12 | 6 | 7 | 1,5 | 14 | 0,8 | 15 | 6 |
| Stromverbrauch | 13 W | 18 W | 42-368 mA | 165-570mA | 58-113 mA | 410-1.170 mA | 40-115 mA | 330-650 mA | 630-1.250 mA |
| empf. Anzahl Erdstäbe | 3 | 5 | 3 | 6 | 1 | 6 | 1 | 3 | 3 |
| mögliche Netze 50 m | 26 | 40 | 20 | 30 | 6 | 40 | 3 | 22 | 40 |
| Seite | 250 | 250 | 250 | 250 | 250 | 250 | 251 | 251 | 251 |
| Best. Nr. | 122067 | 122069 | 120613 | 123808 | 127748 | 127746 | 112822 | 127627 | 127628 |

① ② 


**Weidezaungerät AKO NDi**
Leistungsstarkes 230 Volt Netzgerät, das auch für lange Zäune mit starkem Bewuchs geeignet ist. Es verfügt über eine digitale Displayanzeige für Zaun- und Erdspannung sowie einen zweiten Zaunanschluss mit reduzierter Ausgangsleistung-. 5 Jahre Garantie. (Erd- und Zaunschlusskabelsatz nicht im Lieferumfang enthalten)

**1 Weidezaungerät AKO NDI 6500 digital - 230V**
Best. Nr. 122067

**2 Weidezaungerät AKO NDI 15000 digital - 230V**
Best. Nr. 122069

## Vorteile der Smarten Weidezaun-Geräte von AKO

- Steuerung per Mobilfunk (bei Netzabdeckung)
- Steuerung per gratis App über SmartPhone oder vom PC-Browser
- Ein- und Ausschaltfunktion (per App)
- Warnfunktion (Push-Nachricht bei Unterschreiten der eingestellten Mindesthütespannung)
- Änderung der Warnschwellen per App
- Anpassung der Geräte-Ausgangsleistung
- Abruf historischer Verläufe (digitales Hütebuch)
- GPS-Ortungsfunktion (z. B. bei Diebstahl)
- Dauerhaft kostenlose Datenübertragung
- Unbegrenzte Verwaltung von Smarten Geräten

③ 


**3 Weidezaungerät Duo Power X1600 Smart**
12/230 Volt Kombigerät für kurze und mittlere Zaunlängen mit wenig Bewuchs. Das Gerät benötigt lediglich einen Mobilfunkempfang. Ohne weitere Zusatzkosten! Technische Highlights: Reduzierbare Ausgangsleistung, Überwachung, Einstellung und Protokollierung der Zaunspannung via Smartphone, Warnungen per Push-Nachrichten, per App ein- und ausschaltbar. 5 Jahre Garantie. Lieferung inkl. Batterieanschlusskabelsatz und Netzadapter.
in der Schweiz nicht lieferbar

④ ⑤ 


**Weidezaungerät DuoPower Smart**
Über Smartphone per App steuerbares 230V/12V Kombi-Weidezaungerät. Das Gerät benötigt lediglich einen Mobilfunkempfang. Ohne weitere Zusatzkosten! Technische Highlights: Reduzierbare Ausgangsleistung, Überwachung, Einstellung und Protokollierung der Zaunspannung via Smartphone, Warnungen per Push-Nachrichten, per App ein- und ausschaltbar, mehrfarbige LED-Anzeige zur Überwachung der Ausgangsspannung am Gerät. Lieferung inkl. 230 V Netzteil, 12 V Anschlusskabel, Zaun- und Erdanschlusskabel.

**4 Weidezaungerät DuoPower X6000 Smart - 230/12V**
Best. Nr. 120613

**5 Weidezaungerät DuoPower XI8000 Smart**
Best. Nr. 123808

⑥ 


**6 Weidezaungerät XDi 15000 Smart digital - 230/12V**
Ultra schlagstarkes Kombi- /DUO-Weidezaungerät 230/12 Volt für besonders lange Zäune. Extra großes beleuchtetes Digital-Display. Ein-/Ausschaltbar. Alarmfunktion. Das Gerät benötigt lediglich einen Mobilfunkempfang. Ohne weitere Zusatzkosten! Technische Highlights: Reduzierbare Ausgangsleistung, Überwachung, Einstellung und Protokollierung der Zaunspannung via Smartphone, Warnungen per Push-Nachrichten, per App ein- und ausschaltbar. 5 Jahre Garantie. Lieferumfang: Weidezaungerät, Netzteil 230V, Anschlusskabel 12V, Erd- und Zaunanschlusskabel.
in der Schweiz nicht lieferbar

NEU



**1 Spiral-Erd-/Halteanker-Set für Solarmodule**
Ideal zur Befestigung von AKO-Solarmodulen 55 und 100 Watt.
Gesamthöhe
Erdanker inkl. Gewinde 120 cm.
Set bestehend aus Erdanker, Eindrehhilfe, 2
Edelstahl-Vertikalschienen, Schraubenset
Best. Nr. 124911



**2 Verlängerungskabel-Set für Solarmodule**
Optionales Kabel zur Verlängerung – insbesondere, wenn die Entfernung vom Solarmodul zum 12 Volt Akku länger als 2 m ist. 2 x 5 m Kabel für die Verlängerung des Plus- und Minus-Anschlusses, weitere Verlängerung bis 20 m problemlos möglich. Ausschließlich für 55 W (Best.Nr. 120243) und 100 Watt (Best.Nr. 119827) Solarmodule
Best. Nr. 125664




**3 AGM-Vließ-Batterie 12 V, 32 Ah**
Wartungsfreie AGM-Vließ-Batterie (ohne Batteriesäure) speziell für Weidezaungeräte. Extrem zyklenfest! Sofort einsatzbereit! 1 Jahr Garantie! Maße Best.Nr. 102033 (L x B x H): 166 x 125 x 175 mm; Best.Nr. 102034 (L x B x H): 275 x 175 x 190 mm.
Batterietyp: 12 V Akku
Leistung: 32 Ah
Spannung (V): 12
Best. Nr. 102033




**4 AGM-Vließ-Batterie 12 V**
AGM-Vließ-Akku für Weidezaungeräte (ohne Batteriesäure) Vließbatterien sind wartungsfrei und extrem zyklenfest! Sofort einsatzbereit, 1 Jahr Garantie (Achtung: bei Tiefentladung kein Garantieanspruch)

| L x B x H (mm) | Leistung | Spannung (V) | Best. Nr. |
|---|---|---|---|
| 275 x 175 x 190 | 88 Ah | 12 | 102034 |
| 355 x 175 x 190 | 110 Ah | 12 | 118782 |




**5 Weidezaungerät FA100K - 230/12V**
Kombigerät für den Betrieb mit 12 V-Akku oder für Netzbetrieb (230 V Netzadapters inkl.). Ideal für kürzere Zäune, für Rinder, Pferde, Schweine, Geflügel oder auch Heimtiere. Tiefentladeschutz bei 12 V Betrieb, Funktionskontrollanzeige, Batteriewarnanzeige, Stromsparschaltung, Lieferumfang: Erd- und Zaunanschlusskabel, 12 V Anschlusskabel mit Edelstahlklemmen, 230 V Netzadapter
Best. Nr. 112822

**8 Metallkasten**
Metallkasten für Batterie- oder Akku-Weidezaungeräte, bietet Platz für Akkus bis 110 Ah, schützt Gerät und Akku vor Wind und Wetter. Auch für die Anwendung mit Solarmodulen ideal. Außenmaße (B x T x H): 37,5 x 33,5 x 37,5 cm; Innenmaße Batteriefach (B x T x H): 36 x 21 x 32 cm. Für Geräte mit den Maßen max. ca. 36,5 x 11 x 37 cm.
Best. Nr. 102451

**9 Metallkasten, elektrifizierbar**
Elektrifizierbarer Metallkasten für Weidezaungeräte aus verzinktem Stahl. Anti-Diebstahlkasten ist abschließbar, das Schloss ist im Lieferumfang enthalten. Inkl. massivem 100 cm langem Montage-/Erdpfahl. Außenmaße (B x T x H): 37,5 x 33,5 x 37,5 cm; Platz für Akkugerät max. 36,5 x 11 x 37 cm; Platz für 12 V Akku max. 36,5 x 21,5 x 21 cm.
Best. Nr. 102450




**10 Batterieladegerät für AGM-Akkus**
Mehrstufiges Batterieladegerät zum Laden von 12-V-AGM-Akkus . Vollautomatisches umschalten von Lade- und Wartungsmodus.
Best. Nr. 122092

NEU

patura




**6 Weidezaungerät Patura Kombi P4500**
12/230 Volt Kombigerät mit hoher Ausgangsleistung für lange Zäune mit starkem Bewuchs. 10-stufige Zaunspannungs-Kontrollanzeige. 6-Stufen-Schalter (Aus, Batterietest, Nachts schnell / am Tag langsam, Nachts langsam / am Tag schnell, volle Leistung, halbe Leistung). Zusätzlicher Anschluss für reduzierte Spannung. Inkl. 230 V Netzteil, 12 V Edelstahl-Anschlusskabel und Zaun- / Erdkabelset
Best. Nr. 127627




**7 Weidezaungerät Patura Kombi P6000**
12/230 Volt Kombigerät mit hoher Ausgangsleistung für sehr lange Zäune mit starkem Bewuchs. 10-stufige Zaunspannungs-Kontrollanzeige. 6-Stufen-Schalter (Aus, Batterietest, Nachts schnell / am Tag langsam, Nachts langsam / am Tag schnell, volle Leistung, halbe Leistung). Digitalanzeige für Zaun-, Erdungs- und Batteriekontrolle. Zusätzlicher Anschluss für reduzierte Spannung. Inkl. 230 V Netzteil, 12 V Edelstahl-Anschlusskabel und Zaun-/ Erdkabelset.
Best. Nr. 127628

⑧



⑨



**11 Solarmodul für Weidezaungeräte**
Solarpanel zum direkten Anschluss an den 12 Volt Akku. Inkl. Laderegler.

| Leistung | Best. Nr. |
|---|---|
| 15 Watt | 119828 |
| 25 Watt | 119766 |
| 100 Watt | 119827 |
| 55 Watt | 120243 |

⑪

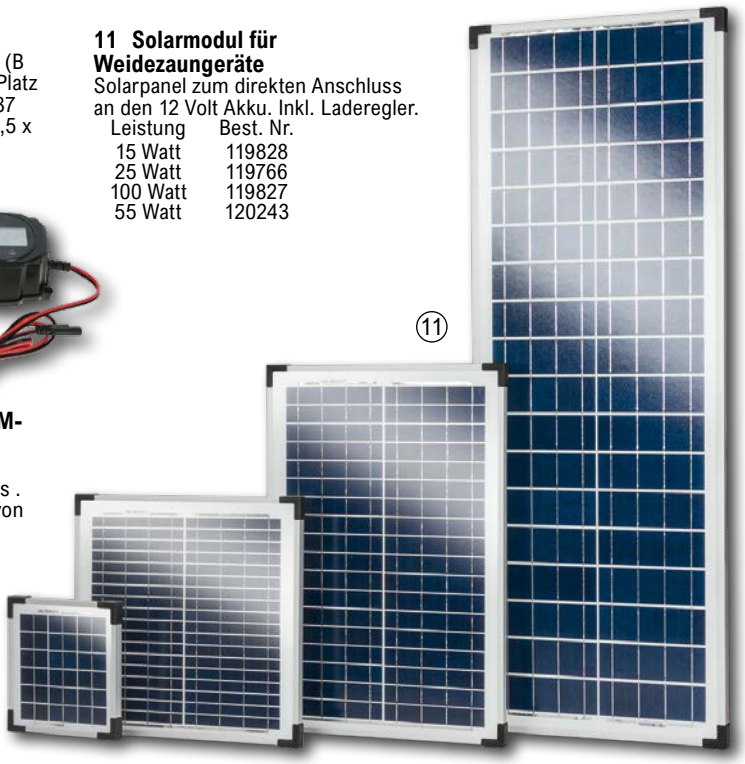

# Solargeräte

| Modell | FA100 Solar | SunPower S250 | SunPower S3000 | SunPower S4000 Smart | P240 Solar | Savanne 3000 | MobilPower AN6000 | Set FA490 DigiPro | Solar-Station XL |
|---|---|---|---|---|---|---|---|---|---|
| Spannungsversorgung | 12 V | 12 V | 12 V | 12 V | 12 V | 12 V | 12 V | 12 V | 12 / 230 V |
| max. Spannung (Volt) | 11.000 | 10.500 | 11.000 | 11.900 | 10.500 | 9.600 | 12.000 | 10.000 | 12.400 |
| Spannung bei 500 Ohm (Volt) | 5.000 V | 2.800 | 7.600 | 8.400 | 6.300 | 6.300 | 9.000 | 7.200 | 9.600 |
| Ladeenergie (Joule) | 1,4 | 0,4 | 4,2 | 5,5 | 2,6 | 4,5 | 7,5 | 7,5 | 7,5 |
| max. Entladeenergie (Joule) | 1 | 0,25 | 3 | 4 | 2 | 3 | 5 | 4,9 | 5 |
| max. Zaunlänge ohne Bewuchs (km) | 10 | 3 | 30 | 35 | 15 | 35 | 40 | 40 | 40 |
| max. Zaunlänge mittl. Bewuchs (km) | 2,5 | 0,7 | 6 | 9 | 5 | 12 | 11 | | |
| max. Zaunlänge hoher Bewuchs (km) | 1 | - | 3 | 4 | 1,5 | 5 | 6 | 7 | 6 |
| Stromverbrauch | 59-81 mA | 22 mA | 59-223 mA | 120-300 mA | 90-70 mA | 77-300 mA | 130-3700 mA | 133-430 mA | 65-400 mA |
| empf. Anzahl Erdstäbe | 1 | 1 | 2-3 | 2 | 1 | 3 | 3 | 3 | 6 inkl. |
| mögliche Netze 50 m | 4 | 0 | 12 | 16 | 6 | 12 | 20 | 19 | 20 |
| Seite | 252 | 252 | 252 | 252 | 252 | 253 | 253 | 253 | 253 |
| Best. Nr. | 128568 | 106390 | 109901 | 127747 | 127625 | 108003 | 118766 | 125087 | 125012 |

**Ratgeber**
Technische Daten zu Weidezaungeräte




**1 Weidezaungerät FA100 Solar**
Kompakt-Solargerät 12 V, für Zäune mit leichtem oder mittlerem Bewuchs. High-/Low-/Ausschalter, Zaunkontroll-LED und separater Akkuwarnanzeige, mit integriertem Blitz- und Tiefenentladeschutz. Lieferumfang: Weidezaungerät, AGM Akku 12V/18Ah, 230 V Netzteil, Solarpanel 30 W, Zaun- und Erdanschlusskabel, kleiner Erd-/Montagespieß.
Best. Nr. 128568



**2 Weidezaungerät Solar Sun Power S250**
Kompakt-Solargerät. Ideal für die Pferdekoppel und kleinere Zaunanlagen ohne Bewuchs. Funktionskontroll-LED, Tiefentladeschutz, EIN/AUS-Schalter, integrierte Akku-Laderegelung, integrierter Blitzschutz, Gerät funktioniert auch bei längeren Schlechtwetterperioden (2 Wochen Laufzeit ohne Sonne und lange Akkulebensdauer), inkl. 12 V/4 Ah Akku, 3 W Solarmodul, 230 V Netzadapter, Zaun- und Erdanschlusskabel, Erdstab
Best. Nr. 106390




**3 Weidezaungerät Patura Solar P240**
Kompakt-Solargerät 12 V. Solarmodul 28 W, AGM-Akku 18 Ah, Drehschalter mit 6 Stufen (Aus, Volle Leistung, Halbe Leistung, Nachts volle Leistung / am Tag aus, am Tag volle Leistung / Nachts halbe Leistung, Batterietest / langsame Impulse / halbe Leistung, Zaunkontroll-LED, Tiefenentladeschutz. 5 Jahre Garantie. Inkl. Zaun- und Erdanschlusskabel.
Best. Nr. 127625




**4 AGM-Akku 12V / 12Ah**
Ersatzakku passend für Weidezaun-Solargeräte. ca. 150x100x90 mm (LxTxH)
Best. Nr. 119797

**AGM-Akku 12V / 18Ah**
ca. 180x75x165 mm (LxTxH)
in der Schweiz nicht lieferbar




**5 Weidezaungerät Solar SunPower S3000**
Kompakt-Solargerät 12 V, für Zäune mit leichtem oder mittlerem Bewuchs. High-/Low-/Ausschalter, Zaunkontroll-LED und separater Akkuwarnanzeige, mit integriertem Blitzschutz. Lieferumfang: Weidezaungerät, AGM Akku 12V/18Ah, 230 V Netzteil, Solarpanel 30 W, Zaun- und Erdanschlusskabel, kleiner Erd-/Montagespieß
Best. Nr. 109901




**6 Weidezaungerät Solar SunPower S4000 Smart**
Kompakt-Solargerät 12 V, für Zäune mit leichtem oder mittlerem Bewuchs. High-/Low-/Ausschalter, Zaunkontroll-LED und separater Akkuwarnanzeige, mit integriertem Blitzschutz. Das Gerät benötigt lediglich einen Mobilfunkempfang. Ohne weitere Zusatzkosten! Technische Highlights: Reduzierbare Ausgangsleistung, Überwachung, Einstellung und Protokollierung der Zaunspannung via Smartphone, Warnungen per Push-Nachrichten, per App ein- und ausschaltbar. Lieferumfang: Weidezaungerät, AGM Akku 12V/18Ah, 230 V Netzteil, Solarpanel 40 W, Zaun- und Erdanschlusskabel, kleiner Erd-/Montagespieß.
in der Schweiz nicht lieferbar

1



NEU

2




Hergestellt in Deutschland

**1 Solarstation XL smart**
Komplette Solarstation. Ideal für große Weiden ohne Stromanschluss oder auf der Alm. Die komplette Anlage wird fertig montiert auf einer Palette geliefert und muss nur noch mit der Erdung und dem Zaun verbunden werden. Lieferumfang: DUO-Weidezaungerät 12/230 Volt mit Smart-Funktion, 250 Watt Solarmodul, 1 Akku 12V 110Ah, Laderegler, 6 Erdstäbe, Zaun- und Erdverbindungskabel, hochwertige, witterungsbeständige HPL-Plattenverkleidung, elektrifizierbare Schließoption.
Best. Nr. 125012

**2 Weidezaungeräte-Solarset Savanne 3000**
Akkugeräte-Komplettset 12 V. Mit Batterie- und Zaunkontrollanzeige, Ein- und Ausschalter und Tiefentladeschutz. Lieferumfang: Weidezaungerät 12V inkl. verzinktem Metallkasten, Erd- und Zaunanschlusskabel, 1 x 12 V AGM Akku 88 Ah, 3 x Erdstab, 2 x Erdkabel 3m (zum Verbinden der Erdstäbe), 25 Watt Solarmodul
Best. Nr. 108003

AKO AGRARTECHNIK

3




+ Punkte

**3 Weidezaungeräte-Solarset Mobil Power AN 6000**
Akkugeräte-Komplettset
12 V mit besonders hoher Ausgangsleistung. Ideal für Wild- und Wolfsschutzzäune. Mit Batterie- und Zaunkontrollanzeige, Ein- und Ausschalter und Tiefentladeschutz. Lieferumfang: Weidezaungerät 12V inkl. verzinktem Metallkasten, Erd- und Zaunanschlusskabel, 1 x 12 V, AGM Akku 88 Ah, 3 x Erdstab, 2 x Erdkabel 3m (zum Verbinden der Erdstäbe), 55 Watt Solarmodul
Best. Nr. 118766

4




**4 Weidezaun-Geräte-Set 12 V**
Weidezaungeräte-Set 12 Volt zum Anschluss an einem 12 V Akku bzw. Batterie.
Set bestehend aus:
Weidezaungerät FA490 DigiPro 12 V Best.Nr. 120522
1 Zauanschlusskabelset Best.Nr. 121095
2 Erdanschlusskabel als Verbdindung zwischen den Erdstäben Best.Nr. 68141
3 Erdstab mobil verzinkt 100 cm Best.Nr. 120532
1 Zaunprüfer 8-stufig Best.Nr. 119971
3 Warnschilder Elektrozaun Best.Nr. 104403
Best. Nr. 125087

# Batteriegeräte

| Modell | FA490 DigiPro | FA30K | FA200A | B180 |
|---|---|---|---|---|
| **Spannungsversorgung** | 12 V | 9/12/230 V | 12 V | 9 V |
| **max. Spannung (Volt)** | 10.000 | 8.800 | 9.600 V | 8.800 |
| **Spannung bei 500 Ohm (Volt)** | 7.200 | 2.300 | 6.100 V | 3.100 V |
| **Ladeenergie (Joule)** | 7,5 | 0,38 | 3,2 | 0,26 |
| **max. Entladeenergie (Joule)** | 4,9 | 0,24 | 2 | 0,18 |
| **max. Zaunlänge ohne Bewuchs (km)** | 40 | 3 | 18 | 3 |
| **max. Zaunlänge mittlerer Bewuchs (km)** | **15** | **0,6** | 4 | **0,5** |
| max. Zaunlänge hoher Bewuchs (km) | 7 | - | 1,7 | - |
| **Stromverbrauch** | **133-430 mA** | **35 mA** | 75-193 mA | **23 mA** |
| empf. Anzahl Erdstäbe | 3 | 1 | 2 | 1 |
| **mögliche Netze 50 m** | **19** | **0** | 6 | **0** |
| Seite | 254 | 254 | 254 | 254 |
| **Best. Nr.** | **120522** | **104606** | **109334** | **127074** |

**Weidezaun programm**

① 


**1 Weidezaungerät FA200A - 12V**
12V-Akku-Weidezaungerät. Ideal für den mobilen Einsatz. Zaunkontroll-LED, Ein-/Ausschalter, Akkuwarnanzeige, 12V Tiefentladeschutz. Erd- und Zaunanschlusskabel im Lieferumfang enthalten.
Best. Nr. 109334

② 


**2 Weidezaungerät FA30K - 230/12/9V**
Kompakter FAIE-Alleskönner! Sehr effektives Universalgerät für Zäune mit geringem Bewuchs, vor allem für Rinder oder Pferde. Ausgelegt als 9 V Batteriegerät, kann man dieses Multitalent auch als 12 V Akku- oder 230 V Netzgerät verwenden. 12 V Anschlusskabel (ca. 80 cm Kabel, zum Anschließen eines 12 V Nass-Akkus) und 230 V Netzadapter sind bereits im Lieferumfang enthalten! Inkl. Erd-Motagestab, Erd- und Zaunanschlusskabel und ausführlicher Bedienungsanleitung! Batterie oder Akku nicht enthalten!
Best. Nr. 104606

③ 


**3 Weidezaungerät Compact Power B180**
Preiswertes 9V Batteriegerät für Einsteiger! Perfekt für den mobilen Einsatz, für kleine Pferde- oder Rinderkoppeln ohne Bewuchs am Zaun oder Paddocks. Auch für Haus- und Kleintiere gut geeignet. Mehrfarbige LED-Balkenanzeige (5 LED´s) zur Überwachung der Zaunspannung. Separate LED zur Batteriewarnung. Großer Ein-/Ausschalter. Inkl. Zaun-/Erdanschlusskabel. (Lieferung ohne Batterie)
Best. Nr. 127074

④ 


**4 Weidezaungerät FA490 DigiPro - 12V**
Sehr schlagstarkes 12V-Akkugerät. Ideal für Zäune mit leichtem oder mittlerem Bewuchs. Mit digitaler Displayanzeige für Zaun- Batteriespannung! Inkl. Batterieanschlussklemmen. (Erd- und Zaunanschlusskabel nicht im Lieferumfang enthalten)
Best. Nr. 120522

⑤ 


**5 Batterietester**
Ideal für alle Weidezaunbatterien. Testbereich 6 - 20 Volt. Misst die Leerlaufspannung und Spannung unter Last. (Betrieb ohne Batterien)
Best. Nr. 122090

⑥⑦ 


**6 Weidezaunbatterie Alkaline 9 V, 75 Ah**
165 x 110 x 110 mm (LxBxH)
Best. Nr. 34198

**Weidezaunbatterie Alkaline 9 V, 120 Ah**
165 x 110 x 110 mm (LxBxH)
Best. Nr. 34199

**Weidezaunbatterie Alkaline 9 V, 200 Ah**
190 x 125 x 160 mm (LxBxH)
Best. Nr. 61106

⑧ 


**7 Weidezaunbatterie Alkaline 9V 200Ah**
190 x 125 x 160 mm (LxBxH)
Best. Nr. 127358

**8 Akku-Komplettset 12V**
Ideal für alle 9 Volt Geräte, die auch für den 12 Volt Betrieb ausgelegt sind. Wiederaufladbarer AGM-Akku 12 V, 15 Ah. Aufladbar mittels mitgeliefertem Netzteil.
150x100x115 mm (LxBxH)
in der Schweiz nicht lieferbar




**1 Weidezaunüberwachung SMART-Satellite**
Ermöglicht die einfache, distanzunabhängige Überwachung von Zaunanlagen und meldet per Push-Alarm eine Unterschreitung der gewählten Mindest-Zaunspannung oder einen Ausfall der Anlage an die KERBL-Welt-App auf Ihrem Smart-Phone. Die gewünschte Mindestspannung kann direkt am SMART-Satellite ausgewählt werden (3, 5, 7 kV). Optional kann eine Alarmmeldung auch per E-Mail erfolgen. Montage z. B. am Zaunpfahl oder Leitermaterial (Breitband). Der Betrieb erfolgt mittels 2 Batterien (AA).
Technische Highlights:
Echtzeit-Alarmmeldung in der App bei unterschreiten der voreingestellten Mindesthütespannung. Keine GPS-Ortungsfunktion notwendig, da der Smart Satellite nicht gesteuert werden kann, solange er mit der App auf dem Smartphone des Users verknüpft ist. Einzige Voraussetzung ist eine LTE-Netzabdeckung am Standort.
Die Überwachung erfolgt mittels Smart-Phone über die Kerbl-Welt-App. Die Nutzung ist dauerhaft kostenfrei! Lieferumfang: AKO SMART-Satellite, 2 x AA Batterien, Erdkabel mit Erdspieß, Zaunanschlusskabel, Edelstahlklammer für den Anschluss am Leitermaterial (Weitere Infos siehe Shop)
Best. Nr. 124637






**2 GPS-Ortungsgerät QTrack Q4 Akku LTE**
Der GPS-Tracker eignet sich perfekt zur Ortung von Rindern, Schafen, Ziegen und Pferden. Durch den Einsatz eines leistungsstarken Akkus und den neuesten Übertragungstechnologien können Ihre Tiere über die gesamte Almsaison geortet werden, ohne dass der Akku geladen werden muss. Das Gerät ist bereits komplett konfiguriert und sofort startklar. Der Artikel wird mit einer austauschbaren, strapazierfähigen, UV beständigen und abriebfesten Halterung angebracht und kann direkt am Glockenriemen (Riemen nicht enthalten) montiert werden. Die exakte Positionsbestimmung der Tiere erfolgt durch das GPS-Satellitensystem mit einer Genauigkeit von bis zu drei Meter (Mobilfunknetz im Gebiet vorausgesetzt) und kann einfach über Smartphone, Tablet oder Computer abgerufen werden. Der wasserdichte GPS-Tracker ermöglicht einen individuellen Intervall der Standortbestimmung von 1 bis zu 24 Stunden. Das Intervall kann über die Software jederzeit angepasst werden. Nach der Almsaison kann der Akku wieder geladen werden. Die Lizenz zur Ortungssoftware und der EU-weiten Datenübertragung ist für ein Jahr im Preis enthalten. (Preise Folgejahre siehe Hersteller homepage). Mit Hilfe der Software können Sie einen sogenannten Geozaun festlegen. Dabei handelt es ich um einen virtuellen Zaun, der den Weidebereich Ihrer Tiere begrenzt. Verlassen die Tiere den Bereich, werden Sie automatisch benachrichtigt. Außerdem liefert das QTRACK Q4 GPS-Ortungssystem Informationen zum Batteriestatus, der Temperatur und der Netzqualität. Riemen im Lieferumfang nicht enthalten! (passende Riemen Art. 36959 + 63080) Technische Daten: Gewicht 150 g (ohne Halterung), Akku 2.400 mAh, Abmessung 87 x 51 x 30 mm Lieferumfang: GPS-Gerät mit integriertem Akku, Ladegerät (kabellos), Riemenbefestigung (bis max. 42 mm), Ortungssoftware und Europa-weite Datenübertragung im ersten Jahr
Best. Nr. 124241



**3 Zaunleitungs-/ Erdanschlusskabel, 3 m**
Kabel mit M8-Anschlussösen. Verbindet das Gerät mit dem Erdstab. Eignet sich hervorragend für Zuleitung vom Gerät im Gebäudeinneren zum Erdstab oder Zaun im Freien. Auch zum Verbinden mehrerer Erdstäbe miteinander geeignet. Leiterdurchmesser: 1,32 mm; Leiterquerschnitt: 1 mm²; Außendurchmesser: 7 mm; Widerstand: 0,025 Ohm/m.
Best. Nr. 68141

**Zaunleitungs-/ Erdanschluss-kabel 10 m**
Best. Nr. 128693



**4 Erdanschlusskabel**
Mit 2 stabilen Metallösen. Länge 100 cm.
Best. Nr. 36631

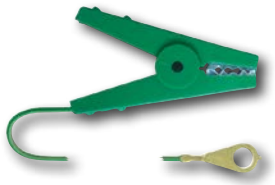

**5 Erdanschlusskabel**
Mit robuster Krokodilklemme und geschlossener Öse. Kabellänge 100 cm.
Best. Nr. 36632

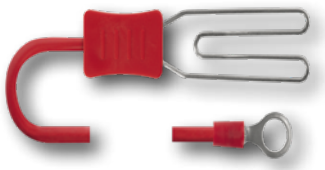

**6 Zaunanschlusskabel Herz/ Öse**
Zur Verbindung zwischen Weidezaungerät und Zaun. Kabellänge 125 cm, Herzanschlussklemme. Öse M8 Anschlussteile aus Edelstahl.
Best. Nr. 124868

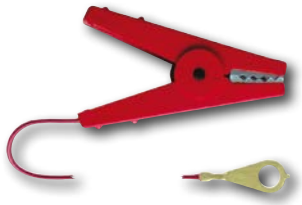

**7 Zaunanschlusskabel Krokodilklemme**
zum Anschluss aller Bänder, Litzen und Elektroseil. Mit robuster Krokodilklemme, Kabellänge 100 cm, mit M8-Metallöse.
Best. Nr. 23009



**8 Zaunschalter**
Praktischer Ein-/Aus- und Umschalter für Ihre Zaunanlage. Sie haben 4 Wahlmöglichkeiten: 0 - Keine Spannung; I - Parzelle 1 unter Spannung; II - Parzelle 2 unter Spannung; I+II - Parzelle 1+2 unter Spannung.
Best. Nr. 48077



**9 Zaunanschlusskabel-Satz Kroko**
bestehend aus je 1 Stück Zaun- und Erdanschlusskabel mit Krokodilklemme. Kabellänge ca. 1 m.
Best. Nr. 121095

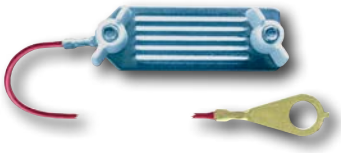

**10 Bandanschlusskabel**
Der mechanisch und elektrisch perfekte Anschluss vom Elektrozaungerät zum Band von 10 bis 40 mm Breite. Schraubbar. 130 cm Kabel, M8-Öse.
Stück: 1
bis Bandbreite (mm): 40
Best. Nr. 32232



**11 Seilanschlusskabel**
Der mechanisch und elektrisch perfekte Anschluss vom Elektrozaungerät zum Weidezaunseil bis Ø 6,5 mm; 150 cm Kabel, M8-Kabelöse. Preis/Stück
Stück: 1
bis Seil-Ø: 6,5
Best. Nr. 98211




**1 Digital-Voltmeter**
Digitales Kontrollgerät zur genauen Spannungsprüfung und Kontrolle der Hütesicherheit. Über einen zuschaltbaren Widerstand wird die Tierberührung mit diesem Gerät simuliert. Mit Erdstab und Zaunkontakt, Digitalanzeige.
Best. Nr. 102377




**2 Zaunprüfer kabellos 9-stufig**
Kleiner, handlicher 9-stufiger kabelloser Zaunprüfer (0-10.000 V) mit LED-Kontrollanzeige. Taschenformat. Lieferung inkl. Batterien (9V-Block).
Best. Nr. 127749



**3 Zaunprüfer Pulse Flash**
Optisches Kontrollgerät zur Kontrolle der Hütesicherheit (min. 2.500 V)! Der Pulse Flash blinkt bei jedem Zaunimpuls grün auf und hört bei einer Spannung unter 3.000 V auf.
Best. Nr. 110238




**4 Zaunprüfer 8-stufig**
zur Spannungsmessung am Zaun in 8 Stufen. Keine Batterie erforderlich.
Best. Nr. 119971

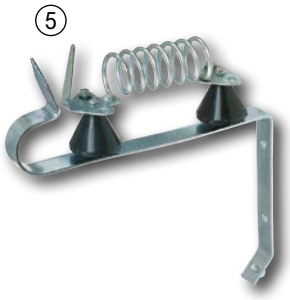

**5 Blitzschutzdrossel**
Schützen Sie Ihr Elektrozaungerät vor Überspannung, die durch Blitzschlag an der Zaunanlage verursacht werden kann!
Best. Nr. 52109



**6 Hochspannungs-Untergrundkabel, 1,32 mm / 50 m**
Einfach isoliert mit verzinnter Kupferader (gebündelte Kupferlitzen). Für Zaun- und Erdzuleitungen. Leiterdurchmesser: 1,32 mm; Leiterquerschnitt: 1 mm²; Außendurchmesser: 7 mm; Widerstand: 0,025 Ohm/m
Best. Nr. 32229



**9 Hochspannungs-Untergrundkabel Premium, 1,6 mm / 50 m**
Doppelt isoliert mit verzinnter Kupferader (gebündelte Kupferlitzen). Für Zaun- und Erdzuleitungen, auf Kunststoffspule, hochspannungsfest bis 20.000 Volt.
Länge: 50 m
Best. Nr. 68139



**7 Hochspannungs-Untergrundkabel, 1,6 mm / 25 m**
Doppelt isoliert mit verzinktem Stahldrahtkern. Für Zaun- und Erdzuleitungen. Optimal für Festzaunanlagen.
Leiter-Ø (mm): 1,6
Widerstand (Ohm/m): 0,09
Best. Nr. 68143



**10 Hochspannungskabel Verbinder**
Zur hochspannungsfesten, wasserdichten Verbindung von Hochspannungskabel mit einem Ø 1,6 - 2,7 mm
Best. Nr. 106119



**8 Hochspannungs-Untergrundkabel, 2,5 mm / 100 m**
Leiter-Ø (mm): 2,5
Widerstand (Ohm/m): 0,035
Best. Nr. 68148




**11 Erdungs-Mix Bentonit 6 kg**
Für eine perfekte Erdung auch bei Schwierigen Erdungsverhältnissen (z. B. sandige Böden). Spezialgemisch aus Tonerde und Salz zieht Feuchtigkeit an und bindet diese im Bereich um die Erdstäbe.
Eimer 6 kg.
Best. Nr. 126371

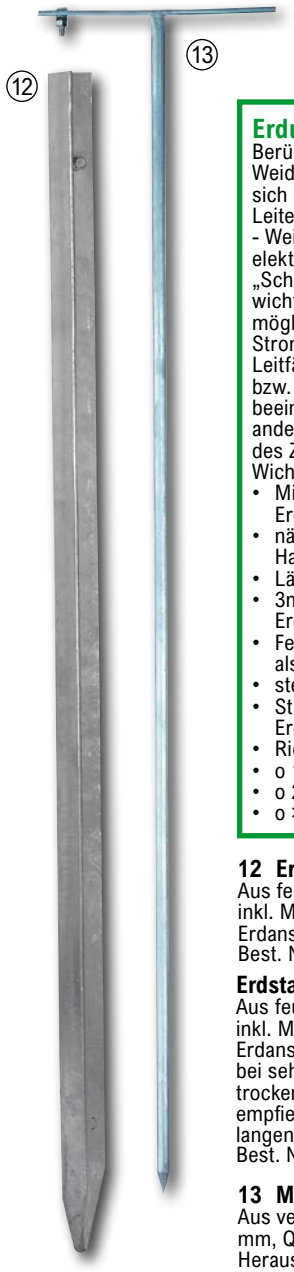

## Erdung

Berührt ein Tier den Leiter eines Weidezauns (Band, Seil, Draht), schließt sich der Kreislauf Weidezaungerät - Leiter - Tier - Boden - Erdungsstange - Weidezaungerät und führt so zum elektrischen Schlag und damit zur „Schreckwirkung“ beim Tier. Es ist also wichtig, den Widerstand des Bodens möglichst gut zu überwinden, damit der Strom zum Gerät zurück fließen kann (gute Leitfähigkeit!) und die Funktion bzw. Leistung des Weidezauns nicht beeinträchtigt wird. Das erreicht man unter anderem durch eine ausreichende Erdung des Zauns mittels Erdungsstäben.
Wichtige Empfehlungen sind:

- Min. 10 m Abstand der ersten Erdungsstange zum
- nächsten Erdungssystem (z.B. Hauserdung)
- Länge min. 1 m
- 3m Abstand zwischen den einzelnen Erdstäben
- Feuchter Boden leitet wesentlich besser als trockener,
- steiniger Boden
- Stärkere Geräte benötigen eine bessere Erdung.
- Richtwerte sind:
- o 1 Joule Impulsenergie - 1 Stab
- o 2-5 Joule Impulsenergie - 2-3 Stäbe
- o > 10 Joule Impulsenergie - 3-6 Stäbe

**12 Erdstab T-Stahl, 1 m**
Aus feuerverzinktem T-Stahl inkl. M8-Edelstahlschraube für Erdanschlusskabel. Länge: 1 m
Best. Nr. 11873

**Erdstab T-Stahl, 2 m**
Aus feuerverzinktem T-Stahl inkl. M8-Edelstahlschraube für Erdanschlusskabel. Vor allem bei sehr starken Geräten und trockenem, steinigen Boden empfiehlt sich der Einsatz eines langen, 2 m Erdstabs.
Best. Nr. 99311

**13 Mobil-Erdstab 1 m**
Aus verzinktem Stahl Ø 10 mm, Querstrebe zum leichten Herausziehen. Edelstahlschraube M8 zum Anschluss für Erdkabel.
Best. Nr. 120532



**1 Seilisolator T-Post 25 Stk.**
Kunststoff, Klipp-System für T-Pfahl, Draht, Litze, Seil bis 8mm, Band bis 10 mm, Pack = 25 Stk.

| Farbe | Best. Nr. |
|---|---|
| gelb | 120018 |
| schwarz | 120017 |



**2 Ringisolator T-Post 25 Stk.**
Kunststoff, Klipp-System, zum Aufstecken auf T-Pfahl, Draht, Litze, Seil, Band bis 10 mm, Pack = 25 Stk.

| Farbe | Best. Nr. |
|---|---|
| gelb | 118812 |
| schwarz | 120014 |



**3 Bandisolator T-Post 25 Stk.**
Kunststoff, Klipp-System für T-Pfahl, Draht, Litze, Seil, Band bis 50 mm, Pack = 25 Stk.

| Farbe | Best. Nr. |
|---|---|
| gelb | 120013 |
| schwarz | 120012 |



**4 Befestigungsclip T-Post 25 Stk.**
Metall verzinkt, zum Befestigen von Draht, Wildzaun oder Knotengeflecht am T-Pfahl (kann nicht für elektrifizierte Drähte verwendet werden), für alle handelsüblichen T-Pfähle verwendbar.
Best. Nr. 120151




**5 Torgriffisolator T-Post schwarz 3 Stk.**
Variabler Torisolator zum Aufstecken auf T-Pfahl. Farbe schwarz. Pack = 3 Stück
Best. Nr. 126773



**6 Abstandisolator T-Post 25 Stk.**
12,5 cm Drahtabstand, Kunststoff UV-stabil, Klipp-System, für T-Pfahl, Draht, Litze, Seil, Band bis 10 mm, Pack = 25 Stk.

| Farbe | Best. Nr. |
|---|---|
| gelb | 120021 |
| schwarz | 120019 |



**7 Kopfisolator T-Post 10 Stk.**
zum Aufstecken auf T-Pfahl, UV-stabiler Kunststoff, geeignet für Draht, Litze, Seil, Band bis 40 mm. Pack = 10 Skt.

| Farbe | Best. Nr. |
|---|---|
| gelb | 119166 |
| schwarz | 120011 |

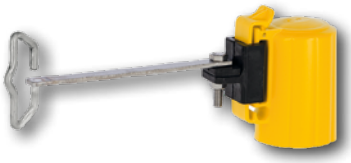

**8 Kopfisolator Band/Seil-Ecklösung f. T-Post 4 Stk.**
zum Aufstecken auf T-Pfahl, geeignet für Draht, Litze, Seil, Band bis 40 mm, Edelstahlbügel, Pack = 4 Stück

| Farbe | Best. Nr. |
|---|---|
| gelb | 120022 |
| schwarz | 120023 |













**STAFFELPREIS**
**ab 10 Stk. -10%**
**ab 25 Stk. -15%**



**9 Zaunanfangsset T-Pfahl**
Zaunanfangsset für T-Pfähle. Bestehend aus: 2 x Halterung für Diagonalstrebe, inkl. Befestigungsschrauben und Schutzkappen
Best. Nr. 120009

**10 Ecklösungsset T-Post**
Ecklösungsset für T-Pfähle. Bestehend aus: 1 x Eck-Halterung universal, 4 Halterung für Diagonalstrebe, inkl. Befestigungsschrauben und Schutzkappen.
Best. Nr. 120010

**11 Zieher für T-Post**
zum leichten Ausziehen von T-Pfählen, Metall rot lackiert
Best. Nr. 120150

**12 Metallpfahl T-Post**
T-Pfahl aus stabilem Schienenstahl. Massive Fußplatte, Einschlagtiefe ca. 40 cm. Ideal für Pferde-, Rinder und Wildzäune. Farbe grün mit weißer Spitze.

| Länge (cm) | Best. Nr. |
|---|---|
| 152 | 120007 |
| 167 | 120008 |
| 182 | 119164 |
| 213 | 119165 |
| 240 | 120149 |

Transportpauschale ab 182 cm Länge




**13 Holzschlegel, 6 kg**
Massiver Holzschlegel mit Stiel und mit angeschweißtem Flacheisen. Schlagfläche Ø 160 mm, Kopflänge ca. 23 cm, Hammerlänge ca. 95 cm, Gewicht 6 kg.
Best. Nr. 11740




**14 Kunststoffhammer, 5 kg**
Aus bruchfestem Kunststoff, Gewicht 5 kg. Stiel aus Hickoryholz.
Best. Nr. 104469




**15 Erdlochbohrer Ø 150 mm**
Einfach und mühelos bohren durch 50 cm breiten Griff, komplett aus Stahl, Gesamtlänge 102 cm.
Best. Nr. 58261




**16 Pfahlramme 5 cm**
passend zu T-Pfählen, innen-Ø 5,2 cm, Länge 80 cm
Best. Nr. 118770

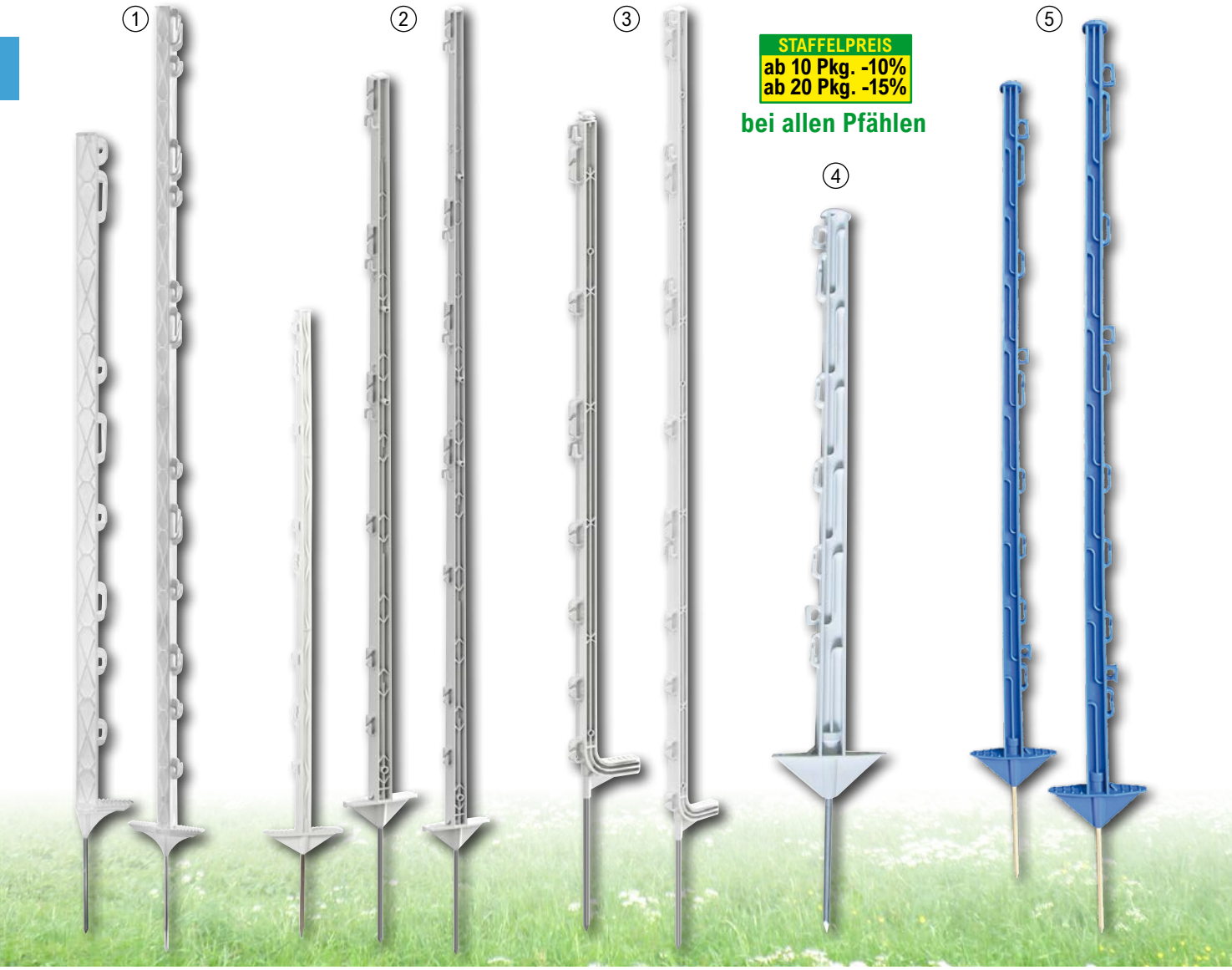


**1 Kunststoffpfahl Titan 110 cm**
Äußerst schlagzäher, hochwertiger Kunststoff, nahezu unzerbrechlich. Geeignet auch bei Minustemperaturen, für alle gängigen Bänder, Seile, Litzen oder Drähte. Hohe Standfestigkeit durch zusätzliche Längsverstrebungen, mit verzinktem Bodennagel. 3 Jahre Garantie auf UV-Beständigkeit!

| | Inhalt | Best. Nr. |
|---|---|---|
| Packung | 5 Stück | 123377 |
| einzeln | 1 Stück | 10729 |

**Kunststoffpfahl Titan 157 cm**

| | Inhalt | Best. Nr. |
|---|---|---|
| Packung | 5 Stück | 123384 |
| einzeln | 1 Stück | 22994 |

**2 Kunststoffpfahl Classic 105 cm**
Für alle gängigen Bänder, Seile, Litzen oder Drähte. Hohe Standfestigkeit durch zusätzliche Längsverstrebungen, mit verzinktem Bodennagel. Doppeltritt.

| | Inhalt | Best. Nr. |
|---|---|---|
| Packung | 5 Stück | 123381 |
| einzeln | 1 Stück | 52113 |

**Kunststoffpfahl Classic 125 cm**

| | Inhalt | Best. Nr. |
|---|---|---|
| Packung | 5 Stück | 123382 |
| einzeln | 1 Stück | 52114 |

**Kunststoffpfahl Classic 156 cm**

| | Inhalt | Best. Nr. |
|---|---|---|
| Packung | 5 Stück | 123383 |
| einzeln | 1 Stück | 52115 |

**3 Kunststoffpfahl Premium 107 cm**
Äußerst schlagzäher, hochwertiger Kunststoffpfahl. Nahezu unzerbrechlicher Einzeltrittsteg, mit besonders langem und verstärktem 9 mm dickem Bodennagel. Für alle gängigen Bänder, Seile, Litzen oder Drähte. Hohe Standfestigkeit durch zusätzliche Längsverstrebungen! Inkl. Kopfisolator für Litze, Draht und 10 mm-Band - auch zum Wickeln der Litze.

| | Inhalt | Best. Nr. |
|---|---|---|
| Packung | 5 Stück | 123386 |
| einzeln | 1 Stück | 97492 |

**Kunststoffpfahl Premium 147 cm**

| | Inhalt | Best. Nr. |
|---|---|---|
| Packung | 5 Stück | 123387 |
| einzeln | 1 Stück | 97493 |

**4 Kunststoff-Wildpfahl 75 cm 10er Pack**
Farbe weiß. Gesamthöhe 75 cm. Ideal für den Einsatz als Wildpfahl gegen Wildschwein, Hase, Biber und Otter. Geeignet für alle gängigen Bänder, Seile, Litzen oder Drähte. Doppeltritt. Verzinkter Bodennagel 17 cm.
Best. Nr. 123523

**5 Kunststoffpfahl 105 cm blau**
Blauer Kunststoffpfahl mit Doppelauftritt. Aus stabilem PP-Glasfaser-Kunststoff. Stahlnagel verzinkt. 10er Bund

| | Inhalt | Best. Nr. |
|---|---|---|
| Packung | 10 Stück | 120755 |

**Kunststoffpfahl 150 cm blau**

| | Inhalt | Best. Nr. |
|---|---|---|
| Packung | 10 Stück | 123380 |

| Abb.Nr. | Bezeichung | Gesamthöhe | Best.Nr. | Farbe | Bodennagel | Bandösen | Seil-Rundösen |
|---|---|---|---|---|---|---|---|
| 1 | Kunststoffpfahl Titan | 110 cm | 10729/123377 | weiß | 18 cm | 1 x 20 mm / 2 x 40 mm | 5 x 10 mm |
| 1 | Kunststoffpfhal Titan | 157 cm | 22994/123384 | weiß | 21 cm | 1 x 20 mm / 4 x 40 mm | 7 x 10 mm |
| 2 | Kunststoffpfahl Classic | 105 cm | 52113/123381 | weiß | 17 cm | 2 x 20 mm / 1 x 40 mm | 5 x 10 mm |
| 2 | Kunststoffpfahl Classic | 125 cm | 52114/123382 | weiß | 21 cm | 3 x 20 mm / 3 x 40 mm | 3 x 10 mm |
| 2 | Kunststoffpfahl Classic | 156 cm | 52115/123383 | weiß | 21 cm | 3 x 20 mm / 4 x 40 mm | 4 x 10 mm |
| 3 | Kunststoffpfahl Premium | 107 cm | 97492/123386 | weiß | 20 cm | 5 x 20 mm / 2 x 40 mm | 3 x 10 mm |
| 3 | Kunststoffpfahl Premium | 147 cm | 97493/123387 | weiß | 20 cm | 5 x 20 mm / 4 x 40 mm | 4 x 10 mm |
| 4 | Kunststoff-Wildpfahl | 75 cm | 123523 | weiß | 17 cm | 4 x 20 mm / 1 x 40 mm | 2 x 10 mm |
| 5 | Kunststoffpfahl blau | 105 cm | 120755 | blau | 17 cm | 5 x 20 mm / 2 x 40 mm | 3 x 10 mm |
| 5 | Kunststoffpfahl blau | 150 cm | 123380 | blau | 17 cm | 5 x 20 mm / 4 x 40 mm | 5 x 10 mm |

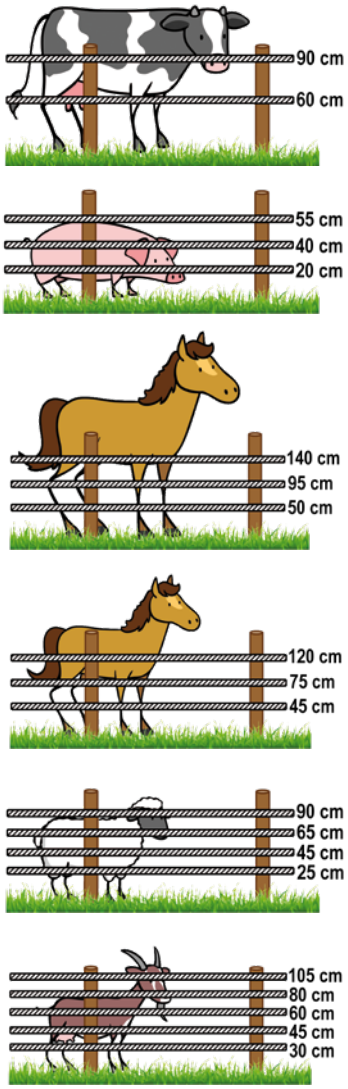


**STAFFELPREIS**
**ab 5 Pkg. -10%**
**ab 10 Pkg. -15%**

**bei Fiberglas und Metallpfählen**




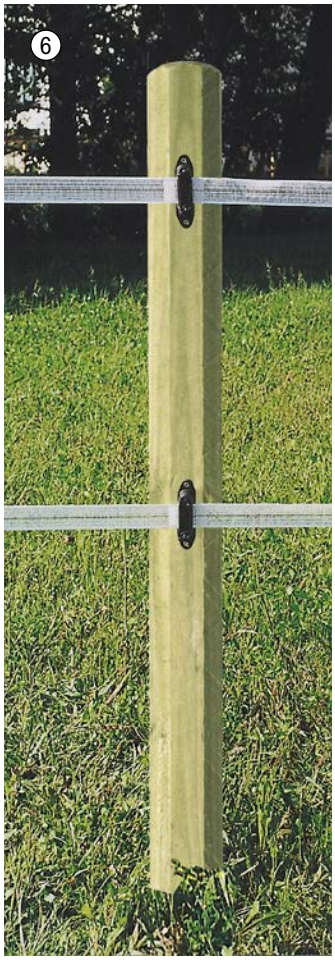


**1 Ovalstahlpfahl 105 cm**
Ovaler Federstahlpfahl mit Ringisolator, Gesamtlänge 105 cm, Eintritttiefe ca. 20 cm, Ø: 11 x 5 mm, Farbe braun

| | Inhalt | Best. Nr. |
|---|---|---|
| einzeln | 1 Stück | 34639 |
| Packung | 10 Stück | 123317 |

**2 Rundstahlpfahl 107 cm**
Runder Federstahlpfahl mit Kopfisolator, Gesamtlänge 107 cm, Eintritttiefe ca. 20 cm, Ø 8 mm, Farbe braun

| | Inhalt | Best. Nr. |
|---|---|---|
| einzeln | 1 Stück | 22732 |
| Packung | 10 Stück | 123359 |

**3 Fiberglaspfahl 110 cm oval blau 10 Stk.**
PREMIUM-Pfahl mit Polyestervlies-Beschichtung. Inkl. Kopfisolator für Draht, Litze, Seil und Band bis 20 mm. Metall-Fußnagel. Farbe blau. Pack = 10 Stück

| | Inhalt | Best. Nr. |
|---|---|---|
| Packung | 10 Stück | 120616 |

**Weidezaun Programm**

**4 Fiberglaspfahl 110 cm oval gelb 10 Stk.**
Ideal für Litzen, Draht und Bänder bis 20 mm. Farbe gelb. Inkl. Kopfisolator und höhenverstellbarem Zusatzisolator. Ø 10x8 mm. Metall-Fußnagel 18 cm. 10er Pack

| | Stück | Best. Nr. |
|---|---|---|
| Packung | 10 | 120615 |

**Fiberglaspfahl 152 cm oval gelb 10 Stk.**

| | Stück | Best. Nr. |
|---|---|---|
| Packung | 10 | 123378 |




**Aufschlagisolator 25 St.**
Einfach auf runde (z. B. Baustahl) oder ovale Pfähle von 6 - 12 mm Ø bis zur gewünschten Höhe aufschlagen und Leitermaterial einziehen. Aus schwarzem UV-stabilem Kunststoff. Für Litze, Seil und Band bis 20 mm. Pack = 25 Stück
Best. Nr. 127750

**5 Recyclingpfahl, 130 cm / Ø 4,5 cm**
Pfahl mit extrem langer Haltbarkeit. Eine optimale Bearbeitung ist möglich (schrauben, nageln, sägen, bohren). Der Pfahl ist voll isoliert und einseitig angespitzt. Einschlagtiefe ca. 50 - 60 cm. Ideal als Streckenpfahl geeignet!

| Länge (cm) | Ø (mm) | Best. Nr. |
|---|---|---|
| 130 | 45 | 30625 |
| 150 | 50 | 17945 |
| 200 | 75 | 34839 |

**6 Holzpfahl, 150 cm / Ø 6 cm**
Achteck-Profil-Pfahl aus Pinius Silvestris = Kiefernholz. Kesseldruckimprägniert für eine lange Lebensdauer, geschützt gegen Insekten, Pilze und Moderfäule. Ideal als Eck-, Tor-, Anfangs- und Endpfahl. 10 Jahre Garantie!

| Länge (cm) | Ø (mm) | Best. Nr. |
|---|---|---|
| 150 | 60 | 61678 |
| 200 | 80 | 61679 |
| 200 | 100 | 99967 |

| Abb.Nr. | Bezeichung | Gesamthöhe | Best.Nr. | Farbe | Bodennagel | Pfahl-Ø | pass. Isolator |
|---|---|---|---|---|---|---|---|
| 1 | Ovalstahlpfahl | 106 cm | 34639/123317 | braun | 20 cm | 11x5 mm | 49773 / 113264 |
| 2 | Rundstahlpfahl | 107 cm | 22732/123359 | braun | 20 cm | 8 mm | 29437 / 97711 |
| 3 | Fiberglaspfahl | 110 cm | 120615 kg | gelb | 18 cm | 10x8 mm | 113217 |
| 3 | Fiberglaspfahl | 152 cm | 123378 | gelb | 18 cm | 10x8 mm | 113217 |
| 5 | Fiberglaspfahl | 110 cm | 120616 | blau | 18 cm | 10x8 mm | 120633 |




**1 Litze Premium, 2 mm / 400m**
Speziell für die Wildabwehr entwickelte Litze – die blaue Farbe ist für Wildtiere besonders gut zu erkennen! Dicke, verzinnte Kupferleiter (40 x höhere Leitfähigkeit gegenüber herkömmlichen Leitermaterialien), durchgehend außen anliegende Leiterdrähte garantieren einen optimalen Kontakt bei Tierberührung. 5 Jahre UV-Stabilität garantiert!
Best. Nr. 105564

**2 Weidezaunband TopLine blau, 10 mm / 200 m**
In der Farbe blau für erhöhte Sichtbarkeit für Wildtiere (und auch für Pferde)! Sehr hohe Leitfähigkeit und Haltbarkeit durch die Verwendung von 0,30 mm TriCOND-Leitern.4 Jahre Garantie auf UV-Stabilität!
Best. Nr. 109876

**Weidezaunband TopLine blau, 20 mm / 200 m**
Best. Nr. 109877

**3 Weidezaunband Profi weiß/rot, 12 mm / 200 m**
Neues Leitermaterial TriCOND hat eine 5 x höhere Leitfähigkeit als herkömmliche Edelstahlleiter! Starke Monofilfäden ergeben eine erhöhte Bruchlast.
Best. Nr. 100771

**Weidezaunband Profi weiß/rot, 20 mm / 200 m**
Best. Nr. 100772

**Weidezaunband Profi weiß/rot, 40 mm / 200 m**
Best. Nr. 100773

**4 Weidezaunband TopLine neongelb/blau, 12 mm / 200 m**
Hervorragende Leitfähigkeit und sehr lange Haltbarkeit bei mittleren bis langen Zaunanlagen. Besonders gute Sichtbarkeit (vor allem für Pferde) durch leuchtende Neon-Farben und fluoreszierender Wirkung. Leitermaterial TriCOND - 5 x höhere Leitfähigkeit als vergleichbare nicht rostende Drähte.
Farbe: neongelb/blau
Best. Nr. 106234

**Weidezaunband TopLine neongelb/blau, 30 mm / 200 m**
Best. Nr. 106235

## Auf alle Leiter

**STAFFELPREIS**
**ab 5 Stück -10%**

**5 Weidezaunseil Premium weiß/grün, 6,5 mm / 200 m**
Kombination aus Kupfer- und robusten Edelstahlleitern. Garantiert höchste Leitfähigkeit und höchste Hütesicherheit auch bei sehr langen Zäunen!
Best. Nr. 100788

**6 Weidezaunseil Economy kreuzgewickelt, 4 mm / 200 m**
Besticht durch Robustheit, Effizienz und gute Sichtbarkeit. Kontinuierliche Re-Elektrifizierung durch die beiden dicken, hochleitenden Metalldrähte. Innenliegende PE-Monofilfäden sind UV beständig und sehr langlebig. Ideal für Pferde- und Rinderweiden.
Best. Nr. 100779

**7 Litze Profi weiß/rot, 2 mm / 200 m**
Neues Leitermaterial TriCOND hat eine 5 x höhere Leitfähigkeit als herkömmliche Edelstahlleiter!
Best. Nr. 100761

**Litze Profi weiß/rot, 2 mm / 400 m**
Best. Nr. 100762

**8 Weidezaunseil TopLine weiß/rot, 6 mm / 200 m**
Leitermaterial TriCOND = 5 x höhere Leitfähigkeit als herkömmliche Edelstahlleiter. 4 Jahre Garantie auf UV-Stabilität!
Best. Nr. 100782

**9 Litze TopLine weiß/blau, 2 mm / 200 m**
Hervorragende Leitfähigkeit und sehr lange Haltbarkeit bei mittleren bis langen Zaunanlagen. Leitermaterial TriCOND = 5 x höhere Leitfähigkeit als nicht rostende Drähte. 4 Jahre Garantie auf UV-Stabilität.
Best. Nr. 100770

| Abb.Nr. | Bezeichung | Farbe | Best.Nr. | Ø / Breite | Rolle | Bruchlast | Widerstand | Leiter | Leiter-Ø | max. Zaunlänge |
|---|---|---|---|---|---|---|---|---|---|---|
| 1 | Litze/Seil Premium | blau | 105564 | 2 mm | 400 m | 105 kg | 0,10 Ohm | 9 | 0,25/0,2 mm | 20,0 km |
| 2 | Band TopLine | blau | 109876 | 10 mm | 200 m | 90 kg | 0,37 Ohm | 5 | 0,30 mm | 5,0 km |
| 2 | Band TopLine | blau | 109877 | 20 mm | 200 m | 105 kg | 0,31 Ohm | 6 | 0,30 mm | 5,0 km |
| 3 | Band Profi | weiß/rot | 100771 | 12 mm | 200 m | 90 kg | 0,47 Ohm | 4 | 0,30 mm | 4,0 km |
| 3 | Band Profi | weiß/rot | 100772 | 20 mm | 200 m | 120 kg | 0,31 Ohm | 6 | 0,30 mm | 6,0 km |
| 3 | Band Profi | weiß/rot | 100773 | 40 mm | 200 m | 230 kg | 0,17 Ohm | 11 | 0,30 mm | 10,0 km |
| 4 | Band TopLine | neongelb | 106234 | 12 mm | 200 m | 90 kg | 0,47 Ohm | 4 | 0,30 mm | 4,0 km |
| 4 | Band TopLine | neongelb | 106235 | 30 mm | 200 m | 230 kg | 0,23 Ohm | 8 | 0,30 mm | 8,5 km |
| 5 | Litze/Seil Premium | weiß/grün | 100788 | 6,5 mm | 200 m | 400 kg | 0,11 Ohm | 9 | 0,20 mm | 20,0 km |
| 6 | Seil Economy | weiß | 100779 | 4 mm | 200 m | 290 kg | 0,35 Ohm | 2 | 0,50 mm | 6,0 km |
| 7 | Litze/Seil Profi | weiß/rot | 100761 | 2 mm | 200 m | 100 kg | 0,31 Ohm | 6 | 0,30 mm | 6,0 km |
| 7 | Litze/Seil Profi | weiß/rot | 100762 | 2 mm | 400 m | 100 kg | 0,26 Ohm | 9 | 0,25 mm | 7,5 km |
| 8 | Litze/Seil TopLine | weiß/rot | 100782 | 6 mm | 200 m | 400 kg | 0,31 Ohm | 6 | 0,30 mm | 6,0 km |
| 9 | Litze/Seil TopLine | weiß/blau | 100770 | 2 mm | 200 m | 100 kg | 0,31 Ohm | 6 | 0,30 mm | 6,0 km |




**STAFFELPREIS**
**ab 5 Stück -10%**

**1 Weidezaunband Platinum weiß/blau 12,5 mm / 200 m**
Das hochwertiges Weidezaunband mit extra dicken Monofäden, verstärkten Außenkanten und verzinnten Kupferdrähten bietet höchste Hütesicherheit und ist besonders langlebig.
Best. Nr. 125021

**Weidezaunband Platinum weiß/blau 20 mm / 200 m**
Best. Nr. 125022

**Weidezaunband Platinum weiß/blau 40 mm / 200 m**
Best. Nr. 125023

**2 Weidezaunlitze Platinum weiß/blau 3 mm / 300 m**
Hochwertige Weidezaunlitze. Beste Leitfähigkeit bei extra hoher Bruchlast. Ideal für lange Weidezäune. Mit seiner einzigartigen Flechtung, durchgehend oberflächlichen Leiterdrähten und extra dicken Kupferdrähten bietet es optimalen Kontakt und Hütesicherheit für Ihre Tiere.
Best. Nr. 125030

**Weidezaunlitze Platinum weiß/blau 3 mm / 1000 m**
Best. Nr. 125031

**3 Weidezaunseil Platinum weiß/blau 6 mm / 200 m**
Hochwertiges Weidezaunseil. Beste Leitfähigkeit bei extra hoher Bruchlast. Ideal für lange Weidezäune. Mit seiner einzigartigen Flechtung, durchgehend oberflächlichen Leiterdrähten und extra dicken Kupferdrähten bietet es optimalen Kontakt und Hütesicherheit für Ihre Tiere.
Best. Nr. 125028

**Weidezaunseil Platinum weiß/blau 6 mm / 500 m**
Best. Nr. 125029

Hergestellt in Deutschland

Die neue Leitermaterialserie PlatinumLine „Made in Germany“ zeichnet sich durch seine herausragende Robustheit und Langlebigkeit aus und gewährleistet durch Edelstahl- und verzinnte Kupferleiter eine hohe Leitfähigkeit und Hütesicherheit.

| Abb.Nr. | Bezeichung | Farbe | Best.Nr. | Ø / Breite | Rolle | Bruchlast | Widerstand | Leiter | Leiter-Ø | max. Zaunlänge |
|---|---|---|---|---|---|---|---|---|---|---|
| 1 | Band Platinum | weiß/blau | 125021 | 12,5 mm | 200 m | 80 kg | 0,16 Ohm | 5 | 0,25/0,2 mm | 13 km |
| 1 | Band Platinum | weiß/blau | 125022 | 20 mm | 200 m | 180 kg | 0,11 Ohm | 6 | 0,25/0,2 mm | 18 km |
| 1 | Band Platinum | weiß/blau | 125023 | 40 mm | 200 m | 270 kg | 0,06 Ohm | 10 | 0,25/0,2 mm | 30 km |
| 2 | Litze Platinum | weiß/blau | 125030 | 3 mm | 300 m | 120 kg | 0,06 Ohm | 10 | 0,25/0,2 mm | 30 km |
| 2 | Litze Platinum | weiß/blau | 125031 | 3 mm | 1.000 m | 120 kg | 0,06 Ohm | 10 | 0,25/0,2 mm | 30 km |
| 3 | Seil Platinum | weiß/blau | 125028 | 6 mm | 200 m | 650 kg | 0,05 Ohm | 12 | 0,25/0,2 mm | 35 km |
| 3 | Seil Platinum | weiß/blau | 125029 | 6 mm | 500 m | 650 kg | 0,05 Ohm | 12 | 0,25/0,2 mm | 35 km |

NEU







**4 GPS-Ortungsgerät QTrack Q4 Akku LTE**
Der GPS-Tracker eignet sich perfekt zur Ortung von Rindern, Schafen, Ziegen und Pferden. Durch den Einsatz eines leistungsstarken Akkus und den neuesten Übertragungstechnologien können Ihre Tiere über die gesamte Almsaison geortet werden, ohne dass der Akku geladen werden muss. Das Gerät ist bereits komplett konfiguriert und sofort startklar. Der Artikel wird mit einer austauschbaren, strapazierfähigen, UV beständigen und abriebfesten Halterung angebracht und kann direkt am Glockenriemen (Riemen nicht enthalten) montiert werden. Die exakte Positionsbestimmung Ihrer Tiere erfolgt durch das GPS-Satellitensystem mit einer Genauigkeit von bis zu drei Meter (Mobilfunknetz im Gebiet vorausgesetzt) und kann einfach über Smartphone, Tablet oder Computer abgerufen werden.
Der wasserdichte GPS-Tracker ermöglicht einen individuellen Intervall der Standortbestimmung von 1 bis zu 24 Stunden. Das Intervall kann über die Software jederzeit angepasst werden. Nach der Almsaison kann der Akku wieder geladen werden. Die Lizenz zur Ortungssoftware und der EU-weiten Datenübertragung ist für ein Jahr im Preis enthalten. (Preise Folgejahre siehe Herstellerhomepage). Mit Hilfe der Software können Sie einen sogenannten Geozaun festlegen. Dabei handelt es ich um einen virtuellen Zaun, der den Weidebereich Ihrer Tiere begrenzt. Verlassen die Tiere den Bereich, werden Sie automatisch benachrichtigt. Außerdem liefert das QTRACK Q4 GPS-Ortungssystem Informationen zum Batteriestatus, der Temperatur und der Netzqualität.
Riemen im Lieferumfang nicht enthalten! (passende Riemen Art. 36959 + 63080)
Technische Daten: Gewicht 150 g (ohne Halterung), Akku 2.400 mAh, Abmessung 87 x 51 x 30 mm
Lieferumfang: GPS-Gerät mit integriertem Akku, Ladegerät (kabellos), Riemenbefestigung (bis max. 42 mm), Ortungssoftware und Europa-weite Datenübertragung im ersten Jahr
Best. Nr. 124241




**5 Digitaler Fehlerfinder / Zaunprüfer**
Zur exakten Fehlersuche beim Weidezaun. Dieses Gerät hat eine Doppelfunktion und dient als Spannungsprüfer und Amperemeter. Unterstützt die Fehlersuche durch eine Richtungsanzeige, womit die Problemstellen leicht ausgemacht werden können. Automatische Erdung.
Lieferung inkl. Blockbatterie 9 V.
Best. Nr. 123705































**STAFFELPREIS**
**ab 5 Stück -10%**

**1 Weidezaunband Classic weiß, 10 mm / 200 m**
Gute Leitfähigkeit und lange Haltbarkeit durch verstärkte Edelstahlleiter. Hohe Bruchlast und Verarbeitungsqualität! Besonders für mittellange Zäune geeignet!
Best. Nr. 100764

**Weidezaunband Classic weiß, 20 mm / 200 m**
Best. Nr. 100765

**Weidezaunband Classic weiß, 40 mm / 200 m**
Best. Nr. 100766

**2 Litze Classic weiß, 2 mm / 250 m**
Gute Leitfähigkeit und lange Haltbarkeit durch verstärkte Edelstahlleiter. Hohe Bruchlast und Verarbeitungsqualität! Besonders für mittellange Zäune geeignet!
Best. Nr. 100759

**Litze Classic weiß, 2 mm / 500 m**
Best. Nr. 100780

**3 Weidezaunseil Classic weiß, 6 mm / 200 m**
Gute Leitfähigkeit und lange Haltbarkeit durch verstärkte Edelstahlleiter. Hohe Bruchlast und Verarbeitungsqualität! Besonders für mittellange Zäune geeignet!
Best. Nr. 100781

**4 Weidezaunseil Economy weiß, 6 mm / 200 m**
Standardweidezaunseil für kurze Zaunanlagen.
Best. Nr. 100778

**5 Monolitze Economy Line, 1,4 mm / 1000 m**
1 Nylonkern 1,40 mm umwickelt mit 2 verzinkten Eisendrähten 0,50 mm. Sehr gute Leitfähigkeit! 3 Jahre Garantie auf UV-Stabilität!
Best. Nr. 10988

**6 Weidezaunband Economy gelb/orange, 10 mm / 200 m Doppelpackung**
Standardbreitbänder für kurze Zaunanlagen und Portionsweiden. 2 x 200 m Rolle. 3 Jahre Garantie auf UV-Stabilität!
Best. Nr. 39543

**7 Weidezaunband Basic weiß, 40 mm / 200 m**
Mit bewährten Edelstahlleitern, sehr gutes Preis-Leistungs-Verhältnis! Besonders geeignet für kurze Zäune für leicht zu hütende Tiere, wie Rinder oder Pferde. Farbe: weiß
Best. Nr. 100763

**8 Litze Basic weiß, 2 mm / 250 m**
Mit bewährten Edelstahlleitern, sehr gutes Preis-Leistungs-Verhältnis! Besonders geeignet für kurze Zäune für leicht zu hütende Tiere, wie Rinder oder Pferde.
Best. Nr. 100775

**9 Litze Basic gelb/orange, 2 mm / 250 m**
Mit bewährten Edelstahlleitern, sehr gutes Preis-Leistungs-Verhältnis! Besonders geeignet für kurze Zäune für leicht zu hütende Tiere, wie Rinder oder Pferde.
Best. Nr. 100774

**Litze Basic gelb/orange, 2 mm / 1000 m**
Best. Nr. 100777

**10 Weidezaunband weiß extrabreit, 60 mm / 200 m**
Spezial-Breitband. Mit 60 mm besonders breit. Leiter aus Edelstahl. Farbe weiß.2
Best. Nr. 125646

| Abb.Nr. | Bezeichung | Farbe | Best.Nr. | Ø / Breite | Rolle | Bruchlast | Widerstand | Leiter | Leiter-Ø | max. Zaunlänge |
|---|---|---|---|---|---|---|---|---|---|---|
| 1 | Band Classic | weiß | 100764 | 10 mm | 200 m | 90 kg | 3,58 Ohm | 4 | 0,2-0,3 mm | 0,6 km |
| 1 | Band Classic | weiß | 100765 | 20 mm | 200 m | 120 kg | 2,56 Ohm | 6 | 0,2-0,3 mm | 0,8 km |
| 1 | Band Classic | weiß | 100766 | 40 mm | 200 m | 230 kg | 1,21 Ohm | 13 | 0,2-0,3 mm | 1,6 km |
| 2 | Litze/Seil Classic | weiß | 100759 | 2 mm | 250 m | 80 kg | 3,87 Ohm | 6 | 0,20 mm | 0,5 km |
| 2 | Litze/Seil Classic | weiß | 100780 | 2 mm | 500 m | 80 kg | 3,87 Ohm | 6 | 0,20 mm | 0,5 km |
| 3 | Litze/Seil Classic | weiß | 100781 | 6 mm | 200 m | 400 kg | 1,20 Ohm | 6 | 0,40 mm | 2,0 km |
| 4 | Litze/Seil Economy | weiß | 100778 | 6 mm | 200 m | 350 kg | 3,87 Ohm | 6 | 0,20 mm | 0,6 km |
| 5 | Litze/Seil Economy | silber | 10988 | 1,4 mm | 1.000 m | 45 kg | 0,35 Ohm | 2 | 0,50 mm | 6,0 km |
| 6 | Band Economy | gelb/orange | 39543 | 10 mm | 2 x 200 m | 60 kg | 11,00 Ohm | 4 | 0,16 mm | 0,2 km |
| 7 | Band Basic | weiß | 100763 | 10 mm | 250 m | 130 kg | 5,50 Ohm | 8 | 0,16 mm | 0,4 km |
| 8 | Litze/Seil Basic | weiß | 100775 | 2 mm | 250 m | 60 kg | 13,78 Ohm | 3 | 0,16 mm | 0,15 km |
| 9 | Litze/Seil Basic | gelb/orange | 100774 | 2 mm | 250 m | 90 kg | 7,74 Ohm | 3 | 0,20 mm | 0,25 km |
| 9 | Litze/Seil Basic | gelb/orange | 100777 | 2 mm | 1.000 m | 90 kg | 7,74 Ohm | 3 | 0,20 mm | 0,25 km |
| 10 | Breitband | weiß | 125646 | 60 mm | 200 m | 350 kg | 0,90 Ohm | 8 | 0,40 mm | 2,0 km |



**1 Breitband-Clip**
Aus schwarzem Nylon zum Verbinden von Bändern bis 60mm. Einfache Handhabung, auch als Anfangs- oder Endverschluss zu verwenden.
Stück: 1
bis Bandbreite (mm): 60
Best. Nr. 22500



**2 Seil-/Litzen-Schnellverbinder 4 St.**
Ermöglicht schnelle, unkomplizierte und elektrisch optimal leitfähige Verbindung von Hand von Seilen, Litzen und Bändern bis 10 mm an Torisolatoren und Torgriffen. Verzinkt. 4 Stück/Packung
Stück: 4
bis Bandbreite (mm): 10
bis Seil-Ø: 10
Best. Nr. 98209



**3 Bandverbinderplatte 10-20 mm, 5 Stk.**
Für Bänder bis 20 mm. Edelstahl. Auch zum Einhängen am Torgriff geeignet. 5 Stück/Packung
Stück: 5
bis Bandbreite (mm): 20
Best. Nr. 100147

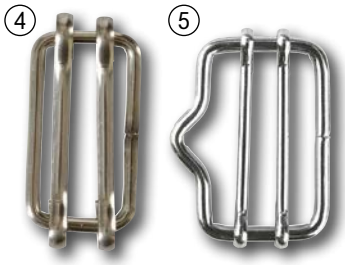


**4 Bandverbinder Edelstahl 20 mm, 5 Stk.**
Zum Verbinden von Weidezaunbändern. Aus Edelstahl, 5 Stück/Packung
bis Bandbreite (mm): 20
Best. Nr. 103392

**Bandverbinder Edelstahl 40 mm, 5 Stk.**
bis Bandbreite (mm): 40
Best. Nr. 103393

**5 Bandverbinder verzinkt 20 mm, 5 Stk.**
Zum Verbinden von Weidezaunbändern, verzinkt, 5 Stück/Packung
bis Bandbreite (mm): 20
Best. Nr. 103391

**Bandverbinder verzinkt 40 mm, 5 Stk.**
bis Bandbreite (mm): 40
Best. Nr. 103390

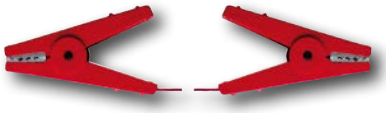

**6 Zaunverbindungskabel**
Mit 2 robusten Krokodilklemmen, Kabellänge 60 cm. Aus Edelstahl. Preis/Stück.
Stück: 1
bis Bandbreite (mm): 40
bis Seil-Ø: 10
Best. Nr. 98213



**7 Zaunverbindungskabel 3-fach**
Mit 3 robusten Krokodilklemmen, Kabellänge 2 x 60 cm. Aus Edelstahl, Preis/Stück.
Stück: 1
bis Bandbreite (mm): 40
bis Seil-Ø: 10
Best. Nr. 98217

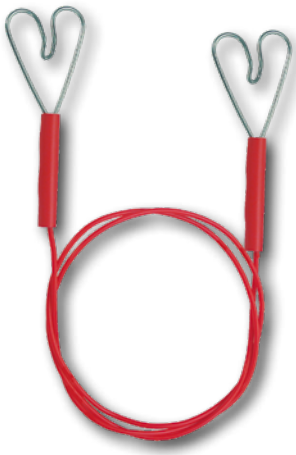

**8 Zaunverbindungskabel Herz**
Zur Reihen-Verbindung von Weidezaunbändern und -seilen. Anschlussklemmen in Herzform. Kabellänge ca. 60 cm.
Best. Nr. 123164



**9 Litzenverbinder bis 2,5 mm**
Sichere mechanische und elektrische Verbindung. Leichtes Montieren mit einem Schlitzschraubendreher. Für Litzen bis 2,5 mm Durchmesser. Preis/Stück
Stück: 1
bis Seil-Ø: 2,5
Best. Nr. 98627

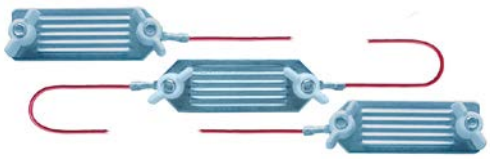

**10 Bandkupplung dreifach**
Mit 3 Klemmplatten aus Edelstahl zum Verbinden dreier Stromleiter / Band Reihen. Kabellänge 2 x 60 cm, für Breitbänder bis 40 mm. 1 Stück/Packung
Stück: 1
bis Bandbreite (mm): 40
Best. Nr. 109895

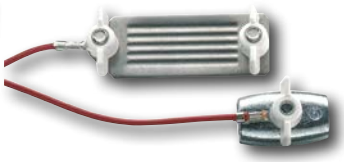

**11 Seil / Bandkupplung**
Die mechanisch und elektrisch perfekte Verbindung zwischen Weidezaunseil (bis max. Ø 6,5 mm) und Weidezaunband (bis max. 40 mm). 80 cm Kabel. Aus Edelstahl. Preis/Stück.
Stück: 1
bis Bandbreite (mm): 40
bis Seil-Ø: 6,5
Best. Nr. 98214

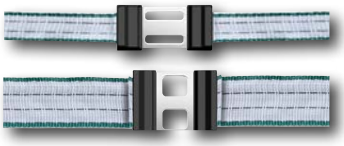

**12 Bandverbinder Litzclip®, 20 mm, 5 Stk.**
für leichtes, werkzeugloses Verbinden von 2 Bandenden. Für Bänder bis 20 mm. Aus Edelstahl! 5 Stück/Packung
Stück: 5
bis Bandbreite (mm): 20
Best. Nr. 23598

**Bandverbinder Litzclip®, 40 mm, 5 Stk.**
Für Bänder bis 40 mm. Aus Edelstahl! 5 Stück/Packungbis Bandbreite (mm): 40
Best. Nr. 23603



**13 Seilkupplung**
Die mechanisch und elektrisch perfekte Verbindung zwischen zwei Elektrozaunseilen bis Ø 6,5 mm. Inkl. 2 Seilverbinder. 80 cm Kabel. Preis/Stück.
Stück: 1
bis Seil-Ø: 6,5
Best. Nr. 98212

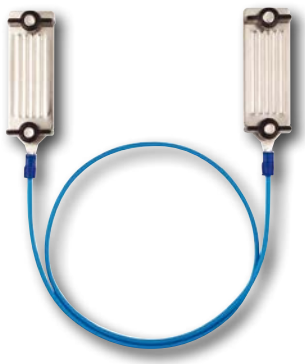

**14 Bandverbinder ZVK 60**
Zaunverbindungskabel mit Edelstahlanschlussplatinen. Die mechanisch und elektrisch perfekte Verbindung zwischen zwei Elektrozaunbändern bis 40 mm Breite. Anschlusskabel ca. 60 cm lang. 1 Stück/Beutel.
Stück: 1
bis Bandbreite (mm): 40
Best. Nr. 63750

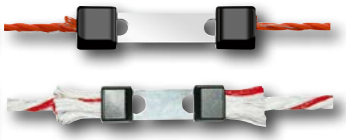

**15 Litzenverbinder Litzclip® Edelstahl 10er Set**
Zum werkzeuglosen Verbinden von 2 Litzen/Seile bis 3 mm Ø. Ideal auch zur Reparatur gerissener Litzen/Seile. Edelstahl. Packung 10 St.
Stück: 10
bis Seil-Ø: 3
Best. Nr. 100326

**Seilverbinder bis 6 mm Litzclip® Edelstahl 5er Set**
Zum werkzeuglosen Verbinden von 2 Litzen/Seile bis 6 mm Ø. Ideal auch zur Reparatur gerissener Litzen/Seile. Edelstahl. Packung 10 St.
Best. Nr. 123477



**16 Seilverbinder bis Ø 6 mm, Edelstahl**
Verbinder für Seile oder Litzen bis Ø 6 mm.
Stück: 1
bis Seil-Ø: 6
Best. Nr. 39284

**17 Seilverbinder bis Ø 4 mm, verzinkt**
Zum Verbinden von Litzen oder Seilen, verzinkt. Preis/Stück
Stück: 1
bis Seil-Ø: 4
Best. Nr. 53890

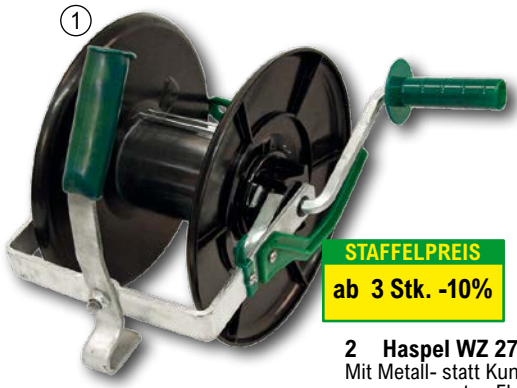


**1 Kompakthaspel**
schlagfester Kunststoff, spezielle Öse zur gezielten Drahtführung, robuste Stahlkurbel verzinkter Halter für Handbetrieb oder zum Einhängen in das Pfahlhaspel-System, mit Feststellbremse
Best. Nr. 120026



**2 Haspel WZ 27 MH**
Mit Metall- statt Kunststoffhaken zur permanenten Elektrifizierung. Leicht, handlich, bruchsicher und witterungsbeständig. Für Kunststofflitzen und Bänder, Trommel ist feststellbar, für ca. 500 m Litze.
Best. Nr. 103874




**3 Haspel WZ 27**
Leicht, handlich, bruchsicher und witterungsbeständig. Für Kunststofflitzen und Bänder, die Trommel ist feststellbar; für ca. 500 m Litze geeignet.
Best. Nr. 103872

**Ersatzhaspel zu Haspel WZ 27**
Passend zu Haspeln WZ 27 und WZ 27 MH, Best.Nr. 103874 und 103872. Ohne Handgriff.
Best. Nr. 103873



**4 Kunststoffhaspel Super**
Äußerst stabile Kunststofftrommel (austauschbar); geeignet für ca. 600 m Breitband (10 mm) bzw. 500 m Seil (6 mm) bzw. 1.000 m Litze (3 mm). Feststellbremse verhindert ein unbeabsichtigtes Nachlaufen der Trommel. Der ideale Helfer beim Zaunbau!
Best. Nr. 8589

**5 Ersatzhaspel WZ 301 blau**
Ersatzhaspel für die Kunststoffhaspel WZ 300 (108945) und Kunststoffhaspel Super (8589). Sehr stabile Qualität, made in Germany! Farbe blau
Best. Nr. 108947

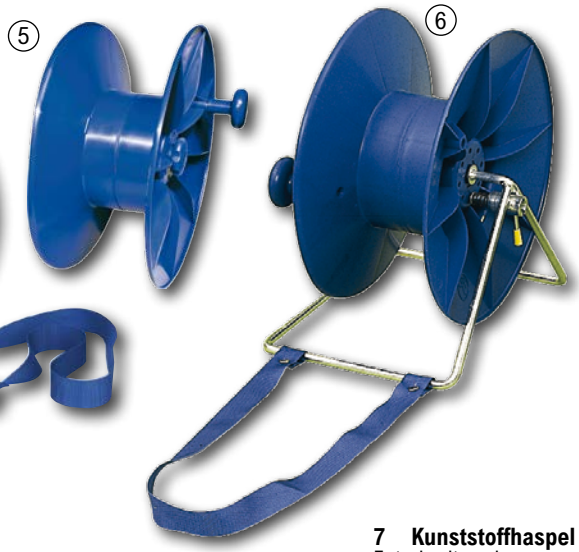

**6 Kunststoffhaspel WZ300**
Eine große und robuste Kunststofftrommel, in blau, mit Drehknopf, Brustschild und Gurt. Die Trommel (Haspel) ist austauschbar, teil- und feststellbar, mit Schnellarretierung. Farbe: blau. Für ca. 2000 m Weidezaunlitze, ca. 600 m Weidezaunband 1 cm oder ca. 400 m Weidezaunband 2 cm.
Best. Nr. 108945




**7 Kunststoffhaspel Super BIG**
Extrabreite schwarze, robuste Kunststoffhaspel. Mit Feststellbremse und Gestell. Geeignet für 1.200 m Band (10 mm), 1.000 m Seil (6 mm), 2.000 m Litze (3 mm).
Best. Nr. 127837

**Ersatzhaspel BIG**
Ersatztrommel passend zu Haspel BIG Art. 127837.
Best. Nr. 127838



**8 Easy-Drill Aufrolladapter**
Aufrolladapter für Weidezaunhaspeln. Einfach mit jeder Bohrmaschine oder Akkuschrauber zu verwenden. Geeignet für die Kunststoffhaspel 'Super' (Art.Nr. 8589) und die Haspel WZ300 (Art. Nr. 108945).
Best. Nr. 102967



**9 Einhand-Abrollhilfe für Leitermaterial**
Geeignet für Bänder oder Litzen. max. Rollenbreite 250 mm bzw. 3 kg.
Best. Nr. 123647



**10 Haspelhalter verzinkt**
zum Einhängen der Weidehaspel, mit Klemmschraube aus Kunststoff
Best. Nr. 120028




**11 Multipfahl verzinkt**
Ideale Lösung für Eck- und Torsysteme bei mobilen Zaunanlagen (Kunststoff, Metall), Halter für Haspeln nicht im Lieferumfang enthalten. 4 mm stark. Ideal als Montagepfahl!

| Ausführung | Höhe (mm) | Best. Nr. |
|---|---|---|
| für max. 3 Haspeln | 1200 | 120024 |
| für max. 4 Haspeln | 1650 | 120025 |




**1 Ringisolator-Eimer 250 Stk.**
Schwarzer Ringisolator mit Holzgewinde und durchgehender Stütze 5,3 mm.
Für Litze, Seil und Band bis 10 mm.
Im praktischen, stabilen Bau- und Stalleimer mit transpartentem Deckel. Inhalt 250 Stück. inkl. Einschraubhilfe!
Best. Nr. 125138

STAFFELPREIS
ab 3 Pkg. -10%
ab 5 Pkg. -15%

+ 162 Punkte




**2 Ringisolator SAUGUT 100 St. Box**
Ringisolator mit Holzgewinde und durchgehender extra stabiler Stütze 6 mm. Für Seile, Litzen und schmale Bänder.
Farbe schwarz. Eimer 100 Stk. inkl. Einschraubhilfe!
Best. Nr. 101525

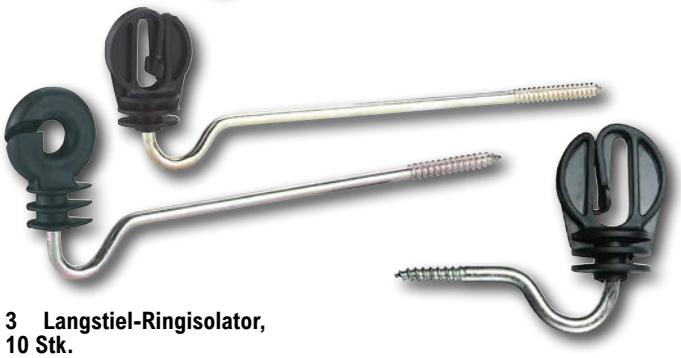

**3 Langstiel-Ringisolator, 10 Stk.**
Als Abstandhalter geeignet, mit 22 cm langer Stütze. 10 Stück/Packung
Gewinde: Holzgewinde
bis Bandbreite (mm): 10
bis Seil-Ø: 4
Best. Nr. 100045

**4 Langstiel-Bandisolator, 10 Stk.**
Als Abstandhalter geeignet, mit einer 22 cm langen Stütze. 10 Stück/Packung
Gewinde: Holzgewinde
bis Bandbreite (mm): 20
bis Seil-Ø: 2
Best. Nr. 100046



**5 Breitband Ringisolator, 25 Stk.**
Ideal für Breitbänder bis 20 mm, mit massiver verzinkter 6 mm Stütze.
Gewinde: Holzgewinde
bis Bandbreite (mm): 20
bis Seil-Ø: 2
Best. Nr. 100047



**6 Ringisolator Easy Drill EDX, 20 Stk.**
Durchgehender massive 6 mm Stütze. Selbstschneidendes Holzgewinde. 20 Stück/ PackungGewinde: Holzgewinde
bis Bandbreite (mm): 10
bis Seil-Ø: 6
Best. Nr. 99182

**7 Ringisolator rot, 50 Stk.**
Rote Ringisolatoren mit kurzer 5mm Stütze, verzinkt. 50 Stück/Packung
Gewinde: Holzgewinde
bis Bandbreite (mm): 10
bis Seil-Ø: 3
Best. Nr. 109096

**8 Ringisolator gelb, 25 Stk.**
Mit kurzer Stütze. Stütze ist verzinkt, 5 mm. Farbe: gelb. 25 Stück/Packung
Gewinde: Holzgewinde
bis Bandbreite (mm): 10
bis Seil-Ø: 4
Best. Nr. 14386



**9 Schlitzisolator WI 19/6 C, 25 Stk.**
Schlitzisolator aus gelben Cellidor mit 6 mm Stütze für Holzpfähle. 25 Stück/Packung
Gewinde: Holzgewinde
bis Seil-Ø: 2
Best. Nr. 115203



**10 Schlitzisolator schwarz, 25 Stk.**
Sehr gute Isolationseigenschaften, verzinkte 5,3 mm Stütze, mit Holzgewinde. Für Litze und Draht verwendbar. 25 Stück/Packung
Gewinde: Holzgewinde
bis Seil-Ø: 3
Best. Nr. 104576



**11 Breitbandisolator WI 4024, 25 Stk.**
Breitbandisolator und Seilisolator in Einem. Mit Sechskantprofil als Einschraubhilfe. 25 Stück/Packung
Gewinde: Holzgewinde
bis Bandbreite (mm): 40
bis Seil-Ø: 8
Best. Nr. 106652



**12 Seilisolator Easy Cord, 25 Stk.**
Äußerst robuster Isolator aus bruchsicherem Kunststoff zum Einschrauben mit Holzgewinde. Verzinkte 6 mm Stütze, ideal für Seile bis 8 mm und Litzen. 25 Stück/ Packung
Gewinde: Holzgewinde
bis Seil-Ø: 8
Best. Nr. 100061



**13 Klippisolator Easy Tape, 25 Stk.**
Idealer Streckenisolator! Patentiert, verbesserter Klippmechanismus durch 2 Einraststellen, verstärkte Anschraubplatte. 25 Stück/Packung
bis Bandbreite (mm): 40
bis Seil-Ø: 6
Best. Nr. 100048



**14 Eck-, Streckenisolator Profi, 10 Stk.**
Isolator für das Eck oder auch für Strecken geeignet. Elektrisch leitende Gummieinlagen durch Kohlefasern (patentiert) fixieren das Band sehr schonend und zuverlässig. Einsetzbar als Anfangs- oder Abspannisolator. 10 Stück/ Packung
bis Bandbreite (mm): 40
Best. Nr. 106653



**15 Breitbandisolator 20 mm, 10 Stk.**
Stabile und robuste Ausführung, zum Anschrauben oder Nageln. 10 Stück/Packung
bis Bandbreite (mm): 20
bis Seil-Ø: 6
Best. Nr. 53761

**16 Breitbandisolator 60 mm 25 Stk.**
Für Bandbreite bis 60 mm. Aus Nylon. Mit Schlupfsperre. Zum Nageln und Schrauben
Best. Nr. 125809



**17 Seilisolator**
Robuster Isolator für Seil und Draht, zum Anschrauben, Pack = 10 Stück
bis Bandbreite (mm): 10
bis Seil-Ø: 8
Best. Nr. 120516

**18 Breitbandisolator 40 mm, 10 Stk.**
bis Bandbreite (mm): 40
bis Seil-Ø: 2
Best. Nr. 53764



**1 Ringisolator metrisch 80 mm, 25 Stk.**
Verwendbar für Rohrpfähle, inkl. 2 Schraubmuttern. Robuster, schwarzer Kunststoffkörper; verzinkte, kurze Stütze (Ø 6mm). M6 x 80mm. 25 Stück/Packung
Gewinde: Metallgewinde
bis Bandbreite (mm): 10
bis Seil-Ø: 5
Best. Nr. 106097



**2 Schlitzisolator, Metallgewinde**
Aus schwarzem Polyethylen, mit verzinkter Eisenstütze M6 x 25 mm. Preis/Stück
Gewinde: Metallgewinde
bis Seil-Ø: 4
Best. Nr. 15041



**3 Ringisolator mit Metallgewinde 25 Stk.**
metrisches Gewinde (M6 x 35 mm), inkl. je 2 Muttern, Farbe: schwarz. Pack = 25 Stück
bis Bandbreite (mm): 10
bis Seil-Ø: 6
Best. Nr. 120515



**4 Bandisolator WI 4024/2, 25 Stk.**
Breitband- und Seilisolator mit Metallgewinde für Bänder bis 40 mm und Kordel/Seil 8 mm, mit Sechskantprofil als Einschraubhilfe. Mit Gewinde M6 mit 2 Sechskantmuttern. Gewindebereich ca. 30 mm. 25 Stück/Packung
Gewinde: Metallgewinde
bis Bandbreite (mm): 40
bis Seil-Ø: 8
Best. Nr. 102632



**5 Eckisolator metrisch, 25 Stk.**
Isolator in verstärkter Ausführung, für Seile und Litzen. Die Rolle ist komplett mit stabiler Stütze und metrischem M6-Gewinde. Rolle ist voll drehbar! Die zwei benötigten Schraubmuttern sind im Lieferumfang enthalten! 25 Stück/Packung
Gewinde: Metallgewinde
bis Seil-Ø: 8
Best. Nr. 29655



**6 Eckisolator, 25 Stk.**
Für Draht, Litze und Seil, in stabiler Ausführung. Mit verzinkter 7 mm Stütze und Holzgewinde. UV-stabilisiert! 25 Stück/Packung
Gewinde: Holzgewinde
bis Seil-Ø: 8
Best. Nr. 107358




**7 Abspannisolator, 20 Stk.**
Für Draht, Litze und Seil, bestens geeignet als Abspann-, Anfangs- oder Eckisolator. Für hohe Ansprüche und extreme Zugbelastungen gebaut, hochspannungsverstärkt aus schlagzähem Kunststoff, UV-stabilisiert. 20 Stück/Packung
bis Seil-Ø: 8
Best. Nr. 107361

**8 Eck-/Abspannisolator, 10 Stk.**
Sehr robuster Eckisolator, auch als Anfangs- oder Endisolator geeignet. Die eingearbeitete Metalleinlage hält extremen Zugbelastungen stand und verhindert ein Einschneiden des Drahtes in den Isolator. 10 Stück/Packung
bis Seil-Ø: 4
Best. Nr. 106192




**9 Premium Band- und Seilspanner, 4 Stk.**
Extrem robust durch glasfaserverstärktes Polyamid, leichtes und sicheres spannen von Hand ohne Werkzeug möglich – durch Einrastfunktion! Einfaches lösen des Bandes/Seiles möglich, problemloses nachrüsten in bestehende Zaunsysteme möglich. Zum Anschrauben. 4 Stück/Packung
bis Bandbreite (mm): 40
bis Seil-Ø: 8
Best. Nr. 100050

**10 Eckisolator mit Zusatzbügeln**
Eckisolator für Breitbänder 40 mm. Zum Anschrauben oder Nageln. Mit Zusatzbügeln, zum Abzweigen in verschiedene Zaunrichtungen. Achtung: Nicht für Bänder mit Kupferdrähten geeignet! Preis/Stück
bis Bandbreite (mm): 40
Best. Nr. 26090



**11 Band-Eckisolator Cavallo, 10 Stk.**
Extra starke Ausführung, sehr robust! Verzinkte, durchgehende 8 mm Stütze für 100%igen Halt. Polyamidkunststoff für hohe Zugkräfte, freilaufendes Band wird durch die glatte, gerundete Oberfläche schonend geführt. 10 Stück/Packung
Gewinde: Holzgewinde
bis Bandbreite (mm): 40
bis Seil-Ø: 2
Best. Nr. 100049



**12 Klemm-Ringisolator, 25 Stk.**
Für Rundstahlpfähle geeignet (außer Nr. 105739). Den Clip einfach am Pfahl festklemmen. 25 Stück/Packung
bis Bandbreite (mm): 10
bis Seil-Ø: 4
Best. Nr. 97711

**13 Klemm-Ringisolator, 25 Stk.**
Für Ovalstahlpfähle geeignet. 25 Stück/Packung
bis Bandbreite (mm): 10
bis Seil-Ø: 4
Best. Nr. 113264



**14 Zusatzisolator WI 174, 25 Stk.**
Zusatzisolator für Draht, Litze, Seil und Band bis 12 mm ø. Passend für Rund- und Ovalpfähle bis 12 mm ø mit Kopfisolator (hinten offen/geschlitzt). 25 Stück/Beutel
bis Bandbreite (mm): 12
bis Seil-Ø: 3
Best. Nr. 103866




**15 Isolator Rundstahlpfahl, 25 Stk.**
Zum Aufstecken auf Rundstahlpfähle. Farbe: schwarz. 25 Stück/Packung
bis Seil-Ø: 6
verwendbar für: Rundstahlpfahl
Best. Nr. 29473

**16 Ringisolator Ovalstahlpfahl, 25 Stk.**
Passend zu Ovalstahlpfählen, schwarz. 25 Stück/Packung
bis Bandbreite (mm): 10
bis Seil-Ø: 2
verwendbar für: Ovalstahlpfahl
Best. Nr. 49773




**17 Aufschlagisolator 25 St.**
Einfach auf runde (z. B. Baustahl) oder ovale Pfähle von 6 - 12 mm Ø bis zur gewünschten Höhe aufschlagen und Leitermaterial einziehen. Aus schwarzem UV-stabilem Kunststoff. Für Litze, Seil und Band bis 20 mm. Pack = 25 Stück
Best. Nr. 127750



**18 Schraubisolator gelb 25 Stk.**
Gelber Zusatzisolator für Glattdraht und Litze, in gelb. Passend für Rund- und Ovalpfähle bis 10 mm ø ohne Kopfisolator. Packung: 25 Stück.
Best. Nr. 126989



**19 Klemmisolator schraubbar, 10 Stk.**
Schraubbar, schwarz, universell verwendbar, für Zaunpfähle aus Holz, Metall und jedem anderen Material bis Ø 19 mm, verstellbar auf jede beliebige Drahthöhe. Hinten offen. Passend für Draht, Litze und Breitband bis 20 mm. 10 Stück/Packung
bis Bandbreite (mm): 20
bis Seil-Ø: 6
Best. Nr. 115279




**20 Isolator für Fiberglaspfahl blau, Pack=25St.**
Variabel verstellbarer Ersatzisolator/Zusatzisolator zu Fiberglaspfahl 120616.
Best. Nr. 120633

**21 Isolator Fiberglaspfahl oval, 25 Stk.**
Zusatzisolator zu Oval-Fiberglaspfahl gelb, verschiebbar. 25 Stück/Packung
bis Bandbreite (mm): 20
bis Seil-Ø: 2
verwendbar für: Fiberglaspfahl, oval
Best. Nr. 113217




**1 Weidezaundraht Stahl, 2,5 mm / 625 m**
Spezial-Stahldraht für Festzäune, mit Zink/Alu-Legierung als Langzeitschutz. Neunfach höherer Schutz gegen Korrosion im Vergleich zu normal verzinktem Draht. Extrem gute Leitfähigkeit, ideal für Festzauninstallationen, optimale Stromabgabe bei Tierberührung. 10 Jahre Garantie auf Korrosionsbeständigkeit.
Bruchlast (kg): 650
Stück: 1
Widerstand (Ohm/m): 0,035
Ø Seil (mm): 2,5
Best. Nr. 99968



**2 Eisendraht verzinkt, 1,8 mm / 250 m**
Sehr gute Leitfähigkeit, optimale Stromabgabe bei Tierberührung. Seit Jahrzehnten im Zaunbau bewährt!
Bruchlast (kg): 110
Stück: 1
Widerstand (Ohm/m): 0,05
Ø Seil (mm): 1,8
Best. Nr. 100041



**3 Weidezaundraht Alu 2,5 mm / 400 m**
Hochstabil; Ideal für lange Zäune! Sehr hohe Leitfähigkeit, bis zu 4 x besser als herkömmlicher Eisendraht. Leicht zu verarbeiten bei der Montage, geringes Gewicht (um bis zu 2/3 weniger als Eisendraht).
Bruchlast (kg): 180
Widerstand (Ohm/m): 0,013
Ø Seil (mm): 2,5
Best. Nr. 119271



**4 Weidezaundraht Aluminium, 2,0 mm / 400 m**
Bruchlast (kg): 90
Stück: 1
Widerstand (Ohm/m): 0,01
Ø Seil (mm): 2, 2
Best. Nr. 36694

**5 Weidezaundraht Aluminium, 1,6 mm / 400 m**
Sehr hohe Leitfähigkeit, bis zu 4 x besser als herkömmlicher Eisendraht. Leicht zu verarbeiten bei der Montage, geringes Gewicht (um bis zu 2/3 weniger als Eisendraht).
Bruchlast (kg): 60
Stück: 1
Widerstand (Ohm/m): 0,02
Ø Seil (mm): 1,6
Best. Nr. 10987

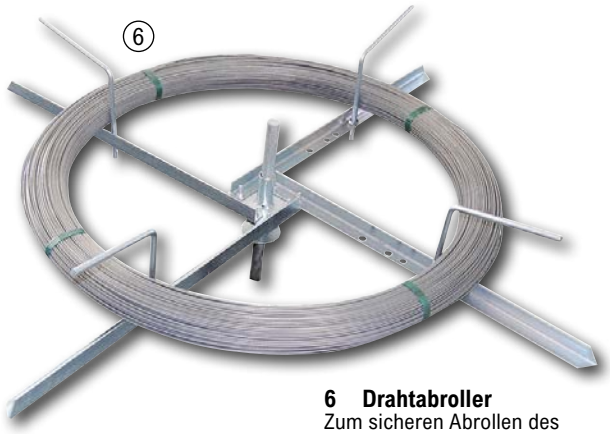

**6 Drahtabroller**
Zum sicheren Abrollen des Festzaundrahtes, verzinkte Ausführung, auch für Horse Wire geeignet. Innen-Ø min. = 35 cm ; Außen-Ø max. = 107,5 cm
Best. Nr. 102051



**7 Stacheldraht**
Stark verzinkt, Drahtstärke 1,7 mm, 2-drähtig.

| Länge (m) | Best. Nr. |
|---|---|
| 100 | 8611 |
| 250 | 16202 |
| 500 | 30003 |



**8 Spanndraht verzinkt**
Verzinkt. Ø 3,1 mm, 1 Ring = ca. 80 lfm. Ca. 5 kg
Stück: 1
Best. Nr. 8596




**9 Drahtlitze Aluminium, 1,8 mm / 500 m**
Aluminium Weidezaundraht aus 7 gebündelten Litzen. Erhöhte Bruchlast durch die Beigabe von Magnesium, äußerst flexibel und leicht, daher einfacher und schneller Aufbau möglich. Sehr hohe Leitfähigkeit, bis zu 4x besser als herkömmlicher Eisendraht.
Bruchlast (kg): 95
Stück: 1
Widerstand (Ohm/m): 0,027
Ø Seil (mm): 1,8
Best. Nr. 112065



**10 Drahtlitze verzinkt, 1,5 mm / 200 m**
7 Litzen gebündelt, sehr flexibel, leicht zu verlegen. Vielseitig einsetzbar u. a. auch zur Wildabwehr.
Bruchlast (kg): 200
Stück: 1
Widerstand (Ohm/m): 0,12
Ø Seil (mm): 1,5
Best. Nr. 11702



**11 Krampen (Schlaufen)**
Verzinkte U-Hakerl, mit schräg geschnittenen Spitzen. Länge: 38 mm; Durchmesser: 3,8 mm. Ca. 1 kg
Best. Nr. 3288

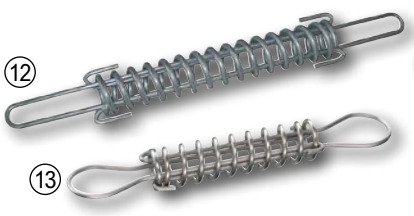

**12 Temperaturausgleichsfeder, 43,5 cm**
Stabile Ausführung für Stahldraht bis 2,5 mm. Bewirkt eine Entspannung im Draht und bei den Eckpfosten, gleicht Temperaturschwankungen aus und macht den Zaun elastisch. Aus Edelstahl. Länge: 43,5 cm; Ø Feder: 43 mm
Best. Nr. 103419

**13 Temperaturausgleichsfeder 20 cm**
Aus Edelstahl, Länge 20 cm. Ø der Feder 25 mm. Stabile Ausführung für Stahldraht bis 1,6 mm. Bewirkt eine Entspannung im Draht und bei den Eckpfosten und gleicht Temperaturschwankungen aus und macht den Zaun elastisch.
Best. Nr. 104472



**14 Zaunzange**
Multifunktionswerkzeug (auch Farmerzange genannt), unentbehrlich beim Zaunbau. Einsetzbar als Zange, Hammer, Ösenlöser, Drahtschneider... Schneidet Draht bis 5mm Ø. Mit gummiummantelten Griffen, somit rutschfest. Länge der Zange: ca. 27 cm, Farbe der Griffe: rot
Länge (mm): 270
Best. Nr. 24149




**15 Spannzange Gripple - Spannungsmesser**
Die Zange spannt nicht nur den Draht, sondern reguliert auch die Zugbelastung. Einstellbare Spannkraft bis 400 kg. Geeignet für Drähte bis 6 mm Ø. Ideal zum Einsatz in den Bereichen Weidezaun sowie Gemüse- und Obstanbau
Best. Nr. 126477



**1 Spannhebel für Drahtspanner**
Zum Spannen von Drahtspannern mit Zahnrad
Best. Nr. 119804



**8 Zahnrad-Drahtspanner mit Isolator + Drahtseil**
Zum schnelle Spannen/Entspannen von Draht, Seil oder Litze. Mit Zahnradsperre. Mit integriertem Isolator und Drahtseil
Best. Nr. 127660



**11 Abspannset für Draht**
Horizontales Abspannset für Zugpfähle mit einem Ø bis max. 16 cm. Geeignet für Premium Horse Wire und Stahldraht. Set beinhaltet: Edelstahl-Drahtseilschlaufe zum einfachen und schnellen Montieren am Zugpfahl, Isolierei, Edelstahl-Temperaturausgleichsfeder, Zahnraddrahtspanner (Lieferung ohne Spannhebel).
Stück: 1
bis Seil-Ø: 2,5
Best. Nr. 102026



**2 Ratschenspanner mit Isolator**
Drahtspanner mit Porzellanisolator
Best. Nr. 121725



**5 Zahnrad-Drahtspanner**
Zum schnelle Spannen/Entspannen von Draht, Seil oder Litze. Mit Zahnradsperre.
Best. Nr. 127658



**9 Drahtverbindungsklemme, 10 Stk.**
Zur optimalen elektrischen Querverbindung mehrerer Drähte miteinander. Verzinktes Material, geeignet für Drähte mit einem Durchmesser von bis zu 2,5 mm. 10 Stück/Packung
Stück: 10
bis Seil-Ø: 2,5
Best. Nr. 109905



**12 Winkelklemme**
Verzinkt. Bestens geeignet zum Anschluss und zur elektrischen Querverbindung von Seilen. Preis/Stück
Stück: 1
bis Seil-Ø: 8
Best. Nr. 98218

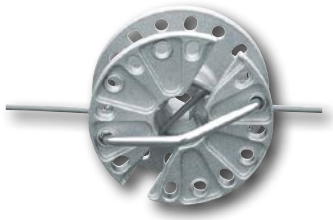

**3 Drahtspanner**
Zum schnellen Spannen/Entspannen von Draht, Seil und Litze ohne diese zu durchtrennen. Preis/Stück
Best. Nr. 26089



**6 Drahtverbindungsklemme**
Zum sicheren, vertikalen Verbinden der Festzaundrahtreihen bzw. des Untergrundkabels mit dem Zaundraht. Verzinkt. Preis/Stück
Stück: 1
bis Seil-Ø: 2
Best. Nr. 98210



**13 Drahtverbinder Wire Link, 2 Stk.**
Stabiler Drahtverbinder ermöglicht die Verbindung von zwei Drähten ohne Werkzeug! Der Draht wird einfach in die Öffnung geschoben und kann sich von selbst nicht mehr lösen. Geeignet für Drähte mit einem Durchmesser von 1,8 - 2,5 mm. 2 Stück/Packung
Stück: 2
bis Seil-Ø: 2,5
Best. Nr. 102022




**4 Gripple Drahtverbinder**
Zur schnellen Verbindung oder Reparatur von Stahldrahtlitzen-Zäunen. Pack 20 Stück

| Ausführung | Best. Nr. |
|---|---|
| 1,4 - 2,2 mm | 128219 |
| 2,2 - 3,25 mm | 128220 |



**7 Eckisolator Porzellan, 6 Stk.**
Professioneller Eckisolator aus Porzellan, für hohe Ansprüche, hält extremen Zugbelastungen stand! 6 Stück/Packung
Stück: 6
bis Seil-Ø: 6
Best. Nr. 98216



**10 Zugisolator Porzellan 10 Stk.**
extrem bealstbarer Anfangs- und Endisolator für Weidezaundrähte.
Pack = 10 Stück
Best. Nr. 122239







**16 Drahtspanner**
feuerverzinkt, Länge 85 mm
Best. Nr. 121853







**14 Nähdraht PVC**
Nähdraht in Spulen zu ca. 40 lfm. Ø 1,4 mm
Best. Nr. 41521

**15 Nähdraht verzinkt**
Nähdraht in Spulen zu ca. 40 lfm. Ø 1,2 mm
Best. Nr. 41520

**17 Spanndraht verzinkt**
Verzinkt. Ø 3,1 mm, 1 Ring = ca. 80 lfm. Ca. 5 kg
Stück: 1
Best. Nr. 8596

**18 Spannschloss, Öse/Haken M6**
M6, Länge 140 bis 240 mm. Verzinkt
Best. Nr. 55139



**19 Spannschloss Öse/Öse M10**
Mit 2 Ösen.
Gewinde: M10
Länge (mm): 210-300
Best. Nr. 8940

**20 Spannschraube**
Gewinde: M10
Länge (mm): 150
Best. Nr. 53859




**1 Bandtorgriffisolator Profi, 4 Stk.**
Robuster Bandisolator mit Anschlussplatine aus Edelstahl, zum Einhängen von Torgriffen, als Anschlussmöglichkeit zwischen Zaunanfang und Weidezaungerät oder für Abzweigungen im Zaun. 4 Stück/Packung
Stück: 4
bis Bandbreite (mm): 40
Best. Nr. 103319

**2 Torgriffisolator**
Zum beidseitigen Einhängen von Torgriffen. Preis/Stück
Stück: 1
Best. Nr. 26029




**3 Torgriffisolator X³ 6 Stk.**
Robuster, flexibler Kunststoff-Torgriffisolator. Verzinkter Ring mit 3 Einhängemöglichkeiten. Verzinkte Stütze mit Holzgewinde 6 mm. Pack = 6 Stück.
Best. Nr. 127417

**4 Torgriffisolator X³ Premium 12 Stk.**
Hochwertiger, flexibler Premium-Torgriffisolator. Ring aus Edelstahl mit 3 Einhängemöglichkeiten. Kunststoffgriff. Holzgewinde. Verzinkte
Stütze 6 mm. Pack = 12 Stück
Best. Nr. 125074

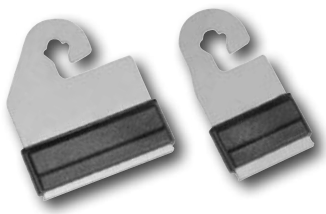

**5 Torgriffverbinder Band 10-20 mm, 4 Stk.**
Aus Edelstahl, mit widerstandsfähiger Verschlusskappe für eine sichere und schnelle Fixierung des Bandes = perfekte Leitfähigkeit! Lassen sich schnell und einfach an jeden beliebigen Torgriff bzw. Torisolator montieren. Bänder können damit auch sehr einfach nachgespannt werden. 4 Stück/Packung
Stück: 4
bis Bandbreite (mm): 20
Best. Nr. 100145

**Torgriffverbinder Band 40 mm, 4 Stk.**
bis Bandbreite (mm): 40
Best. Nr. 100146



**6 Torgriff mit Haken**
Geschlossenes Gehäuse, innenliegende Zugfeder mit Zugbegrenzung, mit Haken. Farbe: schwarz
Best. Nr. 23012



**7 Torgriff mit Bandanschluss**
Mit Haken und Bandanschluss 40 mm, mit Federzugbegrenzung. Farbe: schwarz. Achtung: Nicht für Bänder mit Kupferdrähten geeignet!
Stück: 1
bis Bandbreite (mm): 40
Best. Nr. 36633



**8 E-Line Torsystem (3 - 6m)**
Das originale E-Line System „Made in EU“ für höchste Qualitätsansprüche! Besonders geeignet für Pferdekoppeln! Mit stromführendem Elastikseil, kein Einklemmen von Mähnen- oder Schweifhaaren, mit Edelstahlhaken, auf ca. doppelte Länge ausziehbar. Set besteht aus: 1 x Ø 7 mm Elastik-Elektroseil (3 Jahre Garantie), mit Verbindungshaken, 1 x robuster Torgriff, 1 x Ringisolator, 1 x Torgriffisolator. Länge: 3 - 6 m
Best. Nr. 102024



**9 FlexiGate Torsystem**
Koppeleingänge einfach und bequem unter Strom setzen - bei jedem Öffnen wird das Elektroband oder das Elektroseil von einer Stahlfeder eingerollt. Kann einfach an einer Mauer oder einem Pfahl montiert werden. Halterung im Lieferumfang enthalten. Anschlusskabel nicht im Lieferumfang enthalten! Ausziehbar auf max. 7,5 m.

**FlexiGate Torsystem, 40 mm Band**
Best. Nr. 58197

**FlexiGate Torsystem, Seil**
Best. Nr. 58198




**10 Torfedersatz, 3-teilig**
Set bestehend aus: 1 x Torgriff Standard mit breitem Handschutz, Haken und Zugfeder, schwarz. 1 x Torfeder, verzinkt, auf 5m ausziehbar. 2 x Torgriffisolator, schwarz, mit 2 Ösen, Holzgewinde. NICHT für die Pferdehaltung geeignet!
Best. Nr. 616



**11 Torgriff mit Öse**
Geschlossenes Gehäuse, innenliegende Zugfeder mit Zugbegrenzung, mit Öse. Farbe: schwarz
Best. Nr. 8580




**12 Torgriff Premium**
Robuster, langlebiger Torgriff mit Federzugbegrenzung. Verschraubte Verschlussklappe. Haken und Öse aus Edelstahl - für eine ausgezeichnete Korrosionsbeständigkeit. Farbe blau
Best. Nr. 125987



**13 Torgriff mit Seil- und Litzenanschluss**
Torgriff inkl. Seil- und Litzenverbinder - der Vorteil: Man benötigt kein Werkzeug und kann mittels Fixierschraube mühelos eine optimale elektrische Verbindung herstellen. Auch zum Nachspannen hervorragend geeignet. Für Litzen, Seile und Bänder bis 10 mm Breite. Mit Haken und Federzugbegrenzung.
Stück: 1
bis Bandbreite (mm): 10
bis Seil-Ø: 10
Best. Nr. 103409




**14 Torgriff Spar-Pack SAUGUT 5-tlg.**
5 stabile neongrüne Torgriffe im Sparpack. Torgriff mit Haken, Zugfeder und Öse.
Best. Nr. 126066




**15 FlexiGate Torsystem, 19 m**
Flexibel einsetzbar, auf bis zu 19 m Länge ausziehbar! Mit 20 mm Band; optimale Stromabgabe durch 9 starke Edelstahlleiter garantieren höchste Hütesicherheit am Tor. Hohe Verarbeitungsqualität, erhöhte Bruchlast durch starke Monofilfäden. Befestigungsmöglichkeit 1: mit 2 beiliegenden Holzschrauben direkt am Holzpfahl oder an einer Wand oder Befestigung 2: mit dem beiliegenden Scharnier.
Best. Nr. 98340



**16 Torgriffsatz**
Schwarzer Torgriff mit 2 Torgriff-Isolatoren, sehr hoher Isolationswert.
Stück: 1
Best. Nr. 1226



**1 Spezial-Torrolle**
Hochwertiges Profi-Torsystem zum Einrichten von flexiblen Toren und Abtrennungen an Weiden, Wegen und Paddocks. Ideal bei häufigem Öffnen und Schließen (täglicher Einsatz). Robuster Automatik-Aufrollmechanismus. Mit Breitband 20 mm. Inkl. Edelstahl-Torgriffisolator.

| Ausführung | Beschreibung | Best. Nr. |
|---|---|---|
| 10 m Band | starr | 123573 |
| 10 m Band | schwenkbar | 123574 |
| 20 m Band | starr | 123575 |
| 20 m Band | schwenkbar | 123576 |

**2 Elektro Viehschranke Set, 3,60 m**
2-teilig: 2 Stäbe (je 1,80m), 2 Scharniere und isoliertes Erdkabel
Best. Nr. 40262

**Elektro Viehschranke Set, 5,00 m**
2-teilig: 2 Stäbe (je 2,50m), 2 Scharniere und isoliertes Erdkabel
Best. Nr. 40263

**Mini-Elektro Viehschranke, 1,20 m**
Best. Nr. 40264

**Ersatzstab, 1,80 m**
Best. Nr. 40265

**Ersatzstab, 2,50 m**
Best. Nr. 40266








**3 Warnschild FAIE Elektrozaun**
Zum einfachen Einhängen in Bänder bis 40 mm, Seil, Litze und Draht. Kein weiteres Befestigungsmaterial nötig. Aus robustem Kunststoff, beidseitig bedruckt.
Maße: 26 x 15 cm
Best. Nr. 104403




**4 Schild "Weidebetrieb"**
Weide-Hinweisschild "Tore geschlossen halten!. Trägerplatte Kunststoff 200 mm. Größe 200 x 150 mm (BxH)
Best. Nr. 126416




**5 Warntafel 'Betreten des Grundstücks verboten! Eltern haften für Ihre Kinder!'**
Kunststoff gelb, 25 x 15 cm.
Best. Nr. 63417




**6 Umweltschild „Abfall macht mich krank**
20 x 30 cm
Best. Nr. 17616




**7 Schild „Bitte nicht füttern!“**
Kunststofftafel (1mm) weiß, 30 x 20 cm.
Best. Nr. 35963




**8 Warntafel Warnung vor dem Hunde**
Gelber Kunststoff, schwarze Schrift. L x B: 25 x 15 cm
Best. Nr. 102910

## FAIE TIPP

**Kennzeichnung von Elektrozäunen**
Gelbe Warnschilder „Vorsicht Elektrozaun“ müssen an öffentlich zugängigen Stellen (z. B. Rad- und Fußwege oder Straßen) in regelmäßigen Abständen von ca. 100 – 150 m gut sichtbar am Weidezaun oder den Zaunpfählen angebracht sein!




**9 Schild Weide betreten verboten**
Maße: 20 x 12 cm, aus robustem Kunststoff. Schild ist an öffentlichen Wegen anzubringen.
Best. Nr. 52110




**11 Schild „Vorsicht freilaufender Bulle!“**
Aus robustem Kunststoff, 20 x 12 cm.
Best. Nr. 104587




**10 Schild "Freilaufende Weidetiere"**
Hinweisschild mit Verhaltensregeln auf der Weide. Trägerplatte Kunststoff 200 mm. Größe 200 x 300 mm (BxH)
Best. Nr. 126415




**12 Schild „Nicht mit Hundekot verschmutzen!“**
Kunststofftafel 25 x 40 cm.
Best. Nr. 35246



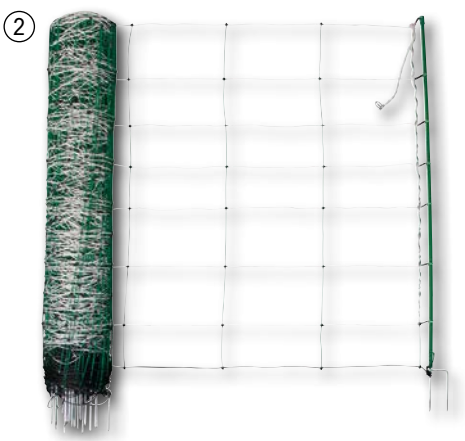




**STAFFELPREIS**
**Netze**
**ab 5 Stk. -10%**

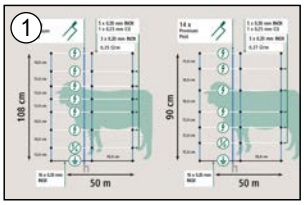

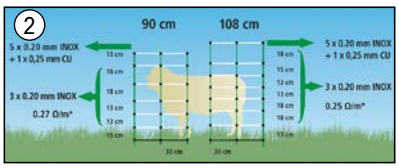


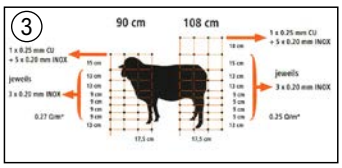


### 1 Schafnetz Titan Premium+ 50 m Doppelspitze

Für den professionellen Einsatz, besonders gute Sichtbarkeit durch die Farben blau und weiß (ideal auch zur Wildabwehr), steife Kunststoff-Vertikalstreben vor allem im hügeligen und unebenen Gelände von Vorteil!), extrem reißfeste Knotenpunkte. Länge 50m, 14 extra stabile Premium-Kunststoffpfähle, Doppelspitze! Widerstand 0,25 Ohm. Bodenlitze (leitend) optional an Erdausgang des Geräts anschließbar für zusätzliche Erdung über die gesamte Netzlänge. 2. Litze über Grund optional vom Stromkreis der darüber liegenden Litzen trennbar, um erhöhte Ableitung bei starkem Bewuchs zu vermeiden.

| Höhe (cm) | Best. Nr. |
|---|---|
| 108 | 121332 |
| 90 | 121333 |

### 2 Schafnetz TitanNet 50 m Doppelspitze

Durch vertikale Kunststoffstreben besonders geeignet für unebenes Gelände. Länge 50 m, 14 standfeste Kunststoffpfähle, Doppelspitze! Farbe grün/weiß. Widerstand 0,25 Ohm. 3 Jahre Garantie gegen UV-Schäden!

| Höhe (cm) | Best. Nr. |
|---|---|
| 108 | 121330 |
| 90 | 121331 |

### 3 Schafnetz OviNet 50 m Doppelspitze

Elektrifizierbares Universal-Schafnetz mit Doppelspitze. Länge 50 m. 14 Pfähle. Widerstand 0,25 Ohm. 3 Jahre Garantie gegen UV-Schäden! Farbe orange!

| Höhe (cm) | Best. Nr. |
|---|---|
| 108 | 121328 |
| 90 | 121329 |

### 4 Schafnetz / Wolfnetz OviNet Maxi

Spezielles Schafnetz/Weidenetz. Ideal als Wolfabwehrnetz - extra hoch (122 cm). Optional anschließbare, verstärkte Bodenlitze zur Erdung über die gesamte Netzlänge bei schwierigen Bodenverhältnissen (z.B. sehr sandige oder trockene Böden). Mit 9 x TriCond Reihen à 3 x 0,30 mm. 14 integrierte weiße Kunststoffpfähle mit verzinkter Bodenspitze (Doppelspitze). Widerstand 0,06 Ohm. 3 Jahre Garantie gegen UV-Schäden. Farbe weiß/blau, Länge: 50 m, Höhe: 122 cm
Best. Nr. 118693

### 5 Euro Mustang Netz 145 cm f. Pferde

Netz mit einer Höhe von 145 cm, geeignet für Pferde, Esel, Schafe oder auch zur Wolfabwehr. Mit Doppelspitze, Länge 50m, mit engen Maschen. 11 horizontale Litzen, 10 davon stromführend, inkl. 15 Jumbo Pfähle Ø 19 mm.
Ausführung: Schafnetz
Höhe (m): 1,45 m
Best. Nr. 106477

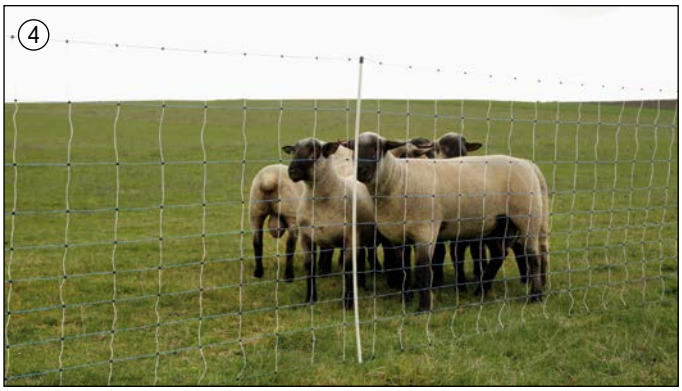

### 6 Schafnetz EuroNetz Extra 50m Doppelspitze

Elektrifizierbares Universal-Schafnetz mit Doppelspitze. Länge 50 m. 14 Pfähle. Widerstand 0,9 Ohm. 3 Jahre Garantie gegen UV-Schäden! Farbe, orange/grün.

| Höhe (cm) | Best. Nr. |
|---|---|
| 90 | 126488 |
| 106 | 126489 |

### 7 Schafnetz EuroNetz Kombi 50m Doppelspitze

Elektrifizierbares Universal-Schafnetz mit Doppelspitze. Vertikale Kunststoffstreben für einen besseren Stand in unebenen und steilen Gelände. Länge 50 m. 14 Pfähle. Widerstand 0,75 Ohm. 3 Jahre Garantie gegen UV-Schäden! Farbe, orange/grün.

| Höhe (cm) | Best. Nr. |
|---|---|
| 90 | 127719 |
| 106 | 127720 |




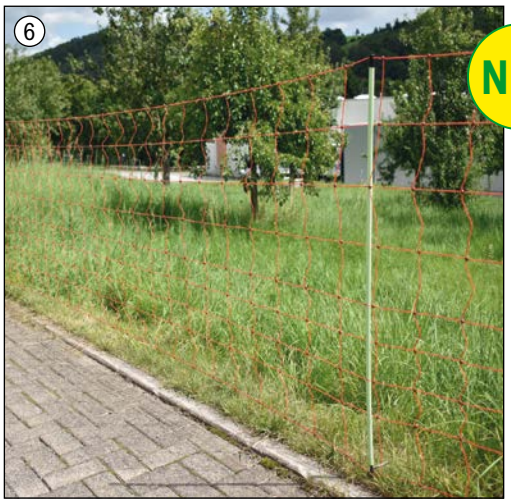

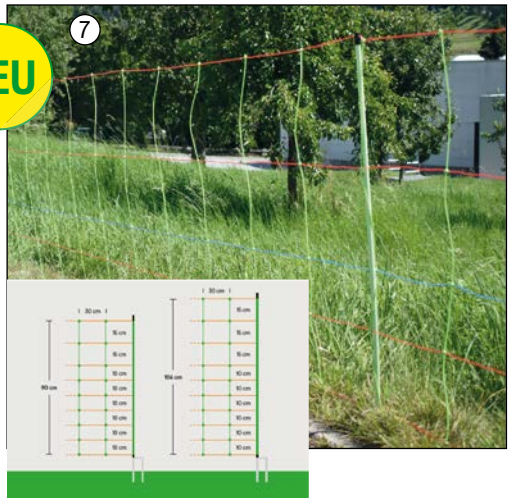

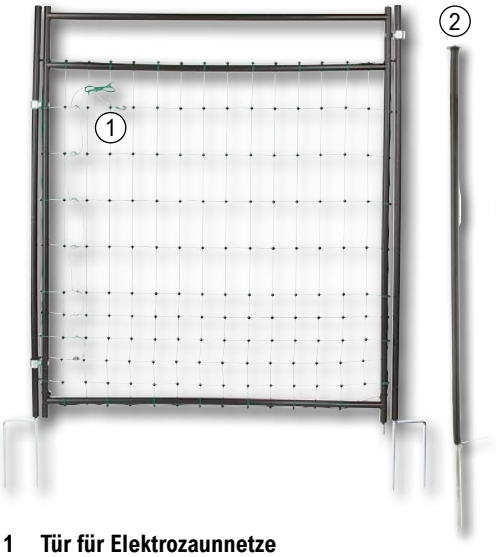



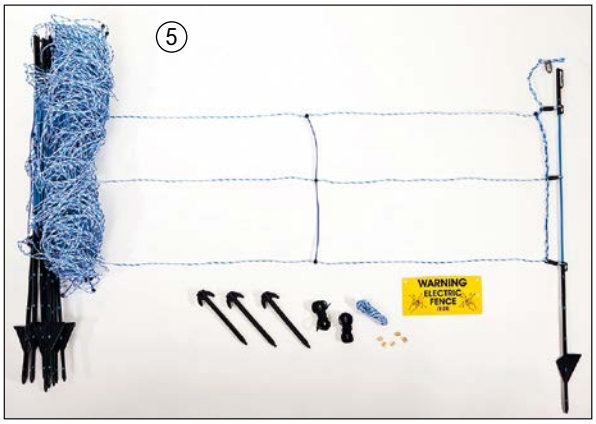


**1 Tür für Elektrozaunnetze**
Komplettset für einen schnellen Zugang zur Weide! Elektrifizierbares grünes Türnetz. Isolierter Kunststoffrahmen (Strom muss beim Öffnen noch abgeschaltet werden). Öffnungsbreite 86 cm, inkl. 2 Jumbo Standpfählen mit Doppelspitze, inkl. Kabel und Anschlüsse.

| Ausführung | Best. Nr. |
|---|---|
| für Netze bis 90 cm | 121492 |
| für Netze bis 125 cm | 121493 |

**2 Unterstützungspfahl für Weidenetze, 120 cm**
Als Anfangs-, Eck-, End- oder Streckenpfahl. Aus massivem, verzinktem Rundstahl (Ø 14 mm), Ummantelung Kunststoffrohr (Ø 20 mm) um Ableitungen an elektrischen Weidenetzen zu verhindern. Bodennagel: 25cm. Gesamtlänge 120 cm inkl. Bodennagel. Für Netze bis 90 cm Höhe
Best. Nr. 112060

**Unterstützungspfahl für Weidenetze, 145 cm**
Gesamtlänge 145 cm inkl. Bodennagel.
Für Netze bis 125 cm Höhe
Best. Nr. 112061

**3 Ergänzungsset für Weidenetze WolfStop 10er Set**
Ideal zur Weidenetzerhöhung um einen geeigneten Schutz gegen den Wolf und Überspringen zu bieten. Länge 24 cm. Passt an alle gäningen Pfähle bis 19 mm. Arretierbar in 3 verschiedenen Positionen (0°, 45°, 90°). Auch als Abstandisolator einsetzbar. 10er Set
Best. Nr. 122309

**4 Bodenanker**
Bodenanker aus PVC, Länge 15 cm, passend zu allen Weidenetzen wie Schaf- oder Hühnerzäunen.
Best. Nr. 49639

**5 Wildschweinabwehrnetz, 50 m**
Der einfach Zaun zur Wildschweinabwehr. Länge 50 m, Höhe 63 cm, 12 blaue Fiberglaspfählen. Inkl. Zubehör (Verbinderhülsen, 3 Bodenanker, Nylonschnur zum Abspannen, Reparaturlitzen und Warnschild).
Best. Nr. 109893






**6 Netz-Tür Komplettset**
Ideale, einfache Ergänzung zur Schaffungen von Zugängen bei Weidenetzen. Einfach zu montieren. passt auf alle Betzpfähle von 11 - 19 mm Ø. Kompatibel mit elektrifizierten und stromlosen Netzen. Einfache Montage am Netzpfahl. Bestehend aus: 2 Griffen, 1 Fußanker, 2 Netzpfahl-Haken, 3 Fußanker-Hering, 2 Annspannleinen, 2 Anspannhering
Best. Nr. 127744

**Weidenetze**
für Schafe und Ziegen





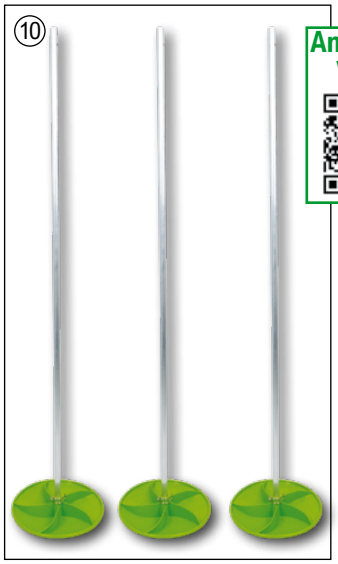

**Anwender Video**



**7 Netzaufroller Twist Butler 1er-Starterset**
Aufrollhilfe für Weidenetze bis 125 cm Höhe. Lieferumfang: 1 Aufbewahrungs-Basiselement (Teller + Stange), 1 Kurbel.
Best. Nr. 122426

**8 Netzaufroller Twist Butler Einzelelement**
Einzel-Basiselement (ohne Kurbel), passend zu Netzaufroller Twist Butler
Best. Nr. 122427

**9 Netzaufroller Twist Butler 3er-Starterset**
Aufrollhilfe für Weidenetze bis 125 cm Höhe. Lieferumfang: 3 Aufbewahrungs-Basiselemente (Teller + Stange) und 1 Kurbel.
Best. Nr. 122428

**10 Netzaufroller Twist Butler Ergänzungselemente-Set 3St.**
3 Einzel-Basiselemente (Teller + Stab), ohne Kurbel, passend zu Netzaufroller Twist Butler
Best. Nr. 122429







**Die Frachtpauschale**
**fällt einmal je Auftrag an**

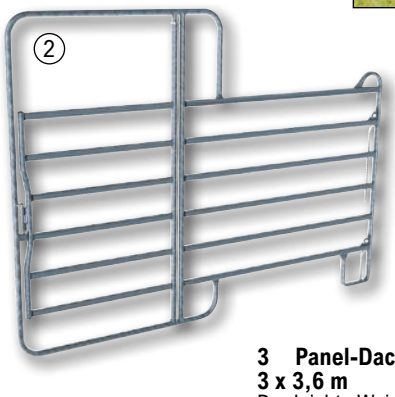

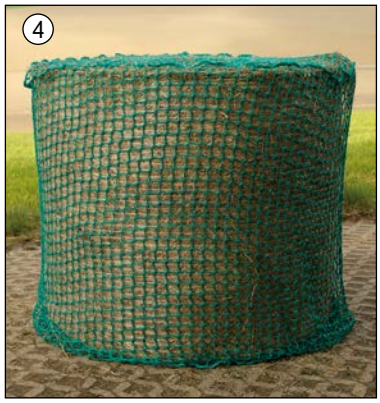

**1 Weidepanel**
Ideal zum Bau mobiler und flexibler Einzäunungen, sowie von provisorischen Boxen und Stallungen, auch sehr gerne verwendet für die Einzäunung von Reitzirkeln und Longierplätzen. Höhe des oberen Rohres 1,60 m, Gesamthöhe 1,70 m. Sicherheits-Aufsprungbügel verhindert Verletzungen der Tiere. Beim Aufspringen auf das Panel kommt das Tier nicht zwischen die Panele. Aus Flach-Oval-Rohr 50 x 30 x 1,5 mm, lichter Rohrabstand 20 cm. Schnell-Kettenverschluss erleichtert und beschleunigt das Verbinden mehrerer Panele. Hohe Stabiliät bei geringem Gewicht, sehr guter, sicherer Stand durch U-förmigen Fuß, komplett feuerverzinkt.

| Länge (m) | Best. Nr. |
|---|---|
| 2,4 | 77746 |
| 3 | 77747 |
| 3,6 | 77748 |

**2 Weidepanel mit Tor**
Das Panel mit Tor ermöglicht den Einbau eines Durchgangs in die Einzäunung. Die Gesamthöhe beträgt 2,20 m (Toreingang) und die Torbreite 1 m. Die Höhe der obersten Zaunstange beträgt 1,60 m. Mit Verschlussriegel zum Öffnen und Schließen der Einzäunung; komplett feuerverzinkt.

| Länge (m) | Best. Nr. |
|---|---|
| 2,4 | 77749 |
| 3 | 77750 |
| 3,6 | 77751 |

**3 Panel-Dach Compact 3 x 3,6 m**
Der leichte Weideunterstand in Rundbogenform bietet Pferden auf der Koppel Schutz vor Sonne, Wind und Wetter. Höhe 3,25 m (auf Weidepanelen montiert), Größe 3,0 x 3,6 m (BxL). Komplett mit Gestänge und grüner Wetterschutzplane (640 g/m²) fürs Dach. Die Montage erfolgt auf Weidepanele, welche nicht im Lieferumfangen enthalten sind und separat bestellt werden müssen (falls nicht vorhanden).
Best. Nr. 121872

**Panel-Dach Compact 6x3,6 m**
Größe 3,00 x 3,60 m (LxB)
Best. Nr. 121873

**4 Heunetz für Rundballen**
Futternetz für Heu- und Siloballen für die futtersparende Versorgung von Pferden mit Rauhfutter. Heu wird nicht mehr verteilt! Sichere Befestigung durch Elastikseil, reißfest und langlebig, weiches Material, schonend zum Pferdemaul!Universell einsetzbar, Seilstärke: 6 mm, nicht empfohlen für Pferde mit Hufeisen, wegen Gefahr des Hängenbleibens!Farbe: grün, Maschenweite: 4,5 x 4,5cm Größe: 150x150cm, 180x180cm
Best. Nr. 111353



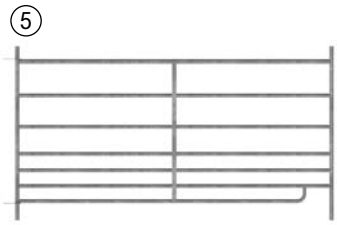

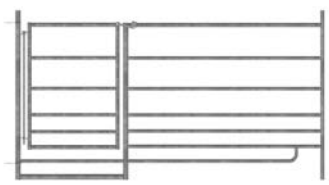

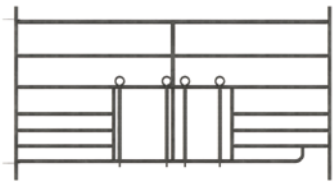





NEU

**5 Weidepanel für Schafe**
Praktisches Steck-System zum einfachen und werkzeuglosen Aufbau von Horden. Die Steckhorde ist geeignet für die Erstellung von Vorsammelräumen, Pferchen, Einzel- und Gruppenboxen oder Stallabtrennungen. 7 Querrohre mit von unten nach oben zunehmendem Abstand, Rohrdurchmesser: 25,0 bzw. 21,3 mm. Komplett feuerverzinkt. Höhe: 92 cm.

| Länge (m) | Best. Nr. |
|---|---|
| 1,37 | 58053 |
| 1,83 | 58226 |
| 2,75 | 58253 |

**6 Weidepanel für Schafe mit Tor**
Tür mit Überwurfriegel und verstärktem Rahmen, Durchgangsbreite 57 cm.

| Länge (m) | Best. Nr. |
|---|---|
| 1,83 | 58332 |
| 2,75 | 58351 |

**7 Weidepanel für Schafe, mit Lämmerschlupf**
Höhe: 92 cm, Länge: 1,83 m
Mit zwei mittig angeordneten Lämmerschlüpfen mit verstellbarer Schlupfbreite (17,5 cm / 24,5 cm).
Best. Nr. 100795

**8 Panel-Verbinder**
Zur Verbindung von zwei Panels (Flach-Ovalrohre) bzw. von einem Panel mit Tor (Rundrohr) mit einem Panel (Flach-Ovalrohr). Feuerverzinkt.
Best. Nr. 125207

**9 Anschraubteil für Weidepanele**
Zur Befestigung von Weidepanelen an Wand und Boden. Feuerverzinkt. Inkl. Schrauben.
Best. Nr. 125206

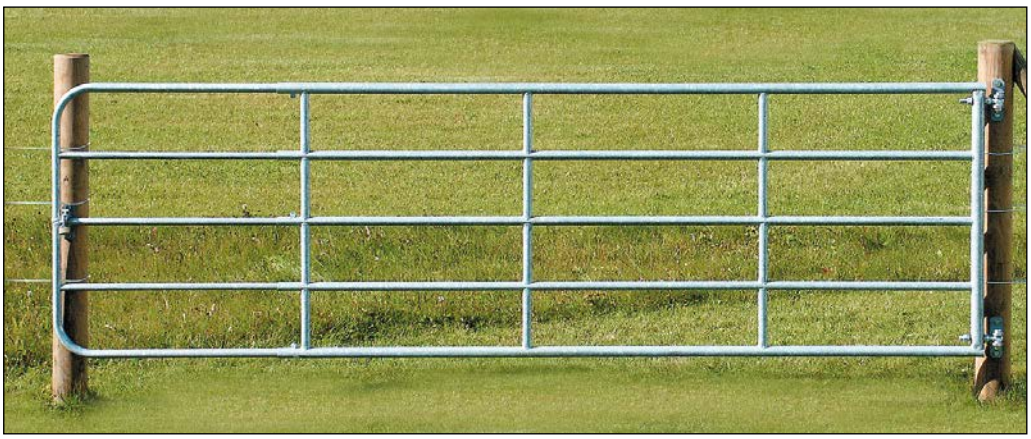

**1 Weidetor verstellbar, 1,0 - 1,7 m**
Verstellbares Weidetor mit einer Höhe von 110 cm. Stabile, verzinkte Stahlrohre, inkl. Montageset, bestehend aus: 2 Scharniere, 1 Schließoption, 6 Holzschrauben (12 x 80 mm).
Best. Nr. 77741

**Weidetor verstellbar, 2,0 - 3,0 m**
Best. Nr. 77742

**Weidetor verstellbar, 3,0 - 4,0 m**
Best. Nr. 77743

**Weidetor verstellbar, 4,0 - 5,0 m**
Best. Nr. 77744

**Weidetor verstellbar, 5,0 - 6,0 m**
Best. Nr. 77745

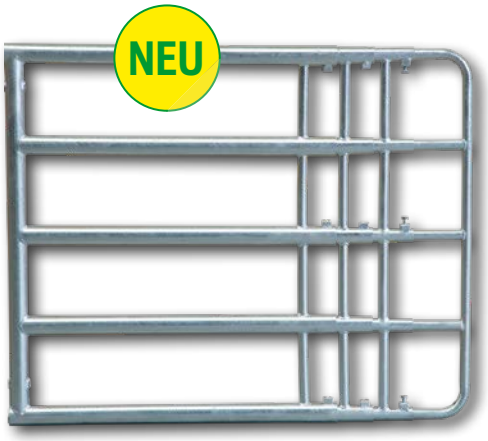


**Die Frachtpauschale**
**fällt einmal je Auftrag an**







**2 Weidetor 1,25 - 3,00 m 3-fach verstellbar**
3-fach verstellbares, teleskopierbares Weidezauntor. Montagemaß 125 - 300 cm. Höhe 90 cm. Feuerverzinkt. Inkl. Montageset
Best. Nr. 125908



**5 Feststelldorn für Weidetore**
aus verzinktem Stahl. Zum Feststellen der Torflügel.
Best. Nr. 118608

**8 Montageset für Weidetore**
Zur einfachen Montage Ihres Weidetors am Pfahl. Set bestehend aus:2x Scharniere1x Schließoption6x Holzschrauben
Best. Nr. 12114



**9 Überwurf für Weidetore**
Stahl feuerverzinkt. Ermöglicht das sichere Verbinden von 2 Torflügeln. Schließfunktion mit Einrastmechanismus.
Best. Nr. 118609

**11 Elektro-Set für Weidetore**
Set für die zusätzliche Elektrifizierung ihrer Zaunanlage im Bereich des Weidetores. Weidetor kann weiterhin von Hand geöffnet werden.Set besteht aus:- 6 Befestigungsringen- 6 Ringisolatoren mit metrischem Gewinde- 1 Seil/Band Kupplung- 14 m Seil, Ø 6 mm (Top Line Plus)
Best. Nr. 98474



**3 Scharnierbolzen-Aufnahme, 2 Stk.**
Scharniere, um ein Weidetor an einem Stahlpfahl zu montieren.
Lieferumfang: 1 Paar
Best. Nr. 114476



**6 Schlosshalter für Torpfosten**
Zur Montage der Schließoption an einem Torpfosten. (Lieferung ohne Schließoption – Best.Nr. 98473). Innendurchmesser: 9 cm.
Best. Nr. 10816



**4 Schließoption für Weidetore**
Torverriegelung, ermöglicht das Verschließen Ihres Weidetors mittels Vorhängeschloss (nicht im Lieferumfang enthalten)! Ohne Schrauben!Länge gesamt ca. 15 cm, Lochabstand ca. 12 cm, für Rohre mit Druchmesser von ca. 3,5 cm geeignet.
Best. Nr. 98473




**7 Schild "Weidebetrieb"**
Weide-Hinweisschild "Tore geschlossen halten!. Trägerplatte Kunststoff 200 mm. Größe 200 x 150 mm (BxH)
Best. Nr. 126416



**10 Stützrad für verstellbare Weidetore**
Feuerverzinkte Stahlteile, Vollgummirad Ø 200 mm. Passend zu den verstellbaren Weidetoren.
Best. Nr. 69442



**12 Stahlpfahl für Weidetor**
Pfahl um ein Weidetor zu montieren. Länge: 2m, mit Plastikkappe, Ø 88mm. Lieferung ohne Scharnierbolzenaufnahme oder Schlosshalter.
Best. Nr. 114475

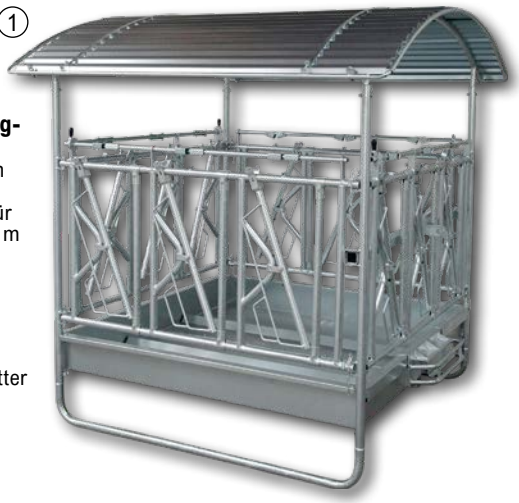

**1 Viereckraufe mit Selbstfang-Fressgitter**
feuerverzinkt, 230 x 230 x 250 cm (LxBxH). Geeignet für hornlose Rinder, mit 3-Punkt-Anhängung für Rund- und Rechteckballen bis 1,8 m Länge bzw. Durchmesser.
Best. Nr. 119798

**2 Viereckraufe mit Palisadenfressgitter**
Viereckraufe mit Palisadenfressgitter mit 12 Fressplätzen, geeignet für Pferde und Rinder! Geeignet für Rund- und Rechteckballen bis 1,8 m Länge bzw. Durchmesser. Sehr stabile Ausführung, hohe Materialstärke, mit zwei Vierkantrohr-Unterzügen. Feuerverzinktes Material! Zum leichten Befüllen können 2 Seiten geöffnet werden. Mit höhenverstellbaren Kufen (Anpassung an die Tiergröße!). Dreipunktanhängung. Sehr geringe Futterverluste. Lieferung als Bausatz inkl. umlaufender Dachkantenschutz. Dreipunkt-Schutzbügel. Wannenabmessung innen: ca. 2 x 2 m. Abmessungen L x B x H: ca. 2,12 x 2,12 x 2,5 m
Best. Nr. 17291



**3 Pferde-Viereckraufe mit Sicherheitsfressgitter**
Futterraufe für Pferde mit 12 Fressplätzen. Die Raufe ist geeignet für Rund- und Rechteckballen bis 1,8 m Länge bzw. Durchmesser. Sehr stabile Ausführung, hohe Materialstärke, mit zwei Vierkantrohr-Unterzügen versehen! Das Material ist feuerverzinkt. Zum einfachen Befüllen können 2 Seiten geöffnet werden, die Kufen sind höhenverstellbare (Anpassung an die Tiergröße!). Dreipunktanhängung. Sehr geringe Futterverluste. Lieferung als Bausatz. Umlaufender Dachkantenschutz. Dreipunkt-Schutzbügel. Wannenabmessung innen: ca. 2 x 2 m. Abmessungen komplett L x B x H: ca. 2,12 x 2,12 x 2,5 m
Best. Nr. 17290



**4 Weideunterstand Komplettset für Schafe und Ziegen**
Der mobile Weideunterstand für Schafe, Ziegen und andere Tiere bietet Schutz vor Regen, Wind und Sonne. Maße 275 x 275 cm . Bestehend aus: Dachkonstruktion inkl. Schrauben und Plane mit Ösen und Lederriemen, 3 verzinkte Steckhorden 275 x 92 cm, 1 verzinkte Steckhorde 275 x 92 cm mit Türe, 4 Erdanker 60 cm
Best. Nr. 118610

**5 Kleintierzelt für Schafe und Ziegen**
Das Weidezelt in Rundbogenbauform bietet Schafen, Ziegen oder anderen Kleintieren einen idealen Schuts vor Sonnde, Wind und Wetter. Komplett mit Gestänge und grüner Wetterschutzplane (640 g/m²), Innenhöhe 2,05 m. Lieferung ohne Sturmsicherung (Erdnägel)

| Größe | Best. Nr. |
|---|---|
| 3 x 3,6 m (LxB) | 121874 |
| 6 x 3,6 m (LxB) | 121875 |














**6 Futterraufe mit Dach**
Für Schafe, Ziegen, Wild oder Kälber. Für kleine Ballen und loses Heu geeignet, inklusive Kraftfuttertrog. Gitterabstand: 6 cm, feuerverzinkt, Lieferung als Bausatz. Maße inkl. Dach: (LxBxH) 300x130x195 cm
Best. Nr. 98471

**7 Rundraufe mit 12 Fressplätzen**
feuerverzinkt, Palisadenfressgitter , Lieferung als 3-tlg. Bausatz. Dreipunktanhängung. Außen-Ø 236 cm, Innen-Ø 216 cm, Höhe 116 cm
Best. Nr. 121081

**8 Rundraufe mit 8 Fressplätzen**
feuerverzinkt, Palisadenfressgitter , Lieferung als 4-tlg. Bausatz. Außen-Ø 150 cm, Innen-Ø 132 cm, Höhe 116 cm
Best. Nr. 120688

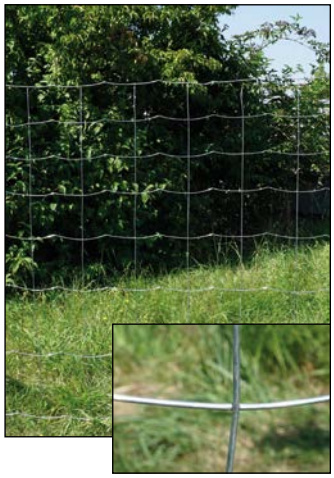

**1 Schafzaun geschweißt, Höhe 1,00 m**
Punktgeschweißt, verzinkte Ausführung, Drahtstärke Ø 2,0 mm. Senkrechter Drahtabstand: 15,2 cm, Drahtabstand von unten nach oben: 3 x 10,2 cm, 1 x 12,7 cm, 1 x 15,2 cm, 2 x 20,3 cm, gedellte Längsdrähte gewährleisten lange Lebensdauer und einfache Montage. Höhe: 100 cm. Preis / Rolle á 50 m
Best. Nr. 1504

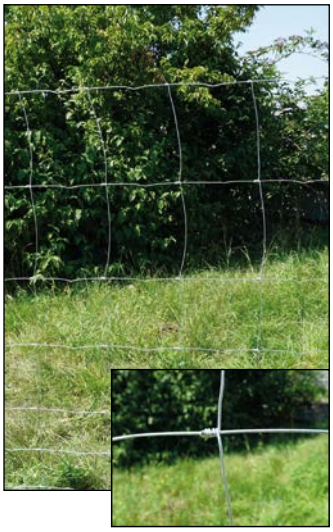

**2 Knotengeflecht, Höhe 1,00 m**
Für die Landwirtschaft, z.B. als Schafzaun zu nutzen! Ausführung starkverzinkt, Drahtstärke Ø 2,4/1,9 mm, Drahtabstand von unten nach oben: 3x10 cm, 2x15 cm, 2x20 cm. Nicht hasendicht! Höhe 1m, Preis / Rolle á 50 m
Best. Nr. 52350



**3 Wildzaun geknotet, Höhe 1,50 m**
Rand- und Fülldrähte: Ø2,4/1,9mm, vertikaler Drahtabstand 15cm. Abstand von unten nach oben: 4 x 10cm, 2 x 15cm, 4 x 20cm. Nicht hasendicht! Höhe 1,50, Preis / Rolle á 50 m
Best. Nr. 107005



**4 Wildzaun hasendicht, Höhe 1,50 m**
Der wirtschaftliche Allround-Zaun, verzinkte Ausführung mit Hasenschutz bis 50 cm. Drahtstärke Ø 2,5 mm (Randdraht) und Ø 2 mm (Fülldraht), Drahtabstand von unten nach oben: 10 x 5,1 cm, 1 x 10,2 cm, 1 x 12,7 cm, 1 x 15,2 cm, 3 x 20,3 cm. Höhe 1,50 m, Preis / Rolle á 50 m
Best. Nr. 41525



**5 Feingitter, Höhe 1 m**
Verzinktes Feingitter in der praktischen Kurzrolle - Länge 5 m. In verschiedenen Maschenweiten lieferbar, ideal für die Kleintierhaltung (Gehege für Kaninchen oder Geflügel) oder die Einzäunung von Gärten. Höhe: 1 m

| Maschen-Weite (mm) | Best. Nr. |
|---|---|
| 6,5 x 6,5 | 106997 |
| 19 x 19 | 106998 |
| 25 x 25 | 106999 |



**6 Sechseckgeflecht, Höhe 1 m**
Geflecht mit sechseckiger Maschung, verzinkt und mehrfach gedreht. Für die Kleintier- und Geflügelhaltung, im Garten zum Schutz von Bäumen, Früchten und Gemüsebeeten ideal geeignet! Höhe: 1 m, Kleinrolle á 10 m.

| Maschen-Weite (mm) | Stärke (mm) | Best. Nr. |
|---|---|---|
| 13 | 0,70 | 106995 |
| 25 | 0,80 | 106996 |



**7 Viereckgeflecht verzinkt**
Drahtstärke ca. 2 mm, Maschenweite 60 mm. Feuerverzinkt. Lieferung ohne Spanndraht! Preis / Rolle á 25 m.

| Höhe (m) | Best. Nr. |
|---|---|
| 1,00 m | 8594 |
| 1,25 m | 41518 |



**8 Stacheldraht**
Stark verzinkt, Drahtstärke 1,7 mm, 2-drähtig.

| Länge (m) | Best. Nr. |
|---|---|
| 100 | 8611 |
| 250 | 16202 |
| 500 | 30003 |




**9 Zaunringzange/ Polsterringzange 185 mm**
Ein praktischer Helfer bei der Drahtzaunmontage zum Verbinden von Zäunen, Zuchtkäfigen und Drahtgittergeflechten, ebenfalls geeignet für Polster von Autositzen, Sofas oder Matratzen, mit automatischem und federbelastetem Vorschubsystem für einfache Handhabung. Zangenmagazin für bis zu 50 C-Form Drahtringe, rutschfester 2-Komponenten Griff robust und zuverlässig. 2 Magazinen C-Form Drahtringe (100 St.)
Material: Stahlblech (kaltgewalzt), Material Ringe: Eisendraht, Ringgröße: 11/16". Länge: 18,5 cm.
Best. Nr. 126735



**10 Spannschloss Öse/Öse M10**
Mit 2 Ösen.
Gewinde: M10
Länge (mm): 210-300
Best. Nr. 8940



**12 Spannschraube**
Gewinde: M10
Länge (mm): 150
Best. Nr. 53859



**14 Spanndraht PVC**
PVC, grün, in Ringen zu ca. 80 lfm. Drahtstärke: 3,4 mm
Stück: 1
Ø Seil (mm): 3,4
Best. Nr. 8597



**11 Spannschloss, Öse/Haken M6**
M6, Länge 140 bis 240 mm. Verzinkt
Best. Nr. 55139



**13 Nähdraht PVC**
Nähdraht in Spulen zu ca. 40 lfm. Ø 1,4 mm
Best. Nr. 41521



**15 Spanndraht verzinkt**
Verzinkt. Ø 3,1 mm, 1 Ring = ca. 80 lfm. Ca. 5 kg
Stück: 1
Best. Nr. 8596



**16 Nähdraht verzinkt**
Nähdraht in Spulen zu ca. 40 lfm. Ø 1,2 mm
Best. Nr. 41520



**1 AlpTex Riemen mit Messingglocke**
Die Messingglocke ist fix in den AlpTex Riemen eingenäht.

| Maulweite (cm) | Riemen (cm) | Best. Nr. |
|---|---|---|
| 6 | 3 x 55 | 32061 |
| 7 | 4 x 105 | 14349 |
| 9 | 5 x 115 | 14354 |
| 11 | 6 x 115 | 14362 |



**2 AlpTex Riemen**
Textilriemen aus Polyester, antrazith, UV-beständig, stufenlos verstellbar, besonders strapazfähig, pflegeleicht, mitgelieferte Nieten zum Fixieren der Glocken.

| Riemen (cm) | Best. Nr. |
|---|---|
| 3 x 55 | 12031 |
| 4 x 105 | 12036 |
| 5 x 115 | 12041 |
| 6 x 115 | 12047 |
| 8 x 115 | 12052 |



**3 AlpTex Riemen mit Original Schweizer Glocke**
Fix eingenähte Original Schweizer Glocke – geschmiedete, gepresste Stahlglocke mit leichtem Naturlack beschichtet, sehr stabil, lange Lebensdauer mit hellem Klang, mit unserem seit vielen Jahren bewährten AlpTex Riemen.

| Maulweite (cm) | Riemen (cm) | Best. Nr. |
|---|---|---|
| 6 | 3 x 55 | 124408 |
| 8 | 4 x 105 | 124410 |
| 8 | 5 x 115 | 124411 |
| 11 | 7 x 115 | 124412 |



**4 AlpTex Riemen mit Flachschelle**
Mit fix eingenähter Flachschelle und einem bewährten AlpTex Riemen in ausgezeichneter Qualität!

| Maulweite (cm) | Riemen (cm) | Best. Nr. |
|---|---|---|
| 5 | 3 x 55 | 11967 |
| 5 | 3 x 95 | 11972 |
| 6 | 4 x 105 | 11994 |
| 7 | 5 x 115 | 12001 |
| 8 | 6 x 115 | 12002 |



**5 AlpTex Riemen mit Froschmaulschelle**
Die Froschmaulschelle ist fix eingenäht, der AlpTex Riemen aus bester Qualität wird mitgeliefert.

| Maulweite (cm) | Riemen (cm) | Best. Nr. |
|---|---|---|
| 5 | 3 x 55 | 12014 |
| 6 | 4 x 105 | 12023 |
| 7 | 5 x 115 | 12024 |
| 8 | 6 x 115 | 12025 |
| 9 | 7 x 130 | 118800 |



**6 Zierschelle**
Froschmaulschelle mit 12 cm Maulöffnung. Komplett mit Zier-Lederriemen.
Best. Nr. 64011



**7 Zierglocke**
Edle Gussglocke mit 14 cm Maulöffnung. Sehr schönes Zier-Lederband mit zusätzlicher Zierbande.
Best. Nr. 64010



**8 Tiroler Froschmaulschelle**
Stahlblech, feuerverkupfert.

| für Riemen bis | Gewicht (g) | Maul-weite (cm) | Best. Nr. |
|---|---|---|---|
| 3,5 | 200 | 6 | 53965 |
| 5,5 | 470 | 8 | 35405 |
| 6 | 730 | 10 | 12392 |



**9 Viehschelle aus Stahlblech**
Feuerverkupfert, Maulweite 8,5 cm, Gewicht 370 g, für Riemen bis 5,5cm Breite.
Best. Nr. 12422



**10 Schaf- und Ziegenschelle**
Aus Stahlblech, feuerverkupfert, Maulweite 43 mm, 77 Gramm. Für Gurte bis ca. 25 mm Breite.
Best. Nr. 12409



**11 Lammschelle 30 mm**
kleine Glocke aus Stahlblech für Lämmer und Ziegenkitze, feuerverkupfert, Maulweite ca. 32 mm, 48 Gramm. Für Gurte bis ca. 20 mm Breite.
Best. Nr. 125371



**12 Glockenriemen aus Leder**
Hochwertige Leder-Glockenriemen.

| Riemen (cm) | Best. Nr. |
|---|---|
| 4 x 120 | 54242 |
| 5 x 120 | 54243 |
| 6 x 120 | 54244 |



**13 Glockenschwengel GSM**
Schwengel für Messingglocken. Angegebene Maulweite und Maulweite der Glocke sollten übereinstimmen.

| Maulweite (cm) | Best. Nr. |
|---|---|
| 6 | 32063 |
| 7 | 32064 |
| 9 | 32065 |
| 11 | 32066 |
| 15 | 62353 |

**14 Glockenschwengel GSF**
Für Flach- und Froschmaulschellen geeignet. Angegebene Maulweite und Maulweite der Glocke sollten übereinstimmen.

| Maulweite (cm) | Best. Nr. |
|---|---|
| 5 | 30597 |
| 6 | 30598 |
| 7 | 30599 |
| 8 | 30464 |
| 9 | 30627 |
| 12 | 30628 |



## Fellpflege, Viehbürsten

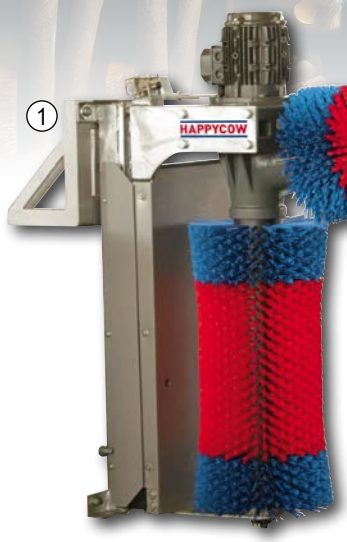


Video




HAPPYCOW

Video









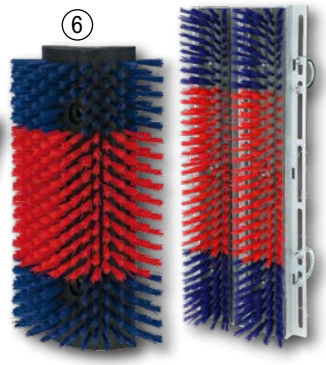



**1 Kuhputzmaschine HappyCow DUO**
Elektrische Viehbürste mit einer intelligenten Steuerung und Display. Wechselnde Laufrichtung für gleichmäßige Bürstenabnutzung. Individuell einstellbare Bürstenlaufzeit (7,5 -120 Sek.). Mit Sicherheitsabschaltsensor. Technische Daten: Spannung: 230 V / 50 Hz, Leistung: 0,37 kW, Drehzahl: 60 U/min, Gewicht: 140 kg, Abmessungen: 115 x 40 x 105 cm, Schutzart: IP56, Borstenmaterial: Polyamid (PA)
Best. Nr. 27730

**2 Kuhputzmaschine HappyCow UNO**
Elektrische Viehbürste mit intelligenter integrierter Steuerung und Display. Wechselnde Laufrichtung für gleichmäßige Bürstenabnutzung. Individuell einstellbare Bürstenlaufzeit (10 - 300 Sek.). Mit Sicherheitsabschaltsensor. Technische Daten: Spannung: 230 V / 50 Hz, Leistung 0,37 kW, Drehzahl: 45 U/min, Gewicht 105 kg, Abmessungen 120 x 50 x 110 cm, Schutzart: IP56, Borstenmaterial: Polypropylen (PP)
Best. Nr. 27753

**3 Kuhputzmaschine HappyCow MaxiSwing**
Elektrische vertikale Pendel-Viehbürste für ausgewachsene Rinder. Durch Druck an die Bürste wird das Gerät durch die Rinder selbst aktiviert. Wechselnde Laufrichtung für gleichmäßige Bürstenabnutzung. Display-Steuerung. Individuell einstellbare Bürstenlaufzeit (10 -300 Sek.). Automatische Sicherheitsabschaltung bei zu großem Druck. Technische Daten: Spannung: 230 V, Leistung: 0,55 kW, Drehzahl: 60 U/min, Gewicht: 105 kg, Abmessungen: 49 x 134 x 190 cm (BxTxH), Schutzart: IP54, Bürsten-Ø 35-49 cm, Borstenmaterial: Polypropylen (PP)
Best. Nr. 119139

**4 Viehbürste HappyCow Free Maxi**
Freischwingende Pendel-Viehbürste ohne Antrieb. Ermöglicht den Tieren die Reinigungs- und Massageintensität selbst zu bestimmen. Geeignet für den Innen und Außenbereich. Polypropylen-Borsten. Inkl. Gelenk-Aufhängearm. Technische Daten: Gewicht 49 kg, Abmessung: 49 x 120 x 150 cm (BxTxH), Bürsten: Ø 35 - 49 cm
Best. Nr. 119140

**5 Kratzbürste HappyCow FlexiSwing**
Vertikal pendelnde Viehbürste. Robuste Federaufhängung. Für den Innen- und Außenbereich geeignet. Hochwertige Borsten ua Polypropylen. Stahlteile feuerverzinkt. Bürstenlänge 750 mm, Bürsten-Ø 300-435 mm, Gewicht 42 kg
Best. Nr. 123819

**6 Kratzbürste halbrund**
Sorgt für ideale Reinigung und Pflege des Fells. Besonders der Kopf und der Hals können ausgiebig gebürstet werden.Zur Montage in Ställen, Borstenlänge 5 cm, Borstenmaterial: Polyamid (PA). 22 x 50 x 9 cm (BxHxT)
Best. Nr. 102275

**Kratzbürste halbrund XL**
32 x 50 x 11 cm (BxHxT)
Best. Nr. 125158

**7 Kratzbürste HappyCow Bully**
Robuste Doppel-Viehbürste besonders geeignet für den Einsatz in der Rinder- bzw. Bullenmast. Grundkörper Metall feuerverzinkt. Austauschbare Bürsten aus Kunststoff mit PP-Besatz. Flexible Montage an Aufstallungen oder Wänden. Breite 30 cm. Höhe 90 cm. Lieferung ohne Befestigungsmaterial!
Best. Nr. 121079

**Ersatz-Kratzbürste f. HappyCow Bully**
90 x 15 cm, Polyamid-Borsten, Bürstenrücken aus 100 % Recyclingmaterial
Best. Nr. 124932

**8 Kratzbürste PATURA Multifix**
Vielseitig montierbare Kratzbürste für alle Tierarten. 50 x 30 cm. Gewicht 4 kg
Best. Nr. 126730

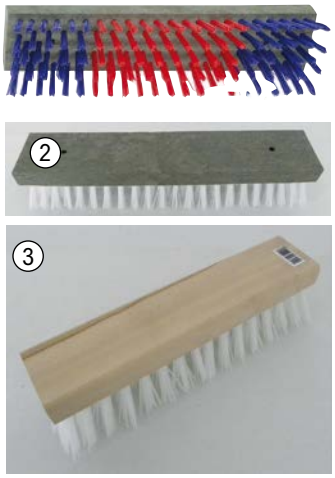





**1 Ersatzbürste blau/rot, 50 x 10 cm**
Ersatzbürste zur Viehbürste Best. Nr. 22506. Blau-rote Nylonborsten, grauer Kunststoffrücken, 50x10cm.
Best. Nr. 108383

**2 Ersatzbürste Texas, 50 x 10 cm**
Bürste mit grauem Kunststoffrücken, 50 x 10 cm.
Best. Nr. 23128

**3 Ersatzbürste Holz, 35 x 8 cm**
Ersatzbürste mit Holzrücken, ca. 35 x 8 cm
Best. Nr. 781

**4 Kratzblech verzinkt**
Scheuerfläche 90 x 30 cm, zur Fellpflege, robuste Konstruktion aus verzinktem Stahl, auch für die Bullenmast geeignet, Langlöcher für einfache, höhenverstellbare Montage an Wänden, Montageset für Aufstallung optional erhältlich. 90 x 43 x 4 cm (BxHxT)
Best. Nr. 124982

**5 Montageset zu Kratzbürste Bully oder Kratzblech**
zur einfachen Montage des Kratzbleches Best.Nr. 124982 oder der Bully-Bürste Best.Nr. 121079 an der Aufstallung. Stahl verzinkt. Bestehnd aus 4 Halbschelle lang (Hutschelle), Gegenlaschen und Schrauben.

| Ausführung | Best. Nr. |
|---|---|
| 2" | 124983 |
| 2 1/2" | 124984 |

**6 Ersatzfeder zu Viehbürsten**
Ersatzfeder zu Viehbürsten mit den Best.Nr. 77752 und 22506.
Best. Nr. 77754

**7 Kratzmatte**
Kratzpad aus natürlichem Gummimaterial. Bewegliche, weiche Noppen sorgen für beste Fellpflege. Mit vielen Befestigungsmöglichkeiten. Multifunktionale Anwendungsmöglichkeiten z. B. flach an der Wand oder rund um Säulen, Pfähle oder Ecken. L x B: 40 x 30 cm
Best. Nr. 105598

**Kratzmatte 60x40 cm**
60 x 40 cm (ohne Abb.)
Best. Nr. 128409

**8 Viehbürste Texas**
Mit eingebauter Feder, 2 Bürsten mit Kunststoffrücken (50x10cm, in alle Richtungen bewegliche Horizontalbürste.
Best. Nr. 77752

**9 Viehbürste**
Komplette Viehbürste in besonders robuster Konstruktion! Sehr hoher Anwendungskomfort, unterschiedlich große Tiere können sich problemlos scheuern. Die Bürste ist sehr flexibel und hält daher außerordentlichen Belastungen stand, auch zum Beispiel aufspringender Tiere! Bürsten mit blau/roten Nylonborsten (Größe 50x10cm).
Best. Nr. 22506

**10 Überwachungs-Kamera IP Cam 360° FullHD**
Schwenkbare Netzwerk-/WLAN-Kamera in Full-HD-Auflösung. Sichtbereich: 355° horizontal / 90° vertikal. 50 m Nachtsicht. Einfache Installation durch "plug und view. Übertragung auf Smartphone, Tablet oder PC. Lieferumfang: Kamera, Netzteil 230 V, Patchkabel, WLAN-Antenne, Bedienungsanleitung. Technische Daten: Bildsensor: 2,7 CMOS, 5-fach optischer Zoom, Auflösung: 1920 x 1080 (Full-HD), Bildrate: 25 fps (VGA) / 15 fps (HD), Übertragungsart: LAN / WLAN. Schutzart: IP65.
Best. Nr. 106877

**11 Überwachungs-Kamera IP Cam 2.0 HD**
Netzwerk-/W-LAN-Kamera. Einfache Installation durch "plug und view": Übertragung auf Smartphone, Tablet oder PC. Livestreaming, Schnappschüsse, Aufzeichnung, Bewegungsmeldung, verschiedene Alarmfunktionen, 15 m Nachtsicht-Funktion (Lichtsensor, Bildsensor, sowie IR-LEDs), Lieferumfang: Kamera, Netzteil, Patchkabel, WLAN-Antenne, Bedienungsanleitung. Technische Daten: Bildsensor: 1/4" CMOS, Auflösung: 1280 x 720 (HD), Bildrate: 25 fps (VGA) / 15 fps (HD), Sichtbereich: 60°, Übertragungsart: LAN / WLAN. Schutzart: IP65.
Best. Nr. 27340

**12 Überwachungs-Kamera IP Cam 360° SIM-FHD**
Ideal zum Einsatz an Orten, an denen kein LAN oder W-Lan vorhanden ist (z. B. Lagerhallen, Weiden, Almen etc.) Ortsunabhängige Steuerung per Smartphone-App. Für stromnetzunabhängigen Betrieb kombinierbar mit Solarmodul und AGM-Batterie. Mit Ton- und Aufnahmefunktion. Automatische Bewegungserkennung. 5-fach optischer Zoom. Nachtsicht bis 30 m. Schutzart IP66. Lieferumfang: Kamera, Netzteil 230 Volt, Empfangsantenne, Patchkabel.
Best. Nr. 123821

+ Punkte







**13 Kälberiglu Master Plus, mit Zaun**
Kälberhütte aus glasfaserverstärktem Kunststoff und verzinkter Umzäunung. Für 1 Bio-Kalb (bis 100 kg) nach EG-Öko-Verordnung geeignet. Eimerhalterungen und Tränkeeimerhalter im Lieferumfang enthalten (ohne Eimer!). Maße Hütte außen (L x B x H): 205 x 115 x 135 cm. Maße Umzäunung (L x B x H): 150 x 110 x 96 cm
Best. Nr. 105016




**1 Kälber-Gruppeniglu Premium XL**
Bietet Platz für bis zu 5 Kälber (lokale Tierschutzbestimmungen sind zu beachten!). Aus glasfaserverstärktem Kunststoff. Schiebefenster auf der Rückseite zur leichten Tierkontrolle. Verstärkungsrahmen rund um die Kälberhütte. Fressplätze einzeln versperrbar. Seitengitter schwenkbar. Einfacher Zugang via großer Eingangstüre. Leichter Transport der Hütte und Umzäunung mit Traktor.
Maße: Außenmaß Iglu 238 x 223 x 189 cm. Außenmaß Umzäunung 209 x 221 x 120 cm. Gesamtgewicht ca. 210 kg. Lieferumfang: Kälberhütte inkl. Verstärkungsrahmen und Holzschwelle, Umzäunung inkl. Fanggitter, Hebeösen,Tränkeeimerhalter und 2 Troghalter (Tröge und Eimer nicht im Lieferumfangenthalten). Die Lieferung erfolgt in Österreich und Deutschland frachtfrei per Spedition!
Best. Nr. 118773

**2 Kälberiglu CalfHouse Premium DUO, mit Zaun**
Bequeme und artgerechte Aufzucht von bis zu 3 Kälbern (bis 150 kg)
in Kleingruppen. Verzinkte Umzäunung mit 3 Fresssplätzen. Das Frontelement kann einfach zwischen Hütte und Zaun gewechselt werden. Türe nach innen und außen durchschwenkbar. Das Iglu aus GFK kann dank integrierter Rollen leicht bewegt und durch die Transportschienen am Dach leicht mit einem Frontlader versetzt werden. Auch für ökologisch
geführte Betriebe zur Gruppenhaltung von Anfang an bestens geeignet. Lieferumfang: Iglu mit Umzäunung, Hebeschienen, Metallschwelle, 3 Tränkeeimerhalter und Kraftfuttereimerhalter.
Abmessungen: Hütte außen (L x B x H): 205 x 197 x 145 cm, Umzäunung (L x B x H): 169 x 153 x 108 cm
Best. Nr. 123833

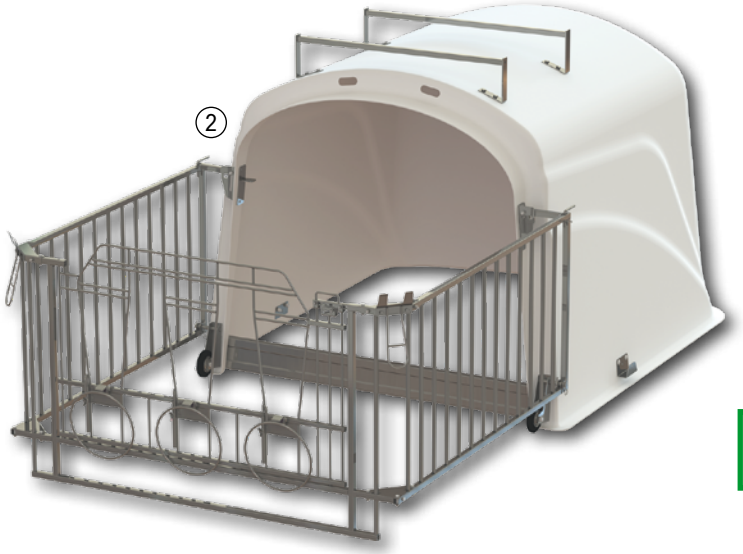


**Kälberboxen Kälberiglus**
**Details**

**Die Frachtpauschale**
**fällt einmal je Auftrag an**

Modulare Kälberbuchten bieten eine größtmögliche Flexibiliät. Die einzelnen Elemente sind schnell und einfach aufzustellen bzw. miteinander zu kombinieren. Gefertigt sind die Paneele aus robustem Kunststoff, welcher sich leicht reinigen und sauber halten lässt. Abgebaut lassen sich die Module leicht stapeln. Das Frontgitter mit Türe und die Verbindungselemente sind aus feuerverzinktem Stahl gefertigt.
- eine Box bietet ca. 1,8 m² Platz (1,60 x 1,15 m)
- bis zu drei Boxen zu einer Gruppenbucht kombinierbar
- robuster Kunststoff mit Versteifungssicken
- Sozialkontaktöffnung im Bereich der Seitenwände ermöglicht dem Kalb Kontakt zu anderen Kälbern
- Frontelement mit durchschwenkbarer Drehtür und feststehendem Tränkebereich, zum idealen Anlernen der Kälber an Nuckeltränken
- inkl. einer Tränkeeimerhalterung und zwei klappbaren Eimerhalterungen
- Tragegriffe zum manuellen Tragen
- Transport mit Palettengabeln möglich
- einhändig bedienbare Entriegelung

**Abmessungen (LxBxH):**
- Frontelement 125 x 10 x 114 cm
- Seitenwand 167 x 8 x 112 cm
- Rückwand 125 x 8 x 112 cm







Sämtliche Einzelteile (Frontelement, Seiten- und Rückwand sowie Zubehör) findest Du auch in unserem Online Shop

**3 Modulare Kälberbox - Einzelbucht freistehend**
bestehend aus: 1 x Frontelement mit Türe, 2 x Seitenwand, 1 x Rückwand, 4 x Verriegelungsstab
Best. Nr. 121958

**Modulare Kälberbox - Doppelbucht freistehend**
bestehend aus: 2 x Frontelement mit Türe, 3 x Seitenwand, 2 x Rückwand, 2 x Stabilisierungshilfe, 6 x Verriegelungsstab
Best. Nr. 121959

**Modulare Kälberbox - Erweiterung freistehend**
bestehend aus: 1 x Frontelement mit Türe, 1 x Seitenwand, 1 x Rückwand, 2 x Stabilisierungshilfe, 2 x Verriegelungsstab
Best. Nr. 121960

**4 Modulare Kälberbox - Einzelbucht wandständig**
bestehend aus: 1 x Frontelement mit Türe, 2 x Seitenwand, 2 x Wandmontagehalter, 4 x Verriegelungsstab
Best. Nr. 121961

**Modulare Kälberbox - Doppelbucht wandständig**
bestehend aus: 2 x Frontelement mit Türe, 3 x Seitenwand, 3 x Wandmontagehalter, 2 x Stabilisierungshilfe, 5 x Verriegelungsstab
Best. Nr. 121962

**Modulare Kälberbox - Erweiterungsbucht wandständig**
bestehend aus: 1 x Frontelement mit Türe, 1 x Seitenwand, 1 x Wandmontagehalter, 2 x Stabilisierungshilfe, 2 x Verriegelungsstab
Best. Nr. 121963



**1 Heu- und Kraftfutterbox**
Aus Kunststoff, verzinkter Raufeneinsatz für die kombinierte Fütterung von Heu und Kraftfutter. Farbe grün. Fassungsvermögen 11,5 Liter. 330 x 512 x 270 mm (BxTxH)
Best. Nr. 105078

**STAFFELPREIS**
**ab 3 Stk. -5%**
**ab 5 Stk. -10%**

**2 Kälberbox groß**
Stabiler, feuerverzinkter Metallrahmen, extrem griffiger und rutschsicherer GFK-Bodenrost (zweiteilig), leicht zu reinigende Seitenwände aus PVC-Paneele mit glatter Oberfläche, in beide Richtungen zu öffnende Drehtür mit zwei absperrbaren Fressöffnungen, inkl. 1 Tränkeeimerhalter und 2 klappbaren Eimerhalterungen, extra große Gummiräder, Klappgriffe, Transport mit Palettengabel möglich. Lieferung als Bausatz. Innenmaße: 160 x 100 x 106 cm; Außenmaße: 201 x 107 x 131 cm.
Best. Nr. 100941







**3 Langfuttertrog, 42 L**
Langfuttertrog zum Einhängen. Besonders stabil mit glasfaserverstärktem Kunststoff und extra starken Einhängelaschen. Passend zu Steckhorden und nahezu jeder Vorrichtung mit bis zu 50 mm Stärke. Fassungsvolumen ca. 42 Liter. Abmessungen: B 100 cm, T 35 cm (ohne Aufhängebügel 28 cm), H 24 cm
Best. Nr. 26421




**4 Futterschale, 6 L**
Universell einsetzbare Schale für Futter, aus schlagzähem und temperaturbeständigem Kunststoff. Lebensmittelecht, ca. 6 Liter Fassungsvermögen. Ø 31,5 cm.

| Farbe | Best. Nr. |
|---|---|
| grün | 26425 |
| grau | 106881 |
| aquamarin | 106882 |




**5 Deckel zu Futterschale 6 L**
passender weißer Kunststoffdeckel zu den Futterschalen Best.-Nr. 26425, 106881, 106882. Ø 31,5 cm.
Best. Nr. 125445




**6 Bau- und Stalleimer olivgrün, hochstabil, 12 L**
hochstabiler und robuster Kunststoffeimer mit massivem Tragebügel. Liter-Skala innen. Passend zu Eimerhalterungen. Farbe olivgrün. Maße: Ø-Außen 33 cm, Ø Innen 29 cm, Höhe 25 cm
Best. Nr. 119872

**Deckel zu Stalleimer 12 L**
passend zu Eimern 119872, 120738, 120742
Best. Nr. 121526




**7 Futtereimer lebensmittelecht 12 L hochstabil**
Lebensmittelechter, hochstabiler und robuster Kunststoffeimer mit massivem Tragebügel. Ø 33 cm Höhe 22 cm.
Farbe: blau transparent
Best. Nr. 120738




**8 Bau- und Stalleimer olivgrün 20 L hochstabil**
Hochstabiler und robuster Kunststoffeimer mit massivem Tragebügel. Farbe olivgrün. Literskala innen. Maße: Ø Außen 37,5 cm, Ø Innen 33,5 cm, Höhe 29 cm
Best. Nr. 121430




**9 Eimerhalterung klappbar**
In diesen Eimerring können Eimer und Futterschalen bequem eingehängt werden. Wenn man ihn nicht braucht kann er weggeklappt werden. Wird an Wand montiert, Ø 28 cm.
Best. Nr. 112064




**10 Eimerhalter 2-tlg. steckbar**
Verzinkter, steckbarer Eimerhalter passend für Futterschalen und Eimer. Ring-Ø 29,5 cm.
Best. Nr. 121423

**11 Kälberdecke EasyWear**
Superleichte und funktionelle Kälberdecke für das ganze Jahr! Die spezielle Wattierung sorgt für Temperaturausgleich und hervorragende Thermoisolierung, die Decke ist außerdem wind- und wasserabweisend durch die geschweißte Steppung. Es gibt keine überstehenden Gurte, dadurch besteht ein geringeres Verletzungsrisiko für das Kalb. Mit stabilen Kunststoffverschlüssen, maschinenwaschbar bei 30 °C.

| Rückenlänge (cm) | Best. Nr. |
|---|---|
| 70 | 106874 |
| 80 | 106876 |

**12 Kälberdecke Premium**
Die Decke hält warm durch eine PU-Schaumstoff-Schicht, ist wasserdicht (bis 5.000 mm Wassersäule) und atmungsaktiv (4-Schicht-Material). Das Material ist besonders weich und strapazierfähig. Die Passform ist hervorragend und die Größe lässt sich durch den verstellbaren Bauchlatz, Beingurte und Velcroverschlüsse an der Brust flexibel anpassen. Maschinenwaschbar bei 30 °C. In zwei verschiedenen Rückenlängen erhältlich (70 cm und 80 cm).

| Rückenlänge (cm) | Best. Nr. |
|---|---|
| 70 | 76877 |
| 80 | 76878 |






**1 HK-Geburtshelfer 2020, Stahlbügel**
Die breite Ansatzstütze aus Kunststoff und der stabile, dreifach verstellbare Auflagebügel aus Stahl sorgen für eine gute Anpassung und einen rutschfesten Sitz. Stabiles dickwandiges, verzinktes Stahlrohr, Länge: 180 cm.Mit Mechanik 2020
Best. Nr. 43411

**2 HK-Geburtshelfer 2020, Kunststoff-Ansatzstütze**
Mit robuster Ansatzstütze aus Kunststoff mit seitlichen Winkelstützen. Stabiles dickwandiges, verzinktes Stahlrohr, Länge: 180 cm.Mit Mechanik 2020:
Best. Nr. 797

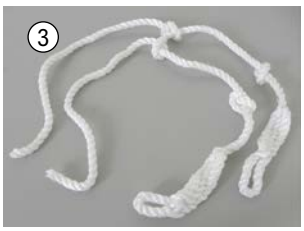


**3 Ersatzstricke für Geburtshelfer**
Länge 62 cm, mit 2 Knoten, Preis per Paar, Nylon.
Best. Nr. 40142

**4 Geburtsstrick Nylon**
Flach geflochtener, weißer Geburtsstrick aus Nylon. Mit 2 Ösen. Länge 190 cm
Best. Nr. 26087

**5 Geburtsstrick Perlon**
Weißer Geburtsstrick aus Perlon, flach geflochten mit 2 Ösen. Länge 125 cm
Best. Nr. 53898

**6 Beatmungspumpe**
Nach Tierarzt Dr. Bron, für Kälber. Zum Abziehen von Schleim aus Nase und Mund. Zur Belebung des Kreislaufes bei schweren Kälbergeburten.
Best. Nr. 8407




**7 Bauchgurt SHOOF**
erleichtert das Anheben von festliegenden Rindern, dient als zusätzliche Stütze beim Aufrichten der Tiere mit einem Hebegerät, Gurt wird hinter den Vorderbeinen fixiert und gibt dem Tier zusätzlichen Halt, robustes reißfestes PVC-Material. Länge 240 cm, Breite 20 cm, 2 stabile Metallringe
Best. Nr. 125634

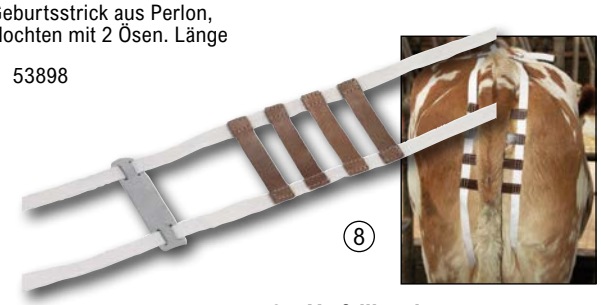


**8 Vorfallbandage**
Aus Nylon mit Ledereinsatz. Verhindert ein ausweiten und chronisch werden des Vorfalls.
Best. Nr. 51690

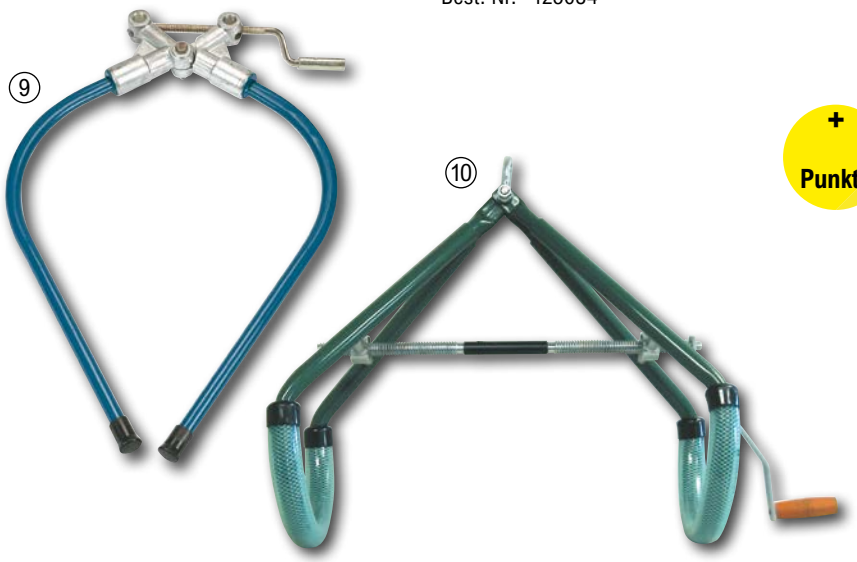


+ Punkte




**9 Hüftfessel, amerikanische Ausführung**
Verhindert zuverlässig das Ausschlagen, einfach anzulegen, verstellbare Vorrichtung, passt für alle Tiergrößen. Die Hinterbeine des Tieres werden völlig unbeweglich. Ideal bei Untersuchungen, medizinischen Behandlungen, künstlichen Besamungen, beim Melken, usw. Von Berufsgenossenschaften und Tierärzten empfohlen.
Best. Nr. 15589

**10 Hebegerät Profi bis 900 kg**
Das bewährte Profigerät! Besonders robuste und stabile Ausführung - seit Jahrzehnten bewährt! Ein unentbehrliches Gerät für Kühe, die sich aus eigener Kraft nicht mehr erheben können (z.B. Schwergeburt). Eine sinnvolle Investition, die sich schnell bezahlt macht und für jeden Milchviehhalter ein »Muss« sein sollte. Die gummierten Greifklammern lassen sich auf die Größe der Kuh einstellen, mit Hilfe eines Flaschenzuges oder eines anderen Gerätes kann jedes Tier aufgerichtet werden. Für mittlere und kleinere Rassen bis max. 900 kg.
Best. Nr. 26086

**Hebegerät Profi bis 1.500 kg**
Für größere Rassen und Fleischrinder bis max. 1500 kg.
Best. Nr. 43516

**11 Kuhhebevorrichtung**
Hebegurtvorrichtung wurde entwickelt für kurz- bis mittelfristige Unterstützung schwacher Kühe. Die Hebevorrichtung hat eine breite Auflage. Dadurch ergeben sich keine Druckpunkte, die vor allem bei schwachen oder kranken Tieren zu zusätzlichem Leid bzw. Schmerz führen könnten und daher zu vermeiden sind. Einstellbar auf unterschiedliche Größen, geliefert als Komplettset in einer Tragetasche.Empfohlen für Tiere mit Lebendgewicht bis 1000 kg.
Best. Nr. 29356













**1 Einmalhandschuhe VETbasic, armlang**
Vielfältiger Einsatzbereich: für Landwirte, Veterinäre aber auch als Tankhandschuh geeignet. 90 cm lang, aus Polyethylen, orange, Materialstärke 25 micron = 0,025 mm. Lebensmittelecht, Einheitsgröße. 100 Stück/Packung
Best. Nr. 36626

**2 Einmalhandschuh mit Schulterschutz**
Ideal für den Veterinär, selbsthaltend, 120 cm lang, supersensibel, Materialstärke 25 micron = 0,025 mm. Lebensmittelecht, Einheitsgröße, zu 50 Stück im Spenderkarton.
Best. Nr. 105468

**3 Einmalhandschuh Nitril TOP Pro**
24 cm lang, unsteril, Wandstärke ca. 0,17 mm, 5,5 mil, latex- und puderfrei, entsprechen EN 374, EN 455/1-4 (AQL 1.5), links und rechts verwendbar, beständig gegen Viren und Bakterien. Ideal auch als Melkhandschuh. Lebensmittelecht.

| Größe (INT) | Best. Nr. |
|---|---|
| S | 124060 |
| M | 124061 |
| L | 124062 |
| XL | 124063 |
| XXL | 124064 |




**4 Einmalhandschuhe Latex Classic**

| Größe | Best. Nr. |
|---|---|
| S | 59460 |
| M | 30429 |
| L | 12558 |
| XL | 49409 |

**8 Thermometer für Großtiere**
Fieberthermometer für Großtiere, schnellmessend in 8 Sekunden, mit 14 cm langer Sonde. Hohe Präzision (+/- 0,1 °C), mit Speicherung des letzten Wertes, automatische Abschaltung und Anzeige in °C und °F (Bereich: 32 °C bis 43,9 °C). Batteriewechselanzeige (Batterietyp CR2032 Lithium), wasserdicht.
Best. Nr. 113430

**9 Fieberthermometer**
Hohe Präzision, schnellmessend in 10 Sek. (rectal) bzw. 17 Sek. (oral), Signalton am Ende der Messung, Speicherung des letzten Wertes, automatische Abschaltung, wasserdicht, jeweils mit transparenter Schutzhülle. Anzeigenbereich 32°C bis 42°C, Batterie: 1,5 V Knopfzelle (LR7SR-41)
Best. Nr. 70079

**10 Trächtigkeits-Diagnosegerät für Kühe**
Schnelle, einfache und sichere Trächtigkeitsfeststellung ab 90 Tagen nach der Besamung mittels Echolot in ca. 30 Sekunden. Aufgrund der integrierten Gürtelschnalle bleiben beide Hände frei. Lieferung im Kunststoffkoffer.
Best. Nr. 3614




**11 Kälber-Beinschiene**
Verstellbare, wieder verwendbare Beinschiene aus Kunststoff für Kälber mit innenliegender Polsterung und Klettverschlüssen. Ermöglicht bei einem angeborenen Sehnenstelzfuß das gerade Stehen auf der Vorderklaue. Länge 20 cm. Gewicht 70 g.
Best. Nr. 127012




**5 Einmalüberschuhe kurz, 100 Stk.**
Knöchelhohe Einmalschuhe zum Überziehen. Größe ca. 41 x 15 cm, mit Gummizug, blau. Die Materialstärke beträgt 0,035 mm, aus Polyethylen (PE). 100 Stück/Packung
Best. Nr. 79086

**6 Einmalüberschuhe halbhoch, 100 Stk.**
Mit Gummizug aus Polyethylen (PE). L x H: 40 x 29 cm, Materialstärke: 0,070 mm. Blau transparent. 100 Stück/Packung
Best. Nr. 107031

**7 Einmalüberschuhe hoch, 100 Stk.**
Hohe Ausführung, weiß transparent. Mit Gummizug, 0,070 mm Materialstärke, aus Polyethylen (PE). L x H: 40 x 50 cm. 100 Stück/Packung
Best. Nr. 36625




**12 Desinfektionsspray Desino Jod***
Alkoholische Jodlösung – angelehnt an die klassische Joddesinfektion, zur Desinfektion von Haut und Nabel, zur lokalen Applikation, für alle Nutztiere. Inhalt: 500 ml.
in der Schweiz nicht lieferbar

**13 Wundpflegespray**
Gebrauchsfertiges Spray, geeignet für alle Nutztiere, fördert die schnelle Selbstheilung bei oberflächlichen Verletzungen und Hautläsionen. 1-2 mal täglich über einen Zeitraum bis zu 1 Woche auf die betroffenen Stellen aufsprühen. Mit Minzöl und Allantoin. Inhalt: 500 ml.
in der Schweiz nicht lieferbar




**14 Gleitschleim**
Gleitschleim VetGel, zum Schlüpfrigmachen der Hände und Arme sowie als vorzüglicher Hautschutz bei Geburtseingriffen, Rektal- und Vaginaluntersuchungen. Spermafreundlich! Von Tierärzten empfohlen!

| Inhalt (L) | Best. Nr. |
|---|---|
| 1 | 54185 |
| 5 | 101631 |

* Biozidprodukte vorsichtig verwenden! Vor Gebrauch stets Kennzeichnung und Produktinformationen lesen.



**1 Refraktometer für Kolostrum**
Zur Bewertung der Qualität von Kolostrum. Beschreibung siehe Shop. Lieferumfang: Pipette, Schraubendreher, Tuch, Etui
Best. Nr. 118607

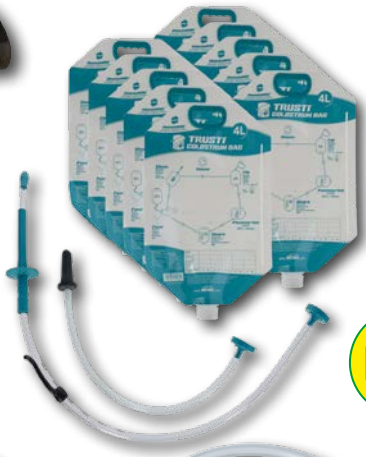

**2 Kolostrum-Strater-Set Antahi**
Zur einfachen Kolostrumgabe beim neugeborenen Kalb. Besteht aus 10 wieder verwendbaren Kolostrumbeuteln a´4 Liter, 1 Sauger mit Schlauch und 1 Drenchsonde.
Best. Nr. 127868




**3 Globigen Colostrum**
Hochwertiges Ergänzungsfuttermittel für Kälber, Schaf- und Ziegenlämmer. Einsatz bei unzureichender Kolostrumqualität oder Kolostrummenge, ermöglicht eine Versorgung mit natürlichen Ei-Immunglobulinen. Unterstützt das Immunsystem, die Darmgesundheit, kann die Durchfallhäufigkeit reduzieren und verbessert die Gewichtszunahme. Schnelle und einfache Anwendung, kann direkt in die Biestmilch (Kolostrum) eingerührt werden.
Inhalt (kg): 1
Best. Nr. 111357

NEU




**6 Kolostrum-Beutel 4 Liter Antahi**
Beutel zur Fütterung und Lagerung (mit Einfrieren und Auftauen) von Kolostrum, wieder verwendbar, Dokumentationstabelle für 5 Anwendungen, Fütterung mittels Sauger oder Drenchsonde, einfache, sichere und entspannte Fütterung für Tier und Mensch, große Öffnung für einfaches Befüllen und Reinigung, transparente Rückseite zur Kontrolle, Fütterung und Reinigung, verstärkter Griff für bessere Handhabung, Material Kunststoff.

| | Inhalt | Best. Nr. |
|---|---|---|
| Pack | 50 Stück | 127870 |
| Pack | 10 Stück | 127869 |



**4 Drencher Antahi Trusti Tuber**
Kälberdrenchflasche zur Erstversorgung mit wichtigem Kolostrum. Lieferung mit Sauger und Sonde mit speziell entwickeltem Mundstück zum sicheren Drenchen. Inhalt 4 Liter.
Best. Nr. 127871

NEU



**5 Drencher Antahi Flexi Tuber 4 Liter**
Kälberdrenchflasche zur Erstversorgung mit wichtigem Kolostrum.
Lieferung mit Sauger, flexibler Drenchsonde und Kopfgurt zum freihändigen Arbeiten. Inhalt 4 Liter
Best. Nr. 128092



**7 Schneebesen**
Ideal zum Anrühren der Kälbermilch im Eimer, ca. 40 cm Länge. Mit 6 Drahtbögen, aus Edelstahl.
Best. Nr. 36418




**8 Milchflasche**
Zur Einzeltieraufzucht und für Medikamenteneingabe geeignet, komplett mit Sauger. 3 Liter Ausführung mit Handgriff.
Inhalt (L): 1
Best. Nr. 34689
Inhalt (L): 2
Best. Nr. 34690
Inhalt (L): 3
Best. Nr. 76873




**9 Easy Drencher**
Die ideale Eingabeflasche für Großvieh, 1,2 Liter Fassungsvermögen, breite Öffnung (63 mm) für leichtes Befüllen von Trocken- oder Flüssignahrung, 12 cm langes Eingabestück.
Best. Nr. 36416




**10 Speedy-Feeder**
Flasche für eine ganze Fütterung, ergonomischer, bidirektionaler Handgriff, Flaschenhals mit großem Durchmesser (70 mm) und praktischer, grobgewindiger Schraubverschluß. Revolutionärer Pump-Sauger und große Grundfläche sorgt für hohe Standstabilität. Mit Schraubdeckel und 3-Wege-Dosierhahn. Fassungsvermögen: 2,5 L. Mit Lufteinlass.
Best. Nr. 12525
**Ersatzsauger mit Schraubdeckel**
Best. Nr. 12527




**11 Calf Drencher Profi, 4 L**
Unverzichtbar für jeden Kälberhalter! Drencher-Flasche (4 Liter) zur Flüssigkeitstherapie und elektrolytischen Behandlung von Kälbern.Inklusive flexibler Sonde (Länge 105 cm). Flasche mit Schraubverschluss und Füllskala. Aus lebensmittelechtem Kunststoff. Mit 3-Stufen-Ventil zur Einstellung der Tränkegeschwindigkeit!
Best. Nr. 29990
**Calf Drencher Profi, Ersatzsonde**
Flexible Sonde mit einer Länge von 105 cm; verwendbar für den Calf Drencher Profi (Best.Nr. 29990).
Best. Nr. 29991




**12 Schwimmsauger**
Mit extra großem Schwimmkörper, kein Kippen des Saugers möglich.
Best. Nr. 34037
**Ersatzsauger**
Starke Ausführung.
Best. Nr. 34039




**13 Speedy Drencher**
Tränkeflasche mit 3-Wege-Dosierhahn, ergonomisch bidirektionaler Handgriff, Schraubverschluss mit großer Flaschenöffnung, große Grundfläche sorgt für hohe Standstabilität, Sondenlänge 48 cm. Inhalt: 2,5 L.
Best. Nr. 76875










**1 Tränkeeimer mit Schraubventil**
Komplett mit Super-Sauger und Schraubventil, mit eingeprägter Füllskala und Metallbügel. Säurebeständig, lebensmittelecht und leicht zu reinigen.
Best. Nr. 43572

**2 Tränkeeimer mit Hygieneventil und Sauger**
Das Hygieneventil mit Klapp-Mechanismus ermöglicht eine keimreduzierte Umgebung. Klappe statt Kugelrückschlagventil. Reinigung mit jeder Rundbürste. Abnehmbarer Ansaugstutzen, Sauger mit Bajonett-Verschluss. Mit Metallbügel, säurebeständig, lebensmittelecht, leicht zu reinigen.
Best. Nr. 66860




**3 Deckel zu Tränkeeimer**
Deckel grau, mit Grifföse. Passend zu fast allen Tränkeeimern (Best. Nr. 43572, 66860, 103555, 103556, 97502).
Best. Nr. 76534

**4 Tränkeeimer transparent**
Vorteil: Der Füllstand ist leicht von der Ferne zu erkennen! Mit aufgedruckter Skala auf der Rückseite und zusätzlich einer eingeprägten Skala auf der Innenseite. Mit Metallbügel, säurebeständig, lebensmittelecht und leicht zu reinigen. Ohne Sauger und Ventil. Zu verwenden mit Schraubventilen, FixClip oder Hygieneventilen. Fassungsvermögen 8 Liter.
Farbe: weiß
Best. Nr. 103555
Farbe: gelb transparent
Best. Nr. 103556
Farbe: blau transparent
Best. Nr. 113227
Farbe: rosa transparent
Best. Nr. 125446

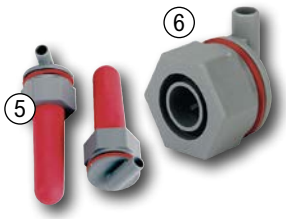


**5 Schraubventil mit Sauger, 2 Stk.**
Schraubventil mit Dichtung und Super-Sauger für Tränkeeimer. 2 Stück/Packung
Best. Nr. 103552

**6 Schraubventil**
Schraubventil ohne Sauger, komplett mit Dichtring. Preis/Stück
Best. Nr. 2433

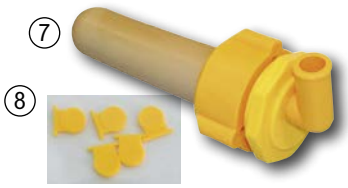


**7 Hygieneventil, 2 Stk.**
Komplett mit Montageschlüssel und Sauger. Für Kälbertränkeeimer jeglicher Art! 2 Stück Sparpackung
Best. Nr. 66986

**8 Ventilklappe für Hygieneventil, 5 Stk.**
Best. Nr. 69701



**11 Kälbertränkewanne Multi Feeder**
Mit Ventil und Sauger! 5 Saugerauslässe zum gleichzeitigen Tränken von 5 Kälbern. Volumen: 30 Liter. Ohne Portionierung und mit abgerundeten Ecken, sehr leicht zu reinigen, zum Einhängen an Stallwände etc. (Rohre bis max. ø 61 mm, 2“), Dreh-Schnapp-Verschluss zur Fixierung und Sicherung der Wanne, stapelbar, leicht zu transportieren, säurebeständig, lebensmittelecht. Maße (LxBxH): 70 x 35,4 x 27,8 cm
Best. Nr. 14624




**9 Dichtungsring rot 3 mm, 5 Stk.**
Best. Nr. 63286




**10 Dichtungsring blau 4 mm, 5 Stk.**
Best. Nr. 63285




**12 Sauger 'Standard' gelb, 100 mm**
Länge 100 mm, mit Kreuzlochung.
Best. Nr. 2350

**13 Sauger "Super" rot, 125 mm**
Mit Kreuzlochung
Best. Nr. 11040

**14 Sauger Super rot, 100 mm**
mit Kreuzlochung.
Best. Nr. 66987

**15 Sauger Latex beige, 100 mm**
mit Kreuzlochung
Best. Nr. 45042

**16 Sauger „Kautschuk“ honig, 100 mm**
Mit Kreuzlochung
Best. Nr. 98482

**17 Sauger „Kälber“ weiß, 100 mm**
Mit Kreuzlochung
Best. Nr. 98481

**18 Super-Sauger für FixClip-Ventil, 5 Stk.**
Best. Nr. 18291

**19 Naturkautschuk-Sauger für FixClip-Ventil, 5 Stk.**
Best. Nr. 99640




**20 Aufhängeblech für Tränkeeimer**
Aufhängeblech geeignet für alle Tränkeeimer.
Best. Nr. 41905




**21 Aufhängeblech für Tränkeeimer**
Geeignet für alle Tränkeeimer. Durch die Eimersicherung bleibt der Tränkeeimer beim Saufen in Position und kann nicht nach hinten weggestoßen werden. Geeignet zur Montage an Kälberhüttenzäunen. Verzinkt.
Best. Nr. 25930

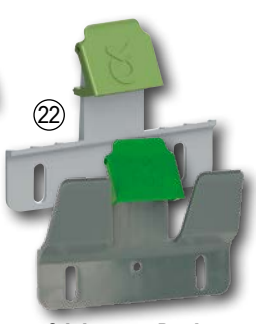


**22 Auswurfsicherung Bucket Guard, 3 Stk.**
Geeignet für alle Tränkeeimer, kann an bestehende Aufhängebleche (z.B. 41905, 25930) nachgerüstet werden und verhindert damit das Auswerfen der Tränkeeimer durch Kälber. 3 Stück/Packung
Best. Nr. 105987

**Auswurfsicherung Bucket Guard m. Eimerhalter 3 St.**
Best. Nr. 123417



**1 Kälber-Tränkeflasche 3 l HIKO 1-Click**
Weiße, leicht transparente Kunststoff-Tränkeflasche. Volumen 3 Liter. Handgriff im Deckel integriert. Gut ablesbare, große Literskala. 1-Click System. (Der Sauger wird nur durch einziehen in den Deckel festgehalten; es ist keine Verschraubung erforderlich). Das Ventil ist nur mit dem Sauger verbunden und kann leicht gereinigt werden. Extra weicher Sauger. Große Öffnung zur besonders leichten Reinigung.
Best. Nr. 127821



**3 Edelstahl-Drenchlanze 1-Click**
Passend zu Tränkeflasche 1-Click 3 Liter.
Best. Nr. 127907



Video





**6 Sauger mintgrün 1-Click**
Extra weich, mit Kreuzschnitt, passend zu 1-Click Flaschen und Eimern.
Best. Nr. 127913

**7 Sauger rot 1-Click**
mittelhart, mit Kreuzschnitt, passend zu 1-Click Flaschen und Eimern.
Best. Nr. 127915

**8 Sauger schwarz 1-Click**
extra hart, mit Kreuzschnitt, passend zu 1-Click Flaschen und Eimern
Best. Nr. 127914

NEU im Programm



**9 Hygiene-Sauer antibakteriell 1-Click**
Blauer Hygiene-Funktionssauger, enthält antibakteriell wirkende Silberionen und trägt zur Reduzierung des Keimdrucks bei, mit Kreuzschnitt, passend zu 1-Click Flaschen und Eimern.
Best. Nr. 128088

**10 Bronchial-Sauger 1-Click**
Grüner Bronchial-Funktionssauger, enthält natürliche ätherische Zusatzstoffe, die sich wohltuend auf die Atmung der Kälber auswirken können, mit Kreuzschnitt, passend zu 1-Click Flaschen und Eimern.
Best. Nr. 128066

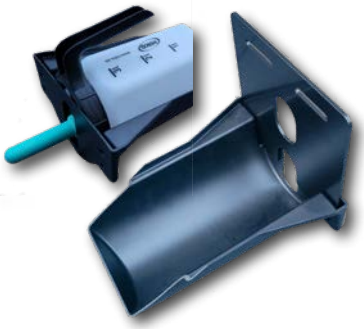

**2 Tränkeflaschenhalter**
Zur Fixierung der Tränkeflasche an der Eimerhalterung (z. B. Kälberbucht, Iglu). Aus schwarzem Kunststoff. Passend zur 1-Click-Tränkeflasche 3 Liter.
Best. Nr. 128089



**5 Wandhalter**
Kunststoff-Wandhalter zur sauberen und hygienischen Lagerung der Tränkeflasche 1-Click 3 Liter sowie des Zubehöres (Sauger, Drenchsonde)
Best. Nr. 127906

**4 Tränkeflaschen-Set 1-Click**
bestehend aus: Tränkeflasche 3 Liter mit Sauger und Ventil, Wandhalter, Edelstahl-Drenchlanze.
Best. Nr. 127910



**11 Ventil 1-Click**
passendes Ventil zu allen 1-Click-Artikeln
Best. Nr. 127908

**12 Kälber-Beschäftigungs-Set**
Zur Erhöhung des Wohlbefindens und Bedienung des Saugreflexes. Erhöht die Speichelbildung und mindert gegenseitiges besaugen. Einfache Wandmontage.
Best. Nr. 127921

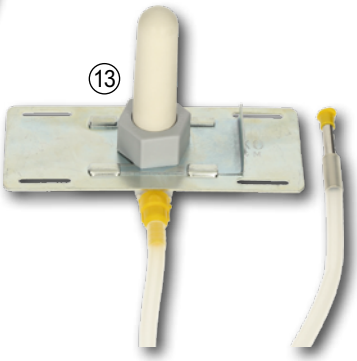

**13 Steigvorrichtung für Kälber**
Komplettset mit weißem Sauger, Metallhalteplatte, 2 m transparentem und lebensmittelechtem PVC-Schlauch, Ansaugsieb.
Best. Nr. 127927



Video

STAFFELPREIS
ab 5 Stk. -10%

**14 Tränkeeimer 1-Click TK9**
aus grün / transparentem Kunststoff. 1-Click Sauger und Ventil (Der Sauger wird nur durch einziehen in die Eimeröffnung festgehalten; es ist keine Verschraubung erforderlich). Roter mittelhartem Sauger. Füllstandsskala. Inhalt 9 Liter.
Best. Nr. 127916



**15 Tränkeeimer 1-Click TK13**
Aus transparentem Kunststoff. Viereckig. 1-Click Sauger und Ventil (Der Sauger wird nur durch einziehen in die Eimeröffnung festgehalten; es ist keine Verschraubung erforderlich). Roter mittelhalter Sauger. Füllstandskala. Inhalt 13 Liter.
Best. Nr. 127917



**16 Tränkeeimerdeckel EASYFILL**
Kunststoffdeckel passend zu Tränkeeimer 9 Liter. Integrierte Beflüllöffnung z. B. zur Befüllung mit dem Milchtaxi.
Best. Nr. 127924



**17 Farbclip für Tränkeeimer 5 St**
Farbig sortierte Tränkeeimerclips. Zur dauerhaften, verlässlichen Markierung des Tränkeeimers (z. B. zur Kälber- oder Gruppenzuordnung). Am Aufhängeschliitz einclippbar. Wiederverwendbar und leicht zu reinigen. Pack = 5 Stück.
Best. Nr. 127920





BESTSELLER

















+ Punkte

**1 Kälbermilchwärmer FastHeat**
Standfuß mit PTFE-Beschichtung. Stufenloser Thermostat. Optische Signalwiedergabe, z.B. beim Erreichen der eingestellten Solltemperatur. Technische Daten: 230 Volt, 1.700 Watt, Höhe ca. 820 mm, Ø ca. 165 mm, Gewicht ca. 2,7 kg, Eintauchtiefe min. 80 mm / max. 690 mm, max. Temperatur 90 °C, Spannung 230 V, Leistung 1700 W, Gesamthöhe 81,5 cm, Anschlusskabel 3 m, Schutzart IPX7, Gewicht 2,7 kg, max. Heizkörper Ø 16,5cm, min. Eintauchtiefe 8 cm, max. Eintauchtiefe 69 cm, max. Temperatur 90 °C
Best. Nr. 66861

**2 Kälbermilchwärmer EasyHeat**
Stufenloser Thermostat, polierter Alu-Standfuß. Technische Daten: 230 Volt, 2.300 Watt, Höhe ca. 860 mm, Ø ca. 160 mm, Gewicht ca. 4,7 kg, Eintauchtiefe min. 130 mm / max. 750 mm, max. Temperatur 80 °C, IPX 7
Best. Nr. 27047

**3 Kälbermilchwärmer E 2000**
Handlich, leicht zu reinigen und standsicher. Schon bei geringer Füllmenge betriebsbereit. Technische Daten: 230 Volt, 2000 Watt, Höhe ca. 810 mm, Ø ca. 145 mm, Gewicht ca. 3,0 kg, Eintauchtiefe min. 90 mm / max. 640 mm, IPX 7.
Best. Nr. 108616

**4 Kälbermilchwärmer E 3020**
Milcherwärmer mit sehr starker Heizleistung. Standrohr und Standfuß aus Edelstahl. Stufenloser Thermostat. Schon bei geringster Füllmenge betriebsbereit. Alternativ kann das Gerät als Honigverflüssiger bzw. Honig-Auftaugerät verwendet werden. Technische Daten: 230 Volt, 3.000 Watt, Höhe ca. 860 mm, Ø ca. 145 mm, Gewicht ca. 4,9 kg, Eintauchtiefe min. 140 mm / max. 690 mm, IPX 7
Best. Nr. 57882

**5 Milcherwärmer Milk Pot 50**
Stationärer Milcherwärmer aus Edelstahl. Indirekte Erhitzung mittels Wasserbad verhindert das Anbrennem von Milch. Abnehmbarer Deckel. Innenseitige Mengenskala. Stufenlos regelbares Thermostat. Auslaufhahn 1". Standfüße (Best. Nr. 29047) und Deckel mit Rührwerk (Best.Nr. 98016) optional erhältlich. Auch zum Pasteurisieren geeignet! Inkl. Stabthermometer. Technische Daten: 230 Volt, 2.500 Watt, Temperaturregelbereich 10°C-100°C, IP54
Best. Nr. 29042

**6 Deckel mit Rührwerk zu Milk Pot**
Das leistungsstarke Rührwerk sorgt für ein klumpenfreies Aufrühren von Milchaustauscher. Durch kurzes Einschalten des Mixers während des Erwärmens von Frischmilch, kann die Aufheizzeit verkürzt werden. Der Deckel mit integriertem Mixer kann einfach auf dem MilkPot 50 (Best.Nr. 29042) aufgesetzt und festgeschraubt werden. Technische Daten: 1.000 U/min, 370 W, steckerfertig, mit Öffnung für Thermometer (Thermometer nicht im Lieferung enthalten - Best.Nr. 98017)
Best. Nr. 98016

**7 Standbeine zu Milk Pot 50**
Best. Nr. 29047

**8 Lötkolben mit Direktanschluss**
230 Volt, 210 W, ca. 30 cm Gesamtlänge, Brennstab ca. 15,5 cm, inkl. Edelstahl-Brennspitze Ø 18 mm, hoch konzentrierte Temperatur und hohe Leistungsreserve der Brennspitze (Heizpatrone befindet sich in der Brennspitze) max. Temperatur 620°C, Aufwärmzeit ca. 11 min, geringes Gewicht (630 g inkl. Kabel), mit ergonomischem Handgriff, mit Edelstahlablage, Kabellänge 3 m.
Best. Nr. 66995

**9 Enthorner mit Schutztrafo**
Durchbrennsicher durch verdichtetes Heizelement. Temperatur und Form der Kolbenspitze garantieren somit ein hygienisches und tierschützendes Enthornen von Kälbern (bitte lokale Tierschutzbestimmungen beachten!). Wechselbare Brennspitzen, Sicherheitsgriff. Verkürzte Kolbenlänge fpr optimale Handhabung. Brennspitze B ist vormontiert, Brennspitze A ist beigefügt. Temperatur der Brennspitze ca. 600°C. Spannung: 24 Volt, 165 Watt, Aufheizzeit ca. 10 min, Kabellänge 4 m
Best. Nr. 68283

**10 Gas-Enthorner GasBuddex**
Betriebsbereit innerhalb 2-3 Minuten. Betriebstemperatur ca. 650°C, Arbeitsdauer/Kartusche 2-3 Stunden, Piezozündung, Gesamtlänge 31 cm, Lieferung im Metallkoffer inkl. 2 Kartuschen, Ersatzdüse und Werkzeug.
Ø (mm): 20, 20
in der Schweiz nicht lieferbar

**Gaskartusche zu Buddex, 110 ml**
Gaskartusche passend zu den Buddex Gas-Enthornern (Best.Nr. 66858 + 66859).
in der Schweiz nicht lieferbar

① 


**1 Blähhilfe mit Tiroler Steinöl**
Ergänzungsfuttermittel zur Anwendung bei Wiederkäuern. Naturprodukt zur Unterstützung der Verdauungsfunktion, speziell bei Umstellung von Trocken- auf Weidefütterung. Orale Verabreichung nach Bedarf. Inhaltsstoffe: Sojaöl, Lebertran veterinär, Rizinusöl pharm., Anisöl. Inhalt: 1 Liter.
in der Schweiz nicht lieferbar

② 


**2 Calcitop Liquid**
Flüssiges Diätergänzungsfuttermittel für Milchkühe zur Verringerung der Gefahr von Milchfieber. Verträgliches Calcium, Zusätzlich angereichert mit Magnesium.

| Inhalt (L) | Best. Nr. |
|---|---|
| 0,5 | 104115 |
| 5 | 104116 |

③ 

**3 Calz-o-Phos, 4x 500 ml**
Diät-Mineralfuttermittel für Milchkühe zur Verringerung der Gefahr von Milchfieber (Gebärparese). Hoher Gehalt an verfügbarem Kalzium (in Form von Kalziumsalzen) und Phosphor (59 g bzw. 45 g pro Flasche), daher gut geeignet zur Vorbeugung von Kalzium- oder Phosphormangel.
Inhalt: 4 Flaschen á 500 ml
Best. Nr. 108792

④ 


**4 Hydrafeed 16 x 100 g**
Das Brause-DIÄT-Ergänzungsfuttermittel für Junge Wiederkäuer (Kälber, Lämmer, Zicklein). Das schmackhafte Brausepulver mit Vanillegeschmack liefert wertvolle Elektrolyte und sorgt so für schnelle Abhilfe bei Darmstörungen bzw. Durchfall. Einfach Anwendung: 1 Beutel in 2 Liter Wasser auflösen und mit der Tränke verabreichen.
Karton 16 Beutel à 100 g
in der Schweiz nicht lieferbar

**STAFFELPREIS**
**ab 5 Stk. -5%**
**ab 10Stk - 10%**
**bei allen Pillen**

⑤ ⑥ 

**5 SENIOR® Pilleneingeber**
Ergonomischer Pilleneingeber für Kühe.
Best. Nr. 28716

**6 JUNIOR® Pilleneingeber**
Handlicher Eingeber aus Kunststoff.
Passend zu Bi-Pill.
Best. Nr. 28703

⑦ 


⑧ 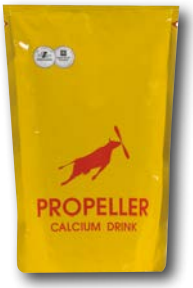


⑨ ⑪ ⑬ 


⑩ ⑫ ⑭ 


**7 Bi-PILL ®**
Die erste Bicarbonat-Pille, die mehr Trinklust bei Kälberdurchfall macht. Sofort bei den ersten Anzeichen von Durchfall Bi-PILL geben. Sie puffert die Übersäuerung im Blut und im Pansen. Die Kälber saufen wieder. Packung á 20 Pillen. InfoXgen gelistet!
Best. Nr. 28701

**8 Propeller Calcium-Trunk**
Zur Calciumversorgung gleich nach der Kalbung. Mehr Calcium - weniger Gebärlähmung. Das Trinken ist einfacher als Eingeben. Für alle Milchkühe ab der zweiten Kalbung. Die Gefahr von Calciummangel nimmt mit dem Alter zu. Innerhalb 1 Stunde nach der Kalbung anbieten, bevor die Kuh was anderes trinkt. Den Inhalt von 2 Beuteln einfach in 20 L Wasser einrühren (1 Beutel je 10 L). Sauberen Eimer verwenden! Wirkung wissenschaftlich belegt! Für Biobetriebe geeignet. Inhalt: 4 Beutel á 900g inkl. Eimer
Best. Nr. 104881

**9 P-PILL ®**
Zur Phosphorversorgung bei Mangel. Anwendung: 2 Pillen bei Bedarf. Inhaltsstoff: Mononatriumphosphat. Packung á 4 Pillen. InfoXgen gelistet!
Best. Nr. 28712

**10 Ca-PILL ®**
Zur Calciumversorgung gleich nach der Abkalbung. Mehr Calcium – weniger Gebärlähmung! Die Pille besteht aus Essig-Calcium (Calcium acetat). Essigsäure ist eine natürliche Pansensäure (kein Calciumchlorid!). Für alle Kühe ab der zweiten Abkalbung. Anwendung: 2 Pillen am Tag der Abkalbung. 2 Pillen am Tag danach. Packung á 4 Pillen.
Best. Nr. 28711

**11 Se-PILL ®**
Zur besseren Selenversorgung von Kuh und Kalb und für weniger Muskelschwäche. Anwendung: 1 Pille 3 Wochen vor der Abkalbung. Inhaltsstoffe: Natriumselenit und Vitamin E. Packung á 4 Pillen.
Best. Nr. 28715

**12 E-PILL ®**
Zur Energieversorgung. Mehr Energie – mehr Gesundheit – mehr Leistung! Die Pille wird bei Energiemangel im ersten Melkmonat, wo die Gefahr von Energiemangel am größten ist, gegeben. Anwendung: 2 Pillen bei Bedarf. 2 Pillen am Tag danach. Inhaltsstoffe: Natriumpropionat. Propionsäure ist eine natürliche Pansensäure. Packung á 4 Pillen
Best. Nr. 28705

**13 S-PILL ®**
Die erste Pansenstimulans-Pille, belebt Pansenflora und -fauna und führt Energie zu! Vor allem bei Futterumstellung oder Appetitlosigkeit. Anwendung: 2 Pillen bei Bedarf. 2 Pillen am Tag danach. Inhaltsstoffe: Natriumpropionat, Stärke. Packung á 4 Pillen.
Best. Nr. 28713

**14 pH-PILL ®**
Die erste Bicarbonat-Pille für Milchkühe. Die Pille erhöht den pH-Wert im Pansen, hilft damit bei Übersäuerung (Azidose) des Panseninhalts und beugt Folgen wie Klauenrehe oder Lahmheit vor. Anwendung: 2 Pillen bei Bedarf. 2 Pillen am Tag danach. Inhaltsstoff: Natriumbicarbonat. Packung á 4 Pillen. InfoXgen gelistet!
Best. Nr. 28714







**1 Phocaltop Phosphoer Bolus - 12er Box**
Phosphor-Bolus für Phasen mit erhöhtem Phosphorbedarf z. B. um die Kalbung. Enthält Phosphor und Calcium. 12 Stück à 90 g
Best. Nr. 14430

**2 Calcitop Calcium Bolus - 12er Box**
Hoher Gehalt an Calcium, Phosphor und Vitamin D3 zur Verringerung der Gefahr von Milchfieber. Enthält einen schnelllöslichen Calciumzusatz und wird ab den ersten Anzeichen vor dem Kalben verfüttert.
Inhalt: 12 Stück à 85 g
Best. Nr. 14429

**3 Metritop Bolus - 12er Box**
Unterstützt die Rückbildung und Reinigung der Gebärmutter nach dem Kalben. Pflanzenextrakte, Spurenelemente und Vitaminen fördern die Rückkehr zum optimalen Zustand der Gebärmutter und dient somit der Vorbereitung auf die nächste Besamung! Es wird ein Bolus eine Woche vor dem Kalben empfohlen. Inhalt: 12 Boli á 100g
Best. Nr. 108714

**4 Mineraltop Bolus – 12er Box**
Zuverlässige und sichere Ergänzung mit Spurenelementen (Kupfer, Zink, Jod, Kobalt, Selen) während der Produktion und Weidezeit für Rinder und Kühe. Unterstützt die Gesundheit, Leistung und Fruchtbarkeit der Tiere und eignet sich bestens für die ganzjährige Versorgung. Langzeit-Bolus versorgt bis zu sechs Monate mit Spurenelementen. Packung: 10 Boli zu je 110 g
Best. Nr. 25704

**5 Biotintop Bolus - 12er Box**
Versorgt Ihre Tiere gezielt mit Biotin, organisch gebundenem Zink und Vitamin E über 2 Monate. Unterstützt die Keratinsynthese und Reifung des Klauenhorns. Langzeit-Bolus versorgt das Tier über 8 Wochen und wird ergänzend zur Klauenpflege verabreicht. Inhalt: 12 Boli á 80g
Best. Nr. 108713

**6 Ketotop Bolus – 12er Box**
Zur Verringerung Ketose-Gefahr. Dosis besteht aus je 1 weißen und 1 roten Bolus. Zur Unterstützung des Energiestoffwechsels und der Leberfunktion. Mit Kräuterextrakten. Packung 12 Boli (6 weiße, 6 rote)
Best. Nr. 25708

**7 Calcitop Verde Bolus - 12er Box**
Der 1. TOP Bio Bolus mit hohem Calcium- und Phosphorgehalt zur Milchfieberprophylaxe für den Bio-Betrieb. Enthält schnell verfügbares Calciumgluconat. Angereichert mit Phosphor und Vitamin D3. BIO-Zulassung (AT, DE, CH).
Inhalt: 12 Boli á 90g
Best. Nr. 110959

**8 Curatop Bolus – 6er Box**
Curatop für trockenstehende Kühe und Mutterkühen zum Ende der Trächtigkeit. Der Bolus unterstützt die Kalbung und einen guten Start in die Laktation. Ein Bolus wirkt über 10 Wochen und gibt stetig seine Spurenelemente und Vitamine ab. Packung: 6 Boli zu je 110 g
Best. Nr. 25707

**9 Juniortop Bolus – 12er Box**
Sichert eine regelmäßige Zufuhr an Spurenelementen (Kupfer, Zink, Selen, Kobalt, Jod) und fördert sowohl Wachstum als auch eine gute Fruchtbarkeit des Jungviehs. Mit der Gabe von einem Langzeit-Bolus wird das Kalb bis zu sechs Monate mit Spurenelementen versorgt. Ideal zu Beginn der Weideperiode und bei der Rückkehr in den Stall. Für Jungtiere mit einem Gewicht ab 150 kg. Packung: 10 Boli zu je 75 g
Best. Nr. 25705

**10 Actitop Akut Bolus - 2er Box**
Einsatz bei akuter Belastung und Stress. Unterstützt gezielt die natürlichen Abwehrkräfte des Euters. Stärkt hochdosiert und über vier Tage das Immunsystem. Keine Wartezeit. Inhalt: 2 Boli á 100g
Best. Nr. 110960

**11 Actitop Komplex Bolus - 2er Box**
Einsatz zur Mastitis Prophylaxe bei hoher Belastung. Unterstützt die natürlichen Abwehrkräfte des Euters. Enthält eine Mischung aus Allicin, gewonnen aus Knoblauch, Eukalyptus und Gewürznelke. Verabreichung während der Trockenstehzeit oder bei ansteigenden Zellzahlen. Versorgt das Tier über 21 Tage. Es besteht keine Wartezeit oder geschmackliche Veränderung der Milch. CAAE zertifiziert. BIO-Zulassung.
Inhalt: 2 Boli à 90 g
Best. Nr. 14434

**12 Cryptotop Bolus - 25er Box**
Stärkt das Immunsystem und die Darmflora junger Kälber. Unterstützt mit natürlichen Inhaltsstoffen die Verdauung bei hohem Infektionsdruck z.B. durch Kryptosporidien und Kokzidien. Fütterungsempfehlung: 1 Bolus am 4. Tag nach der Geburt. Inhalt: 25 Boli à 12g.
Best. Nr. 127832

**13 Bicatop Bicarbonat Bolus - 20er Box**
Steigert die Trinklust bei Kälberdurchfall. 1 Bolus bei ersten Anzeichen von Durchfall und je 1 Bolus nach den nächsten 3 Mahlzeiten geben. 1 Bolus enthält 90 % Natriumbicarbonat. 20 Boli zu je 15 g
Best. Nr. 14425

**14 Irontop Eisen Bolus - 24er Box**
Für Kälber vorzugsweise nach der Geburt. Bolus enthält organisches Eisen-Chelat und ist angereichert mit wichtigen Vitaminen ist. 24 Boli zu je 3,3 g
Best. Nr. 14400

**15 Calftop Flash Bolus - 24er Box**
Ergänzungsfuttermittel für Kälber zur Unterstützung des Immunsystems, Wachstums und der Gesundheit von neugeborenen Kälbern. Kombiniert Spurenelemente und Vitamine. 24 Boli je 8g
Best. Nr. 104947

**16 Bronchitop Liquid, 500 ml**
Für Kälber zur Befreiung der Atemwege und Appetitanregung. Enthält verschiedene Aromastoffe wie Thymian, Anis, Pfefferminze und Eukalyptus. Kann oral mit dem Dosierer, über die Milchtränke oder das Futter gegeben werden. Zusätzlich versetzt es die Stallluft mit einer angenehmen Frische, die sich wohltuend auf die Kälber auswirkt. Inkl. Dosierer!
Inhalt: 500 ml
Best. Nr. 104117

**17 Floratop Pulver, 2 kg**
Ergänzungsfuttermittel für Aufzuchtkälber zur Stabilisierung der Verdauung. Regt den Appetit an und stabilisiert den Wasser- und Elektrolythaushalt - akut bei Durchfall (bakteriell, parasitär und viral). 2 kg Eimer
Best. Nr. 104120

**18 Eingeber EASY für Rinder**
Applikator mit ergonomischen Griff für die saubere Verabreichung von Rinder Boli. Ermöglicht die Eingabe von zwei Boli auf einmal.
Best. Nr. 25710

**19 Eingeber, Kälber und Schafe**
Zur sauberen und einfachen Verabreichung von Rinder-, Kälber- und Schafboli.
Best. Nr. 25709






































### 1 Bio-Dessimin *
Zur Keimreduktion im Stall. Schnelle Wirkung, problemloser Einsatz, einfache Anwendung, natürlich biologisch, stallgerecht. Durch die Luftdesinfektion können ihre Tiere vital und hustenfrei bleiben. Zum vorbeugenden Einsatz regelmäßig 1x täglich zerstäuben. Während der Erkrankung sowie unmittelbar nach der Erkrankung 3 x täglich zerstäuben. Kräuterdestillat ohne chemische Zusätze, ohne Alkohol, Bio-aktiv. Spezialpräparat mit Wirkung auf die Erreger ansteckender Erkrankungen wie z.B. Rinder-, Kälber- und Pferdehusten, Ferkelhusten, Schnüffel sowie anderer ansteckender Erkältungskrankheiten.
in der Schweiz nicht lieferbar

### 2 Globigen Colostrum
Hochwertiges Ergänzungsfuttermittel für Kälber, Schaf- und Ziegenlämmer. Einsatz bei unzureichender Kolostrumqualität oder Kolostrummenge, ermöglicht eine Versorgung mit natürlichen Ei-Immunglobulinen. Unterstützt das Immunsystem, die Darmgesundheit, kann die Durchfallhäufigkeit reduzieren und verbessert die Gewichtszunahme. Schnelle und einfache Anwendung, kann direkt in die Biestmilch (Kolostrum) eingerührt werden.
Inhalt (kg): 1
Best. Nr. 111357

### 3 Agrolyt ®
Diät-Ergänzungsfuttermittel für Kälber und Ferkel zur Stabilisierung des Wasser- und Elektrolythaushaltes bei fütterungsbedingten Verdauungsstörungen (Durchfall). Schützt vor Dehydrationserscheinungen bei Durchfall, Transportstress, Hitze, Appetitmangel und Tränkeunlust. Verabreichung über Wassertränke.

| Inhalt (kg) | Best. Nr. |
|---|---|
| 1 | 25617 |
| 5 | 13017 |

### 4 Agrobac-K
Reguliert die Verdauung bei Kälberdurchfall, ohne die Milch abzusetzen - natürliche Darmflora erholt sich. Stoppen den kritischen Flüssigkeitsverlust bei wässrigem Durchfall, Traubenzucker spendet leichtverdauliche Energie - Elektrolyte steigern die Ionen-Aufnahme. Bei Durchfall oder als Prophylaxe über die Milchtränke anzuwenden. Inhalt: 1 kg
Best. Nr. 43529

### 5 Silber-Spray
Schützt die Haut mit einem elastischen, atmungsaktiven und feuchtigkeitsabweisenden Metallfilm. Besonders geeignet für Hautstellen, die gegen Schmutz und Feuchtigkeit geschützt werden sollen (z.B. Hornansatz bei Kälbern).
Inhalt: 200 ml.
in der Schweiz nicht lieferbar

### 6 Zinkoxid-Spray
Schützt die Haut gegen Austrocknung. Optimal zur abdeckenden Hautpflege sowie bei besonderer Beanspruchung der Haut (z.B. Liegestellen am Sprung- und Karpalgelenk). Schützt wie ein Salbenverband, hervorragende Pflegewirkung, unterstützt die natürlichen regenerativen Prozesse der Haut. Enthält Zink als einen wichtigen Baustein für die Hautregeneration. Inhalt: 200 ml.
in der Schweiz nicht lieferbar

### 7 Puderspray Hautpflege
Zum Schutz und zur Pflege empfindlicher und beanspruchter Hautpartien bei Tieren. Unterstützt die natürliche Regeneration von Haut und Fell, der enthaltene Puder trocknet die besprühte Hautfläche ab, ohne Antibiotika. Keine Wartezeit - keine Dokumentationspflicht!
Inhalt: 400 ml
in der Schweiz nicht lieferbar

### 8 Salbenspray
Grünes Salbenspray mit Zinkoxyd und Lorbeer zur aufbauenden Pflege der Haut. Wirkt schützend und pflegend gegen schädliche Umwelteinflüsse. Verleiht Elastizität und verhindert die Austrocknung. Trockene und spröde Haut wird geschmeidig. Inhalt: 200 ml.
in der Schweiz nicht lieferbar

### 9 Blauspray BlauCare*
Schutz und Pflege für stark beanspruchte und empfindliche Hautpartien, fördert gesundes Hornwachstum, unterstützt die Regeneration der Haut, ohne Antibiotika, keine Wartezeit.
in der Schweiz nicht lieferbar

### 10 Blue Spray
Blaufärbendes Haut- und Klauenpflegespray für Tiere. Für stark beanspruchte und empfindliche Hautpartien, z. B. Liegestellen am Sprunggelenk und Zwischenklauenbereich. Regeneration der Haut wird durch die Förderung der Neubildung von Hautzellen stimuliert, das Feuchthaltevermögen der Haut wird verbessert. Die Haut (auch Narbengewebe) wird geschmeidig und elastisch. Ohne Antibiotika! Keine Wartezeit! Keine Dokumentationspflicht!
Inhalt: 200 ml
in der Schweiz nicht lieferbar

### 11 Wundpflegespray
Gebrauchsfertiges Spray, geeignet für alle Nutztiere, fördert die schnelle Selbstheilung bei oberflächlichen Verletzungen und Hautläsionen. 1-2 mal täglich über einen Zeitraum bis zu 1 Woche auf die betroffenen Stellen aufsprühen. Mit Minzöl und Allantoin.
Inhalt: 500 ml.
in der Schweiz nicht lieferbar

### 12 Vitan Mineral-Leckmasse für Rinder
Aufnagelbar an jedem Holzpfahl, weitgehendst witterungsbeständig - daher ideal auf Weiden. Dose 2 kg.

| | Stück | Best. Nr. |
|---|---|---|
| einzeln | 1 Stück | 16210 |
| Karton | 5 Stück | 121598 |

### 13 Vitan-Mineralleckmasse, 13 kg Schüssel
Mineralfuttermittel in der 13 kg Schüssel für Rinder und Pferde. Zusammensetzung: Calciumnatriumphosphat, Calciumcarbonat, Natriumchlorid, Magnesiumphosphat, Magnesiumsulfat, Magnesiumoxid, Melasse. Analytische Bestandteile:13,5 % Calcium, 5,8 % Phosphor, 7,2 % Natrium, 6,6 % Magnesium, 1,5 % Schwefel. Kann in der ökologisch/biologischen Produktion verwendet werden.
Best. Nr. 15476

*Biozidprodukte vorsichtig verwenden! Vor Gebrauch stets Kennzeichnung und Produktinformationen lesen.



### 14 Eingeber zu Käfigmagnet
Eingeber für Käfigmagnete (Best.Nr. 54214 oder 69946). Aus Edelstahl, für die Einhandbedienung geeignet, abgerundete Kanten. Eingabehülse: Innendurchmesser 36 mm, Länge 11 cm, mit Haltefedern, Gesamtlänge: ca. 53 cm.
Best. Nr. 13343

### 15 Käfigmagnet
Befreit die Tiere von lästigen Fremdkörpern. 35x35x100 mm. Preis/Stück.
Best. Nr. 54214

### 16 Käfigmagnet forte
Extra starke Zugkraft. 35 x 35 x 100 mm, zur Therapie und Prophylaxe der Fremdkörpererkrankung beim Rind.
Best. Nr. 69946






















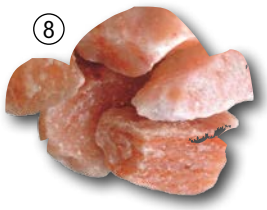

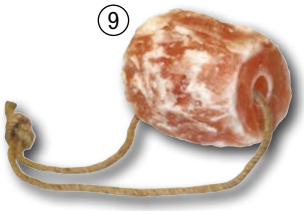










STAFFELPREIS
ab 4 Stk. -10%



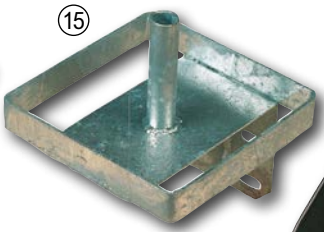



**1 Leckstein-Set Classic**
bestehend aus je 24 Salz- und Mineral-Lecksteine 10 kg. Geeignet für Rinder, Pferde, Schafe und Ziegen. In der ökologischen Produktion gemäß EG-Verordnung zu verwenden. Speditions-Lieferung auf Einwegpalette 80 x 60 cm.
in der Schweiz nicht lieferbar

**2 Salzleckstein SALIT 10 kg**
Eckiger Siedesalz Leckstein. Geeignet für Rinder, Pferde, Schafe, Ziegen und Wild. Frei von Kupfer, in der ökologischen Produktion verwendbar, InfoXgen gelistet. Aus 100% Natriumchlorid (Siedesalz), 39% Natrium.
Best. Nr. 120473

**3 Salzleckstein SALIT, 5 kg**
Runder Siedesalz Leckstein. Geeignet für Rinder, Pferde, Schafe, Ziegen und Wild. Frei von Kupfer, in der ökologischen Produktion verwendbar, InfoXgen gelistet. Aus 100% Natriumchlorid (Siedesalz), 39% Natrium.

| | Stück | Best. Nr. |
|---|---|---|
| einzeln | 1 Stück | 111838 |
| Karton | 4 Stück | 121616 |

**4 Mineral-Leckstein SALIT, 10 kg**
Eckiger Mineralfutter-Leckstein für Rinder, Pferde, Schafe, Ziegen und Wild. Zur Deckung des Natriumbedarfs und zur Ergänzung des Mineralhaushalts. BIO geeignet! Zusammensetzung: Natriumchlorid 98,5%, Calciumcarbonat 0,5%, Zusatzstoffvormischung 0,5%, Magnesiumoxid 0,5%. Genaue Inhaltsstoffe siehe Onlineshop!
Best. Nr. 104447

**5 Mineral-Leckstein KNZ Universal, 10 kg**
Universal-Leckstein für Rinder, Ziegen und Pferde! Mit >gt;99% reinem Siedesalz, Zink, Kupfer, Jod und Selen. Für den ökologischen/ biologischen Landbau geeignet!
Best. Nr. 104454

**6 Mineral-Leckstein KNZ Fertility, 10 kg**
Eckiger Mineral-Leckstein, der die Fruchtbarkeit mittels hohem Anteil an Selen, Jod und Vitamin E unterstützt! Geeignet für Rinder, Schafe, Ziegen, Pferde und Wild. Für den ökologischen/ biologischen Landbau geeignet! Zusammensetzung (mg/kg): Jod 300, Selen 23, Selenhefe 2, Vitamin E 1.000 IU.
Best. Nr. 104455

**7 Mineral-Leckstein KNZ Wild, 10 kg**
Eckiger Spezialleckstein für alle Wildarten, mit besonders viel Kupfer! Kann die Fruchtbarkeit und Widerstandskraft der Wildtiere verbessern. Enthält reines Siedesalz (>98%) und spezielle Spurenelemente (Zink, Kupfer, Jod, Selen, Eisen).
Best. Nr. 104451

**8 Lecksteine Bergkern 25 kg**
Natursteinsalz aus dem Himalaya für Rinder, Pferde, Schafe, Ziegen und Wild. Aus 100% Steinsalz (99% NaCl). Inhalt: 25 kg Sack mit mehreren Steinen unterschiedlicher Größe.
Best. Nr. 120538

**9 Leckstein aus Bergkristallsalz**
Naturbelassener Salzleckstein, aus dem Norden Pakistans. Enthält Mineralien und Spurenelemente, reines Naturprodukt und per Hand bearbeitet. Gewicht 2,5 kg
Best. Nr. 76993

**10 Leckstein Anti-Insect, 3 kg**
Runder Mineralleckstein zur natürlichen Insektenabschreckung. Für Rinder, Pferde, Schafe und Ziegen! Natürliche Inhaltsstoffe. Dadurch können Fliegen, Mücken, Flöhe und andere schädliche Insekten abgehalten werden. Zusätzlich wird das Tier nach individuellem Bedarf mit Mineralien, Spurenelementen und Vitaminen versorgt. Gewicht: 3 kg Stein. Genaue Inhaltsstoffe siehe Onlineshop!
Best. Nr. 117133

**11 Leckstein Kräuterblock, 3 kg**
Kräuter-Mineralleckstein für ein wurmunfreundliches Darmmilieu. Für Rinder, Pferde, Schafe, Ziegen und Wild. Wirkt gegen Wurmbesatz und unterstützt eine gesunde Ernährung sowie den Stoffwechsel. Kann zur Vermeidung von Mangelerkrankungen beitragen. Gewicht: 3 kg. Zusammensetzung siehe Onlineshop!
Best. Nr. 117134

**12 Leckstein Zincoblock 3kg**
Salzleckstein mit Zink, Eisen, Kobalt und Selen. Für Pferde, Rinder, Schafe, Ziegen und Wild. Für gesundes Horn, Haut, Haar und Fell. Zur Vorbeugung von Stoffwechselstörungen. Zusammensetzung siehe Onlineshop! Für ökologische Landwirtschaft geeignet.
Best. Nr. 120914

**13 Lecksteinhalter, ohne Einsatz**
Innovativer Lecksteinhalter aus schlagzähem Kunststoff, für verschiedene Lecksteintypen in runder oder eckiger Form, ohne oder mit herausnehmbarem Einsatz.
Best. Nr. 63090

**14 Lecksteinhalter, Einsatz rund**
Best. Nr. 63089

**15 Lecksteinhalter Metall**
Verzinkt, Maße: 20,5 x 20,5 x 23,5 cm. Dornlänge: ca. 11 cm.
Best. Nr. 61307

**16 Lecksteinhalter SL 3 grau/ schwarz**
Sehr robuster Lecksteinhalter zur Wand- oder Rohrbefestigung. Aus hochwertigem, verbisssicherem Kunststoff. Für runde und eckige Steine. Gewicht: ca. 0,64 kg, Breite: ca. 203 mm, Tiefe: ca. 215 mm
Farbe: grau/schwarz
Best. Nr. 29005

**Achtung max. Bestellmenge! 10 kg = 6 St. / 5 kg = 10 St.**
**Bei größeren Mengen fallen Speditionskosten an!**

Ratgeber
Lecksteine




**1 Saugentwöhner Müller, Jung- und Großvieh**
Elastisches Material sowie eine Schraube gewährleisten eine einfache Verstellmöglichkeit und damit verbunden eine einwandfreie Befestigung im Nasenknorpel der Tiere. Ein Verlieren des Saugschutzes ist so gut wie ausgeschlossen. Für Jung- und Großvieh.
Best. Nr. 11865

**Saugentwöhner Müller Kälber und Jungvieh**
Best. Nr. 3133

**Saugentwöhner Müller Großvieh**
Für Großvieh.
Best. Nr. 66988

**2 Antifutterwerfer**
Verhindert das Zurückwerfen des Futters. Aus Kunststoff.
Best. Nr. 19451

**3 Saugentwöhner Müller 2010 Kälber und Jungvieh**
Verhindert, dass Kälber unter besonderen Umständen trotz Tragens des Viehsaugentwöhners am Euter saugen können. Superelastisches Material, einfache Verstellmöglichkeit durch Flügelschraube, UV-stabilisierter Kunststoff. Farbe: rot
Best. Nr. 66989

**Saugentwöhner Müller 2010, Jung- und Großvieh**
Best. Nr. 66990

**Saugentwöhner Müller 2010 Großvieh**
Best. Nr. 66991

**4 Viehsaugentwöhner Krause**
Verhindert das gegenseitige Besaugen, behindert aber nicht beim Fressen! 14,5 cm Breite, verstellbar, aus Leichtmetall. Hervorragend bewährt!
Best. Nr. 12371

**5 Viehsaugentwöhner SuckStop Müller**
Innovativer, einfach anzuwendender Kunststoff-Viehsaugentwöhner. Die nach innen gerichteten Stacheln sorgen für einen Lerneffekt beim saugenden Tier!

| Ausführung | Best. Nr. |
|---|---|
| Kalb/Jungvieh | 105398 |
| Jung/Großvieh | 105399 |
| Großvieh | 106032 |

**6 Zange für Viehsaugentwöhner**
Aus Metall, mit Kunststoffgriffen.
Best. Nr. 18407

**7 Viehsaugentwöhner Metall, groß**
Saugentwöhner aus Metall mit artgerechten Schutzkappen aus elastischem Kunststoff zur Schonung der Nasenscheidewand.
Größe: groß (100 x 60 mm)
Best. Nr. 18406

**8 Viehsaugentwöhner Metall, klein**
Größe: klein (70 x 40 mm)
Best. Nr. 18404

**Viehsaugentwöhner Metall, mittel**
Größe: mittel (80 x 55 mm)
Best. Nr. 18405

**9 Saugentwöhner Gummi, Großvieh**
Aus Gummi mit eingespritzten Metallspitzen. Für Großvieh.
Best. Nr. 12313

**10 Saugentwöhner Gummi, Jungvieh**
Aus Gummi mit eingespritzten Metallspitzen, sehr wirksam. Für Jungvieh.
Best. Nr. 1588




**11 Bullennasenring-zange**
Das Einziehen der Ringe erfolgt ohne Vorlochen der Nasenscheidewand. Passend für Bullennasenringe ø 52-54 mm
Best. Nr. 26267

**12 Bullennasenring Drehbulli vernickelt**
Mit Verschlussschraubensicherung. Innen-Ø 57 mm, Außen-Ø 74 mm. Made in Germany!
Ausführung: vernickelt
Best. Nr. 54201

**12 Bullennasenring Drehbulli rostfrei**
Ausführung: rostfrei
Best. Nr. 26135

**12 Bullennasenring Messing**
Ausführung: Messing
Ø (mm): 54, 54
Best. Nr. 10760

**12 Bullennasenring rostfrei**
Ausführung: Edelstahl
Ø (mm): 52-54
Best. Nr. 75316

**13 Fußfessel, verstellbar**
Top Qualität! Erleichtert das Aufstehen der Kuh nach dem Kalben. Erhöhte Zug- und Reißfestigkeit durch spezielles Webverfahren! Extra dickes Gurtmaterial für höchste Beanspruchung. Von der Berufsgenossenschaft empfohlen! Verstellbar!
Best. Nr. 51242

**14 Fußfessel**
Top Qualität! Erleichtert das Aufstehen der Kuh nach dem Kalben. Erhöhte Zug- und Reißfestigkeit durch spezielles Webverfahren! Extra dickes Gurtmaterial für höchste Beanspruchung. Von der Berufsgenossenschaft empfohlen!
Best. Nr. 51240

**15 Fußfessel FAIE**
Aus Nylongurten mit Lederbesatz und Rollenschnallen.
Best. Nr. 57158

**16 Fußfessel FAIE, verstellbar**
Zweiteilig und daher verstellbar. Top Qualität, mit Lederbesatz und Rollschnallen. Hoch abriebfest!
Best. Nr. 57159

**17 Fußfessel mit Polsterung**
Polyestermaterial, besonders tierschonend durch Polsterung. Drehwirbel verhindern ein Verheddern der Kette, schützt vor Verletzungen, erleichtert das Aufstehen der Kühe nach dem Kalben.
Best. Nr. 103000

Weitere Ersatzteile zu Kuhschwanzhaltern im Online Shop

**18 Kuhschwanzhalter 10er Pack**
Allgäuer Modell, extra stark, ca. 170 cm. Komplett mit Gummi, Perlonschnur. Pack = 10 Stück
Best. Nr. 122349

**19 Ersatzuntergummi 5er Pack**
passend zu Kuhschwanzhalter, Pack = 5 Stück
Best. Nr. 122361

**1 Kälberstrick, 10 Stk.**
Aus Jute-Polypropylen (PP)-Mischung; 4-schäftig mit kleiner Schlaufe; Länge: 1,8 m; Stärke: 8 mm; 10 Stück Sparpackung!
Best. Nr. 40164

**2 Viehstrick Hanf, 3 m**
Mit kleiner Schlaufe.
Best. Nr. 53892

**Viehstrick Hanf, 2,5 m**
Mit kleiner Schlaufe.
Best. Nr. 53893

**Kälberstrick Hanf, 2 m**
Mit kleiner Schlaufe
Best. Nr. 53897

**3 Führstrick Relax**
Extra langer Führstrick (5 m) zum sicheren und stressfreien Führen von Rindern. Große Schlaufe erleichtert das Anlegen, Ø 16 mm für besonders guten Griff. Von der Berufsgenossenschaft empfohlen!
Best. Nr. 26962

**4 Viehtransportstrick blau-weiß, große Schlaufe**
aus 100 % Polypropylen, 4-schäftig, Farbe weiß/blau; Länge: 3,2 m; Stärke: 12 mm

| | Stück | Best. Nr. |
|---|---|---|
| einzeln | 1 Stück | 40163 |
| Bund | 10 Stück | 120814 |

**5 Viehtransportstrick blau-weiß, kleine Schlaufe**
aus 100 % Polypropylen, 4-schäftig, Farbe weiß/blau; Länge: 3,2 m; Stärke: 12 mm

| | Stück | Best. Nr. |
|---|---|---|
| einzeln | 1 Stück | 119531 |
| Bund | 10 Stück | 120815 |

**6 Viehtreiber Kawe Modell 21**
Viehtreiber aus Hartkunststoffgehäuse, daher äußerst stabil. Mit Abschaltautomatik 1s, Summton bei Aktivierung. Ausschließlich zur Verwendung in der Nutztierhaltung gemäß gültiger Tierschutzgesetzgebungen bestimmt. Lieferung erfolgt ohne Batterien, mit 2 x 1,5 V-Monozellen zu betreiben.
Best. Nr. 36635

**7 Viehtreiber Kawe Classic**
Viehtreiber mit Kunststoffgehäuse. Lieferung ohne Batterien (2 x 1,5 V Monozellen D)
Best. Nr. 120244

**8 Viehtreiber Torero 2000**
Schaltet automat. nach 2 Sekunden ab. Besonders praktisch durch das rechteckige Taschenformat (13x8x3 cm), reagiert auf Knopfdruck - dadurch bessere Kontrolle. Starker Summton, hochwirksame Stromstärke, sehr robust durch stoßfeste Materialien. Komplett mit einer 4,5 V Flachbatterie.
Best. Nr. 36634

**9 Viehtreiber AniShock PRO 1500**
Abschaltautomatik 1s, Elektronik geschützt gegen Schmutz, Staub, aggressive Dämpfe sowie Strahlwasser. Summton bei Aktivierung, durch Ein-/Ausschalter gegen unbeabsichtigtes Auslösen gesichert, buchsicherer Polycarbonatschaft 71 cm, Gesamtlänge 98 cm. 2 Jahre Garantie, 5600 V minimale Spitzenspannung, Lieferung inkl. Batterien (Baby C LR14). Ausschließlich zur Verwendung in der Nutztierhaltung gemäß gültiger Tierschutzgesetzgebungen bestimmt!
Best. Nr. 105385

**10 Rinderbremse**
Mit Halteseil, vernickelt.
Best. Nr. 2356




**11 Rinderbremse**
Nasenzange aus rostfreiem Stahl, federnd mit Schieber; Länge 18,5 cm
Best. Nr. 8434

**12 Nasenzange**
Vernickelte Ausführung aus Temperguss. Mit Spiralfeder, 11 cm
Best. Nr. 8433

**13 Drahtsäge nach Liess, 12 m**
Ausschließlich für die Enthornung, leicht und schnell zu handhaben, Drahtsägegriffe extra bestellen. Länge 12 m in Plastikdose.
Best. Nr. 1577

**Drahtsägegriffe**
Passend zu den Drahtsägen nach Liess. Preis/Paar.
Best. Nr. 19144

**14 Schlagfessel, verzinkt**
Robuste, verzinkte Ausführung, für verschiedene Tiergrößen. Richtig angelegt verhindert diese Fessel das Schlagen der Tiere. Leichtgängige Federn mit 9mm-Pin und die um 45° versetzte Anordnung der Lochreihen ermöglichen eine ergonomische Längenverstellung und verhindern ein unbeabsichtigtes Öffnen.
Best. Nr. 8446

**15 Bullenführstab**
Aus stabilem Stahlrohr angefertigt, geriffelter Handgriff, starker Schieber, mit Gleitschutzscheibe versehen, Länge ca. 145 cm.
Best. Nr. 54203

**16 Viehblende Nylon**
Viehblende mit starkem Lederriemen und optimaler Blendenform und -größe. Material: Nylon; mit Halfter und Kinnkette
Best. Nr. 69567




**17 Viehblende mit Elastikseil**
Beidseitig beschichteter, abwaschbarer Planenstoff aus Polyester mit PVC-Beschichtung. Mit elastischem Expandergummiband 80 cm zur Anpassung an den Kopf des Tieres.
Best. Nr. 125072

**18 Viehblende Segeltuch**
Mit starken Lederriemen und optimaler Blendenform und -größe. Viehblende aus Segeltuch.
Best. Nr. 54204







**1 Bullenanbindung**
Bullenanbindung in Top-Qualität! Extra verstärkte Dorne garantieren optimale Sicherheit! Mit Doppelrollschnalle für stärkste Zugbelastung. Mit Halsband 170 x 7 cm und verzinktem Kettenteil doppelt mit Wirbel, D-Ring und Knebel, Gliedstärke 7 mm.
Best. Nr. 1571

**Halsband, 170 x 7 cm**
Halsband alleine in Top-Qualität zur Bullenanbindung! Extra verstärkte Dorne garantieren optimale Sicherheit. Mit Doppelrollschnalle für stärkste Zugbelastung. Maße: 170 x 7 cm mit Ovalglied und D-Ring
Best. Nr. 1573

**Jungbullen-anbindung**
Jungbullenanbindung komplett mit Halsband 150 x 5 cm und verzinktem Kettenteil doppelt mit Wirbel, D-Ring und Knebel, ø 7 mm
Best. Nr. 1562

**Halsband, 150 x 5 cm**
Halsband alleine in Top-Qualität zur Jungbullenanbindung! Mit Doppelrollschnalle für stärkste Zugbelastung. Maße: 150 x 5 cm, mit Ovalglied und D-Ring.
Best. Nr. 1568

**2 Kälberanbindung**
Kälberanbindung in Top-Qualität! Komplett mit Halsband 85 x 4 cm und verzinktem Kettenteil (ca. 60 cm Länge) mit Wirbel, Knebel, Gliedstärke 5 mm
Best. Nr. 11324

**3 Rinderanbindung**
Rinderanbindung in Top-Qualität! Mit massiven Runddornschnallen für starke Zugbelastungen. Halsband 130 x 4 cm, verzinkter Kettenteil doppelt mit Karabiner und Knebel, Gliedstärke 6 mm. Länge Kettenteil ca. 70 cm
Best. Nr. 10747

**4 Rinderanbindung mit Bodenriemen**
Rinderanbindung in Top-Qualität! Mit massiven Runddornschnallen für starke Zugbelastungen. Rinderanbindung mit Halsband 130 x 4 cm und Bodenriemen doppelt mit Karabiner und Ringen.
Best. Nr. 10978

**Bodenriemen, 60 cm**
Bodenriemen in Top-Qualität! Doppelt mit Karabiner, Länge 60 cm.
Best. Nr. 19152

**Karabiner mit Wirbel**
Mit eckigem Wirbel für Band. Verzinkt.
Best. Nr. 10748

**5 Halsband, 85 x 4 cm**
Kälberanbindung in Top-Qualität! Maße: 85 x 4 cm, mit Ovalglied und D-Ring.
Best. Nr. 1738

**6 Halsband, 130 x 4 cm**
Rinderhalsband in Top-Qualität! Mit massiven Runddornschnallen für starke Zugbelastungen! Maße: 130 x 4 cm, mit Ovalglied und D-Ring.
Best. Nr. 19151




**7 Kettenteil zweiteilig, 70 cm**
Kettenteil für Rinderanbindungen, verzinkt. Zweiteilig mit Karabiner und Knebel, Länge 70 cm, Gliedstärke 6 mm.
Best. Nr. 10749

**8 Anbindung HB 103 mit Kette**
Nylonhalsband für Jungtiere, blau/weiss, komplett mit Einzelkette E 5 (Stärke 5 mm). Länge: 1 m, Breite: 4 cm
Best. Nr. 11635

**9 Halsband lederverstärkt 130 cm**
Weißes lederverstärktes Halsband für Rinder mit Roll-Dornschnalle und D-Ring. 130 cm lang, 40 mm breit.
Best. Nr. 125911

**10 Rinderanbindung Standard**
Doppelt genäht, jedes Band mit Kausche.Die Kettenteile bestehen aus: oben: 1 Dreieck 8 x 32 mm + 5 B-Gliedern 8 x 40 mm; unten:1 Ring 10 x 50 mm + 2 B-Gliedern 8 x 40 mm

| Länge (cm) | Best. Nr. |
|---|---|
| 180 | 54197 |
| 190 | 54199 |

**11 Rinderanbindung TYP W**
Doppelt genäht, jedes Band mit 2 Kauschen.Die Kettenteile bestehen aus: oben: 1 Dreieck 8 x 32 mm + 5 B-Gliedern 8 x 43 mm; unten: 1 Dreieck 8 x 32 mm, 4 kleine A-Glieder 8 x 32 mm + 1 Ring 10 x 50 mm;

| Länge (cm) | Best. Nr. |
|---|---|
| 170 | 35880 |
| 180 | 36629 |
| 190 | 36630 |




**12 Schmierseife Edelweiß**
Universell einsetzbar zum Reinigen, Waschen und Spülen. Auch als Vollwaschmittel geeignet. Phosphat- und formaldehydfrei.

| Inhalt | Best. Nr. |
|---|---|
| 1.000 ml | 125676 |
| Eimer 5.000 ml | 125677 |
















**13 Kuhhalfter FAIE mit Kinnkette**
Äußerst stabiles Kuhhalfter in den Farben blau/weiß. Mit Kinnkette und verstellbarem Genickriemen, für optimales Führen und die ideale Größeneinstellung. Lederverstärkt. Beste Qualität!
Best. Nr. 58588

**14 Bullenhalfter**
Top-Qualität! Aus schwerem Chromleder, doppelt genäht, mit stabilen Beschlägen.
Best. Nr. 1551

**15 Kälberhalfter**
Made in Germany! Außerordentliche Qualität für Ihr Kalb! Gerade für die Jungen aus hautfreundlichem Material; Kopf- und Nasenband sind verstellbar - Länge zwischen Kopf- und Nasenband max./min.: ca. 34/23 cm. Das Halfter ist lederverstärkt, mit Ovalglied und O-Ring. Olivgrün mit Zinnenmuster
Best. Nr. 1556

**16 Kuhhalfter**
Kuhhalfter aus hautfreundlichem Material, mit verstellbarem Kopfband und festziehbarer Kinnkette für kontrolliertes Führen des Tieres. Das Halfter ist lederverstärkt, mit äußerst stabilen Beschlägen. Olivgrün mit Zinnenmuster. Top-Qualität für höchste Beanspruchung, made in Germany!
Best. Nr. 1555

**17 Halfter für Rinder und Jungbullen**
Außerordentliche Qualität für höchste Beanspruchung! Qualitätsprodukt „Made in Germany"! Das Halfter ist aus hautfreundlichem Material gefertigt, hat ein verstellbares Kopf- und Nasenband und ist lederverstärkt (Länge zwischen Kopf- und Nasenband max./min.: ca. 56/46 cm). Mit Ovalglied und D-Ring; olivgrün mit Zinnenmuster. Geeignet für Rinder und Jungbullen.
Best. Nr. 23782

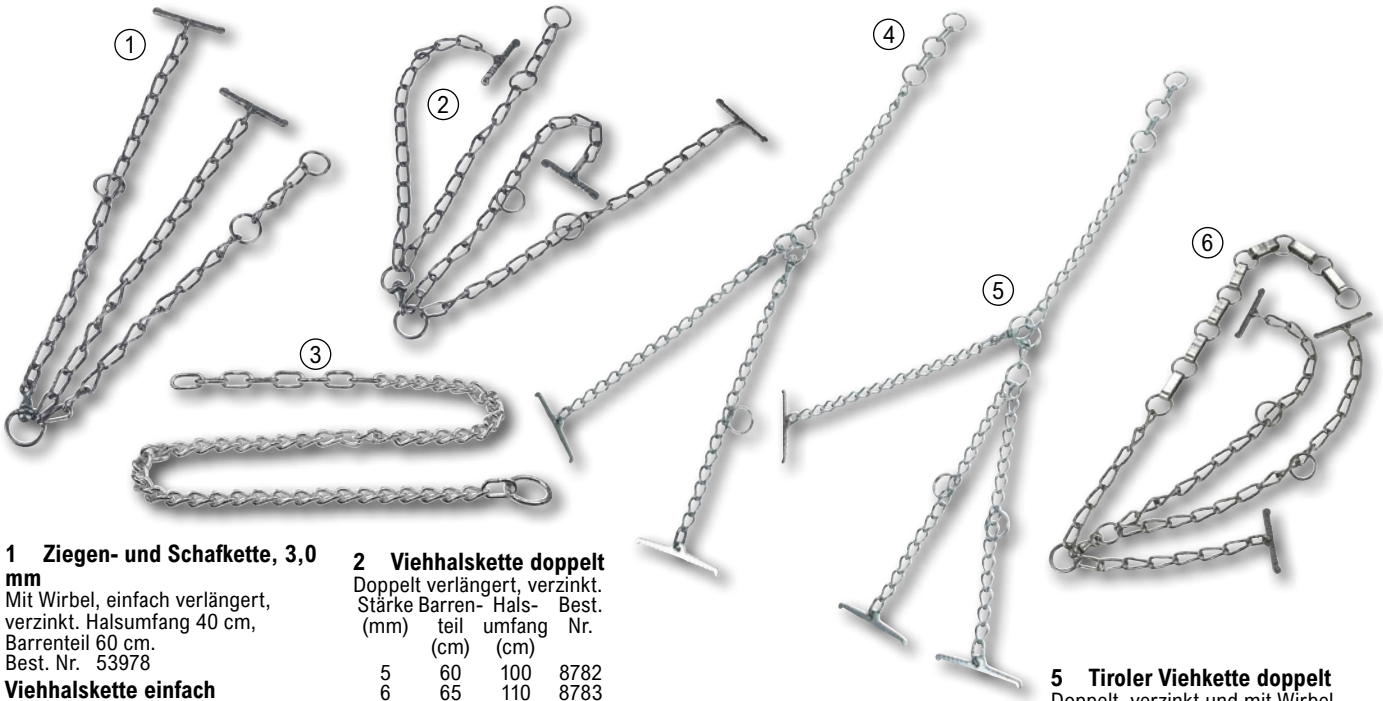


**1 Ziegen- und Schafkette, 3,0 mm**
Mit Wirbel, einfach verlängert, verzinkt. Halsumfang 40 cm, Barrenteil 60 cm.
Best. Nr. 53978

**Viehhalskette einfach**
Verzinkt, mit Wirbel, einfach verlängert.

| Stärke (mm) | Barrenteil (cm) | Halsumfang (cm) | Best. Nr. |
|---|---|---|---|
| 4 | 60 | 80 | 8777 |
| 5 | 60 | 100 | 8780 |
| 6 | 65 | 110 | 8781 |
| 7 | 70 | 120 | 1587 |

**2 Viehhalskette doppelt**
Doppelt verlängert, verzinkt.

| Stärke (mm) | Barrenteil (cm) | Halsumfang (cm) | Best. Nr. |
|---|---|---|---|
| 5 | 60 | 100 | 8782 |
| 6 | 65 | 110 | 8783 |

**3 Grabnerkette**
Galvanisch verzinkt, Ring-Innendurchmesser 50 mm, Ringstärke 10 mm, Gliedstärke 8 mm.

| Länge (cm) | Best. Nr. |
|---|---|
| 180 | 41504 |
| 190 | 120074 |

**4 Tiroler Viehkette einfach**
Einfach, verzinkt, mit Wirbel. Barrenteil und Halsumfang in cm: 40/80 (Best.Nr. 15923 und 15925), 50/100 (Best.Nr. 15929), 60/110 (Best.Nr. 15930)

| Stärke (mm) | Best. Nr. |
|---|---|
| 3 | 15923 |
| 4 | 15925 |
| 5 | 15929 |
| 6 | 15930 |

**5 Tiroler Viehkette doppelt**
Doppelt, verzinkt und mit Wirbel. Barrenteil und Halsumfang in cm: 40/80 (Best.Nr. 15933), 45/100 (Best.Nr. 15934), 60/110 (Best.Nr. 15935).

| Stärke (mm) | Best. Nr. |
|---|---|
| 4 | 15933 |
| 5 | 15934 |
| 6 | 15935 |

**6 Kuhkette mit Flachgliedern**

| Stärke (mm) | Best. Nr. |
|---|---|
| 6 | 8787 |
| 7 | 8788 |




**7 Flachglieder-Halsband, 66 cm**
Galvanisch verzinkt, die Ringe sind mit Flachgliedern verbunden. Ø = Innendurchmesser.6 Ringe je Ø 50 mm x 8 mm + 1 Ring Ø 85 x 10 mm; Länge: 66 cm
Best. Nr. 1741

**8 Flachglieder-Halsband Jungvieh**
Galvanisch verzinkt, die Ringe sind mit Flachgliedern verbunden. Ø = Innendurchmesser.6 Ringe je Ø 50 x 8 mm, Länge: 53 cm
Best. Nr. 1742

**9 Flachglieder-Halsband für Großvieh**
Mit Nylonband 35 cm, galvanisch verzinkt, für Großvieh geeignet. Oben ist 1 Ring mit Ø 85 mm x 10 mm, unten ist 1 D-Ring 50 mm breit und 3 Ringe je Ø 50 mm x 9 mm. Ø ist jeweils der Innendurchmesser.
Gesamtlänge: 78 cm
Best. Nr. 1743

**10 Rohrhalsbügel Jungvieh**
Rohrlänge 25 cm; Gesamtlänge 55 cm; DM Ringe innen 50 mm; Ringstärke 8 mm
Best. Nr. 41847

**Rohrhalsbügel Kühe**
Rohrlänge 35 cm; Gesamtlänge 78 cm; DM Ringe innen 65/100 mm; Ringstärke 10 mm
Best. Nr. 41848

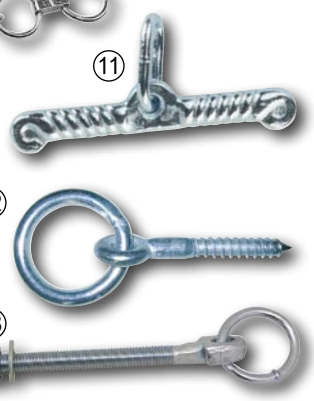


**11 Knebel**
Mit Ovalglied, verzinkt.

| Stärke (mm) | Best. Nr. |
|---|---|
| 5 | 41489 |
| 6 | 41501 |

**12 Barrenring Holzgewinde**
Galvanisch verzinkt und chromatiert. Ringstärke 6mm, Gewindestärke 10mm. Gewindelänge 70mm, Gesamtlänge ~130mm.
Stärke (mm): 6
Best. Nr. 8915

**Barrenring Holzgewinde**
Galvanisch verzinkt und chromatiert. Ringstärke 8mm, Gewindestärke 12mm. Gewindelänge 80mm, Gesamtlänge ~145mm.
Stärke (mm): 8
Best. Nr. 52663




**13 Barrenring mit Metallgewinde, verzinkt**
Galvanisch verzinkt und chromatisiert. Gewinde: M12

| Länge (mm) | Stärke (mm) | Best. Nr. |
|---|---|---|
| 120 | 8 | 20363 |
| 180 | 8 | 5748 |

**14 Wirbel für Kuhkette**
Mit Ring, verzinkt.

| Stärke (mm) | Best. Nr. |
|---|---|
| 5 | 8900 |
| 6 | 40466 |
| 7 | 8901 |

**15 Scherglied einzeln verzinkt**
verzinktes Notglied.

| Stärke (mm) | Best. Nr. |
|---|---|
| 4 | 8922 |
| 5 | 8923 |
| 6 | 8924 |
| 8 | 8925 |
| 10 | 8921 |

**16 Ring verzinkt**

| Stärke x Innen-Ø Ausführung | Best. Nr. |
|---|---|
| 5x30 mm | 8908 |
| 8x36 mm | 8913 |
| 9x45 mm | 16213 |
| 10x53 mm | 16214 |
| 10x70 mm | 16215 |
| 6x35 mm | 22100 |
| 7x35 mm | 40993 |




**17 Karabinerhaken auf Platte**
Zur Wandmontage mit 4 Bohrlöchern. Ohne Schrauben! Metall, verzinkt. Platte: 5x5 cm. Karabiner: 10x5 cm.
Best. Nr. 100536

**18 Anbindering**
Zur Wandmontage mit 4 Bohrlöchern. Ohne Schrauben! Metall, verzinkt. Platte: 5x5 cm. Ring Ø: 6,5 cm.
Best. Nr. 76967

**19 Karabinerhaken für Kette**
Mit Umlauf, Länge 103 mm
Best. Nr. 71199

**20 Panikhaken**
Schwere Ausführung. Mit Sicherheitsverschluss. Auch unter extremer Belastung einfach zu öffnen. Gesamtlänge 108 mm
Best. Nr. 122284




STAFFELPREIS
ab 10 Stk. -5%
ab 20 Stk. -10%




STAFFELPREIS
ab 12 Stk. -5%
ab 24 Stk. -10%




**1 Viehzeichenstift RAIDEX**
Zur schnellen Kennzeichnung von Schafen, Schweinen, Kälbern, usw. Die seit Jahrzehnten bewährten RAIDL-Viehkennzeichenstifte in der Kunststoffhülse mit Drehschieber. Zeichnet sich gegenüber anderen Fabrikaten durch hohe Qualität aus. Auf Wunsch (ab 1000 Stk.) mit Aufdruck. Inhalt ca. 60g

| Farbe | Best. Nr. |
|---|---|
| gelb | 120234 |
| blau | 8452 |
| grün | 8453 |
| rot | 41508 |
| schwarz | 22220 |
| weiß | 20014 |
| violett | 102070 |

**2 Viehzeichenstift TopMarker**
Zur Kurzzeitmarkierung von Schweinen, Schafen und Rindern. Farben mit hoher Deckkraft, ergiebig und preiswert, einfach in der Anwendung durch Drehstift, Inhalt ca. 60ml

| Farbe | Best. Nr. |
|---|---|
| blau | 63114 |
| grün | 63116 |
| rot | 63115 |
| violett | 11953 |

**3 Markierungsspray TopMarker**
Zur Kennzeichnung von Rindern, Ziegen oder Schweinen, farbintensive und schnelltrocknende Markierung in bester Qualität. Für Schafe empfehlen wir den speziellen Schafzeichenspray (Best.Nr. 67094, 67093, 67092).

| Farbe | Inhalt | Best. Nr. |
|---|---|---|
| blau | 500 ml | 63113 |
| grün | 500 ml | 63112 |
| rot | 500 ml | 63111 |

**4 Markierungsspray RAIDEX**
Zur Kennzeichnung von Rindern, Schweinen und Ziegen. Nicht geeignet für Schafe! Rasch trocknend und farbintensiv! Inhalt: 400ml

| Farbe | Inhalt | Best. Nr. |
|---|---|---|
| blau | 400 ml | 19654 |
| grün | 400 ml | 19655 |
| rot | 400 ml | 19653 |



⑤

**5 Gewicht für Halsmarkierungsband**
Hält das Halsmarkierungsband an der richtigen Position, Gewicht 500 g. Mit schlagfestem Kunststoff ummantelter Metallkern, geeignet für Halsmarkierungsbänder mit einer Breite bis zu 40 mm; inkl. Ovalglied.
Best. Nr. 100236

⑥







**6 Halsbandnummer DUO, 6 Stk.**
Müheloses Anbringen und Entfernen durch zweiteiliges Design! Optimale Erkennbarkeit durch praktischen Farbcode und großes Format (54 x 59 mm). Durch die beidseitige Beschriftung und die Farbcodierung stellen auch verdrehte Halsbänder kein Problem mehr dar. Geeignet für Halsmarkierungsbänder mit einer Breite bis zu 40 mm. Je 6 Stück einer Nummer pro Packung!

| Farbe | Nummer | Best. Nr. |
|---|---|---|
| gelb | 1 | 101280 |
| blau | 5 | 101285 |
| braun | 8 | 101288 |
| grün | 6 | 101286 |
| rot | 3 | 101283 |
| schwarz | 0 | 101279 |
| weiß | 9 | 101289 |
| violett | 4 | 101284 |
| orange | 2 | 101281 |
| grau | 7 | 101287 |




STAFFELPREIS
ab 10 Stk. -15%

⑦




**7 Nummernblock**
1-stellig, gelb, bis 4 cm Bandbreite.
Preis/Stück

| Nummer | Best. Nr. |
|---|---|
| 1 | 9130 |
| 2 | 9131 |
| 3 | 9132 |
| 4 | 9133 |
| 5 | 9134 |
| 6 | 9135 |
| 7 | 9136 |
| 8 | 9137 |
| 9 | 9138 |
| 0 | 9147 |

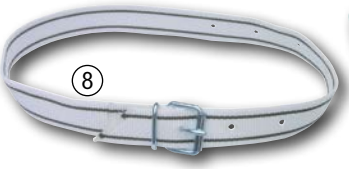

⑧

**8 Hals-Markierungsband, 120 cm**
Weiß/schwarz, mit Rollschnalle, ohne Nummern! Gurtbreite 40 mm. Länge 120 cm.
Best. Nr. 36959

**Hals-Markierungsband 135 cm**
Gurtbreite 40 mm. Länge 135 cm.
Best. Nr. 125880

⑨



⑩

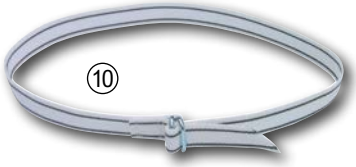

**9 Hals-Markierungsband, 130 cm**
Mit stabilem Klemmverschluss aus Kunststoff, Gurtbreite 40 mm. Ohne Nummern, grün/weiß, Länge 130 cm.
Best. Nr. 103032

⑪



**10 Hals-Markierungsband, 130 cm**
Weiß mit schwarzen Streifen. Gurtbreite 40 mm mit Ringverschluss. Länge 130 cm.
Best. Nr. 2119

⑫



**11 Hals-Markierungsband, 135 cm**
Länge 135 cm, Farbe blau.
Best. Nr. 103030

**12 Hals-Markierungsband, 90 cm**
Blau, Gurtbreite 40 mm, Länge 90 cm.
Best. Nr. 103033




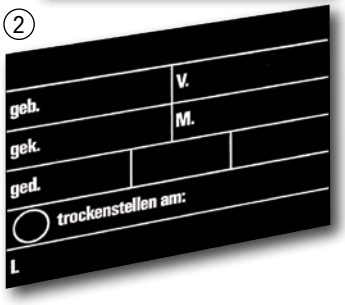


**1 Stalltafel für Schweine, 30 x 20 cm**
Aus stabilem, schwarz lasierten Kunststoff.Maße: 30 x 20 cm
Best. Nr. 12385

**2 Stalltafel für Rinder, 40 x 30 cm**
Schwarz, Kunststoff.
Best. Nr. 24135




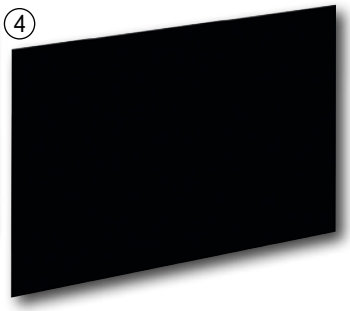

**3 Stalltafel für Rinder, 40 x 22 cm**
Schwarz, Kunststoff.
Best. Nr. 54178

**4 Stalltafel blank**
Blanke Stalltafel zum Beschriften. Aus schwarz lackiertem Kunststoff.
LxB: 30 x 20 cm
Best. Nr. 100237






**5 Schild Tiertransport, lebende Tier**
Gelbe Tafel aus wetterfestem Polystyrol, Stärke: 1mm. 50 x 30 cm
Best. Nr. 105796

**6 Stalltafelhalter**
Einfach auf eine Leitung oder Rohr gesteckt halten ihre Stalltafeln sicher und gut. Aus Kunststoff. Tipp: Bei größeren Tafeln 2 Stk. verwenden!

| Größe (Zoll) | Best. Nr. |
|---|---|
| 1'' | 19231 |
| 1 1/4'' | 19232 |
| 1 1/2'' | 19233 |







**7 Kreidemarker**
Geruchsneutrale, weiße Flüssigkreide auf Wasserbasis, mit Rundspitze. Feucht abwischbar von fast allen geschlossenen Oberflächen wie Glas, Fenster oder Tafeln. Strichstärke ca. 2-3 mm. Pumpsystem: vor Gebrauch gut schütteln, Kappe öffnen und pumpen.
Best. Nr. 100235

**8 Wachssignier-Kreiden 12er Pack**
Universelle Signierkreise zum beschriften von Stalltafeln, Reifen, Stahl etc. 12 Stück Spar-Packung.
Best. Nr. 23468



**9 Fessel-Markierungsbänder mit Klettverschluss**
Fesselbänder mit Klettverschluss. Zur Markierung von Kühen, z.B. Trockensteher, Kühe mit Euterentzündungen, klauenbehandelte Kühe...; Länge: 36 cm, 10 Stück pro Packung

| Farbe | Best. Nr. |
|---|---|
| gelb | 26079 |
| blau | 26081 |
| grün | 26082 |
| rot | 26080 |
| gemischt | 36960 |



**10 Fesselband**
Das Original - patentiert! Zur Langzeit-Markierung und Kennzeichnung von Kühen in Laufställen. Aus hochwertigem Kunststoff, unbeschriftet. Länge: ca. 37 cm. Einfach mit einer Hand zu öffnen!

| Farbe | Best. Nr. |
|---|---|
| gelb | 17054 |
| blau | 2135 |
| grün | 36961 |
| rot | 17056 |
| orange | 36962 |




**11 Viehzeichenschere**
Aufgebogene Spitze, Länge 19 cm. Aus Edelstahl.
Best. Nr. 12427

**12 Viehmaßband**
Länge 2,5 m, zur Beurteilung der Gewichtsentwicklung bei Rindern und Schweinen. Mit Hilfe eines Druckknopfes rollt sich das Band selbständig wieder auf. Vorderseite CM-Skala, Rückseite Gewichtsskale für Rinder oder Schweine.
Best. Nr. 8626




**13 Spezial-Tätowiertusche RAIDEX**
Lebensmittelecht, abwaschbar, garantiert deutliche Ablesbarkeit. Ideal bei Tätowierung mit Tätowierzange und Schlagstempel.
Inhalt: 1 Liter.
Best. Nr. 9456



**14 Stempelkissen mit Filz**
Komplett mit Filz, Behälter mit Griff und Deckel. Form: lang. Maße ca. in cm (L x B x H): 16 x 10 x 3
Best. Nr. 9463

**Filzeinlage für Stempelkissen**
Best. Nr. 32672

**15 Schlagstempel TOP 2-reihig 20 mm**
Schlagstempelkopf aus einem Stück gefräst, Schriftgröße 20 mm.

| Ausführung | Best. Nr. |
|---|---|
| 10 Stellen | 120980 |
| 12 Stellen | 120981 |

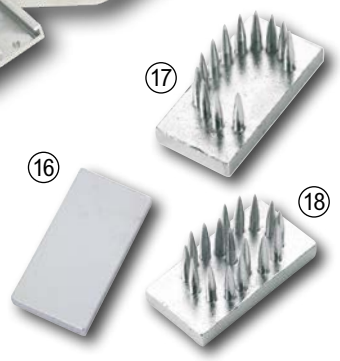

**16 Blindstelle für Schlagstempel, 20 mm**
Best. Nr. 9699

**17 Buchstabe einzeln für Schlagstempel, 20 mm**
Einsatz-Buchstabe für Schlagstempel; Maße: 30 x 15 x 4 mm; Bitte gewünschte Buchstaben an die Bestellnummer anhängen.
Best. Nr. 80792

**18 Ziffer einzeln für Schlagstempel, 20 mm**
Best. Nr. 80499




**1 Markierungsstift schwarz**
Ideal zum Selbst Beschriften von Blanko-Ohrmakren und Nachziehen verblasster Ohrmarken. Spitzen-Ø 2 mm.
Best. Nr. 118931



**2 Ohrmarkenzange Primaflex**
Zum Einziehen der Primaflex-Ohrmarken, Größe 0-3, sowie Schweineohrmarke Primaflex-S. Spezieller Federmechanismus bewirkt sofortiges Auslösen der Ohrmarken.
Best. Nr. 19282

Alle 4 Größen mit einer Zange einziehbar. Beidseitig mit großen dauerhaften schwarzen Nummern.
**Höhere Nummern und Sonderprägung (ab 100 Stück) auf Anfrage.**




**3 PrimaFlex Gr. 0 geprägt**
Größe: 0 (49 x 18 mm). Für Schweine, Kälber, Rinder, Schafe.25 Stück/Packung

| Farbe | Nummer | Best. Nr. |
|---|---|---|
| gelb | 1-25 | 19199 |
| gelb | 26-50 | 19200 |
| rot | 1-25 | 19197 |
| rot | 26-50 | 19198 |
| blau | 1-25 | 19201 |
| blau | 26-50 | 19202 |
| grün | 1-25 | 19204 |
| grün | 26-50 | 4973 |

**PrimaFlex Gr. 0 blanko**
25 Stück / Packung

| Farbe | Best. Nr. |
|---|---|
| gelb | 9141 |
| blau | 9074 |
| grün | 9075 |
| rot | 9073 |
| weiß | 2136 |




**4 PrimaFlex Gr.1 geprägt**
Ohrmarken Größe 1 (46 x 44 mm), für Sauen, Kälber, 25 Stück/Packung

| Farbe | Nummer | Best. Nr. |
|---|---|---|
| gelb | 1-25 | 19208 |
| gelb | 26-50 | 19209 |
| rot | 1-25 | 19206 |
| rot | 26-50 | 19207 |
| blau | 1-25 | 19210 |
| blau | 26-50 | 19211 |
| grün | 1-25 | 19212 |
| grün | 26-50 | 19213 |

**PrimaFlex Gr. 1 blanko**
25 Stück / Packung

| Farbe | Best. Nr. |
|---|---|
| gelb | 9143 |
| blau | 9081 |
| grün | 9084 |
| rot | 9080 |
| weiß | 9236 |




**5 PrimaFlex Gr.2 geprägt**
Größe 2 (61 x 45 mm); für Großvieh25 Stück/Packung

| Farbe | Nummer | Best. Nr. |
|---|---|---|
| gelb | 1-25 | 19216 |
| gelb | 26-50 | 19217 |
| rot | 1-25 | 19215 |
| rot | 26-50 | 4974 |
| blau | 1-25 | 19218 |
| blau | 26-50 | 19219 |
| grün | 1-25 | 19220 |
| grün | 26-50 | 19221 |

**PrimaFlex Gr. 2 blanko**
25 Stück / Packung

| Farbe | Best. Nr. |
|---|---|
| gelb | 9144 |
| blau | 9092 |
| grün | 9093 |
| rot | 9091 |
| weiß | 5109 |




**6 PrimaFlex Gr.3 geprägt**
Größe 3 (vorne 90 x 62 mm / hinten 46 x 44 mm)25 Stück/Packung

| Farbe | Nummer | Best. Nr. |
|---|---|---|
| gelb | 1-25 | 2151 |
| gelb | 26-50 | 2156 |
| rot | 1-25 | 2160 |
| rot | 26-50 | 2161 |

**PrimaFlex Gr. 3 blanko**
25 Stück / Packung

| Farbe | Best. Nr. |
|---|---|
| gelb | 9145 |
| rot | 9096 |
| weiß | 2168 |

**Diverse Umbausätze zur Primaflex Zange**

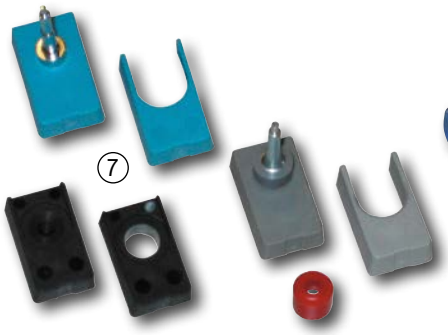

**Weitere Nummern und Sonderprägungen auf Anfrage gerne lieferbar!**



**7 Ohrmarkenzangen-Umbausatz, Allflex**
Für Allflex-Ohrmarken, Farbe: blau. NICHT geeignet für die elektronischen Allflex Ohrmarken!
Best. Nr. 3662

**Ohrmarkenzangen-Umbausatz, Primaflex**
Primaflex-Ohrmarken, Farbe: schwarz
Best. Nr. 6737

**Ohrmarkenzangen-Umbausatz, Multiflex + FlexoPlus**
Für Multiflex- und FlexoPlus-Ohrmarken, Farbe: grau
Best. Nr. 3549

**8 Ohrmarkenzange Allflex**
Mit blauem Einsatz, NICHT geeignet für die elektronischen Allflex Ohrmarken!
Best. Nr. 4987

**9 Ohrmarkenzange Multiflex / FlexoPlus**
Mit grauem Einsatz, zum Einziehen der Multiflex-Ohrmarken und FlexoPlus-Ohrmarken.
Best. Nr. 51971

**10 Allflex Ohrmarkenzange**
Die rote Allflex® Ohrmarkenzange ist aus hochwertigem Aluminium gefertigt und ist speziell zum Einziehen der Allflex® eOhrmarken geeignet. Die Zange verfügt über eine robuste Feder für eine sichere Zangenöffnung sowie eine Feststellfunktion im Griff. Die Zange liegt angenehm griffig in der Hand. Das hochwertige Material verleiht dem Produkt eine lange Lebensdauer.Maultiefe: 75 mmGewicht: ca. 330 g
Best. Nr. 107758




**1 Klauen- und Hufschneider**
Mit doppelter Übersetzung Stellschraube und auswechselbaren Schneidbacken, Länge 41 cm.
Best. Nr. 8553

**2 Klauen-seitenschneider**
Ideal zur Vorarbeit bei harter Klauen-Hornmasse, leicht gewölbt, Länge 60 cm.
Best. Nr. 8554

**3 Klauenbeschneide-zange mit Nietstutzen KNIPEX**
Schwarz lackiert, Top-Qualität, auch als Hufbeschlagzange zu verwenden, ca. 30 cm lang, Schneidenhärte ca. 56 HRc, Spezial-Werkzeugstahl, ölgehärtet
Best. Nr. 52904

**4 Hufbock EcoFlex**
2in1-Lösung für die Behandlung von Vorder- und Hinterhufen mit einem Hufbock. Rücken- und knieschonend, einfach anzuwenden, sehr genaue und leichte Einstellung. Auflage Vorderhufe aus robustem Hartgummi, Auflagegurt aus weichem Polypropylen. Für verschiedene Pferdegrößen und -rassen geeignet!
Best. Nr. 27622

**5 Huf- und Klauenmesser Standard**
Klinge 17 mm breit aus Spezialstahl, Klingenlänge 80 mm, ergonomischer Edelholzgriff.
Ausführung: einschneidig rechts
Best. Nr. 120577
Ausführung: zweischneidig,
Best. Nr. 120579
Ausführung: einschneidig links
Best. Nr. 120578

**6 Huf- und Klauenmesser SuperProfi rechts**
Das Messer für den professionellen Klauenpfleger und Hufschmied sowie für alle, die ein perfektes Werkzeug für die Huf- und Klauenbehandlung benötigen! Hochlegierter Spezialstahl, 0° Skalpell-Schliff. Griff aus wärmebehandeltem Buchenholz. Einschneidig, schmale Klinge!
Best. Nr. 76932
**Huf- und Klauenmesser Super-Profi links**
Best. Nr. 76933

**7 Hufraspel mit Griff**
Raspellänge 35 cm, Heftlänge 12,5 cm.
Best. Nr. 55094

**8 Hufraspel DICK**
Flachstumpfe Form mit Kunststoffgriff! Hohe Leistung: eine Seite mit extra scharfem und tiefem Raspelhieb, eine Seite mit grobem Feilenhieb. „Made in Germany“! Raspelmaße: ca. 20 x 4,5 x 0,5 cm
Best. Nr. 106759

**9 Hufbeschlaghammer**
Geschmiedete Ausführung mit stahlverstärktem Holzstiel. Länge ca. 33 cm.
Best. Nr. 19140

**10 Krokodilzange**
Schwarze Hufnietzange zum Anziehen von Hufnägeln. Länge ca. 35 cm
Best. Nr. 15839

**11 Abreißzange**
Hufabreißzange in robuster Ausführung. Länge ca. 36 cm.
Best. Nr. 27614

**12 Stoßmesser**
Best. Nr. 8560

**13 Wetzstein**
Wetzstein für Hufmesser in flach-ovaler Form. (L x B) ca. 12x3 cm
Best. Nr. 8550

**14 Schärfgerät "Swiss Sharpener" Standard**
Das original Schweißer Schärfgerät für Haus, Hof und Garten. Besonders geeignet zum schärfen kleiner Messer, Scheren sowie Huf- und Klauenmesser. Länge 10 cm. Gewicht 24 g. 5 Jahre Garantie auf Material- Fabrikationsfehler.
Best. Nr. 125451



**15 Klauenschuh SHOOF**
Klauenschuh zum mehrmaligen Verwenden, für die Behandlung von Lahmheiten und anderen Klauenerkrankungen bei Rindern. Aus strapazierfähigem, haltbarem Polyurethan. Inkl. Binde und Kupfersulfatbeutel! Verfügbare Größen: gelb (M) - Klauenbreite ca. 11 cm; blau (L) - Klauenbreite ca. 12,5 cm. Ausführungen: beidseitige Erhöhung auf der Sohle des Schuhs, linke oder rechte Erhebung (aus "Kuhsicht").

| Farbe | | Größe | Best. Nr. |
|---|---|---|---|
| gelb | rechts | M | 1260 |
| blau | rechts | L | 1274 |
| gelb | links | M | 1256 |
| blau | links | L | 1262 |
| gelb | beidseitig | M | 1254 |
| blau | beidseitig | L | 1261 |



**16 Klauentester „Klauen-Check“**
Messlehre für den richtigen Klauenschnitt. Kontrolle des Winkels zwischen Sohle und äußerem Tragrand, Prüfung der äußeren Tragwandlänge, Vergleich der Klauenhöhe, Kontrolle der Sohlenplanlage, Visuelle Kontrolle der Hohlkehlung
Best. Nr. 48337



**17 Klauenschleifscheibe**
Zum schnellen und gefahrlosen Bearbeiten von Klauen.

| Ø (mm) | Best. Nr. |
|---|---|
| 115 | 10888 |
| 125 | 11133 |
| 178 | 11134 |

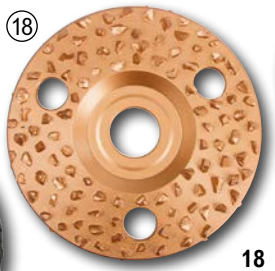

**18 Klauenschleifscheibe Standard**
Scheibe aus gedrehtem Stahlteller mit Hartmetall-Bestückung. Mit 30er-Körnung. Hervorragendes Preis-/Leistungsverhältnis!

| Ø (mm) | Best. Nr. |
|---|---|
| 115 | 26106 |
| 125 | 26105 |



**19 Gummiteller (Stützteller)**
Mit Spannmutter, hochelastisch, abriebfest.

| Ø (mm) | Best. Nr. |
|---|---|
| 115 | 2505 |
| 125 | 23874 |





**1 Klauenschneidscheibe 6 Cut**
Zur professionellen Klauenpflege! Leichte Handhabung auch für Neulinge! Grundkörper aus Alu. Geringes Gewicht für hohe Laufruhe. Schneller und schonender Abtrag bei minimalem Verletzungsrisiko. Die sehr saubere Schnittfläche bedarf keiner Zusatzbehandlung, Schneidelemente zweiseitig nutzbar und einzeln austauschbar.
Best. Nr. 43526

**2 Klauenschneidscheibe 3 Cut**
Best. Nr. 38036

**3 Messersatz Profi**
Passend zu den Klauenschneidscheiben 6 Cut und 3 Cut. 1 Satz = 3 Messer + 3 Schrauben.
Best. Nr. 38962

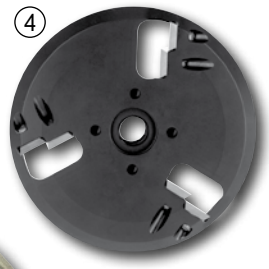

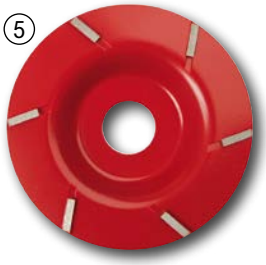

**4 Klauenschneidscheibe ProTrim**
Speziell für Klauenpfleger entwickelte Schneidscheibe aus Alu. Ausgezeichneter Abtrag, saubere Schnittfläche, sehr gute Handlingseigenschaften und hohe Laufruhe. Geringes Gewicht. Inkl. 6 auswechselbaren 4-seitig nutzbare Hartmetall-Wendemesser. Schnitthöhe: 2 mm, Ø 114 mm.
Best. Nr. 105079

**5 Klauenschneidscheibe P6**
Zum Bearbeiten der Klauensohle und des Klauenzwischenspalts. Je nach Erfahrung und Praxis des Anwenders, stellt die P6 für erfahrene Anwender ein optimales Werkzeug dar! Weitere Hohe Laufruhe und verminderte Vibrationsanfälligkeit. Bis zu 40 % schnellerer Abtrag als mit herkömmlichen Schleifscheiben, Schnitthöhe: 1,8 mm

| Ø (mm) | Best. Nr. |
|---|---|
| 105 | 70220 |
| 125 | 20908 |




**6 Klauenpflegeschürze grau**
aus wiederstandsfähigem PVC-Material, mit vielen Einschub- und Ablagemöglichkeiten für Hufwerkzeuge, Einheitsgröße für unterschiedliche Körpergrößen durch einstellbare Begurtung, einfache Reinigung, weiches Material für ausreichende Bewegung. Länge 123 cm, Breite 73 cm.

| Ausführung | Best. Nr. |
|---|---|
| geschlossen | 128475 |
| mit Beinausschnitt | 128474 |

**8 Grünes Klauenpflegespray**
Klauenpflegespray für die tägliche Klauenpflege von Rindern und Schafen! Teebaumöl erster Güte, hochwertig natürliche Essenzen aus Aloe Vera, Oregano und Ringelblumen sowie Lebertran dringen tief in die Klaue ein und schützen sie vor schädlichen Einflüssen. 400 ml Spraydose
in der Schweiz nicht lieferbar

**9 Buchenholzteer flüssig**
Heilt und pflegt auf natürliche Weise.
in der Schweiz nicht lieferbar

**10 Klausol Klauen-Reinigungslösung**
Gebrauchsfertige Klauen-Reinigungslösung auf saurer Basis für Rinder und Schafe. Zum Aufsprühen oder -pinseln.
in der Schweiz nicht lieferbar

**11 Klauenpaste Podoseptan**
Pflegt, schützt und regeneriert die weichen Gewebe der Klauen und Hufe (Ballen, Kronsaum, Zwischenklauenspalt, Strahl). Mit hochwertigen, pflanzlichen Extrakten, wie Thymian und Rosmarin. Fördert gesundes Hornwachstum, hält das Huf- und Klauenhorn elastisch, enthält Zink als einen wichtigen Baustein für die Hautregeneration. Dose 450 ml
Best. Nr. 106879

**12 eimü® Klauen-Sprint® Akut-Salbe, 500 ml**
Therapie-begleitend für das Einzeltier, deckt Hautpartien wasserfest gegen Schmutz und Feuchtigkeit ab, fördert das Abtrocknen nässender Hautstellen, stark haftend (kann auch ohne Verband aufgetragen werden), Deckt die betroffenen Hautpartien wasserfest ab und schützt vor Schmutz und Keimen. Frei von QAV, Formalin, Kupfer
in der Schweiz nicht lieferbar

















**7 Huf- und Klauenspray**
Schwarzes, filmbildendes und ölhaltiges Pflegespray für Hufe, Klauen und andere hornartige Gewebe. Bildet einen Schutzfilm und schützt vor Feuchtigkeit und anderen schädlichen Faktoren (Urin, Gülle, usw.). 200 ml
in der Schweiz nicht lieferbar

**13 eimü® Klauen-Sprint®, 24 kg Kanister***
Für widerstandsfähige Klauen und gesunde Bewegung - vorbeugend für die ganze Herde! Intensive Reinigung auch feinster Klauenstrukturen, bestätigte Desinfektion (EN 1656) mit sofortiger Wirkung gegen Erreger klauenspezifischer Erkrankungen, z. B. auch Mortellaro. Antibakterieller Hydro-Protect-Film reguliert die Feuchtigkeit des Klauenhorns, stärkt die Widerstandskraft und hinterlässt einen antibakteriellen Langzeitschutz. Frei von QAV, Formalin, Kupfer und Schwermetallen. Wirkstoff: Glutaral. Zum Sprühen.
in der Schweiz nicht lieferbar

**14 eimü® Hygienesprüher, 3 L**
Spezieller eimü®Drucksprüher ideal zum Auftragen von eimü®Klauen Sprint. Der Hygienesprüher ermöglicht eine einfache und saubere Anwendung. Inhalt 3 Liter.
Best. Nr. 26115

**15 eimü® Klauen-Sprint Pads**
Wasserabweisende, anatomisch geformte Polsterauflage für Klauen, Klauenspalt und Ballenbereich. Erleichtert das Anlegen von Klauenverbänden und erhöht den Anwendungserfolg. 12 Stück zu je 11x25cm
Best. Nr. 26114











**1 Behandlungsschuh für Hufe und Klauen**
Huf- und Klauenschuh aus widerstandsfähigem und robustem Segeltuch. Inkl. zwei Bändern zum Fixieren, ideal für die Behandlung von Pferdehufen oder Rinderklauen mit Salben oder Lösungen. Innen mit einer starken Kunststoffplane versehen, damit die Behandlungslösung einwirken kann. Einheitsgröße (15 x 30 cm)
Best. Nr. 111398



**2 Demotec EASY BLOC Set**
Kunststoff-Klauenschuh. Passt auf nahezu jede Klauengröße. Inhalt: 2 x rechter Schuh, 2 x linker Schuh.
Best. Nr. 28352







**3 Technobase Klauenkleber, 25ml Kartusche**
Zweikomponenten-Einmalspritze für eine Anwendung! Geeignet für Holz- und Kunststoff-Klauenklötze. Schnelltrocknend (nach 3 Minuten voll belastbar) Inhalt 25 m
in der Schweiz nicht lieferbar

**4 Technovit 6091, 10er-Sortiment**
Inkl. Beschleuniger für eine schnelle Trockenzeit auch bei niedrigen Außentemperaturen! Lieferumfang: 1000 g Pulver, 500 ml Flüssigkeit, je 10 x Anrührbecher, Spatel, Holzklötze und 70 ml Beschleuniger.
in der Schweiz nicht lieferbar

**Technovit 6091, 4er-Sortiment**
4er Set. Inkl. Beschleuniger. (ohne Abb.)
in der Schweiz nicht lieferbar





**5 Holzklotz Standard**
Verwendbar für alle Technovit Klauenpflegesysteme. Preis/Stück.
Länge 112 mm.
Best. Nr. 802

**6 Holzklotz Standard XL**
Verwendbar für alle Technovit Klauenpflegesysteme. Preis/Stück.
Länge 130 mm.
Best. Nr. 63573






**7 Technovit-2-Bond Set, inkl. Dosierspritze**
Schnelltrocknender 2-Komponenten-PU-Klebstoff zur Klauenbehandlung! Zur Befestigung von Holz- oder Gummiklötze an gesunden Klauen, um die Erkrankte nach Behandlung zu entlasten und die Heilung zu beschleunigen. Trocknet innerhalb 30 Sekunden, einfach in der Anwendung – kein Anmischen erforderlich. Sets beinhalten: 1 Kartusche 160 ml mit 2-Komponentenkleber, 10 x Mischerkanülen, 10 x Holzklötze XL, 1 x Dosierspritze
in der Schweiz nicht lieferbar

**8 Technovit-2-Bond Kartusche, 160 ml**
2-Komponenten-PU-Klebstoff passend zu System Technovit. Kartusche 160 ml.
in der Schweiz nicht lieferbar

**Mischkanülen, 10 Stk.**
Best. Nr. 108904



+ Punkte

**9 Klauenwanne SuperKombi für Rinder**
Bodenprofil für hohe Trittsicherheit. Flexibel längs erweiterbar. Geeignet für alle Klauenbadlösungen. Größe 203 x 83 x 18,5 cm (LxBxH), Fassungsvermögen 200 Liter
Best. Nr. 121233




**10 Klauenpflegemittel ClawPlus***
Desinfiziert, pflegt und regeneriert zuverlässig, für gesunde Klauen und leistungsfähige Tiere. Dringt tief in die Hornsubstanz ein und wirkt optimal! Kann als Desinfektions-Klauenbad oder zur Direktanwendung eingesetzt werden. Als Klauenbad für 75 - 90 Tiere 1 Liter ClawPlus mit 200 Liter Wasser mischen, als Direktanwendung im Verhältnis 1:3 mit Wasser in Sprayflasche geben und Klauen direkt 2 x tägl. besprühen.
in der Schweiz nicht lieferbar

* Biozidprodukte vorsichtig verwenden! Vor Gebrauch stets Kennzeichnung und Produktinformationen lesen.





**11 Bandagen Klassik, 18 Stk.**
Vielseitig einsetzbar, ideal für das Bandagieren von Klauen, Hufen oder anderen Verletzungen. Mit der Hand einfach abzureißen. Bandage ist selbsthaftend, klebt aber nicht unangenehm an Haut oder Fell. 18 Stück/Packung, in klassischen Farben (je 3 x blau, schwarz, gelb, rot, grün und weiß). Größe gedehnt: 10 cm x 4 m.
Best. Nr. 97097

**12 Bandagen neon, 18 Stk.**
Schnelle und einfache Anwendung, leicht zu findender Anfang. Sehr starkes Material, mit der Hand abzureißen. Selbstklebend ohne dabei an Haaren oder Haut zu haften. Mit Latex, Größe gedehnt: 10 cm x 4 m. 18 Stück/Packung, in Neon Farben (je 3 x orange, blau, lila, pink, türkis und grün).
Best. Nr. 97073



NEU



**13 Fesselschere**
Schere in gebogener Form ermöglicht ein einfaches und schnelles Öffnen von Bandagen und reduziert das Verletzungsrisiko auf ein Minimum! Rostfreie Ausführung, Länge ca. 20 cm
Best. Nr. 26260

**14 Bandagemesser**
Zum einfachen und sicheren Entfernen von Klauenbandagen. Auswechselbare Klinge. Eignet sich auch zum Entfernen von Fesselbänder, Halsbändern oder zum Öffnen von Strohballen. Gesamtlänge 80 cm.
Best. Nr. 126987











































**1 Fixierbinde Fixino, 20 Stk.**
Elastische Mullbinde aus 60% Polyamid + 40% Viskose im Klinikpack zu je 20 Stk. Einfach anzulegen, handwaschbar, weich und luftig. Länge 4m

| Breite (mm) | Best. Nr. |
|---|---|
| 80 | 53817 |
| 100 | 53818 |

**2 Rollwatte Rollino, 8 Stk.**
Synthetik-Material aus Polyesterfasern, zur Unterpolsterung, nicht saugend. 8 Stk./Packung, Maße je Rolle 3m x 10cm
Best. Nr. 106776

**3 Kurzzugbinde Stretchino, 10 Stk.**
Dauerelastisch, für sehr starke Kompression. Dehnbarkeit ca. 50 %, bei 60 °C waschbar. Einzelverpackt in Zellglas, 10 Stück/Packung; L x B: 5m x 8cm
Best. Nr. 100654

**4 Mullbinde Mullino, 20 Stk.**
Aus 60 % Viskose / 40 % Baumwolle, 20/22-fädig, mit gewebten Kanten. Für Fixierverbände aller Art. L x B: 4m x 10cm. 20 Stück im Klinikpack.
Best. Nr. 76930

**5 Verbandvlies Absorba**
Supersaugfähig, weich und offenporig. Als Wundauflage und Tupfer verwendbar. Hohe Saugfähigkeit. Verpackt in praktischer Klarsichtbox. L x B: 5m x 10cm
Best. Nr. 55322

**6 Klauenbandage VETlastic**
Selbsthaftende vorgedehnte Binde. Latexverstärktes Synthetik-Material. Rollenlänge 4,5 m.

| Farbe | Breite (mm) | Best. Nr. |
|---|---|---|
| blau | 75 | 69944 |
| grün | 75 | 69942 |
| schwarz | 75 | 63574 |
| blau | 100 | 69945 |
| grün | 100 | 69943 |
| schwarz | 100 | 63575 |

**7 Klauenbandage Typ 531**
Hochwertiges schwarzes Viskosegewebe, kombiniert mit einem besonders stark haftenden Haftklebstoff auf Synthesekautschuk-Basis. Sehr hohe Klebkraft auf fast allen Untergründen. Weich und anschmiegsam. Leicht von Hand reißbar. Gewebe: 100 % Viskose. Rolle 50 m lang, 50 mm breit.
Best. Nr. 127847

**8 Kromberg-Klauenverband**
Zum Bandagieren und Anlegen von Schutzverbänden. Farbe: schwarz. L x B: 25 m x 4,5 cm.
Best. Nr. 53816

**9 Klauenverband Silbertape**
Wasserdichte Ausführung (Laufstall geeignet), hohe Reißfestigkeit, sehr gute Klebeeigenschaften, leicht zu verarbeiten, Länge 50 m, Breite 5 cm.
Best. Nr. 76931

**10 Panzerklebeband 50 mm x 50 m**
extrem haftstarkes und robustes PE-beschichtetes Gewebeklebenband. 50 mm breit, Rolle 50 m lang.
Best. Nr. 125675

**11 Salbenspray**
Grünes Salbenspray mit Zinkoxyd und Lorbeer zur aufbauenden Pflege der Haut. Wirkt schützend und pflegend gegen schädliche Umwelteinflüsse. Verleiht Elastizität und verhindert die Austrocknung. Trockene und spröde Haut wird geschmeidig. Inhalt: 200 ml.
in der Schweiz nicht lieferbar

**12 Blauspray BlauCare***
Schutz und Pflege für stark beanspruchte und empfindliche Hautpartien, fördert gesundes Hornwachstum, unterstützt die Regeneration der Haut, ohne Antibiotika, keine Wartezeit.
in der Schweiz nicht lieferbar

**13 Desinfektionsspray Desino Jod***
Alkoholische Jodlösung – angelehnt an die klassische Joddesinfektion, zur Desinfektion von Haut und Nabel, zur lokalen Applikation, für alle Nutztiere. Inhalt: 500 ml.
in der Schweiz nicht lieferbar

**14 eimü® Drachenblut Schutzspray 500 ml Sprühflasche**
Filmbildendes Pflegespray für Tiere zur Unterstützung der natürlichen Hautregeneration. Fördert die schnelle Selbstheilung oberflächlicher Verletzungen und Hautläsionen. Dämmt Besaugen und Kannibalismus durch einen natürlichen Bitterstoff ein, ideal auch bei Zwischenschenkelekzemen. Ohne Wartezeit! Pflegekomponenten: Harz des Drachenblutbaums, Milchsäure, Propylenglycol, Inhalt: 500ml Sprühflasche
in der Schweiz nicht lieferbar

**15 Klauenpflegegel SaliVera 500ml**
Gel zu Pflege und Reinigung von besonders beanspruchten Klauen und Hufen bei Kühen, Rindern, Pferde, Schafe und Ziegen.. Enthält Salicylsäure und Aloe Vera. 500 ml Flasche.
in der Schweiz nicht lieferbar

**16 Rinder-Fluid mit Tiroler Steinöl**
Altbewährtes Hausmittel mit natürlichen Wirkstoffen zur besonderen Pflege. Schont Ihr Tier in der freien Natur, auf dem Feld und im Stall. Für den Einsatz in der biologischen Landwirtschaft geeignet. Inhalt: 1000 ml.
in der Schweiz nicht lieferbar

**17 Hausschmiere mit Tiroler Steinöl**
Altbewährtes Hausmittel zur äußerlichen Anwendung bei Tieren bei entzündlichen Vorgängen; auch zur Wund- und Hautpflege. Für den Einsatz in der biologischen Landwirtschaft geeignet. Inhalt: 500 ml.
in der Schweiz nicht lieferbar

**18 Tiroler Steinöl für den Bauernhof**
Vertraute, altbewährte Kraft der Natur in zeitgemäßer Entwicklung. Zur Behandlung und Pflege von Tieren bei entzündlichen Vorgängen, zur Haut- und Wundpflege, bei Scheuerstellen, Huf- und Klauenbehandlung. Für den Einsatz in der biologischen Landwirtschaft geeignet. Inhalt: 500 ml.
in der Schweiz nicht lieferbar

**19 Grind-Balsam mit Tiroler Steinöl**
Die natürliche Pflege bei Räude, Kälbergrind und Schäb. Für den Einsatz in der biologischen Landwirtschaft geeignet. Inhalt: 500 ml.
in der Schweiz nicht lieferbar

*Biozidprodukte vorsichtig verwenden! Vor Gebrauch stets Kennzeichnung und Produktinformationen lesen.

**Scher-maschinen-programm**










**1 Rinder-Schermaschine Super 3000**
Die bewährte Super 3000 überzeugt vor allem durch die überragenden 350 Watt Leistungsstärke und große Kraftreserve. Der durchzugsstarke Motor garantiert saubere Schurergebnisse. Die Schermesser sind leicht auswechselbar. Die ausgewogene Gewichtsverteilung sorgt für ermüdungsarmes Scheren auch bei Dauerbelastung. Lieferung komplett mit Scherkopf I A-TD, Schermessersatz LI A 7 (19/21 Zähne) für die Rinderschur stark verschmutzter Tiere und Spezial-Schermaschinenöl im robusten Kunststoffkoffer. Technische Daten: 230 Volt / 50 Hertz, 350 Watt AC, ca. 2.200 Doppelhübe/min., ca. 75 dB, bewährte Teildurchzugslüftung für Motor, Getriebe, Scherkopf und Schermesser, extrem laufruhig, Gewicht: nur 1.300 g (ohne Kabel), Kabellänge: 5 m mit Eurokonturenstecker, Passende Schermesser: LC A 2, LC A 22, LC A 6, LC A 7.
Best. Nr. 37137

**2 Schermaschine FarmClipper 4**
Universalschermaschine für Rinder und Pferde! Optimale Schur- und Schneidleistung durch die Bestückung mit Supra Schermessern. Selbst stark verschmutzte Tiere oder verfilztes Fell stellen kein Hindernis dar! Durchzugskräftiger Motor mit 200 Watt DC, optimale Gewichtsverteilung für ermüdungsarmes Arbeiten, ansprechendes, ergonomisches Design, inkl. Supra Schermesser-Satz 31/15 Zähne. Technische Daten: 220 - 240 V AC / 50 Hz, 200 W DC = 400 W AC, Gewicht ohne Kabel 1190 g, Schalldruckpegel 85 dB (A), Schnittgeschwindigkeit: 3.000 Doppelhübe/min.
Best. Nr. 100980

**3 Schermessersatz Premium 21/23**
Allroundmesser für schwierige Fellbedingungen (verschmutzt, verknotet) bei Rindern und Milchkühen; Resthaarlänge 2-4 mm. Untermesser 21 Zähne, Obermesser 23 Zähne. Für alle FarmClipper Schermaschinen geeignet!
Best. Nr. 108317

**4 Schermessersatz Premium 31/15**
Für die Schur von sauberem bis leicht verschmutztem Fell bei Pferden und Rindern; Resthaarlänge 2-4 mm. Untermesser 31 Zähne, Obermesser 15 Zähne. Für alle FarmClipper Schermaschinen geeignet!
Best. Nr. 108318

**5 Schermaschine Aesculap Econom 2**
Porfi-Schermaschine für Rinder und Pferde. Inkl. Messersatz 31/15 Zähne, Schermaschinenöl und Koffer. ca. 2.750 Hübe/min. Kabellänge 5 m. Gewicht 1.200g (ohne Kabel)
Best. Nr. 120500

**6 Akku-Schermaschine Heiniger Xplorer, 2 Akkus**
Schermaschine für Rinder und Pferde! Inkl. Schermessersatz 21/23, 2 Akkus 10,8 V 2.600 mAh, Netzteil, Schermaschinenöl, Koffer 2.450 Hübe/min, ca. 65 dB, Gewicht 990g (ohne Akku)
Best. Nr. 117426

**Präzisionsschliff für Schermesser**
Wir schleifen Ihre Schermesser für Sie! Preis pro Schermessersatz

In der Schweiz ist dieser Service leider nicht verfügbar.






**7 Metallstriegel mit Mähnenkamm**
Verzinkt, 8-reihig durchbrochen, mit Mähnenkamm; farblos lackiert, fein gezahnt, daher auch für Pferde geeignet. Mit Holzgriff
Best. Nr. 18123

**8 Metallstriegel grob**
Verzinkt, 3-reihig, mit 2 Abklopfeisen, Kunststoffgriff, grob gezahnt, besonders für Rinder geeignet; LxB: 10x14,5 cm.
Best. Nr. 8429




**9 Spiralstriegel**
Beidseitig verwendbar. Fein gezahnt, daher auch für Pferde verwendbar. Mit Plastikgriff.
Best. Nr. 37598




**10 Metallstriegel halbrund**
Verzinkt, 2-reihig; LxB: 5,5 x 12,5 cm
Best. Nr. 8428




**11 Messing-Kardätsche**
9-reihiges Borstenfeld, davon 7 Reihen aus gewelltem Messingdraht und 2 Randreihen aus Nylon-Borsten, Holzoberfläche lackiert, Handgurt aus Leder.
Best. Nr. 12389




**1 Rinderschermaschine Farm Clipper Akku2**
Akku-Schermaschine für Rinder mit Top Preis-Leistungs-Verhältnis! Inkl. Schermesser 21/23, 2 Akkus 14,4 V 2.500 mAh , Ladestation, Schermaschinenöl, Koffer. 2.300 Hübe/min., Gewicht ca. 1,2 kg (inkl. Akku)
Best. Nr. 108999

**2 Akku-Schermaschine Aesculap Econom CL inkl. 2 Akkus**
Porfi-Akku-Schermaschine für Rinder und Pferde. Inkl. Messersatz 31/15 Zähne,
2 Akkus 2.600 mAh, Ladestation, Schermaschinenöl und Koffer. Ca. 2.750 Hübe/min. Gewicht
1.250g (inkl. Akku)
Best. Nr. 120502

**3 Akku-Rinderschermaschine Lister ProfiLine LC**
Profi-Schermaschine. Handlich, präzise, leistungsstark
und benutzerfreundlich. Schnittgeschwindigkeit 3-stufig, max 2.500 Hübe/min. Inkl. Messersatz 23/18 Zähne,1 Li-Ion-Akku 14,4V/3,0Ah, Ladegerät, Öl und Koffer. Gewicht 1.170 g.
Best. Nr. 123596

**4 Akku-Schermaschine DeloX**
Akkuschermaschine für die Detail- und Euterschur sowie für Kleintiere. 3-stufige Schergeschwindigkeit. 5-stufige Schnitthöheneinstellung (0,8 - 2,0 mm). Inkl. Messesatz, 4 Aufsteckkämme (3, 6, 9 ,12 mm), Akku 2200 mAh, Netzteil und Ladeschale. 4000-6000 Hübe/min., 242 g (ohne Kabel)
Best. Nr. 105081

**5 Akkuschermaschine Profi Line Mini**
Professionelle Akkuschermaschine zur perfekten Detailschur von Pferden und Rindern, am Kopf, Schwanz oder Euter. Dank der LI-ION-Akku Technologie beträgt die Scherzeit ca. 90 Minuten. Ladezeit eines Akkus nur 60 Minuten! Zum Lieferumfang gehören ein robuster Aufbewahrungskoffer, ein K 10 Schermessersatz, sowie ein hochwertiges Ladegerät mit zusätzlicher Ladebucht für einen 2. Akku (optional erhältlich). Technische Daten: Spannungsversorgung: 7,2 Volt DC - 35 Watt, ca. 2.650 Doppelhübe/ min., ca. 60 dB (A), Gewicht: 420 g, Passende Schermesser: K 5; K 8.5; K 10; K 40; K 10 W, Akkulaufzeit: ca. 90 Minuten, Ladezeit: ca. 60 Minuten.
Best. Nr. 55891

**6 Kühlspray für Schermaschinen**
Schnelle Kühlung für den Schneidsatz der Schermaschine. Verbessert das Scherergebnis und hält Schermesser und Scherköpfe länger scharf. Außerdem wird das Schermesser leicht geölt und gereinigt. 400 ml Sprühdose
in der Schweiz nicht lieferbar

**7 Schermaschinenöl**
Das Öl gewährleistet eine optimale Schmierung aller beweglichen Teile im Scherkopf. Eignet sich hervorragend für alle gängigen Schermaschinen Marken. Inhalt: 100 ml
Best. Nr. 27824

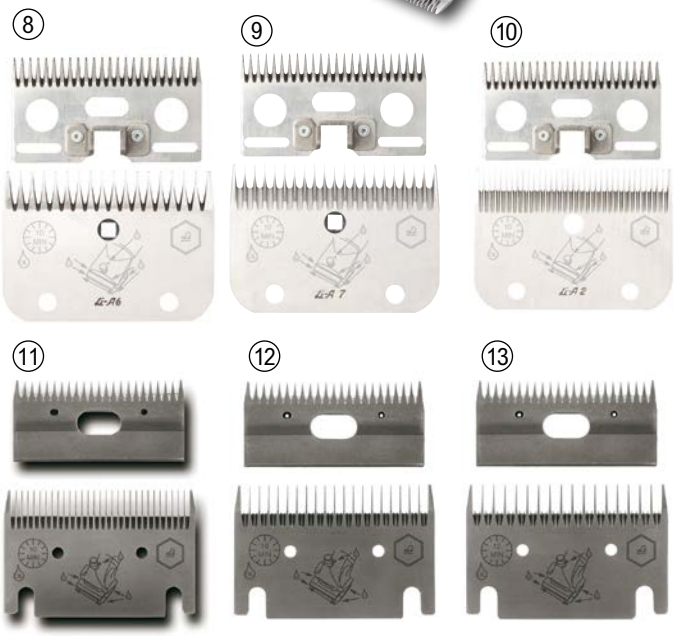

**8 Schermessersatz LC A 6**
Für die Schur sauberer oder leicht verschmutzter Rinder. 24/18 (Ober-/ Untermesser). Schnitthöhe: ca. 3 mm.
Best. Nr. 63388

**9 Schermessersatz LC A 7**
Für die Schur stark verschmutzter oder verfilzter Rinder. Aufgrund der Zahnform leichtes eindringen ins Fell, speziell auch an den Beinen und am Hinterteil. 19/21 Zähne (Ober-/ Untermesser). Schnitthöhe ca. 3 mm.
Best. Nr. 37138

**10 Schermessersatz LC A 2**
(auch 'LI A 2') für die Pferdeschur und für die Euterschur. Obermesser: 24 Zähne Untermesser: 35 Zähne Schnitthöhe: ca. 3 mm
Best. Nr. 13640

**11 Schermessersatz LC 102**
(auch 'LI 102') für die Pferde- und die Euterschur bestehend aus einem Ober- und Untermesser, Schnitthöhe: ca. 3mmObermesser: 23 ZähneUntermesser: 31 Zähne
Best. Nr. 72344

**12 Schermessersatz LC 106**
Messersatz für Scherkopf VIII, für die Rinder- oder auch Pferdeschur sauberer oder leicht verschmutzter Tiere. Für ein sauberes und streifenfreies Schnittbild. Zähne: 23/21 (Ober-/ Untermesser). Schnitthöhe: ca. 3 mm, Schnittbreite: ca. 75 mm.
Best. Nr. 97857

**13 Schermessersatz LC 107**
Messersatz für Rinder in Laufstallhaltung. Kraftvolles und schnelles Scheren auch zur Schur von Pferden in Robusttierhaltung. 23/18 Zähne (Ober-/Untermesser). Schnitthöhe ca. 3 mm.
Best. Nr. 55866



**1 Guss-Tränkebecken Suevia 370**
Besonders leichtgängige Schaftränke, auch als Ecktränke verwendbar. Mit Durchflussregulierung, 1/2" Anschluss, für Schafe und Kälber. Messing-Ventil
Best. Nr. 19258



**2 Guss-Tränkebecken Suevia Ideal 61**
Tränkebecken für Rinder, Kälber und Pferde. 4-Loch-Befestigung, ruhiger Wasserzufluss, kein Spritzen. Schale aus Gusseisen, emailliert. Sehr gutes Preis-Leistungs-Verhältnis, 1/2' Anschluss.
Best. Nr. 4685



**3 Tränkebecken K75**
Aus hochwertigem Kunststoff (PP), leichtgängiges Rohrventil aus Messing, regulierbarer Wasserdurchfluss (bis zu max. 11 Liter/Minute). Anschluss 1/2' von oben und unten, mit Ablaufstopfen zur leichten Reinigung. Für Rohr- und Wandmontage geeignet. Beckenvolumen: 2,8 Liter
Best. Nr. 63100

STAFFELPREIS
ab 5 Stk. -10%



**4 Guss-Tränkebecken G51**
Große Trinkschale aus Grauguss, hochwertige, emaillierte Oberfläche, leicht zu reinigende Beckenform (Vol. 1,3l), Wasseranschluss 1/2" von oben und unten, geeignet für Wand- und Rohrbefestigung, Rohrventil aus Messing, Durchflussmenge 8 l/min. bei 3 bar
Best. Nr. 69454



**5 Guss-Tränkebecken G20**
Massiver, emaillierter Grauguss-Körper mit besonders großem und tiefem Becken (Beckendurchmesser 225 mm, Beckenvolumen 2 Liter). Anschlussmöglichkeiten von oben und unten G1/2" Innengewinde. Hochwertiges Messingventil mit stufenlosen Einstellmöglichkeiten für einen unterschiedlichen Wasserleitungsdruck (von 7,5 - 11 l/min. bei 3 bar), Gewicht 7,4 kg, geeignet für die Wand- und Rohrmontage.
Best. Nr. 68475



**6 Tränkebecken K50**
Aus hochwertigem Kunststoff, geeignet für Wand- und Rohrbefestigung. Volumen der Schale beträgt 2,2 l, Wasseranschluss von oben oder unten möglich, geeignet für 1/2"- und 3/4"-Anschluss. Wasserdurchfluss: 3-fach verstellbar, ~ 7,5 - 11 l/min bei 3 bar. Befestigungsbügel und Stabilisierungsplatten sind nicht im Lieferumfang enthalten. Gewicht: 0,95 kg, Farbe: grün
Best. Nr. 97497



**7 Tränkebecken S1**
Große Trinkschale aus Grauguss, hochwertige Pulverbeschichtung, Druckzunge aus nicht rostendem Edelstahl. Wasseranschluss 1/2' von oben oder unten, Gewicht 3,7 kg, Beckenvolumen 1,45 Liter, geeignet für Wand- und Rohrbefestigung.
Best. Nr. 8505



**8 Guss-Tränkebecken**
Druckzunge aus Grauguss, große Trinkschale aus Grauguss! Hochwertige Pulverbeschichtung, Wasseranschluss 1/2" von oben oder unten, Gewicht 4,5 kg, geeignet für Wand und Rohrbefestigung. Zunge absperrbar!
Best. Nr. 14720



**9 Schwimmer-Tränkebecken 4 L Edelstahl**
Hochwertige Schwimmer-Tränke für Pferde, Schafe und Ziegen aus Edelstahl. Inhalt 4 Liter. Anschluss von unten 1/2" AG. Einfache Reinigung durch herausnehmbaren Kunststoffstopfen. Inkl. Befestigungsmaterial. Geeignet für Hoch und Niederdruck. 300 x 240 x 130 mm (LxBxH)
Best. Nr. 124653

**10 Tränkebecken Edelstahl**
Tränkeschale aus Edelstahl, Rohrventil und stabilem Gusskörper. Ideal für Milchkühe, da ein großer Wasserdurchfluss erfolgt. Extra große und breite Schale (Ø 27 cm, Höhe 12 cm) mit 5 Liter Fassungsvermögen. 4-Punkt-Befestigung an Wand oder Rohr. Anschluss von oben oder unten möglich.

| Anschluss | Best. Nr. |
|---|---|
| 3/4" | 27293 |
| 1/2" | 58127 |

STAFFELPREIS
ab 5 Stk. -10%





**11 Schwimmer-Tränkebecken 190**
Grün pulverbeschichtetes Graugussbecken für die normale, Hochdruck-Wasserleitung, Beckenvolumen 2 Liter, Schwimmerabdeckung aus nicht rostendem Edelstahl, Gewicht 6 kg. Wasserdurchfluss 6,5 Liter/Minute bei 2-3 bar. 1/2' Anschluss für Hochdruck-Schwimmerventil, von links oder rechts möglich. Lieferumfang mit Schwimmerventil!
Best. Nr. 19147



**12 Schwimmer-Tränkebecken Guss**
Aus Metallguss, mit Spezial-Pulverbeschichtung. Schwimmerabdeckung aus Edelstahl. Größe: 235 x 295 mm; Anschluss: 1/2' AG von unten; Wasserleistung: ca. 7,5 l/min. bei 3 bar / ca. 10 l/min. bei 5 bar; Gewicht: ca. 3,5 kg.
Best. Nr. 100988



**13 Schwimmer-Tränkebecken S195**
Tränkeschale aus Grauguss, emailliert. Beckenvolumen 3 Liter, hochwertige, emaillierte Oberfläche. 1/2" Anschluss (von rechts und links möglich), Wasserdurchfluss ca. 6,5 l/min bei 2-3 bar. Lieferung mit Schwimmerventil.
Best. Nr. 15151



**14 Schwimmer-Tränkebecken S522**
Preiswertes Schwimmer-Tränkebecken aus Polypropylen mit Ablaufstopfen zur leichten und hygienischen Reinigung. Anschluss 1/2' von links oder rechts möglich. Fassungsvermögen max. 3 l, Maße: 29 x 25,5 x 14,5 cm
Best. Nr. 97886



**1 Tränkebecken Suevia Mod. 115**
Zungen-Gusstränkebecken mit großer Tränkeschale. Wasserzulauf bis zu 14 l/ min. Werkzeuglos einstellbare Wassermengenregulierung hinter der Zunge. Anschluss 1/2" IG von oben oder unten. Geeignet für Rinder, Kühe, Bullen und Pferde.
Best. Nr. 127819



**2 Tränkebecken Seuvia Mod. 25R**
Stiftventil-Gusstränkebecken mit großer Tränkeschale. Wasserzulauf bis zu 12 l/min. Wassermengenregulierung von außen über Regulierschraube. Messing-Ventil. Anschluss 3/4" IG von oben oder unten. Geeignet für Rinder, Kühe, Bullen und Pferde.
Best. Nr. 127820



**3 Tränkebecken Allweiler K/2**
Bewährtes Becken aus hochwertigem emaillierten Grauguss (Beckenschale und Druckzunge). Anschluss 1/2" IG von oben oder unten. 4-Loch-Befestigung. Austauschbares Messingventil. Ventilleistung 12 l/min bei 4 bar.
Best. Nr. 123551

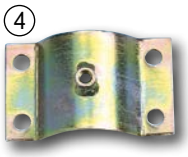

**4 Halteplatte für Tränkebecken**
Verzinkt, mit Arretierung. Passend für die meisten gängigen Beckentränken. Lochabstand horizontal 8,5 cm, vertikal 4 cm. Diagonaler Lochabstand ca. 9,3 cm.

| Anschluss | Best. Nr. |
|---|---|
| 1 1/2" | 1434 |
| 2" | 1435 |



**5 Befestigungsbügel**
Für Rohre 1 1/2' und 2'. Passend zum Edelstahl Tränkebecken (Best. Nr. 58127 und 27293) und weitere Becken, Best.Nr. 68475 (G20), 69454 (G51), 4685 (Suevia Ideal).
Preis / Paar.
Best. Nr. 4686

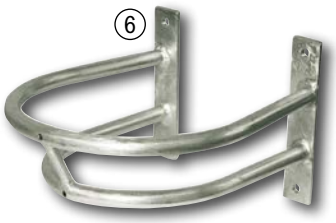

**6 Schutzbügel Größe 1**
Aus massivem, feuerverzinktem Stahlrohr, zum Anschrauben an die Wand. Innenabmessungen: (T x B) 30 x 24 cm, Höhe inkl. Montageplatte: 20 cm.
Best. Nr. 63101

**Schutzbügel Größe 2**
Aus massivem, feuerverzinktem Stahlrohr, zum Anschrauben an die Wand. Innenabmessungen: (T x B) 33 x 28,5 cm, Höhe inkl. Montageplatte: 20 cm.
Best. Nr. 76998



**7 Druckzunge Edelstahl**
Edelstahlzunge passend zu den Gusstränkebecken S1 (Best.Nr. 8505 und 32483) und G16 (Best.Nr. 28957).
Best. Nr. 8499



**8 Ventil komplett zu Edelstahl-Tränkebecken**
Ersatzventil zu Edelstahl-Tränkebecken (Best.Nr. 58127), 1/2', Ventil inkl. Ventilkörper
Best. Nr. 59443



**9 Ventil**
Zu Guss-Tränkebecken G51, Best. Nr. 69454.
Best. Nr. 79140



**10 Ventil Messing**
Aus Messing mit Druckkappe. Passend zu den Tränkebecken G16 (Best.Nr. 28957), Guss-Tränkebecken (Best.Nr. 14720), und S1 Becken (Best.Nr. 8505 und 32483).
Best. Nr. 37350



**11 Ventil**
Komplettes Ventil, passend zu Tränkebecken K50 (Best.Nr.97497) und Guss-Tränkebecken G20 (Best. Nr. 68475).
Best. Nr. 74159



**12 Ventil zu Anbaubecken**
Zum Anbaubecken, Best.Nr. 1471. Für Niederdruck, inkl. Dichtung.
Best. Nr. 46122



**13 Überwurfmutter**
Passend für Messingventil, Gewinde M26, Innen-Ø 20 mm
Best. Nr. 8497



**14 Sitzgummi**
Für Tränkebecken Ventil
Best. Nr. 8501



**15 Frostschutzschraube 1/2"**
Aus Kunststoff, 1/2" AG.
Best. Nr. 8791

**16 Ventil Suevia Ideal 61**
Für Suevia Ideal 61 Tränkebecken (Best.Nr. 4685).
Best. Nr. 11767

**17 Regulierschraube Suevia**
Original Suevia, mit O-Ring. Mit Schlitz, zur Regulierung der Wassermenge. Passend zu Suevia 46 (Best.Nr. 3932) und Suevia 370 (Best.Nr. 19258).
Best. Nr. 33759

**18 Achse mit Hutmuttern**
Passend zum Tränkebecken S1 (Best.Nr. 8505 und 32483)
Best. Nr. 8504

**weitere Tränkebecken-teile**

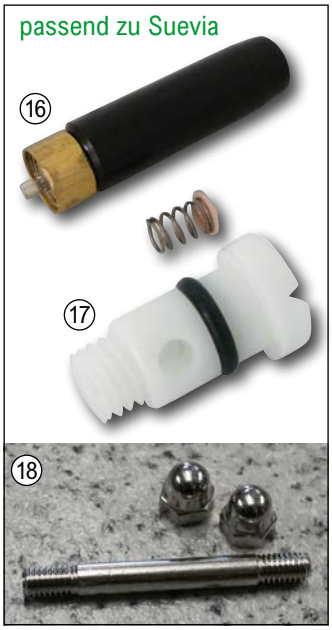





**19 Ventil Allweiler K/2**
Messing-Ersatzventil passend zu Allweiler K/2
Best. Nr. 123558

**20 Ventilkegel Allweiler Messing**
passend zu Allweiler K/2
Best. Nr. 123559

**21 Ventilkegel Allweiler Kunststoff**
passend zu Allweiler K/2, inkl. Dichtung
Best. Nr. 123561

**22 Zunge Allweiler**
Druckklappe aus Grauguss, passend zu Allweiler K/2, (ohne Achse)
Best. Nr. 123562

**23 Kunststoffstopfen 1/2"**
passend z. B. zu Tränkebecken Allweiler K2 sowie anderen Becken
Best. Nr. 124145

**24 Achse Allweiler**
passend zu Alllweiler K/2 und L/5, Ø 8 mm, aus Edelstahl. inkl. Muttern
Best. Nr. 123564






### 1 Trogtränke Edelstahl 35 Liter
Trogtränke aus Edelstahl für Rinder und Pferde. Inkl. Schwimmerventil mit 1/2"-Anschluss. Durchflussrate 35 Liter/min bei 3 bar - bis max. 6 bar, ohne Druckminderer einsetzbar. Wasserablauf 2". 61 x 43 x 29 cm (BxTxH). Fassungsvermügen 35 Liter (Heizung nachrüstbar)
Best. Nr. 128667

### 2 Trogtränke TW 30 HD
Universelle Trogtränke zur Wand- oder Rohrbefestigung. Aus Kunststoff mit stabilem Rahmen aus verzinktem Stahlrohr, robustem Schwimmerventil aus Messing und Ventilabdeckung aus Edelstahl. Mit zwei Ablauföffnungen mit Schraubverschlüssen zur leichten Reinigung. Fixierung über den Stahlflansch. Anpassung des Ventils an den örtlichen Wasserdruck über zwei zusätzliche Ventildüsen. Inklusive drei Ventildüsen, auch für Niederdruck geeignet. Breite: 81 cm, Höhe: 40 cm, Ausladung: 36,5 cm, Gewicht: ca. 10,6 kg, Beckenvolumen: ca. 32 l, Anschluss: 1/2' Außengewinde von oben
Best. Nr. 24901

### 3 Langfuttertrog mit Schwimmerventil
Langfuttertrog zum Einhängen. Besonders stabil mit glasfaserverstärktem Kunststoff und extra starken Einhängelaschen. Passend zu Steckhorden und nahezu jeder Vorrichtung mit bis zu 50 mm Stärke. Fassungsvolumen ca. 42 Liter. inkl. Einhänge-Schwimmerventil 1/2". 100x35x24 cm LxTxH).
Best. Nr. 128207



### 4 Trogtränke Edelstahl
Wanne aus Edelstahl, Gestell verzinkt, Wasseranschluss von links oder rechts 3/4", Hochleistungsschwimmerventil: Wasserdurchfluss 45 l/min bei 5 bar / 41 l/min bei 3 bar, Elektroheizung nachrüstbar.

| Beschreibung | Fassungsvermögen | Innenlänge (cm) | Best. Nr. | |
|---|---|---|---|---|
| mit Bodengestell | 50 | 100 | 120042 | |
| mit Wandkonsole | 50 | 100 | 120043 | |
| mit Bodengestell | 95 | 190 | 120044 | |
| mit Wandkonsole | 95 | 190 | 120045 | |



### 5 Kipptränke Edelstahl
Flache Tränkewanne mit Kippmechanik, Tränkewanne aus rostfreiem Edelstahl, Gestell verzinkt , Schwimmerventil mit 1/2"-Anschluss. Wasserdurchfluss 30 l/min bei 3 bar. Elektroheizung nachrüstbar. Genaue Abmessungen siehe Shop!

| Ausführung | Beschreibung | Fassungsvermögen | Best. Nr. | |
|---|---|---|---|---|
| 1 m | mit Wandkonsole | 30 | 128669 | |
| 1 m | mit Bodengestell | 30 | 128670 | |
| 1,5 m | mit Wandkonsole | 50 | 128671 | |
| 1,5 m | mit Bodengestell | 50 | 128672 | |
| 2 m | mit Wandkonsole | 70 | 128673 | |
| 2 m | mit Bodengestell | 70 | 128674 | |

### 6 Hochleistungs-Schwimmerventil
Kompaktes Schnellfüllventil aus Kunststoff mit extra hoher Durchflussrate. Membran-Betriebsprinzip. Montage über oder unter der Wasseroberfläche. Baulänge 270 mm. Gewicht ca. 530 g. Temperatur max. 60°C. Max. Leitungsdruck 0,3 bis 7 bar.

| Außen-Gewinde | Best. Nr. |
|---|---|
| 1/2" | 127114 |
| 3/4" | 127115 |
| 1" | 127116 |




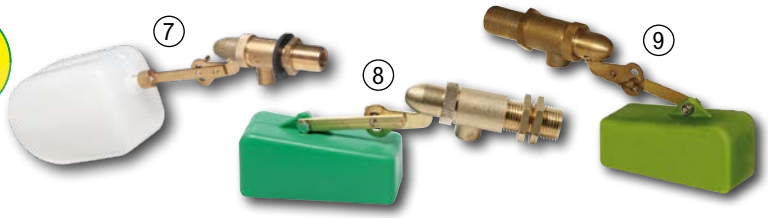

### 7 Universal-Schwimmerventil 1/2"
Universal-Kompaktschwimmerventil "PEKI". Passend zu allen gängigen Schwimmer-Trogtränken. Füllleistung 30 l/min bei 3 bar. Max. Leitungsdruck 6 bar. Baulänge 330 mm. 1/2" AG mit extra langem Gewinde 35 mm.
Best. Nr. 127112

### 8 Schwimmerventil Hochdruck
Gesamtlänge 20 cm, mit 1/2' Messinganschluss, Wasser-durchfluss 7,5 l/min bei 2 - 3 bar.
Best. Nr. 18537

### 9 Schwimmerventil Niederdruck
Für Niederdruck-Tränken oder zum Umrüsten von Schwimmer-Tränken mit Hochdruckventil Best. Nr. 18537. Mit 1/2' Anschluss, Wasserdurchfluss bis 4 Liter/min.
Best. Nr. 103271

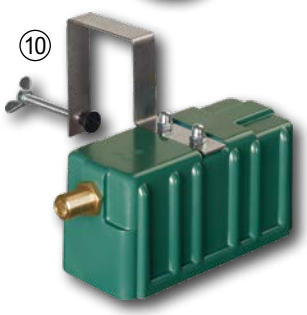

### 10 Autotanker Kunststoff
Kunststoffgehäuse. Integriertes stufenlos einstellbares "PEKI"-Schwimmerventil. Gewicht ca. 1 kg. Füllleistung 8 l/min bei 3 bar. Max. Leitungsdruck 8 bar. Anschlussgewinde 1/2" Außengewinde. 200x95x100 mm (LxBxH)
Best. Nr. 127111



### 11 Autotanker
Aus Edelstahl, für die Montage an Wannen oder ähnlichen Behältern. Komplett mit Schwimmerventil und Schutzgehäuse. Ideal für Weide oder Laufstall. Inklusive 2 Düsen (2 mm und 3,5 mm) für Nieder- oder Normaldruck (1-4 bar). Durchflussmenge je nach Düsen-einstellung und Druck von ca. 1,5 bis 11,2 l/min. Anschluss 1/2'. (LxBxH): 18,5 x 8,2 x 6 cm. Gesamthöhe inkl. Befestigung: 11,2 cm.
Best. Nr. 43237

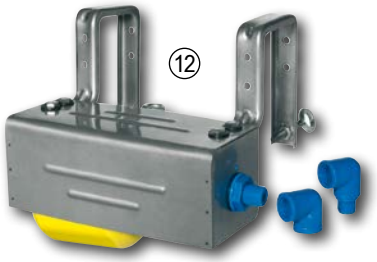

### 12 Autotanker MEGA
Aus Edelstahl. Sehr praktisch für die Montage an Wannen und Langtränken, auch bei schon bestehenden. Einhängbar bis zu einer Breite von ca. 7 cm. Mit Hochleistungsventil, bis 28 L/min Wasserabgabe, daher ideal für große Tiergruppen. Komplett mit Edelstahlhalterungen und zwei Wasseranschlüssen 1/2". (LxBxH): 25 x 10 x 10 cm.
Best. Nr. 60530




NEU




**1 Weidefasswagen**
Der Wasserfasswagen bietet stets frisches Wasser auf der Weide. Für eine lange Lebensdauer ist der komplette Wagen inkl. Fass und Fahrgestell feuerverzinkt! Inkl. Kugelkopf-Anhängerkupplung bis 25 km/h, Luftbereifung, Stützrad, Beleuchtung,(Lieferung ohne Tränkebecken und hinterer Abstützung).
in der Schweiz nicht lieferbar

**2 Abstützung hinten zu Wasserfasswagen**
Best. Nr. 127808

**3 Wechselflansch zu Weidefass**
Wechselflansch mit Anschluss 2" AG. Zu Weidefass 127806 + 127807
Best. Nr. 127809

**4 Weidefass auf Holzkufen**
Das Wasserfass bietet stets frisches Wasser auf der Weide. Für eine lange Lebensdauer ist das Fass feuerverzinkt! Lieferung fix montiert auf Holzkufen zum leichten Verladen oder zur Montage auf ein vorhandenes Fahrgestell. (Lieferung ohne Tränkebecken).
in der Schweiz nicht lieferbar



**5 Schwimmer-Tränkebecken 190, Niederdruck**
Grün pulverbeschichtetes Graugussbecken für den Niederdruckbereich! Die Abdeckung ist aus Edelstahl, 1/2" Anschluss von rechts oder links möglich. Wasserdurchfluss: 4 l/min bei 0,5 bar; 6,0 l/min bei 1 bar, Volumen: 2 l, Gewicht: 6 kg
Best. Nr. 108987



**6 Anbaubecken für Wasserfässer**
Geeignet für alle Wasserfässer, Tränkeschale aus korrosionsfestem Aluminiumguss, komplett mit Flanschdichtung, Druckzunge aus rostfreiem Edelstahl, komplett mit Niederdruckventil.
Best. Nr. 1471



**7 Anbaubecken für Weidefass Seuvia 180P**
Niederdruck Anbautränkebecken aus Kunststoff. Anbauflansch mit Dichtung zum direkten Anbau an Weidefässer. Leichtgängige Ventilzunge. Geeignet für Rinder und Pferde.
Best. Nr. 127818



**8 Anschlussset für IBC-Tank**
Zum Anschluss eines Tränkebeckens an einen IBC-Tank. Lieferumfang: 1 x Panzerschlauch 70 cm (Anschluss 2 x 3/4"IG), 1 x Adapter für IBC-Container inkl. Dichtung (S60x6 auf 3/4"AG), 1 x Reduzierung gerade 3/4"AG auf 1/2"IG, 1 x Doppelnippel 1/2"AG auf 1/2"AG, 1 x Doppelnippel 3/4"AG x 3/4"AG
Best. Nr. 98294

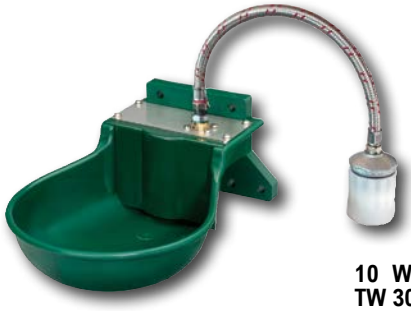

**9 Weidefassanbautränke SB 112 WN**
Niederdruck-Schwimmerventil-Tränke aus Kunststoff zum Anschluss an IBC-Tanks. Inkl. Panzerschlauch und IBC-Tank-anschluss (S60 IG). Ablaufstopfen zur leichten Reinigung. Breite: 240 mm, Ausladung: 340 mm. Beckenvolumen 2,3 Liter.
Best. Nr. 72342



**10 Weidefassanbautränke TW 30 N**
Niederdruck-Kunststoff-Schwimmerventil-Trogtränke aus Kunststoff zum Anbau an Wasserfässer, Rahmen aus verzinktem Stahlrohr, Ventilabdeckung aus Edelstahl. 2 Ablassöffnungen mit Schraubverschlüssen. Breite: 810 mm, Höhe: 400 mm, Ausladung: 365 mm, Gewicht: ca. 11,5 kg, Volumen: ca. 32 Liter
Best. Nr. 72347



**11 Weidefassanbautränke TW 30 WN**
Niederdruck-Kunststoff-Schwimmerventil-Trogtränke aus Kunststoff zum Anbau an IBC-Tanks. Inkl. Anschlussschlauch und IBC-Tankanschluss (S60 IG), Rahmen aus verzinktem Stahlrohr, Ventilabdeckung aus Edelstahl. 2 Ablassöffnungen. 810 x 400 x 365 mm (BxHxT), Gewicht: ca. 11,5 kg, Volumen: ca. 32 Liter.
Best. Nr. 99067







**1 Weidetränke, 150 l**
Stabile Weidetränke aus Kunststoff für den Außenbereich, UV-stabil. Lieferung ohne Schwimmerventil (z.B. Best.Nr. 60530 oder 43237). Stapelbar. Ohne Ablauf. Inhalt: 150 l. 102x72x38 cm (LxBxH)
Best. Nr. 99162

**2 Weidetränke, 380 l**
Stabile Kunststoff-Weidetränke für den Außenbereich. UV-stabil, Lieferung ohne Schwimmerventil (Best. Nr. 60530 oder 43237). Stapelbar. Ablauf zur leichten Reinigung. Inhalt: ca. 380 l. Abmessungen oben (L x B x H): 130 x 81 x 63 cm, Abmessungen unten (L x B): 95 x 45 cm, Gewicht ca. 13 kg.
Best. Nr. 98291

**3 Weidetränke, 1000 L**
Bruchsichere, formstabil, UV- und frostbeständige Kunststofftränke. Ovale Form, großer Ablauf für schnelle Entleerung. Stapelbar. Schwimmerventil nicht im Lieferumfang enthalten (Best.Nr. 110531)!. Inhalt: 1000 L. L x B x H: 235 x 115 x 65 cm
Best. Nr. 102942





**4 Weidepumpe mit Doppelhubfunktion**
Leichtgängige Weidepumpe dank Aluminiumhebel und gleitgelagerten Drehpunkten. Trinkschale aus stabilem Gusseisen, pumpt Wasser aus bis zu 8 m Tiefe, 0,6 Liter pro Hub (abhängig von Saugtiefe). Für Rohr- und Schlauchanschluss geeignet. Anschluss 1". Ohne Saugschlauch (Art. 123766).
Best. Nr. 123765

**5 Saugschlauch-Set für Weidepumpe**
passend zu Weidepumpe Art. 123765. Bestehend aus: 7 m Saugschlauch 1", Saugkorb 1", 2 Schlauchklemmen, 2 Schlauchanschluss 1", Muffe 1", Reduziermuffe 1x3/4"
Best. Nr. 123766

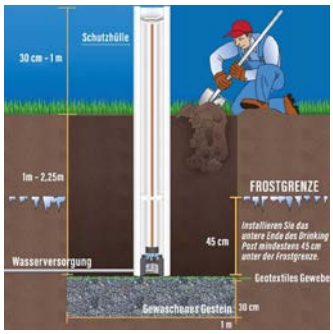


Video



NEU

**6 Thermo-Eimer-Tränke**
Die Frostschutz-Eimertränke für Schafe, Ziegen und Pferde schützt vor einfrieren des Trinkwassers und sorgt für den einfachen Zugang zu Trinkwasser während der Wintermonate. Das einzigartige Design ermöglicht
das Tränken mit und ohne die Verwendung eines internen Eimers. Die PU-ausgeschäumte Wand isoliert und der Schwimmer verhindert das Einfrieren der Wasseroberfläche. Wenn die Tiere auf den Schwimmer stoßen, haben sie sofort Zugang zum Wasser. Montage an Wand oder Boden. 490 x 500 x 460 mm (BxLxH), Inhalt 20 Liter, Gewicht 10 kg
Best. Nr. 127124

**9 Tränkesäule Drinking Post 180 cm**
Für Pferde und Rinder. Der DRINKING POST versorgt die Tiere im Sommer und sogar frostfrei im Winter ohne Strom mit frischem Trinkwasser. Ø ca. 180 mm. Die frostsichere Tränke garantiert das ganze Jahr über frisches Wasser auf der Weide, im Paddock oder Laufhof. Rinder oder Pferde pumpen mit der Druckzunge frisches Trinkwasser in die Tränkeschale wobei das Restwasser durch den DRINKING POST wieder nach unten in den Boden unterhalb der Frostgrenze abläuft. Einzige Voraussetzung: Ein frostsicherer Wasseranschluss mit 1,75 – 4,5 bar.
Best. Nr. 124035

**Tränkesäule Drinking Post 210 cm**
Best. Nr. 124036



**Thermotränke Uno**
Für die Wasserversorgung von bis zu 30 Tieren (Duo) bzw. bis zu 15 Tieren (Uno). Volumen: 100 l (Duo) bzw. 40 l (Uno). Inkl. Schwimmerventil (Wasserdurchfluss bis zu 35 l/min). Kein Stromanschluss erforderlich! Hohe Isolierung durch Doppelwandung mit Thermoschaum-Füllung, Frostfreihaltung durch nachfließendes Wasser! Konstante und zu jeder Jahreszeit für die Tiere angenehme Wassertemperatur (ca. 3 bis 5 °C im Winter, ca. 10 bis 12 °C im Sommer), Anschluss 1/2". Frostsicher bis ca. -30 °C. Empfohlener Mindest-Tierbesatz: Duo 20 Tiere, Uno 10 Tiere. Maße Uno (L x B x H): 60 x 70 x 52,5 cm. Maße Duo (L x B x H): 108,5 x 70 x 52,5 cm.

**7 Thermotränke Uno**
Best. Nr. 20676

**8 Thermotränke Duo**
Best. Nr. 20677

NEU



**10 Tränkesäule Drinking Post 120 cm für Schafe / Ziegen**
Immer frisches Trinkwasser ist, sommers wie winters, auf der Schafweide mit dem DRINKING POST jetzt stets gesichert. Die Trinksäule für Schafe ist eine frostsichere Tränke ohne Strom und wird in den Boden eingegraben und unterhalb der Frostgrenze mit der Wasserleitung verbunden. Mit dem mitgelieferten Adapter für die Druckzunge können Ihre Schafe bequem ihren Durst auf der Weide stillen. Das innovative Design der Weidetränke für Schafe ist so konzipiert, dass die Tiere das frische Wasser bekommen, wenn sie die Druckzunge berühren. Nach dem der Durst gestillt ist läuft das Wasser im Inneren der Schaftränke in den Boden und versickert dort in der Kiesschicht. Kein Stromanschluss erforderlich! Einzige Voraussetzung: Ein frostsicherer Wasseranschluss mit 1,75 – 4,5 bar
Best. Nr. 124047



**1 Tränkebecken heizbar SB 113 H**
Schwimmerventil-Tränke mit Becken-Heizkabel 24 Volt / 45 Watt (Frostschutz bis ca. -25°C). Für Pferde und Schafe. Tränkeschale aus Kunststoff. Auch für Niederdruck geeignet. Ventil beheizt. Frostschutz-Thermostat Einschlat-/Ausschalttemperatur ca. +5°C / +15°C. Für Zirkulationsanlagen geeignet! Trafo erforderlich (nicht im Lieferumfang enthalten!). Anschluss: 3/4“ Außengewinde von oben; Beckenvolumen: ca. 2,3 l.
Best. Nr. 71121



**2 Tränkebecken heizbar SB 22 H**
Stiftventil-Tränkebecken 230 Volt / 45 Watt (Frostschutz bis ca. -35°C). Für Pferde und Rinder. Wasserregulierschraube. Kunststoffablassstopfen. Beheizte Schale und Ventil. Frostschutz-Thermostat Einschalt-/Ausschalttemperatur ca. +5°C / +15°C. Kein Trafo erforderlich! Anschluss 1/2“ IG von oben und unten; Wasserleistung: ca. 11 l/min. bei 5 bar; Beckenvolumen: ca. 2,0 l.
Best. Nr. 72343



**3 Tränkebecken heizbar SB 2 H**
Zungen-Tränkebecken 230 Volt / 45 Watt (Frostschutz bis ca. -30°C). Für Pferde und Rinder. Beheizte Tränkeschale. Frostschutz-Thermostat Einschalt-/Ausschalttemperatur ca. +5°C / +15°C. Kein Trafo erforderlich! Anschluss 1/2“ IG von oben und unten; Wasserleistung: ca. 19,6 l/min. bei 5 bar; Beckenvolumen: ca. 1,0 l.
Best. Nr. 22537



**4 Schutzbügel für Tränkebecken**
Extra stabiler Stoß und Beißschutz für Lister Tränkebecken. Passend für alle Becken mit max. 345 mm Ausladung und 280 mm Breite. Verzinkt, 45mm Rundrohr, mit 4 Befestigungslöchern.
Best. Nr. 72351



**5 Tränkebecken SH30**
Schwimmertränke aus Kunststoff. 230 Volt / 73 W (Frostschutz bis ca. -15°C) mit beheiztem Becken und 2 m Zulaufrohr-Begleitheizkabel. Frostschutz-Thermostat Einschalt-/Ausschalttemperatur ca. +5°C / +13°C. Anschluss 1/2“ von links und rechts. Ablaufstopfen für leichte Reinigung. Wasserleistung: ca. 6,5 l/min bei 5 bar. Beckenvolumen: ca. 5,0 l.
Best. Nr. 105467



**6 Tränkebecken heizbar SB 112 RBH**
Schwimmerventiltränke mit Heizung für Beckenschale und 2 m Zulaufrohr (Rohrbegleitheizung). 230 Volt, 66 Watt. (Frostschutz bis ca. -25°C); für Pferde und Schafe. Auch für Niederdruck geeignet. Frostschutz-Thermostat (Einschalt-/Ausschalttemperatur ca. +5°/+15°C). Wasserdruchfluss 6,2 l/min bei 1-3 bar. Kein Trafo erforderlich! Anschluss: 1/2“ AG von oben.
Best. Nr. 72346



**7 Tränkebecken heizbar SB 22 RBH**
Mit Heizung für Beckenschale und 2 m Zulaufrohr (Rohrbegleitheizung). 230 Volt, 66 Watt. (Frostschutz bis ca. -35°C); für Pferde und Rinder. Rohrventil. Frostschutz-Thermostat (Einschalt-/Ausschalttemperatur ca. +5°/+15°C). Kein Trafo erforderlich! Anschluss: 1/2“ AG von oben oder unten.
Best. Nr. 72345



**8 Tränkebecken heizbar SB 2 RBH**
Zungen-Tränkebecken 230 Volt / 66 Watt (Frostschutz bis ca. -30°C). Für Pferde und Rinder. Beheizte Schale und Rohrbegleitheizkabel ca. 2 m. Frostschutz-Thermostat Einschalt-/Ausschalttemperatur ca. +5°C / +15°C. Kein Trafo erforderlich! Anschluss 1/2“ IG von oben und unten; Wasserleistung: ca. 19,6 l/min. bei 5 bar; Beckenvolumen: ca. 1,0 l.
Best. Nr. 66408



**9 Tränkebecken heizbar Suevia Mod. 41A**
Heizbares Zungen-Tränkebecken für Rinder, Kühe, Bullen, Pferde, Schweine. Aus Gusseisen, innen weiß emailliert. Frostsicher bis -25°C. Heizspirale 24 Volt / 80. Wasserzulauf bis zu 15 l/min. Bis max. 6 bar Wasserdruck geeignet. Trafo erforderlich!
Best. Nr. 4840



**10 Guss-Tränkebecken heizbar Suevia Mod. 43A**
Heizbares Schwimmerventil-Tränkebecken für Rinder, Pferde, Schafe, Ziegen, Schweine. Aus Gusseisen, innen weiß emailliert. Frostsicher bis -20°C. Heizspirale 24 Volt / 80. Wasserzulauf bis zu 5 l/min. Bis max. 5 bar Wasserdruck geeignet. Trafo erforderlich!
Best. Nr. 12106



**11 Tränkebecken heizbar Suevia Mod. 46**
Beheizbare Rohrventil-Tränke. Frostsicher bis zu -15°C, Heizspirale 24 Volt / 80. Tränkschale aus Gusseisen emailliert. Anschluss 3/4“ IG von oben und AG von unten, Wassermenge von außen stufenlos einstellbar über Regulierschraube. Trafo erforderlich!
Best. Nr. 124912



**Tränke becken Programm**




**1 Trogtränke Edelstahl 35 Liter heizbar**
Trogtränke aus Edelstahl für Rinder und Pferde. Inkl. Schwimmerventil mit 1/2"-Anschluss. Durchflussrate 35 Liter/min bei 3 bar - bis max. 6 bar, ohne Druckminderer einsetzbar. Wasserablauf 2". Inkl. Heizung 24 V 100 W (frostsicher bis ca. -15° C). 61 x 43 x 29 cm
(BxTxH). Fassungsvermügen 35 Liter. (Trafo erforderlich!)
Best. Nr. 128668



**4 Frostschutz-Heizleitung mit Thermostat, 230 V**
Hält die Wasserleitung bis max. -45 °C frostfrei! Inkl. Frostschutzthermostat (Einschalttemperatur ca. +5 °C, Ausschalttemperatur ca. +13 °C), IPX7, VDE geprüft. Steckerfertig. Bei Verwendung an Kunststoffrohren muss das Rohr vor der Verlegung des Heizkabels mit Alu-Tape umwickelt werden. Nicht ungeschützt im Verbissbereich der Tiere montieren! Leistung: 16 W/m

| Länge (m) | Best. Nr. |
|---|---|
| 1 | 124935 |
| 2 | 8105 |
| 4 | 8128 |
| 8 | 8132 |
| 12 | 8145 |
| 14 | 8146 |
| 18 | 18513 |
| 24 | 8147 |
| 37 | 8148 |
| 48 | 11854 |

**7 Zirkulationspumpe**
Umwälzpumpe mit integriertem Heizelement. Die ideale Lösung zur Versorgung der Tiere mit temperiertem Wasser. Die ständige Wasserbewegung und die zuschaltbare Heizung bieten doppelten Gefrierschutz. 3-stufig. Anschlussgewinde 1", Temperaturregler +5° - +35°C, Technische Daten: 230 V, Leistung Umwälzpumpe 50 W, Leistung Heizelement 3.000 W
Best. Nr. 118525



**2 Edelstahl-Trogtränke heizbar**
Wanne aus Edelstahl, Gestell verzinkt, Wasseranschluss von links oder rechts 3/4", Hochleistungsschwimmerventil: Wasserdurchfluss 45 l/min bei 5 bar / 41 l/min bei 3 bar, mit Elektroheizung 24 Volt 200 Watt. Betrieb mit Transformator (nicht im Lieferumfang enthalten!) mit Heizung frostsicher bis ca. -15 °C,

| Beschreibung | Fassungsvermögen | Innenlänge (cm) | Best. Nr. | |
|---|---|---|---|---|
| mit Bodengestell | 50 | 100 | 120046 | |
| mit Wandkonsole | 50 | 100 | 120047 | |
| mit Bodengestell | 95 | 190 | 120048 | |
| mit Wandkonsole | 95 | 190 | 120049 | |

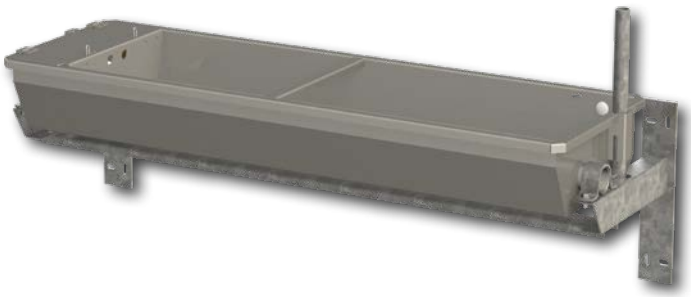

**3 Kipptränke Edelstahl heizbar**
Flache Tränkewanne mit Kippmechanik, Tränkewanne aus rostfreiem Edelstahl, Gestell verzinkt ,
Schwimmerventil mit 1/2"-Anschluss. Wasserdurchfluss 30 l/min bei 3 bar. Mit integrierter Heizung 24 V. Genaue Abmessungen siehe Shop!

| Ausführung | Beschreibung | Fassungs-vermögen | Heizleistung (W) | Best. Nr. | |
|---|---|---|---|---|---|
| 1 m | mit Wandkonsole | 30 | 100 | 128675 | |
| 1 m | mit Bodengestell | 30 | 100 | 128676 | |
| 1,5 m | mit Wandkonsole | 50 | 200 | 128677 | |
| 1,5 m | mit Bodengestell | 50 | 200 | 128678 | |
| 2 m | mit Wandkonsole | 70 | 200 | 128679 | |
| 2 m | mit Bodengestell | 70 | 200 | 128680 | |



**5 Alu-Klebefolie, 100 m lang, 50 mm breit**
Alu-Klebeband zur Wärmereflexion auf Kunststoff-Wasserleitungen.
Best. Nr. 120087



**6 Trafo 24 V für heizbare Tränkebecken**
Transformiert die Spannung von 230 Volt auf 24 Volt. Passend zu allen Tränkebecken und Trogtränken mit Heizung 24 V. IP 54.

| Leistung | Best. Nr. |
|---|---|
| 100 W | 128681 |
| 200 W | 128682 |
| 300 W | 128683 |
| 400 W | 128684 |




**8 Frostschutz-Heizleitung, 24 V / 2 m**
Original Suevia! Zum Beheizen der Stichleitung aus verzinktem Rohr oder geeignetem Kunststoff. Kunststoff-Leitungen müssen mit Alu-Klebeband umwickelt werden. 24 V, 20 W, 2 m Länge.
Best. Nr. 30364

**9 Frostschutz-Heizleitung 24 V**
zum Beheizen der Stichleitung von Tränken, bis -45°C, Trafo erforderlich.

| Leistung | Länge (m) | Best. Nr. |
|---|---|---|
| 15 W | 1,5 | 120085 |
| 30 W | 3 | 120086 |

**10 Verbissschutz**
Robuster, verzinkter Rohrleitungsschutz für Wasserrohre und Heizkabel. (L x B x T): 100 x 11 x 8 cm; Stärke: 1,5 mm.
Best. Nr. 72350

**Welcher Trafo passt?**




**1 Eckfuttertrog, 21 L**
Aus Spezialkunststoff, sehr widerstandsfähig, hygienisch und schnell zu säubern.
Best. Nr. 20438

**2 Kraftfuttertrog, 11,5 L**
Für die exakte Zuteilung von Spezialfutter für Pferde. BxHxT: 31x39x28 cm.
Best. Nr. 20439

**3 Universaltrog, 14 L**
Für Schweine und Kühe aus Spezialkunststoff, hart und widerstandsfähig. Abgerundete Kanten und Ecken, hygienisch, BxHxT 45x32x29 cm.
Best. Nr. 19761

**Universaltrog Beißkante**
Best. Nr. 19762

**4 Kälber- und Schaftrog, 6 L**
Tiefe optimal für Kälber abgestimmt, ideal für die Zufütterung während der Tränkezeit, Maße BxHxT: 23 x 12/21 x 22 cm, Inhalt 6 Liter
Best. Nr. 52840

**5 Futtertrog**
Splitterfreier Kunststoff, rechteckig, Maße B x H x T: 42 x 32 x 30 cm, Inhalt ca. 15 Liter.
Best. Nr. 76968

**6 Futtertrog zum Einhängen, 13 L**
Ein MUSS für jeden Stall! Transportabler Futtertrog zum Einhängen in Vorrichtungen mit max. 40 mm Stärke. Aus robustem, schlagzähem Kunststoff, mit stabilen Kunststoffbügeln zum Einhängen. Maße in cm: B 28 cm x T 37 cm (ohne Aufhängebügel 31 cm) x H 32 cm (ohne Aufhängebügel 28 cm). Inhalt 13 L.

| Farbe | Best. Nr. |
|---|---|
| grün | 106884 |
| aquamarin | 106885 |

**7 Futterschale Edelstahl**
Universell einsetzbare Futterschale aus rostfreiem Edelstahl. Das Material ist besonders robust und hygienisch und daher für den Einsatz im Stall bestens geeignet. Ø 30cm, Inhalt 5,5 L. Alternativ eignet sie sich ideal als Wachsschale.
Best. Nr. 111359

**8 Futterschale, 6 L**
Universell einsetzbare Schale für Futter, aus schlagzähem und temperaturbeständigem Kunststoff. Lebensmittelecht, ca. 6 Liter Fassungsvermögen. Ø 31,5 cm.

| Farbe | Best. Nr. |
|---|---|
| grün | 26425 |
| grau | 106881 |
| aquamarin | 106882 |

**9 Futtereimer lebensmittelecht 12 L hochstabil**
Lebensmittelechter, hochstabiler und robuster Kunststoffeimer mit massivem Tragebügel. Ø 33 cm Höhe 22 cm.
Farbe: blau transparent
Best. Nr. 120738

**10 Wasser- und Futtertrog**
Mit bis zu 45 Liter Fassungsvermögen ist dieser Trog für verschiedenste Anwendungsbereiche auf der Weide oder im Stall einsetzbar. Er besteht aus stabilem, nahezu unzerbrechlichem und schlagzähem Kunststoff. Ausgestattet mit 2 reißfesten Griffen. Farbe: grün. Inhalt: 45 L.
Best. Nr. 105336

**11 Langtrog zum Einhängen, 32 L**
Bestens geeignet für Rinder, Kälber, Schafe und Pferde. Aus stabilem Kunststoff, leicht zu reinigen. Gewicht 3,9 kg, Inhalt 32 L, Maße LxBxH: 80 x 36 x 22 cm
Best. Nr. 74010

**Langtrog zum Einhängen, 50 L**
Vielseitig verwendbar und einsetzbar für Rinder und Kälber, Schafe und Ziegen, Pferde. LxBxH: 121 x 35 x 23 cm, Gewicht 5,8 kg, für Rohre bis Ø 6,5 cm, Inhalt 50 L.
Best. Nr. 57800

**Langtrog zum Einhängen, 120 L**
Für Rinder oder Pferde geeignet, da leicht abnehmbar auch leicht zu reinigen. LxBxH: 160 x 51 x 28 cm, Inhalt 120 L, Gewicht 12 kg
Best. Nr. 74009

**12 Trog, 13,5 L**
Für abgesetzte Ferkel (7 bis 30 kg) aber auch für die Schaf- bzw. Lämmerhaltung. Zum Anfüttern geeignet. BxHxT: 77 x 26 x 25 cm
Best. Nr. 37987

**13 Langtrog, 50 L**
Futtertrog zur Wandmontage für Rinder, Kälber, Pferde, Schafe und Ziegen; Leicht zu reinigen, vielseitig verwendbar und sehr widerstandsfähig. LxBxH: 120 x 29 x 25,5 cm (Gesamthöhe hinten 36 cm inkl. Wandaufhängung), Inhalt 50 L, Gewicht 6 kg
Best. Nr. 74011



**1 Digitale Futterschaufel 800 g**
Ideal zum Abwiegen von Tier-Futtermitteln. Gut ablesbare Digitalanzeige. Einstellbare Maßeinheiten (Gramm, Milliliter, Cup und Oz). Tarafunktion für einfaches Zuwiegen. Abnehmbare spülmaschinenfestes Schaufelteil. Bis max. 800 g. Lieferung inkl. Batterie.
Best. Nr. 123829





**2 Futterschaufel**
Aus grünem Kunststoff, leicht und handlich. Ca. 2000 g.
Best. Nr. 26100

**3 Futterschaufel**
Aus grünem, bruchsicheren Kunststoff. Füllmenge ca. 500 g.
Best. Nr. 97111

**4 Futterschaufel**
Mit Innenstiel. Aus Kunststoff. Maße (H x T x B): 19 x 26,5 x 17,5 cm. Fassungsvermögen: 3 L.
Best. Nr. 37984



**5 Futterschaufel**
Aus Aluminium, in sehr stabiler Ausführung!

| Inhalt | Best. Nr. |
|---|---|
| 1000 g | 39062 |
| 1600 g | 39063 |
| 2500 g | 119765 |



**6 Innenstiel-Futterschaufel**
Aus Aluminium mit Innenstiel. Sehr robuste Ausführung.

| Inhalt | Best. Nr. |
|---|---|
| 750 g | 39064 |
| 1600 g | 39065 |

**7 Futterschaufel, 2 L**
Transparente Schaufel mit eingeprägter Skala. Aus bruchsicherem Kunststoff. Inhalt: 2 L
Best. Nr. 115549



**8 Kraftfutterautomat, 100 L**
Für die Bullenmast oder Kälberaufzucht. Aus stabilem Kunststoff. Trennwand für 2 Futterstellen. Einfache Montage. Futtermenge einstellbar. 75 x 80 x 38,5 cm (BxHxT)
Best. Nr. 57799

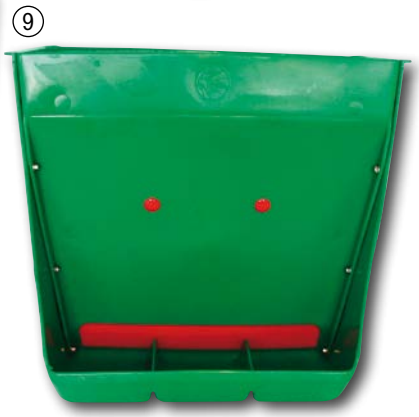

**9 Futterautomat, 60 L**
Mit beweglichem und verstellbarem Futterschieber. Für abgesetzte Ferkel (7 bis 40 kg). Leicht zu montieren und zu hantieren, da nur 8 kg schwer. BxHxT: 62 x 65 x 27 cm, Lieferung ohne Deckel.
Best. Nr. 37980

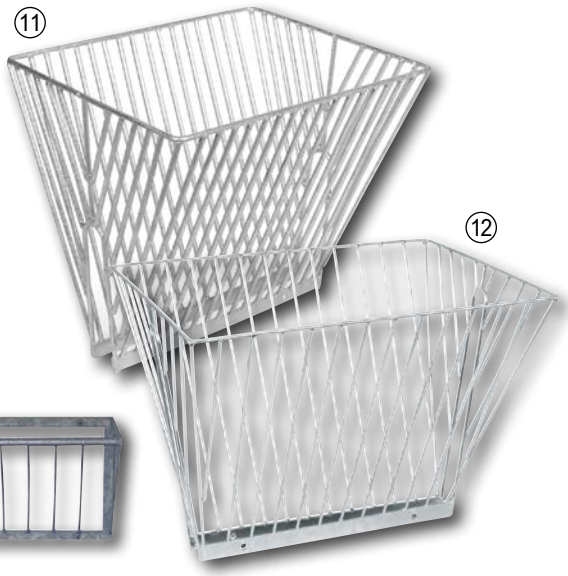

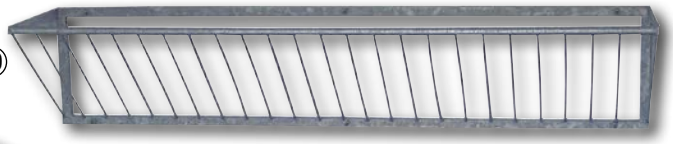

**10 Heuraufe 1,85 m**
Große Heuraufe für 5 Kälber, aber auch für andere Tiere zu verwenden. Aus feuerverzinktem Metall, für die Wandmontage. Stababstand: 80 mm, Stabstärke: 8 mm, L x B x H: 185 x 40 x 48 cm
Best. Nr. 113432

**11 Strohraufe doppelt, 20 mm**
Sehr enger Stababstand (20mm) veringert die Gefahr von Verstopfungen der Gülleanlage, da wenig Futter verloren geht. Bei Spaltenboden ist eine Montage über dem Futtertrog zu empfehlen. Feuerverzinkt, doppelte Version, 480 x 530 x 440 mm, für Trennwand 35-40 mm.
Best. Nr. 22949

**12 Strohraufe doppelt, 40 mm**
Geringer Stababstand (40 mm), besonders geeignet zur Gabe von Rohfasermaterial in diversen Aufstallungen. Verzinkt, zum Aufstecken auf Boxen- oder Bordwand bis max. 43 mm Breite. Stabstärke: 6 mm; L x B x H: 62,5 x 51 x 48 cm.
Best. Nr. 19758



**13 Korbraufe verzinkt**
Raufe für Stroh und Futter. Verzinkt. Maße: ø 37 cm oben, ø 13 cm unten, Höhe 50 cm. Zum Aufstellen oder -hängen geeignet!
Best. Nr. 22950

**Korbraufe Edelstahl**
Raufe für Stroh, Heu oder Futter. Aus Edelstahl. Maße: ø 37 cm oben, ø 13 cm unten, Höhe 50 cm. Zum Aufstellen oder -hängen geeignet!
Best. Nr. 29638



**14 Heuraufe halbrund**
Halbrunde, verzinkte Heuraufe (oder Strohraufe) zur Wandbefestigung. Maße: 80 x 43 x 67 cm. Stababstand: oben 115 mm; unten 30 mm. Stabstärke: 10 mm
Best. Nr. 39061



**15 Heuraufe**
Verzinkte Heuraufe, in besonders stabiler Ausführung! Zur Wandbefestigung. Stabstärke: 10 mm, Stababstand: 96 mm. Maße (L x B x H): 75,3 x 47,5 x 46,5 cm
Best. Nr. 13460

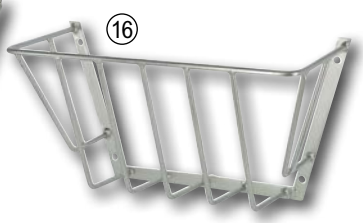

**16 Heuraufe**
Verzinkte Heuraufe, besonders stabile Ausführung, zur Wandbefestigung. Stababstand: 80 mm, Stabstärke: 10 mm. Maße (L x B x H): 55,9 x 29,5 x 22,8 cm
Best. Nr. 39060









**1 Gummischwapper**
Verzinkte Ausführung, ohne Stiel, fest verschraubter Wischgummi, dadurch ist ein Ablösen des Gummis nicht möglich. Stielhalter Ø 24 mm.

| Breite (mm) | Best. Nr. |
|---|---|
| 450 | 60487 |
| 600 | 60488 |

**2 Wasserschieber**
Verzinkte Ausführung mit Spritzschutz. Gummi aus Naturkautschuk. Ohne Stiel. Stielhalter Ø 23 mm.

| Breite (mm) | Best. Nr. |
|---|---|
| 450 | 23130 |
| 550 | 23131 |
| 750 | 23133 |

**3 Wasserschieber Premium**
Verzinkte Ausführung, sehr stabile Konstruktion, perfekt für den professionellen Gebrauch und große Flächen. Mit auswechselbarem, geschraubtem Gummi. Ohne Stiel, mit vormontiertem Stielhalter. Breite: 60 cm, Ø Stielhalter: 24 mm.
Best. Nr. 103550

**4 Holzstiel**
Für Wasserschieber oder Gummischwapper. Länge 130 cm, Durchmesser 24 mm.
Best. Nr. 60486



**5 Kot- und Gülleschieber**
Kotschieber aus pulverbeschichtetem Stahl, geschraubt, mit auswechselbarem, ammoniakbeständigem Abstreifgummi. Hochwertige Gummimischung mit Gewebeeinlage garantiert höchste Flexibilität und verhindert gleichzeitig das Auftreten von Brüchen und Rissen, sehr hohe Standzeiten durch geringen Abrieb. Stielhalter Ø 30 mm

| Breite (mm) | Best. Nr. |
|---|---|
| 400 | 12391 |
| 500 | 4366 |

**Ersatzgummi**

| Breite (mm) | Best. Nr. |
|---|---|
| 400 | 12408 |
| 550 | 23129 |



**6 Kot- und Gülleschieber halbrund**
Kotschieber aus pulverbeschichtetem Stahl, geschraubt, mit auswechselbarem, ammoniakbeständigem Abstreifgummi. Hochwertige Gummimischung mit Gewebeeinlage garantiert höchste Flexibilität und verhindert gleichzeitig das Auftreten von Brüchen und Rissen. Sehr hohe Standzeiten durch geringen Abrieb, Stielhalter mit Flügelschraube stufenlos verstellbar. Stielhalter Ø 32 mm.

| Breite (mm) | Best. Nr. |
|---|---|
| 500 | 19660 |
| 660 | 19659 |

**Ersatzgummi halbrund**

| Breite (mm) | Best. Nr. |
|---|---|
| 500 | 19667 |
| 660 | 19662 |



**7 Kotkrücke Stahlblech**
Länge 35 cm, ohne Stiel, ø 33 mm.
Best. Nr. 12421



**9 Jaucheschöpfer verzinkt**
Mit Tülle, vielseitig einsetzbar. Verzinkt, 6,5 L, Durchmesser 24 cm.
Best. Nr. 2638



**8 Kotkrücke geschmiedet**
Länge 35 cm breit, ohne Stiel, ø 33 mm.
Best. Nr. 12075



**10 Jaucheschöpfer Kunststoff**
Mit Tülle, 4,4 L, Durchmesser 23 cm.
Best. Nr. 12445



**11 Kot- und Gülleschieber**
Aus Polypropylen, sehr robust dank seiner Metallverstärkung! Der Schieber ist beidseitig benutzbar und es ist ein sehr sauberes Entfernen von Flüssigkeiten möglich aufgrund der integrierten Moosgummi-Lippe. Der Kotschieber oder Gülleschieber ist vielseitig verwendbar, z.B. als Futter-, Wasser- oder auch Schneeschieber. Farbe: grün, OHNE Stiel! Breite: 46 cm; Stielhalter Ø 27 mm
Best. Nr. 106897



**13 Kot- und Gülleschieber**
Aus Polypropylen, Farbe: grün. Vielseitig einsetzbar, ohne Stiel! Breite: 35 cm; Stielhalter Ø 28 mm
Best. Nr. 106895



**12 Gülleschieber 40 cm**
Kot- und Gülleschieber aus Kunststoff. Grün. Breite 40 cm. Stielhalter 27 mm.
Best. Nr. 128428

**14 Wasserbesen Super**
Ideal zur Stall- und Hofreinigung. Die Besonderheit dieses Besens sind seine 2 verschieden langen und versetzten Borsten - für längere Lebensdauer und höhere Schmutzabtragsleistung. Seit Jahren in der Praxis bewährt. Komplett mit Rohr, ohne Schlauchanschluss. Breite 35 cm. Anschluss 1/2 AG. Aus deutscher Fertigung!
Best. Nr. 54191

**Wasserbesen Super, Ersatzbesen**
35 cm Breite, Ersatzbesen ohne Stiel.
Best. Nr. 54192




**15 Kunststoff-Futterschieber mit Stiel**
65 cm breit, Holzstiel mit D-Griff (112 cm lang)
Best. Nr. 120251



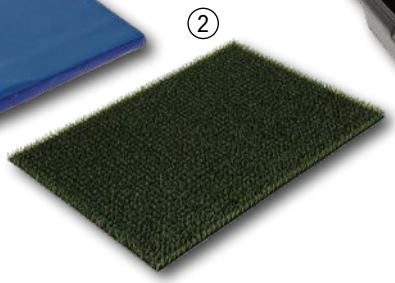

**1 Desinfektionsmatte**
Robustes, durchlässiges Oberflächenmaterial. Undurchlässiges Bodenmaterial verhindert Flüssigkeitsverlust. Fassungsvermögen 6 Liter. 55x45x3 cm (LxbxH)
Best. Nr. 120845

**2 Reinigungsmatte**
Chemikalienbeständige grüne Reinigungsmatte. Ideal in Kombination mit einer Desinfektionswanne zur gründlichen Stiefelreinigung und Desinfektion. 40x60 cm (LxB)
Best. Nr. 120847



**3 Stiefeldesinfektionswanne PREMIUM**
Robuste schwarze Kunststoff-Desinfektionwanne aus PE. Bodenprofil für optimale Trittsicherheit. Maßanzeige (Liter). Zur Aufnahme von Desinfektionsmatten geeignet. Fassungsvermögen 40 Liter. 74x57x14,5 cm (LxBxH)
Best. Nr. 120853

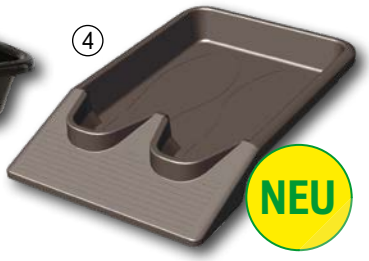


**4 Ausziehwanne für Schuhe + Stiefel**
Schuh- und Stiefelausziehwanne aus stabilem Kunststoff für ein mühleloses, freihändiges Ausziehen und sauberem Aufbewahren von Schuhen und Stiefeln. Geeignet für alle Stiefel- und Schuhgrößen.

| Ausführung | Best. Nr. |
|---|---|
| f. 1 Paar | 127840 |
| f. 2 Paare | 127841 |



**5 Kokzi Des ***
Breitband-Stalldesinfektionsmittel gegen ausgeschiedene Endoparasiten, Wurmeier, Kokzidien, Cryptosporidien und Clostridien. Eigenschaften: sichere Bekämpfung der ausgeschiedenen Endoparasiten, DVG-Listung, nur 3 % Anwendungskonzentration, geringe Geruchsbelastung, wirksam gegen Bakterien und Viren. Anwendungsbereich: Geflügel-, Schweine- und Rinderstallungen.
in der Schweiz nicht lieferbar





**6 Stall-desinfektionsmittel Stall Des, 1 l ***
Stalldesinfektionsmittel-Konzentrat (DVG-gelistet), das hervorragend gegen Bakterien, Pilze und Viren wirkt. Anwendungsbereich: In Rinder-, Schweine-, Hühner-, und anderen Tierställen. Für Stallungen, Käfige, Tiervolieren und Behausungen. Anwendungskonzentration: 1- 6%; Inhalt: 1 l
in der Schweiz nicht lieferbar

**7 Disinfect nature, 1 L ***
Keimreduzierung im Trinkwasser-Becken. Desinfektion von Flächen und Gegenständen in Stallungen. BIO-Konform (InfoXgen gelistet). Wachstumsgrundlage der schädlichen Keime wird unmittelbar entzogen. Anwendungsbereich: Im vorgeschriebenen Mischungsverhältnis mit Wasser verdünnen. Danach werden Boxen, Tränkebecken, Futterboxen und Mistgestänge ausgesprüht. Wirkstoff: 550 g/L Ameisensäure. Inhalt: 1 Liter.
in der Schweiz nicht lieferbar



**8 Schmierseife Edelweiß**
Universell einsetzbar zum Reinigen, Waschen und Spülen. Auch als Vollwaschmittel geeignet. Phosphat- und formaldehydfrei.

| Inhalt | Best. Nr. |
|---|---|
| 1.000 ml | 125676 |
| Eimer 5.000 ml | 125677 |



**9 Schaumreiniger A 12 kg***
Hochwirksamer alkalischer Schaumreiniger. Chlor- und phosphatfrei. Ideal zum Einsatz in Ställen zur Beseitigung und Entfernung von tierischen Fetten, Ölen und Proteinen. Ideal als Einsatz vor der Desinfektion. Die Aufbringung erfolgt z. B. mittels Schaumlanze des Hochdruckreinigers. Kann bei fast allen Metallen verwendet werden. Anwendungskonzentration 2-5 %. Kanister 12 kg
in der Schweiz nicht lieferbar





**10 Eimer, 15 l**
Aus verzinktem Stahlblech, konisch, Ø 33/32 cm, Höhe 28 cm, mit Tragebügel, 15 Liter Inhalt
Best. Nr. 456

**11 Wassereimer, 14 l**
Eimer verzinkt, sehr stabile Ausführung. Mit Tragegriff.
Best. Nr. 29952




**12 Stiefelreiniger Edelstahl**
Wasseranschluss 1/2" (Kugelhahn mit Tülle). Rutsch- und trittsicher, komplett mit 5 Bürsten und Abklopfrost. Robuste Edelstahlausführung, mühelose Reinigung mit Wasser. Zusätzlich Anschluss zur Zuführung von Reinigungs- und Desinfektionsmittel.
Best. Nr. 125996



**13 Stiefelreiniger Hochdruck**
Innovativer Stiefelreiniger ohne Bürsten - daher kein Verschleiß von Ersatzteilen! 3 Hochleistungsdüsen ermöglichen eine schnelle und effektive Reinigung der Stiefel, selbstreinigend durch Benutzung, ideal für Betriebshygiene, ermöglicht einen sauberen Laufstall, Futtergang und Milchraum. Schwere Ausführung, sehr robust, einfache Montage durch vorgesehene Löcher. Gehäuse und Düsen aus Edelstahl gefertigt. L x B x H: 25 x 32 x 44 cm; Gewicht ca. 5,7 kg; ½" Rohranschluss (AG) von oben. 5 L/min. bei 0,5 bar, 10 L/min. bei 2 bar.
Best. Nr. 117211

* Biozidprodukte vorsichtig verwenden! Vor Gebrauch stets Kennzeichnung und Produktinformationen lesen.

**Unsere Empfehlung zur optimalen Befestigung:**
Durchgangsbreite / Streifenbreite 30 cm / Streifenbreite 20 cm
1,00 m / 5 Bleche / 8 Bleche
1,25 m / 6 Bleche / 7 Bleche / 12 Bleche
1,50 m / 7 Bleche / 12 Bleche
2,00 m / 10 Bleche / 16 Bleche

**STAFFELPREIS**
**Streifenvorhänge ab 3 Stk. -10%**



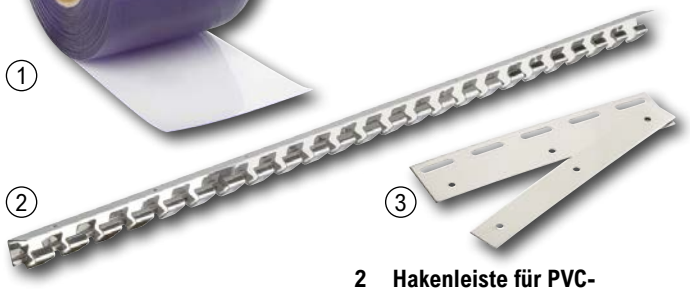



### 1 PVC-Streifenvorhang
Schutz vor Kälte und Zugluft, Staub-, Spritz-, Schallschutz bei Maschinen und Anlagen. Vermeidung von Zugluft, Arbeitsplatzabgrenzung, Einsatz in Hallen und Ställen, Paddocks. Hohe Lichtdurchlässigkeit, gerundete Längskanten, hohe Verschleißfestigkeit, UV-stabil.

3 mm stark. Rollenbreite 30 cm. Stärke 3 mm. Rollenlänge 25 m.
Best. Nr. 126258

3 mm stark. Rollenbreite 20 cm. Stärke 2 mm. Rollenlänge 25 m.
Best. Nr. 126259

3 mm stark. Rollenbreite 20 cm. Stärke 2 mm. Rollenlänge 50 m.
Best. Nr. 126260

### 2 Hakenleiste für PVC-Streifenvorhänge
Aus Edelstahl. Zum Einhängen der PVC-Streifenvorhänge. (ohne Pendelbleche)

| Länge (cm) | Best. Nr. |
|---|---|
| 100 | 46222 |
| 125 | 19958 |

### 3 Pendelblech, 20 cm
Zur Befestigung der PVC-Streifenvorhänge an den Hakenleisten. Einfach Pendelbleche an Streifen montieren. Schrauben und Muttern im Lieferumfang enthalten. Aus Edelstahl.
Best. Nr. 46223

**Pendelblech, 30 cm**
aus Edelstahl. inkl. Schrauben und Muttern.
Best. Nr. 46224

### 4 PVC-Streifenvorhang-Set
Staub-, Spritz- und Schallschutz bei Maschinen und Anlagen, Vermeidung von Zugluft in Ställen, Arbeitsplatzabgrenzung, Einsatz in Hallen, Ställen und Paddocks. UV-stabilisiert, Metallteile aus Edelstahl, Einsatztemperatur: - 20 °C bis + 50 °C. Set bestehend aus: 5 PVC-Streifen 30x225 cm, 3 mm stark, 5 Pendelbleche, 2 Hakenleisten (Gesamtlänge 130 cm). Pendelbleche bereits auf PVC-Streifen montiert.
Best. Nr. 99979



### 7 Agreto Wiegebalken Set
Ideal für Fang- und Behandlungsstände, Tierwaagen und Plattformen. Einsatz im Innen- und Außenbereich, in Ställen und Feuchträumen. Set besteht aus 2 Wiegebalken 100 cm, Kabel und Wiegeanzeige. Wiegebalken verzinkt, IP68, Genauigkeit +/- 0,02 %, Gesamtkapazität bei Einbau unter selbsttragender Plattform 4.000 kg (2.000 kg pro Balken), höhenverstellbare Standfüße, Gesamthöhe verstellbar 85 bis 100 mm, Kabellänge 4 m, Wiegebalkenanzeige: Staub- und wasserdichtes Edelstahlgehäuse, 6-stelliges LCD-Display, Auflösung 0,5 kg, Nullpunktstabilisierung, Summierung, Tierwiegemodus, Stromversorgung über eingebautes Netzteil oder Batterie/Akkubetrieb mit 2x1,5 V AA
Best. Nr. 29620

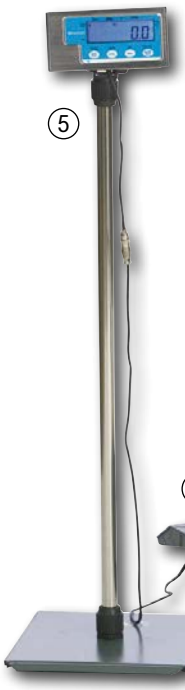

**Die PS Tierwaagen** mit einer Kapazität von 500 kg (Best.Nr. 27696), 1.000 kg (Best.Nr. 27697) bzw. 1.500 kg (Best.Nr. 27698) stehen für unkompliziertes, komfortables und präzises Wiegen. Sie zeichnen sich durch eine sehr einfache Installation und Bedienung aus und sind zudem praktisch wartungsfrei.

- äußerst robuste, pulverbeschichtete Stahlkonstruktion mit großer Fläche, konzipiert für Großtiere
- die integrierte Anti-Rutsch-Gummimatte bietet besonders guten Halt
- Ständer (Höhe 1m) optional erhältlich

Genaue Beschreibung siehe Online Shop

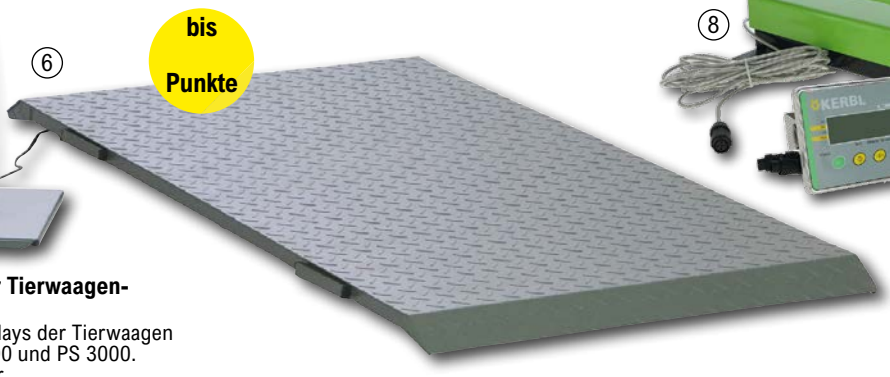




### 5 Ständer für Tierwaagen-Display
Ständer für Displays der Tierwaagen PS 1000, PS 2000 und PS 3000. Höhe ca. 1 Meter.
Best. Nr. 27699

### 6 Tierwaage PS 1000
Kapazität: 500 kg, Überlastkapazität: 150 %, Auflösung: 0,2 kg, Genauigkeit: 0,1 % (+/- 0,5 kg), Gewicht Plattform: 27 kg, Abmessungen Plattform (L x B x H): 1416 x 514 x 64 mm
Best. Nr. 27696

### 6 Tierwaage PS 2000
Kapazität: 1000 kg Überlastkapazität: 150 %Auflösung: 0,5 kg Wiegegenauigkeit: 0,1 % (+/- 1 kg)Gewicht Plattform: 48 kg Abmessungen Plattform (L x B x H): 1498 x 762 x 64 mm
Best. Nr. 27697

### 6 Tierwaage PS 3000
Kapazität: 1500 kg Überlastkapazität: 150 %Auflösung: 0,5 kg Wiegegenauigkeit: 0,1 % (+/- 1,5 kg)Gewicht Plattform: 127 kg Abmessungen Plattform (L x B x H): 2000 x 1000 x 100 mm
Best. Nr. 27698

### 8 Wiegebalken-Set 1.500 kg mit Display
Ideal zum präzisen Wiegen von Tieren. Wiegebalken aus Stahl. LCD-Display mit 4,5 m Kabel. Wiegezellen aus Edelstahl. Tierwiegefunktion, Kontrollwägefunktion, Zählfunktion. Akku (4 Ah) für steckerlosen Betrieb, inkl. Netzkabel. Wiegebereich 0 - 1.500 kg. Wiegegenauigkeit +/- 1kg. Anzeige umschaltbar (kg/lb/t). Schutzart IP67. Nicht eichfähig.

| Länge (mm) | Best. Nr. |
|---|---|
| 600 | 123831 |
| 1000 | 123832 |







Video





**1 Maximum-Minimum-Thermometer**
Bestens geeignet zum Feststellen von Temperaturschwankungen. Aus stabilem Kunststoff. Quecksilberfrei!
Best. Nr. 13407

**2 Stallthermometer Kunststoff**
Bestens geschützt gegen Stallluft.
Best. Nr. 15385

**3 Fenster-Thermometer**
Verchromte Metallausführung, Länge ca. 20 cm.
Best. Nr. 24517

**4 Thermometer-Hygrometer**
Zur Messung der Temperatur und der Luftfeuchtigkeit. Ø 130 mm, Tiefe 32 mm.Zum Aufhängen oder Aufstellen.
Best. Nr. 54193

**5 Digitale WIFI-Wetterstation 7in1**
Digitale WIFI-Wetterstation für Landwirte, Hobbygärtner und Hausbesitzer die Wert auf präzise Wetterdaten legen. 7 Messfunktionen zur Bestimmung von Temperatur, Luftfeuchtigkeit, Regen, Windgeschwindigkeit und -richtung, UV-Index, Luftdruck und Taupunkt. Lieferumfang: Innenstation mit Farbdisplay, Außenmessstation mit integriertem Regen- und Windmesser sowie Sonnenkollektor. Dank App-Anbindung kann die Station von überall per Smartphone oder Tablet überwacht werden. Als Hauptstromquelle der Außenstation dient der integrierte Sonnenkollektor, und Batterien fungieren als Notstromquelle. Batterien für Innen- (AAA) und Außenstation (AA) sind nicht im Lieferumfang enthalten. Außen-Wetterstation inkl. Metallhalter 408x350x367 mm, Innenstation (Display) 191,6x127x28,8 mm inkl. Netzteil.
Best. Nr. 127839




**6 Federwaage**
Zur schnellen Gewichtskontrolle, mit robustem Karabinerhaken. Messbereich bis 50 kg.
Best. Nr. 4403

**7 Zeigerschnellwaage**
Zur schnellen Gewichtsbestimmung und wirtschaftlichen Futterkontrolle. Mechanismus und Feder in hochwertiger Verarbeitung, robuste Plexiglasfront und stabiles Gehäuse. Inkl. Haken.

| Wiegebereich / Skala | Best. Nr. |
|---|---|
| 250 kg / 1 kg | 24487 |
| 10 kg / 50 g | 26065 |
| 25 kg / 100 g | 54194 |
| 50 kg / 200 g | 54195 |
| 100 kg / 500 g | 54196 |




**8 Digitale Handwaage**
Als Futterwaage Hängewaage, Paketwaage, Kofferwaage etc. verwendbar. Maximale Kapazität: 50kg, Einteilung: 10g; Einheiten: g, kg, lb, oz; beleuchtetes LCD-Display, Tare-Funktion, Abschaltautomatik, automatische Hold-Funktion, Batterieanzeige, Power: 3V (2 Stück - AAA Batterien).
Best. Nr. 102204

**9 Digitale Hängewaage DigiScale 50**
Sehr einfache Handhabung, schnelles und zuverlässiges Wiegen. Hohe Genauigkeit, mit herausziehbarem Maßband (Länge: 100 cm). Die Anzeige ist umschaltbar: kg / lb / oz; Temperaturanzeige (°C), automatische Abschaltfunktion, Tara Funktion, Data-Hold Funktion, kalibrierfähig. Lieferung inkl. Batterien! Für nicht eichpflichtige Wägungen, Wiegebereich bis 50 kg. Teilung 20g.
Best. Nr. 63082




**10 Hängewaage, 50 kg**
Kompakte Handwaage, LCD-Display-Ziffernhöhe 11 mm, mit Maßband, herausziehbar (Messlänge 100 cm) Edelstahlhaken 270 mm einklappbar, Betriebsbereit mit Block-Batterie (9 V), Wiegebereich bis 50 kg, Teilung 50 g.
Best. Nr. 50214

**11 Hängewaage Digital bis 200 kg**
Preisgünstige digitale Hängewaage bis 200 kg. Vielseitig einsetzbar, verlässlich und leicht zu bedienen. Mit großem, beleuchteten LCD Display, für gute Sichtbarkeit bis zu 10m, inkl. Batterie!
Best. Nr. 104435




## Messgeräte

### 1 Getreidefeuchtemessgerät FS 1.1
Ganzkornmesser mit geringer Probenmenge und Probentemperaturmessung zur Feldkontrolle für die Landwirtschaft. Getreidefeuchtemessgerät für Mais, Roggen, Triticale, Weizen, Gerste, Hafer, Raps, Sojabohnen, Pferdebohnen, Sonnenblumenkerne, Sorghum Hirse, Hirse, Senfkorn, Buchweizen, Reis geschält und ungeschält. Techn. Daten: Messbereich 5% bis 25% Wassergehalt (sortenabhängig), Auflösung 0,1%,Kalibriergenauigkeit zu Referenzmaterial +/- 0,9%, autom. Temperaturkompensation, LCD-Anzeige beleuchtet, 155 x 75 x 90 mm, ca. 360 g (mit Batterien), inkl. Batterien, Digitalwaage und Messbecher
Best. Nr. 27694

### 2 Getreidefeuchtemessgerät FS 2
Ganzkornmesser mit 300 Gramm Probenmenge und Probentemperaturmessung. Für Mais, Roggen, Triticale, Weizen, Durum, Dinkel, Gerste, Hafer, Raps, Kürbiskerne, Erbsen, Sojabohnen, Käferbohnen, Pferdebohnen, Jatropha, Sonnenblumenkerne, Buchweizen, Reis geschält, ungeschält und brauner Reis, Sorghum Hirse und Hirse. Zusätzliche Leistungsmerkmale zu FS 1: Messbereich 5% bis 40% Wassergehalt,Kalibrierge nauigkeit zu Referenzmaterial +/- 0,4%, Hektoliterkompensiert, Hold Funktion, manueller Messwertspeicher für bis zu 10.000 Werte mit Messortbeschreibung, Lieferanten-Speicherverwaltung, 260 x 70 x 250 mm, Gewicht ca. 1,3 kg (mit Batterien)Im Lieferumfang enthalten: Messgerät FS2, Gummischutz, Digitalwaage, Kunststoffkoffer, Messbecher und Batterien
Best. Nr. 27692

### 3 Getreidefeuchtemessgerät Unimeter XL
Getreidetester mit robusten und stoßsicheren Alu-Gehäuse. Das Gerät kann eine Messung von bis zu 19 verschiedene Erntegütern durchführen. Da das Getreide gemahlen wird, erreicht man eine sehr genaue Messung des Wassergehaltes. Das Gerät ist kalibrierfähig. Folgende Getreidesorten sind direkt abzulesen: Weizen, Hafer, Gerste, Roggen, Raps, Mais, Gelber Senf, Bohnen, Sonnenblume, Erbsen, Triticale
Best. Nr. 119135

### 4 Heu- und Strohfeuchtemesser AGRETO HFM II 50 cm
Zur Bestimmung der Feuchtigkeit und Temperatur von gepresstem Heu oder Stroh durch Einstechen einer Messlanze. Lieferumfang: Messgerät, Schutzkappe, Batterie, Handbuch, Maße 772 x 70 x 48 mm (LxBxH). Messlanze und Messspitze aus Edelstahl. Nutzbare Länge der Lanze 50 cm! Ergonomischer Holzgriff, staub- und spritzwasserdichtes Kunststoffgehäuse, Folientastatur mit 4 Tasten. LCD-Display mit 15 mm Ziffernhöhe. Automatische Displaybeleuchtung. Holdfunktion, Durchschnittsfunktion, Zählfunktion. Anzeige der Batteriespannung. Automatisch Abschaltung. Keine Kalibrierung notwendig. Messbereich Feuchtigkeit von 9 bis 70 %. Messbereich Temperatur von 0 bis 100°C. Auflösung 0,1 %. Genauigkeit +/- 0,8 % im unteren Feuchtigkeitsbereich. Stromversorgung mit 9 V-Block (inkl.)
Best. Nr. 60849

**AGRETO HFM II 100 cm**
Lanzenlänge 100 cm
Best. Nr. 122475

**AGRETO HFM II 2 m**
wie vor, jedoch Lanzenlänge 200 cm
Best. Nr. 110719

### 5 Feuchtemessgerät für Heu und Stroh FL1
Heu– und Stroh-Feuchtemessgerät mit sehr stabiler, fix montierter 0,6 Meter Stabelektrode aus rostfreiem Stahl. Techn. Daten: Messbereich 8% bis 40% Wassergehalt, Auflösung 0,5%, Kalibriergenauigkeit zu Referenzmaterial +/- 1,0%, autom. Temperaturkompensation, Temperaturmessung: -20°C bis +85°C, sekundenschnelles Messergebnis, Hold Funktion, LCD-Anzeige, 740 x 65 x 40 mm, Gewicht ca. 450g (mit Batterien), inkl. Batterien und Gummischutz
Best. Nr. 27695

### 6 Temperaturmesssonde
Zur Kontrolle des Temperaturverlaufs in Ihrem Lager. Bei Bedarf können Sie rechtzeitig eingreifen und Lagerverluste durch Insekten und Pilze verhindern. Temperaturfühler, Display und die Verkabelung befinden sich im Edelstahlrohr. Ideal für die Temperaturüberwachung in Heu, Stroh, Getreide, Hackschnitzel und vielen anderen Schüttgütern. Gerätedaten: Lanzen-Ø 16 mm, Stechlanze und Griff aus Edelstahl, eingebautes LCD-Display mit 10 mm Ziffernhöhe, Temperatursensor in der Lanzenspitze, Messbereich -50 bis +110°C, Genauigkeit +/- 1 °C, laufende Anzeige des Messwertes, Stromversorgung über Batterie (1x LR44 inkl.).

| Ausführung | Länge (m) | Best. Nr. |
|---|---|---|
| 1-tlg. | 0,95 | 119288 |
| 3-tlg. | 2,8 | 119286 |
| 2-tlg. | 1,85 | 119287 |

### 7 Thermometer mit Einstechfühler
Praktisches und gut ablesbares Allroundthermometer für die schnelle und genaue Temperaturanzeige. Fühlerlänge 500 mm, Hold-Funktion, Automatische Abschaltung nach 10 Min., Messbereich -50 bis +200° C, Batterie Knopfzelle LR44/A76, Standzeit ca. 5000 h, Maße ca. 22x55 mm, Betriebstemperatur -10 bis +40°C, Extrem schnell anzeigender Einstech-Halbleiterfühler aus Edelstahl, Länge 500x3,5 mm
Best. Nr. 60658




### 8 Heuschneidegerät Hay Cutter
Sowohl für den senkrechten als auch für den waagrechten Schnitt von Heurollballen geeignet, gestattet ein staubfreies und geräuschloses Arbeiten. Sein einwandfreier Schnitt, seine Handlichkeit und einfache Bedienung ohne Wartungsansprüche reduzieren die Arbeitskosten. Eignet sich bestens zum Zerschneiden von Heuballen, gepresstem Futter und Silo-Gut (z.B. Heu, Mais, Hirse, Rübenblätter oder Gras-Silage im Fahrsilo). Mit geschlossenem Schwert, die Heurollballen können ohne Tiefenbegrenzung geschnitten werden. Technische Daten: Spannung: 230 V, Motorleistung: 1400 W, Frequenz: 50 Hz, Gewicht: 13,4 kg, Schnitt-Breite: 25 cm, Niveau Schalldruck: 89,9 LpAm, Niveau Schallstärke: 103,5 LWA, Niveau Vibration ISO 5349: 5,9 m/sec2
Best. Nr. 37100







NEU
im Programm




**1 Silosack HABSBURG 27x120 cm mit Zugband**
Hochwertiger, robuster grüner Silo-Sandsack aus HDPE Monofilgarn (High Density Polyethylen). Ausführung mit Tragegriff und integrierten Zugband für einen sicheren Verschluss. Hoch UV-stabil. Farbe grün. 27 x 120 cm.

| | Inhalt | Best. Nr. |
|---|---|---|
| einzeln | 1 Stück | 127048 |
| Bund | 50 Stück | 127049 |
| Karton | 200 Stück | 127050 |

**Silosack HABSBURG 25x100 cm mit Zugband**
Hochwertiger, robuster Silo-Sandsack aus HDPE Monofilgarn (High Density Polyethylen). Ausführung mit Tragegriff und integrierten Zugband für einen sicheren Verschluss. Hoch UV-stabil. Farbe grün. 25 x 100 cm.

| | Inhalt | Best. Nr. |
|---|---|---|
| einzeln | 1 Stück | 127051 |
| Bund | 50 Stück | 127052 |
| Karton | 200 Stück | 127053 |

**2 Silosackbefestigung Zill quick´n Fix**
Die innovative quick'n fix®Silosack-Befestigung verhindert das Abrutschen der Silosäcke auf Haufensilos. Am starken und extrem reißfesten Gurt können an den Schlaufen beidseitig Metallhaken angebracht und die Silosäcke flexibel und mühelos eingehängt werden. Damit erreicht man eine stabile Querbarriere und Abdichtung, auch am Siloanschnitt!. Versch. Ausführungen: 4,3 m Länge mit 5 Haken + 1 Verbindungshaken oder 10,3 m Länge mit 11 Haken + 1 Verbindungshaken.

| Länge (m) | Best. Nr. |
|---|---|
| 10,3 | 127057 |
| 4,3 | 127058 |



**3 Ballenschutzvlies PolyTex®**
Das Premium Stroh-, Heuballen- und Getreideschutzvlies schützt die Ernte vor Witterungseinflüssen und bietet ein perfekt ausbalanciertes Verhältnis von Festigkeit, Wasserableitung und Luftdurchlässigkeit.

| Größe | Best. Nr. |
|---|---|
| 9,8 x 12,5 m | 127054 |
| 9,8 x 25 m | 127055 |

Frachtpauschale: 65,00



**4 Befestigungsnagel Kunststoff 12 St.**
Vliesnagel zur Befestigung der Ballenschutznetze. Gesamtlänge 24 cm. Kopf-Ø 6 cm. Pack = 12 Stück
Best. Nr. 127056



**5 Vogelschutznetz florinotex® grün**
Die witterungsbeständigen, reißfesten Vogelschutznetze garantieren einen optimalen Schutz von Gebäuden, Ställen, Bäumen und Sträuchern. Sie verhindern zuverlässig verlustbringende Schäden durch Vögel an der Ernte. Maschenweite 20x20 mm. Aus hochwertigen HDPE-Kunststoff. Hoch UV-Stabil. Mehrjährig einsetzbar. Farbe grün.

| Größe | Best. Nr. |
|---|---|
| 4x5 m | 127066 |
| 8x10 m | 127067 |



**6 Sandsack Zill 40x60 cm mit Zugband**
Hochwertiger, langlebiger PP-Gewebesack. Ideal als Sandsack bei Hochwasser oder drohender Überflutung. Mit Bindeband. Größe 40 x 60 cm.

| | Inhalt | Best. Nr. |
|---|---|---|
| einzeln | 1 Stück | 127059 |
| Ballen | 500 Stück | 127060 |



**7 Windschutznetz Zill fein 100 cm**
Hochwertiges, sehr reißfestes und langlebiges Windschutzgewebe. Vielseitig einsetzbar zur Windbrechung und um Zugluft zu vermeiden. Z. B bei Ställen, Zugängen, Fenstern, Terrassen und Balkonen. UV-Stabil.
Windbrechung ca. 90 %. Rollenbreite 100 cm

| Ausführung | Länge (m) | Best. Nr. | |
|---|---|---|---|
| Meterware | per lfm | 127062 | |
| Rolle | 25 | 127061 | |

**Windschutznetz Zill fein 200 cm**
Windbrechung ca. 90 %. Rollenbreite 200 cm

| Ausführung | Länge (m) | Best. Nr. | |
|---|---|---|---|
| Meterware | per lfm | 127063 | |
| Rolle | 25 | 127064 | |



**8 Befestigungsclip für Windschutznetz**
Damit das Anbringen und Befestigen eines Windschutzgitters einfach und sicher funktioniert, gibt es unsere Spezialclips für Windschutzgewebe. Sie halten durch die ineinander greifenden Zähne sicher im Material. Die Clips bieten zusätzliche stabile Ösen und eine Möglichkeit, das Netz auch an Seilen anzubringen. Kunststoff schwarz.
Best. Nr. 127065

**Sorgen Sie mit Gummimatten für mehr Kuhkomfort im Stall**
Die Basis für eine gute Milchleistung und Langlebigkeit ist unter anderem eine tiergerechte Lauf- und Liegefläche. Diese ist dauerhaft weich, hygienisch, leicht zu reinigen und rutschsicher! Eine passende Matte bedeutet weniger Ausrutschen, Klauenschäden, Liegeschäden und Gelenksverletzungen.

①

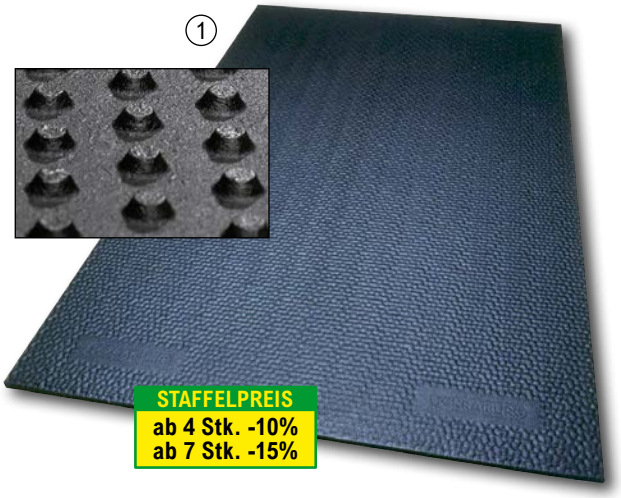

**STAFFELPREIS**
**ab 4 Stk. -10%**
**ab 7 Stk. -15%**

**STAFFELPREIS**
**ab 4 Stk. -10%**
**ab 7 Stk. -15%**

②



Hergestellt in Deutschland

KRAIBURG

**Die Frachtpauschale**
**fällt einmal je Auftrag an**

**Achtung:** Bei größeren Bestellmengen an Gummimatten erfolgt eine Direktlieferung vom Hersteller. **Für genaue Infos kontaktieren Sie uns bitte!**



③

**6 Pulver Einstreuer 12 L**
Speziell entwickelt für hygienisches Einstreupulver wie das Seche-etable Stalltrocknungsmittel oder Kalk. Antrieb durch alle gängigen Akkuschrauber (mind. 600 U/min und 13 mm Bohrfutter). Das Einstreu Material wird gleichmäßig in den Liegeboxen verteilt, wodurch Sie wirtschaftlich und effizient Einstreuprodukt sparen! Auswurföffnung einstellbar für exakte Dosierung von Kalk und Pulver, dabei hochergiebig: 120 Boxen (je 100 g Pulver) mit nur einer Füllung! (Lieferung ohne Akku-Schrauber)
Best. Nr. 104216




## Gummimatten für Rinder und Pferde

④



⑤



**1 Gummimatte KEN**
Die weiche Stallgummimatte, vielseitig einsetzbar, z.B. für Anbindeställe oder erhöhte Fressstände: Oberseite Hammerschlag-Profil für optimale Rutschfestigkeit, Unterseite mit einfachen Noppen bringt Weichheit. Robust, formstabil und langlebig. Stärke: 20 mm. Gewicht: ca. 21 kg / m²

| Größe | Best. Nr. |
|---|---|
| 100x130 cm | 46032 |
| 100x140 cm | 43207 |
| 100x150 cm | 12790 |
| 100x165 cm | 12791 |
| 100x175 cm | 12792 |
| 100x185 cm | 12793 |
| 100x200 cm | 12794 |
| 100x220 cm | 46033 |
| 100x350 cm | 12796 |
| 110x140 cm | 12798 |
| 110x150 cm | 12799 |
| 110x165 cm | 12800 |
| 110x175 cm | 12801 |
| 110x185 cm | 12802 |
| 110x200 cm | 12803 |
| 110x220 cm | 46034 |
| 120x150 cm | 12805 |
| 120x165 cm | 12806 |
| 120x175 cm | 12807 |
| 120x185 cm | 12810 |
| 120x200 cm | 12812 |
| 120x220 cm | 46038 |
| 130x150 cm | 12817 |
| 130x165 cm | 12820 |
| 130x175 cm | 12821 |
| 130x185 cm | 12822 |
| 130x200 cm | 12823 |
| 130x220 cm | 62868 |
| 130x350 cm | 12824 |
| 90x130 cm | 12781 |
| 90x140 cm | 12782 |
| 90x150 cm | 46030 |
| 90x165 cm | 46031 |

**2 Gummimatte WELA**
Weiche, komfortable und robuste Gummimatte für die Hochbox-Liegeflächen im Laufstall. Besonderer Komfort durch das bewährte Lamellenprofil. Hammerschlagoberfläche für sehr gute Trittsicherheit. Das integrierte Gefälle im hinteren Bereich fördert das Abtrocknen der Oberfläche, Schmutzsperren verringern den Eintritt von Verunreinigungen unter die Matte. Inkl. 4 Befestigungsschauben A2 mit Rahmendübel und Scheibe. Mattenstärke: 50 mm. Gewicht: ca. 29 kg/m².

| Größe | Best. Nr. |
|---|---|
| 110 x 183 cm | 115839 |
| 115 x 183 cm | 115838 |
| 120 x 183 cm | 115837 |
| 125 x 183 cm | 115836 |

**3 Lochgummimatte LOMAX**
Gelochte Gummimatte zur tiergerechten Stabilisierung von Naturboden - speziell für matschige Böden entwickelt! Passt sich Untergrund an, Verlegung einfach und ohne Unterbau möglich (mit Kabelbindern aneinander befestigen). Witterungs- und UV-beständig! Stärke: 24 mm. BxL: 110 x 175 cm; Lochgröße: Ø ca. 30 mm.
Best. Nr. 101315

**4 Nageldübel Set Edelstahl**
inkl. Kunststoffdübel, Schraube 10x80 mm aus Edelstahl V2A und gebogener Scheibe 30 mm, zur Befestigung der Gummimatten KEN und LENTA. Bedarf pro Gummimatte 3 Stück.
Best. Nr. 66622

**5 Rahmendübel-Set 'Kraiburg' Edelstahl**
Schraube aus Edelstahl A2, inkl. Dübel und Scheibe

| Größe (mm) | Best. Nr. |
|---|---|
| 10 x 100 | 115339 |
| 10 x 135 | 115341 |

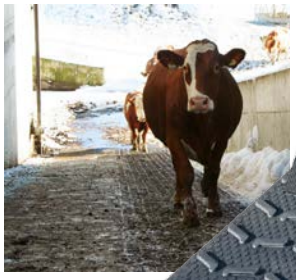

KRAIBURG



NEU



2



1

**1 Gummimatte MONTA**
Für steile Wegstrecken, V-förmiges, erhabene Rippenprofil bietet der Klaue Halt. Quadratprägung zwischen den Rippen unterstützt die Griffigkeit zusätzlich. Für Gefälle von 6 - 15 %. In beide Richtungen begehbar. Eignet sich auch sehr gut für den Einsatz auf stationären, betonierten Laderampen für den An- und Abtransport von Tieren.

| Größe (cm) | Best. Nr. |
|---|---|
| 130 x 200 | 125089 |
| 65 x 200 | 125088 |

**2 Gummimatte POLSTA**
Das Tiefboxenkissen - die ideale Ergänzung für die Tiefbox. Das 10 cm starke Polster aus 2 Funktionsschichten ersetzt die untere, dicke Einstreuschicht im schwer zu pflegenden Kopfbereich der Tiefbox und sorgt so für eine dauerhaft stabile und bequeme Unterfütterung. Dies schont die Gelenke, erleichtert die Bewirtschaftung und spart Einstreu. Die Befestigungen sind im umlaufenden Rand versenkt. Im hinteren Bereich bleibt das Tiefboxensystem unverändert. 110 x 91 x 10 cm (Breite x Länge x Stärke)
Best. Nr. 125090

**Die Frachtpauschale**
**fällt einmal je Auftrag an**



3



4

**3 Schlagschutzmatte BELMONDO Rodeo**
Schont das Pferd und die Boxenwad. Aus Gummi. Vorderseite: Holzbohelnoptik, Rückseite: Rillen. Matten größe 130x350 cm. Stärke 12 mm
Best. Nr. 118170

**4 Pferdegummimatte BELMONDO Classic**
Bewährte, robuste und langlebige Gummimatte für die Pferdebox und den Liegebereich. 18 mm stark. Oberfläche Hufeisenprofil. Unterseite gerillt, 100 x 100 cm, Puzzlesystem, Gewicht ca. 20 kg/m².
Best. Nr. 115898

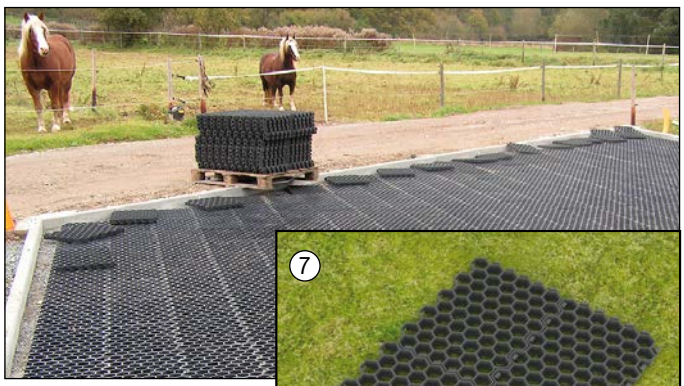

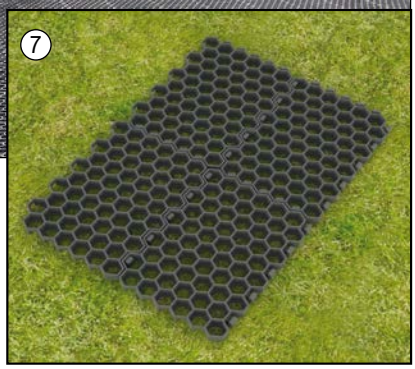

7

**5 Bugschwelle maxiBoard**
Bugschwellen aus Gummi - als sanfte Begrenzung in der Liegebox - ermöglichen bequemes Liegen mit Freiraum nach vorne und ergänzen so ideal die Steuerungseinrichtungen der Liegebox. Das maxiBOARD ist ca. 11cm hoch und ermöglicht der Kuh natürliche Liegepositionen, beispielsweise mit ausgestrecktem Vorderbein. Beim Aufstehen werden die Karpalgelenke geschont. Durch die abgerundete Form ist auch einfaches Nachstreuen aus dem Kopfraum möglich. maxiBOARD wird ein Stück weit überlappend auf der Liegematte aufgesetzt und kann so gleichzeitig mit der Matte befestigt werden. Aber auch Nachrüsten ist einfach möglich. Es ist passgenau für 3 cm Mattenstärke, für die Montage bei dickeren Liegematten wird ein spezielles Brettprofil untergelegt. Länge 175 cm. Lieferung inkl. 7 Rahmendübelsets 10x100 mm
Best. Nr. 125091



5

6

NEU

**6 Brettprofil**
Kunststoff-Brettprofil, notwendig für das Unterfüttern des maxiBOARDs bei ≥ 6 cm Matten (WINGFLEX, KEW Plus). Aus Recylingmaterial. 3 x 10 x 200 cm
Best. Nr. 126192

**7 Paddockplatte schwarz, 50x40cm**
Bodenbefestigung ohne Versiegelung! Für Paddocks, Reitplätze, Futter- und Stellplätze, Longierringe, Ausläufe und stark beanspruchte Zugangs- und Führwege. Schnelle Montage durch Verbindungshaken. Frost- und UV-beständig! L x B: 50 x 40 cm, Stärke 4 cm, Farbe: schwarz. Preis/Stück (0,2m²)
Best. Nr. 106472

①



| Best.Nr. | Ventialtoren Maße in mm | | | | | | | | Technische Daten | | | | |
|---|---|---|---|---|---|---|---|---|---|---|---|---|---|
| | A | B | C | D | E | F | G | Flügel-Ø | Flügel | m³/h | U/min | Watt | Ampere min/max |
| 124023 | 395 | 443 | 340 | 192 | 84 | 8 | 36 | 312 mm | 6 | 2.300 | 1.415 | 100 | 0,5/0,7 |
| 124024 | 445 | 493 | 390 | 192 | 84 | 8 | 36 | 362 mm | 6 | 3.400 | 1.375 | 140 | 0,6/0,8 |
| 124025 | 495 | 543 | 440 | 192 | 84 | 8 | 36 | 415 mm | 6 | 4.900 | 1.415 | 200 | 0,9/1,6 |
| 124027 | 545 | 593 | 490 | 192 | 84 | 8 | 36 | 460 mm | 6 | 6.550 | 1.405 | 300 | 1,5/2,2 |
| 124028 | 600 | 648 | 540 | 192 | 84 | 8 | 36 | 512 mm | 6 | 8.300 | 1.370 | 400 | 1,8/2,4 |
| 124030 | 715 | 775 | 670 | 247 | 105 | 10 | 40 | 646 mm | 5 | 11.500 | 935 | 500 | 2,2/3,4 |

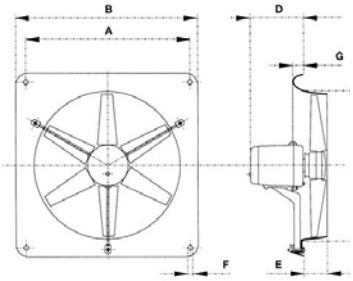


| Best.Nr. | Flügel-Ø | Flügel | m³/h | U/min | Watt | Ampere nom/max |
|---|---|---|---|---|---|---|
| 124017 | 354 mm | 6 | 3.400 | 1.375 | 140 | 0,6/0,8 |
| 124018 | 403 mm | 6 | 4.900 | 1.415 | 200 | 0,9/1,6 |
| 124019 | 455 mm | 6 | 6.550 | 1.405 | 300 | 1,5/2,2 |
| 124020 | 506 mm | 6 | 8.300 | 1.370 | 400 | 1,8/2,4 |
| 124022 | 640 mm | 5 | 11.500 | 935 | 500 | 2,2/3,4 |

Hergestellt in Europa

②



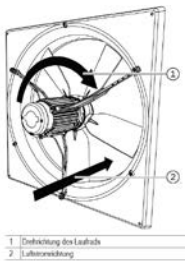

### 1 Stallventilator 230 Volt

Kann in der Seitenwand von Gebäuden eingebaut werden. Verwendung in Ställen, Gewächshäuser, Lagerhallen , Industrie, ect. Die Geschwindigkeit der für den Dauerbetrieb ausgelegten Lüfter ist regelbar. Geringe Geräuschentwicklung. Einsatz auch im Freien möglich. Schutzklasse IP55, Umgebungstemperatur -25 bis +40°C, Frequenz 50 Hz

| Flügel-Ø (mm) | Luftleistung (m³/ Std.) | Best. Nr. | |
|---|---|---|---|
| 312 | 2.300 | 124023 | |
| 362 | 3.400 | 124024 | |
| 415 | 4.900 | 124025 | |
| 460 | 6.550 | 124027 | |
| 512 | 8.300 | 124028 | |
| 646 | 11.500 | 124030 | |

### 2 Rohreinbauventilator 230 Volt

Einbau in bestehende Geräte, Schächte/Rohre eingebaut oder Abluftkanal. Montage horizontal oder vertikal möglich. Montagestreben und Flügelrad können auf jede Rohrabmessung angepasst werden, niedriger Stromverbrauch, elektronisch mit Transformator regelbar, geringe Wartung, geringe Geräuschentwicklung, 3 Jahre Garantie. Technische Daten: 230 V, 50 Hz, Umgebungstemperatur -25 bis +40°C, Schutzklasse IP55

| Flügel-Ø (mm) | Luftleistung (m³/ Std.) | Best. Nr. | |
|---|---|---|---|
| 350 | 1.375 | 124017 | |
| 354 | 4.900 | 124018 | |
| 455 | 6.550 | 124019 | |
| 506 | 8.300 | 124020 | |
| 640 | 11.500 | 124022 | |

### 3 Deckenlüfter PV 600

Gewährleistet eine optimale Luftverteilung bei Hitze- und Kälteperioden. Aerodynamischen Schaufeln liefern eine maximale Luftmenge bis in alle Ecken des Raums. Technische Daten: IP55 (wasser- und staubbeständig), niedriger Energieverbrauch, Luftleistung 21.250 m³/h, Drehzahl 285 U/min., Ø 150 cm, 230 V, 50 Hz, Pendellänge min. 152mm, max. 483mm; 44 dB(A) ab einem Abstand von 4 m.
Best. Nr. 71218



④




### 4 Mobilventilator 230 V mit Fahrgestell

3-stufiger Mobilventilator, Rotordurchmesser 80 cm, mit Fahrgestell, schwenkbar, Luftleistung bis 15.800 m³/h, 28 kg, 230 Volt, 320 Watt, 90/98/37cm (BxHxT)
Best. Nr. 119499

Hergestellt in Europa

⑤



### 5 Mobilventilator "Cool" 230 V mit Fahrgestell

3-stufiger Mobilventilator, Rotordurchmesser 80 cm, mit Fahrgestell, schwenkbar, Luftleistung bis 15.800 m³/h, 28 kg, 230 Volt, 320 Watt, 90/98/37cm (BxHxT). Sonderausführung mit Kühl-Düsenkranz. 8 Düsen mit einer Literleistung von 1 l/min sorgen für eine besonders effektive Kühlung.
Best. Nr. 119500

⑥



### 6 Mobilventilator

Zum Einsatz in Ställen, Lagerhallen, Industrie, ect. Sowohl drinnen als auch draußen einsetzbar. Zweiseitiges Gitter. Lieferung ohne Kabel und Stecker!. Technische Daten: 230 V, 50 Hz, ERP 2020, Umgebungstemperatur -0°C - 40°C, IP55, Flügelanzahl 6. Integrierter 3-stufiger Drehzahlregler.

| Drehzahl (U/ min) | Luftleistung (m³/Std.) | Ø (mm) | Best. Nr. | |
|---|---|---|---|---|
| 1.410 | 5.150 | 420 | 125425 | |
| 1.425 | 7.350 | 518 | 125424 | |

**Thermostate Vorteile:** niedrige Investitionskosten, leichter Einbau, einfache Bedienung, langlebig und robust, verwendbar in neuen und vorhandenen Ventilationssystemen.
Ausgänge: Lüfter, Heigeräte oder Alarme, Stufentransformator

① 


### 1 Thermostat T15-WD
Das mechanische Thermostat schaltet Einphasen-Geräte bei einer festgelegten Temperatur ein und aus.Technische Daten: Temperatur-Schaltbereich: 0-40°C, Netzspannung 250 V, Gehäuse IP55 Kunststoff, Abmessungen (B x H x T) 10 x 15,5 x 6,5 cm, zu verwenden mit dem Stufenregler SEA.
Best. Nr. 19808

② 


### 2 Thermostat T15-2
Kombination von zwei mechanischen Einphasen-Thermostaten, die separat einstellbar sind. Es sind der minimale und maximale Schaltwert einstellbar.Technische Daten: Temperatur-Schaltbereich: 2x 0-40°C, Netzspannung 250 V, Gehäuse IP55 Kunststoff, Abmessungen (B x H x T) 15 x 11 x 15 cm, zu verwenden mit dem Stufenregler SEA.
Best. Nr. 19809

③ 


### 3 Thermostat T15-4
5-stufiges Thermostat: jede Stufe schaltet bei einem Temperaturunterschied von 1 °C, ausgehend vom eingegebenen Einstellwert, in Kombination mit einem Stufenregler, z.B. SEA. Technische Daten: Temperatur-Schaltbereich: 0-50°C, Netzspannung 230 V, Gehäuse IP55 Kunststoff, Abmessungen (B x H x T) 15 x 11 x 15 cm, zu verwenden mit dem Stufenregler SEA.
Best. Nr. 19810

④ 


### 4 Stufenregler SEA-N
Die beiden Stufentransformatoren können als manuelle, halbautomatische oder automatische Stufenregler für Einphasen-Lüfter eingesetzt werden. Ohne Thermostat können sie als manuelle 5-Stufenregler benutzt werden. Bei halbautomatischer Regelung sollten die Thermostate T15-2 (3-stufig) oder T15-WD (2-stufig) und bei automatischer Regelung sollte der Thermostat T15-4 (5-stufig) eingesetzt werden. Vorteile: Leichter Einbau und Bedienung, robust und unempfindlich für kurzzeitige Leistungsspitzen und Überlastung, verwendbar in neuen und vorhandenen Ventilationssystemen. Integrierter Temperaturschutz, Ein- Ausschalter. Technische Daten: Stromversorgung 230V, Lüfter Ausgangsspannung je nach Stufe zwischen 60 V (Stufe 1) und 230 V (Stufe 5), Lüfter-Ausgangsstrom 3 A bzw. 6 A (je nach Modell), IP54 Kunststoffgehäuse. Maße (BxHxT): 13 x 24 x 13 cm

| Modell | Best. Nr. |
|---|---|
| 3 Ampere | 117555 |
| 6 Ampere | 117557 |

⑤ ⑥ 


### 5 Elektronischer Drehzahlregler EW5
Elektronischer Drehzahlregler für gleichmäßigen Lüfterlauf, leicht einzubauen und zu bedienen!Einstellungen: Manuelle Drehzahlregelung für stufenlose Regelung von Einphasen-Lüftern, Ein- und Ausschalter mit integriertem Signallicht.Technische Daten: Sicherung F1 (Lüfterausgang) 5 A, Netzstromversorgung 230 V, 50/60 Hz, Lüfter Ausgangsspannung 30-220 V, Lüfter Ausgangsstrom 0,8-5 A, IP54 ABS Gehäuse, BxHxT: 9,6 x 16,4 x 8,5 cm, Ausgänge: Lüfteranschluss
Best. Nr. 19803

### 6 Elektronischer Drehzahlregler EW10
Elektronischer Drehzahlregler für gleichmäßigen Lüfterlauf, leicht einzubauen und zu bedienen!Einstellungen: Manuelle Drehzahlregelung für stufenlose Regelung von Einphasen-Lüftern, Ein- und Ausschalter mit integriertem Signallicht.Technische Daten: Sicherung F1 (Lüfterausgang) 10 A, Netzstromversorgung 230 V, 50/60 Hz, Lüfter Ausgangsspannung 30-220 V, Lüfter Ausgangsstrom 1-10 A, IP54 ABS Gehäuse, BxHxT: 12,7 x 20,5 x 9,5 cm, Ausgänge: Lüfteranschluss
Best. Nr. 19804

⑦ 

### 7 Regelgerät AEW 6,3N
Ermöglicht eine kontinuierliche Regelung des Klimas mittels einer Einphasen-Lüfterregelung basierend auf der Temperatur. Technische Merkmale: Stufenlose TRIAC-Regelung für Einphasen-Ventilatoren (max. 6,3 A); 0–10 V-Ausgangssignal für die Ansteuerung von: Ein bzw. zwei Ventilatorregelgeräten, Ventilklappen, Heizsystemen; Relais-Ausgänge für die Ansteuerung von: Alarmen, Heizsystemen, einem zweiten Ventilator; Integrierter Spannungs- und Stromschutz; Auslesen vom Lüftungsstatus; Überbrückungsschalter; Inkl. zwei Temperatursensoren für die Innen- und Außentemperatur. Vorteile: Gleichmäßiger Lüfterlauf, niedrige Anschaffungskosten, leichter Einbau und einfache Bedienung, verwendbar in neuen und vorhandenen Ventilationssystemen. Einstellungen: u. a. Sollwert, Minimal- und Maximalwert, Bandbreite. Stufenlose Lüfter-Drehzahlregelung (max. 6,3 A),Technische Daten: Reglertyp Triac-Regler, 230 V einphasig, Lüfter Ausgangsspannung 70-230 V, Lüfter Ausgangsstrom 0,5-6,3 A, IP54 Kunststoffgehäuse, Eingänge: Temperatursensor, Ausgänge: Ventilationsregler (6,3 A), 0-10 Volt für Lufteinlässe oder zusätzliche Regler. LxBxH: 205 x 235 x 120 mm
Best. Nr. 116656

### Regelgerät AEW-D 10N
Ausführung wie AEW 6,3N, jedoch für max. 10 A
Best. Nr. 116657

### 8 Motorschutzschalter
Zum optimalen Schutz von Lüftermotoren gegen Überlastungs- und Phasenfehlfunktionen, stabil und zuverlässig. Lieferung inkl. IP55- Gehäuse. Verwendbar als Ein/Aus- oder Sperrschalter, mit einstellbarem Strombereich.

| Stromstärke | Best. Nr. |
|---|---|
| 1,0 - 1,6 | 1475 |
| 1,6 - 2,5 | 1476 |
| 2,5 - 4,0 | 1477 |

⑧ 



### 9 PVC Verschlussklappe für Ventilatoren
Mit selbsttätig öffnenden und schließenden Lamellen, Farbe grau (RAL 7015), PVC-ultraviolett geschützt, verstärkte Lamellen mit einem Stab aus Stahl der als Drehpunkt funktioniert. Einfache Wandmontage. Ab Breite 60,5 cm sind die Lamellen zweiteilig. Angegebener Durchmesser bezieht sich auf die passenden Laufräder des Ventilators.

| Breite (mm) | Ø (mm) | Best. Nr. |
|---|---|---|
| 294 | 250 | 10295 |
| 347 | 300 | 19795 |
| 397 | 350 | 19796 |
| 457 | 400 | 8631 |
| 501 | 450 | 19797 |
| 549 | 500 | 51913 |
| 605 | 560 | 1822 |
| 690 | 630 | 19799 |
| 760 | 710 | 47779 |

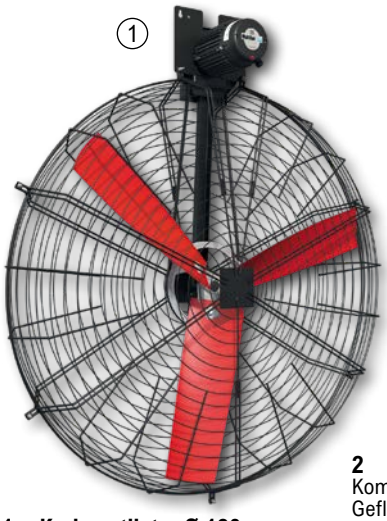

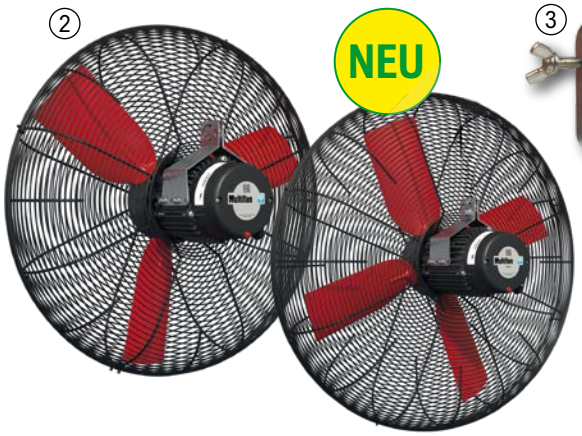


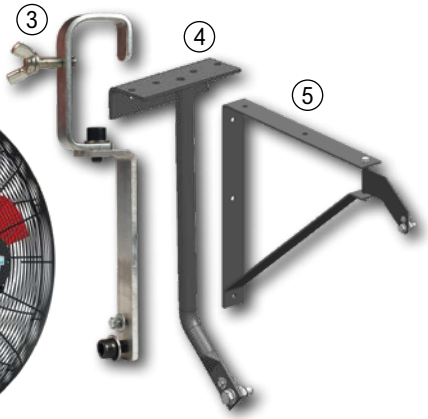

## 1 Korbventilator Ø 130 cm 400V

Großer, leistungsstarker Stallventilator. 400 V, 1,5 A, Flügel-Ø 130 cm, Luftleistung 40.010 m³/h, 630 Watt, Abmessungen: Ø Korb 1.390 mm, Korbtiefe 320 mm. Trafo- oder Frequenzregelbar
Best. Nr. 123468

## Aufhängesatz zu Korbventilator Ø 130 cm

Befestigungssatz zum Abhängen des Deckenventilators 130 cm. Bestehend aus: 2x 7 m Kette und Befestigungshaken
Best. Nr. 123469

## 2 Korbventilator 230 V

Kompakter Korblüfter. Ideal zum Einsatz in der Landwirtschaft: Schweine, Geflügel, Milchvieh; Garten und Industriel. Anschluss 230 Volt. Elektronisch oder mit Trafo regelbar.

| Flügel-Anzahl | Luftleistung (m³/Std.) | Flügel-Ø (mm) | Best. Nr. | |
|---|---|---|---|---|
| 3 | 5.050 | 500 | 123470 | |
| 4 | 9.500 | 630 | 123471 | |

| Flügel-Anzahl | Luftleistung (m³/Std.) | Flügel-Ø (mm) | Best. Nr. | |
|---|---|---|---|---|
| 3 | 22.500 | 910 | 123474 | |
| 4 | 14.650 | 710 | 123472 | |

## 3 Aufhängebügel zu Korbventilatoren 50+63 cm

drehbarer Aufhängebügel zu Korbventilator 123470+123471
Best. Nr. 123473

## 4 Deckenhalter zu Korbventilator 71+92 cm

passend zu Korbventilator 123472+123474
Best. Nr. 123475

## 5 Wandhalter zu Korbventilator 71+92 cm

passend zu Korbventilator 123472+123474
Best. Nr. 123476

**weitere Beleuchtungs-artikel**



## 7 Aufhängeset für LED-Hallenstrahler

Metallbügel zur Decken- und Wandmontage von LED-Hallenstrahlern
Best. Nr. 121377

## 8 Montageadapter für LED-Flutlicht

Zur Montage der LED-Flutlichter auf Masten 76 mm (21/2")
Best. Nr. 121401











## 6 LED-Feuchtraumleuchte

Geeignet zur Ausleuchtung von Hallen, Werkstätten und sonstigen Räumen. Nach DIN EN 60598-2-24 geeignet für Bereiche, die durch brennbare Stäube oder Fasern feuergefährdet sind (Heulager, Futtermittel, Einstreu, etc.). Strahlwassergeschützt und staubdicht (IP65). Integrierte Hochleistungs-LED-Chips (keine Röhren erforderlich). Farbtemperatur 6.000 K.

| Lichtstrom (lm) | Länge (cm) | Leistung | Best. Nr. | |
|---|---|---|---|---|
| 3.300 | 120 | 25 W | 121396 | |
| 6.600 | 150 | 50 W | 121397 | |

## 9 LED-Leuchte HiLED Farmer dimmbar

Speziell für die Landwirtschaft entwickelte, dimmbare LED-Leuchte aus Alu-Druckguss. Ammoniakbeständig (für den Einsatz im Stall). Strahlwassergeschützt und staubdicht (IP65). Für den Außenbereich geeignet. 8 Jahre Garantie. Spannung 100-272 V. Lichtausbeute 160 lm/W. Farbtemperatur 5.700 K (Tageslichtweiß).

| Lichtstrom (lm) | Leistung | Ø (mm) | Best. Nr. | |
|---|---|---|---|---|
| 16.000 | 100 W | 250 | 128361 | |
| 24.000 | 150 W | 300 | 128365 | |
| 32.000 | 200 W | 350 | 128368 | |
| 38.400 | 240 W | 400 | 128370 | |

## 10 LED-Leuchte HiLED Evo dimmbar

Vielseitig einsetzbare, dimmbare LED-Leuchte aus Alu-Druckguss in wenig belasteten Bereichen (Hallen, Werkstätten, Garagen etc.). Für Ställe nicht geeignet! Strahlwassergeschützt und staubdicht (IP65). 3 Jahre Garantie. Spannung 100-240 V. Lichtausbeute 150 lm/W. Farbtemperatur 5.700 K (Tageslichtweiß)

| Lichtstrom (lm) | Leistung | Ø (mm) | Best. Nr. | |
|---|---|---|---|---|
| 11.250 | 75 W | 265 | 128458 | |
| 18.750 | 125 W | 265 | 128459 | |
| 26.250 | 175 W | 300 | 128460 | |

## 11 LED-Flutlicht

Zur Ausleuchtung von Außenbereichen und Reitplätzen. Integrierte Linsenoptik für breite und nach vorne gerichtete Abstrahlung. Verringerte Blendung und Licht-Schatten-Kontraste. Geschützt gegen zeitweiliges untertauchen und staubdicht (Schutzart IP 67). Integrierter Montagebügel.

| Leistung | Lichtstrom (lm) | Ausführung | Best. Nr. | |
|---|---|---|---|---|
| 50 W | 6.000 | nicht dimmbar | 121398 | |
| 100 W | 13.000 | nicht dimmbar | 121399 | |
| 200 W | 24.000 | dimmbar | 121400 | |

## 11 LED-Leuchte MultiLED Premium Farmer

Zur Ausleuchtung von Ställen, Reit-, Industrie- und Lagerhallen. Optimale Lichtverteilung durch einzeln verstellbare Leuchtmodule. Nach DIN EN 60598-2-24 geeignet für Bereiche, die durch brennbare Stäube oder Fasern feuergefährdet sind (Heulager, Futtermittel, Einstreu, etc.). Strahlwassergeschützt und staubdicht (IP65). Farbtemperatur 5.700 K (Tageslichtweiß). Dimmfunktion.. 8 Jahre Garantie.

| Lichtstrom (lm) | Ausführung | Leistung | Best. Nr. | |
|---|---|---|---|---|
| 19.500 | 2 drehbare Module | 150 W | 128462 | |
| 48.000 | 4 drehbare Module | 300 W | 128463 | |

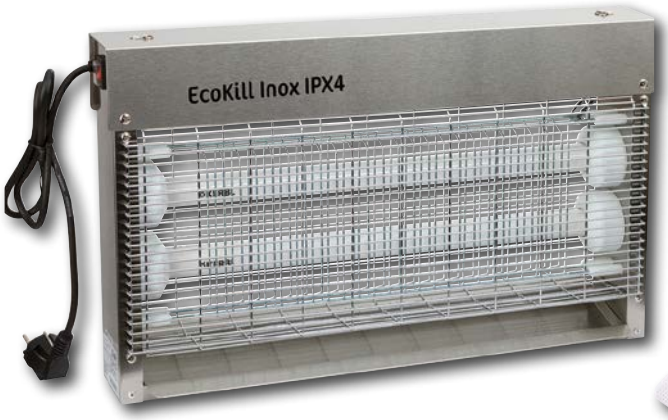





Fliegenvernichter

**STAFFELPREIS**
**ab 3 Stk. -10%**

### 1 Fliegenvernichter EcoKill INOX spritzwassergeschützt

Elektrischen Fliegenvernichter mit Edelstahlgehäuse.
Spritzwassergeschützte Elektronik (IPX4) für feuchte Bereiche oder draußen (unter Dach)! TÜV-GS geprüft, langlebige UV-Lampen. Schlanke Bauart. Inkl. Aufhängekette und Auffangschale.

| | Leistung | Best. Nr. | |
|---|---|---|---|
| 560x115x325 | 2 x 15 W | 119216 | |
| 720x120x325 | 2 x 20 W | 119217 | |



### 2 Fliegenklatsche

Farblich sortiert, stabil und bruchsicher. Preis/Stück
Best. Nr. 8802

### 3 Fliegenvernichter SAUGUT EcoKill LED

Sparsamer elektr. LED-Fliegenvernichter. Die beiden blauen LED-UVA-Lampen sorgen für einen geringen Energieverbrauch bei langer Lebensdauer. Aluminium-Gehäuse inkl. Aufhängekette.
230 V, 2 Lampen je 7 Watt, Wirkungsbereich bis 150 m², Spannung 2200 V. 48x26x7cm (BxHxT)
Best. Nr. 120839







### 5 Fliegenfänger FlyTrap FT40

Klebe-Fliegenfänger aus Edelstahl. Ideal zum Einsatz in der Lebensmittelherstellung- und -verarbeitung. Wirkbereich ca. 120 m².
Zur Decken-, Wand- oder Hängemontage. 650x355x160 mm (LxBxH), 2 bruchsichere UV-Röhren 20 Watt, IP20, 230 V. Inkl. Klebefolie
Best. Nr. 126552

**Ersatz-Klebefolie zu FlyTrap FT40**
Klebefolie zu Fliegenfänger FlyTrap FT40. Mit besonders attraktivem Lockmittelpheromon GLUPAC®. 60 x 36,5 cm. Pack = 6 Stück
Best. Nr. 126553




### 6 Fliegenvernichter EcoKill Inox

Elektrischer Fliegenvernichter mit Edelstahlgehäuse. TÜV-GS geprüft, langlebige UV-Lampen. Schlanke Bauart. Inkl. Aufhängekette und Auffangschale.
Breite (mm): 115
Höhe (mm): 325
L x B x H (mm): 340 x 115 x 325
Lampen: 2 x 6 W
Länge (mm): 340
Modell: Inox 2012
Spannung (V): 2200
Wirkungsbereich (m²): bis 80
Best. Nr. 69901

### 4 Elektr. Fliegenvernichter Halley LED blau

Energiesparende LED-UVA-Lampen. Spritzwassergeschützt IPX4. 4000 Volt Hochspannung für eine effektive Fliegen- und Insektenvernichtung. Gehäuse aus Aluminium. Inkl. Aufhängekette und Auffangschale.

| L x B x H (mm) | Leuchtmittel | Wirkungsbereich (m²) | Best. Nr. | |
|---|---|---|---|---|
| 500 x 130 x 340 | 2 x 15 W | 150 m² | 123813 | |
| 660 x 130 x 520 | 2 x 20 W | bis 200 m² | 124735 | |






### 7 Fliegenpheromon Halley

Zur Bestimmung des Fliegenaufkommens. Das Granulat enthält spezielles Fliegenpheromon, zur Anwendung in der Auffangschale von elektrischen Fliegenvernichtern (ca. 25 g) aber auch zum Beimengen in Fliegenködern und Insektiziden. Fliegenpheromon ist ca. 4 Wochen aktiv, wirkt bei Stubenfliegen, Fruchtfliegen, Mücken u.a. Inhalt: 100 g.
in der Schweiz nicht lieferbar



### 8 Ersatzröhre LED 7W zu 120839

Ersatzröhre LED 7 Watt, passend zu LED-Fliegenvernichter Art. 120839
Best. Nr. 120840



### 9 Ersatzröhre EcoKill Inox

Ersatzröhren zu EcoKill Inox Fliegenvernichter Modellen, blau.

| Leistung | Best. Nr. |
|---|---|
| 6 W | 76855 |
| 15 W | 106907 |
| 20 W | 106908 |

### 10 Ersatzröhre Halley und FAIE Aluminium, 15 Watt

Für elektrische Fliegenvernichter Halley und FAIE Aluminium, 15 Watt.
Leistung: 10 W, 15 W
Best. Nr. 48643

**Ersatzröhre Halley, 18 Watt**
Passend für Halley Fliegenvernichter, 18 Watt, blau.
Best. Nr. 48644

**Ersatzröhre Halley, 40 Watt**
Passend für Halley Fliegenvernichter, 40 Watt, blau.
Best. Nr. 48645

**LED-Ersatzröhre 30 W Halley**
passend zu Fliegenvernichter Halley 123813
Best. Nr. 123815

**LED-Ersatzröhre 40 W Halley**
passend zu Fliegenvernichter Halley 124735
Best. Nr. 123816



### 11 Fliegenvernichter MiniKill

Ideal zum Einsatz im Haushalt. Lockt Fliegen mit UV-Licht. Wird direkt in die Steckdose eingesteckt. Im feuerfesten ABS-Kunststoffgehäuse; Lampe 1x4 W; Wirkungsbereich ca. 20 m²; Spannung 800 - 1000 V; B x H x T: 18 x 16 x 7 cm.
Best. Nr. 104408









NEU























**BESTSELLER**

**1 Fliegenvernichter HaftKill**
Ideal für Hotelerie, Restaurants, Bäckereien etc, wo keine Hochspannungsprodukte eingesetzt werden können. Funktionsweise: Die UV-Lampen locken die Insekten an, welche dann an der Klebefolie haften bleiben. Einfaches Wechseln der Folie ohne Werkzeug bei Bedarf oder spätestens nach einem Monat. Anschluss 230V, 2 Lampen á 15 Watt, max. 150 m² Wirkungsbereich, L x B x H: 49 x 10 x 34 cm
Best. Nr. 73993

**Ersatzfolie zu HaftKill, 4 Stk.**
Best. Nr. 73994

**Ersatzröhre HaftKill, 15 Watt**
Best. Nr. 73995

**2 Redtop® Fliegenfalle XL**
Praktische, wiederverwendbare Fliegenfalle mit einem effektiven Lockstoff für Außenbereiche. Durch die mechanische Konstruktion gelangen die Insekten in die Falle, aber nicht mehr hinaus. Die Falle verfügt über einen hohen Wirkungsgrad (keine Resistenzen!). 8 Liter. InfoXgen gelistet!
Best. Nr. 40351

**Nachfüllpackung Redtop® Fliegenfalle XL**
2 Stück/Packung.
Best. Nr. 45027

**3 Redtop® Fliegenfalle, 3 L Einweg**
Das beliebte Redtop® Original, unverwechselbar in Leistung und Design! Der attraktive Lockstoff lockt Fliegen an, die Insekten gelangen in die Falle, kommen aber nicht mehr raus. Für den Außenbereich, ungiftig, daher ohne Resistenzen! Einwegmodell, Inhalt 3 L
Best. Nr. 108711

**4 Fliegenlockstoff cit FlyCage***
Die biologische Lockstofffalle ist ein effektives Mittel zur Bekämpfung von Fliegen im Stall, in der Landwirtschaft, im Garten oder beim Camping. Lange Wirkzeit bis 3 Monate. Anwendung nur im Außenbereich. Dose 750g
in der Schweiz nicht lieferbar

**5 Fliegenfalle cit FlyCage6***
Große effektive Fliegenfalle für den Außenbereich. Ideal für Weide, Garten und Campingplätze. Wirkungsbereich: ca. 100 m². Mit dem speziellen Fliegenlockstoff werden bis zu 90 % der Fliegen aus der Umgebung gefangen. Wiederverwendbar (nach erneutem Befüllen). Eimer inkl. 6 Gittereinsätze, Deckel, Lockstoff 750 ml.
in der Schweiz nicht lieferbar

**6 Stallfliegenfänger FlyMaster Band 400 m**
Komplett-Set mit 400 m Klebe-Band, umweltfreundliche Alternative zur Fliegenbekämpfung im Stall. Verbrauchtes Band wird auf die mitgelieferte Leerhaspel aufgerollt, einfache Selbstmontage. Ersatzrollen können problemlos ausgetauscht werden.
Best. Nr. 39351

**Ersatzrolle Band zu Stallfliegenfänger FlyMaster**
Klebe-Band 400 m Länge
Best. Nr. 39352

**7 Stallfliegenbogen FlyMaster**
6 Bögen je 59,5 x 30 cm, fängt Fliegen zuverlässig in Stall, Milchkammer und Haus. Mit einem Bogen fangen Sie bis zu 5.000 Fliegen bzw. decken Sie ca. 200 m² ab, 100 % giftfrei! Anwendung: Fliegenbogen im Ganzen oder zugeschnitten montieren - Schutzfolie abziehen - fertig! Mit Lockwirkung bis zu 40 % effektiver.
Best. Nr. 12153

**8 Fensterklebefalle, 6 Streifen**
Durchsichtige Fliegen- und Insektenfalle für Fenster und andere exponierte Stellen - ideale Orte zum Fliegenfangen! 6 Streifen/Packung.
in der Schweiz nicht lieferbar

**9 Fliegenmanschette**
Durch Schlitze zur Manschette zusammensteckbar! Effektiver Spezialleim, keine Rückstände an den Händen. Giftfrei und kompostierbar. In Milchräumen einsetzbar. Wirksames Fang-Design (3D-Design) für bessere Fangleistung. Ganzjährige Verwendung. 12 Bögen á 30 x 10 cm.
Best. Nr. 12155

**10 Redtop® Fliegenrolle 9 m / 30 cm**
Fliegen werden durch das Papier angezogen und bleiben auf der Falle kleben. Die neuartige Bedruckung auf gelbem Papier unterstützt die Anziehungskraft, da hier vermeintliche Landeplätze simuliert werden. Einfach - sauber - ohne Gift - 100 % Wirkung. L x B: 9m x 30 cm
Best. Nr. 75114

**11 Fliegenrolle 7 m / 30 cm**
Zur Bekämpfung von fliegenden Insekten. 7 m x 30 cm. Inkl. Metallhalter, mit gelbem Papier für noch höhere Lockwirkung auf Fliegen und Insekten. 100 % giftfrei!
Best. Nr. 12156

**Fliegenrolle JumboXL 10 m / 40 cm**
Fliegenrolle mit XL-Fangfläche von 4 m², bis zu 40 % effektiver, 10 m lang, 40 cm breit.
Best. Nr. 75113

**12 Fliegenklebefänger**
Klassischer Fliegenklebefänger für den Haushalt, mit natürlicher Lockwirkung. 4 Stück/Packung.
in der Schweiz nicht lieferbar






**Pulverzerstäuber Bobby 0,5 L**
Handlicher Pulverzerstäuber mit 0,5 L transparent – Kunststoffbehälter. Der große Blasebalg erzeugt eine feine Pulverwolke. 0,5 L entsprechen etwa 500g Pulver.
Best. Nr. 97129




**1 LD 100 Konzentrat ***
Spritz- und Streichmittelkonzentrat gegen Fliegen auf Basis von Pyrethroide. Durch die gezielte Anwendung auf die von Fliegen besetzten Flächen wirkt es bis zu 4 Wochen in Rinder-, Schweine- oder Legehennenställen. Durch die Wechselspritzung mit 3 verschiedenen Wirkstoffen werden Resistenzen verhindert. 500 ml Konzentrat = 5 Liter Anwendungslösung = ausreichend bis 350 m² Stallfläche. Inhalt: 500 ml

**2 LD 100 A Konzentrat ***
Spritz- und Streichmittelkonzentrat gegen Fliegen auf Basis von Azamethiphos. Wirkt bis 4 Wochen in Rinder-, Schweine-, Legehennen-Ställen. Nach Aufnahme schneller Wirkungseintritt, keine Resistenzen bekannt, abwechselnder Einsatz unserer LD 100-Produkte mit den verschiedenen Wirkstoffen verhindert Resistenzbildungen. Ausreichend bis 150 m² Stallfläche. Inhalt: 250 g

**3 Killtec agro plus ***
Kontakt- und Fraßinsektizid zur Stallfliegenbekämpfung! Kann als Spritz- oder Streichmittel gegen resistente Fliegenstämme verwendet werden - wirksam gegen Fliegen, Bremsen, Mücken und kriechendem Ungeziefer. Für Großraumställe ab 500 m², für je 11 l Spritz- oder Streichmittel (1l Mittel + 10l Wasser), Sofort- und Langzeitwirkung. Inhalt: 1 L

**4 Killtec ultra ***
Spritz- und Streichmittelkonzentrat wirkt sofort gegen alle fliegenden Schadinsekten in Stall, Scheune und Lager bis zu 4 Wochen. Inhalt: 1 L

**5 Inficin K.O., 180 ml ***
Spritzmittel gegen Stallfliegen. Sofort- und Dauerwirkung. Für ca. 180 m² Stallgrundfläche.

**6 Fly Select Final ***
Geruchsarmer Fraßköder mit hoher Lockwirkung gegen Fliegen. Granulat mit einem sofortwirkendem Wirkstoff, kann auch in Wasser aufgelöst werden und als Streichmittel zur Anwendung kommen. Anwendung kann auch in belegten Ställen erfolgen (Rinder-, Schweine-, Geflügelstallung). Wirkung: bis zu 6 Wochen. 400 g = reicht bis 200 m2 Stallfläche 2 kg = reicht bis 1000 m2 Stallfläche. Inhalt (kg): 0,4

**7 Stallfliegenkonzentrat PyoFly ***
Modernes Spritz- und Streichmittel gegen Stallfliegen und alle Arten von kriechenden und fliegenden Ungeziefern, sehr hoher Anteil an natürlichem Wirkstoff Pyrethrum, extrem gute Sofortwirkung mit Austreibeeffekt, InfoXgen und FiBL gelistet (biotauglich!). Im Spritz- oder Streichverfahren zu verwenden. Zum Vernebeln bis 5.000 m² Stallfläche behandelbar. Inhalt: 500 ml.

**8 Fliegentod B 2000 ***
Natürliches, schnell wirksames Fliegenbekämpfungsmittel welches im Stall angewandt werden kann. Wirkstoff: Pyrethrum, es entstehen keine Rückstände in den Lebensmitteln und die Fliegen werden nicht resistent. Konzentrat, wird mit Wasser verdünnt. Inhalt: 250 ml. InfoXgen gelistet, für Biobetriebe geeignet!

**9 Fliegentod Aerosol Automat ***
Ist ein Raumnebelspray das fertig für die Anwendung ist. Der Wirkstoff Pyrethrum ist enthalten und wird durch Licht und Wärme abgebaut, es entstehen keine Rückstände in den Lebensmitteln. Die Fliegen werden nicht resistent. Einerseits kann man den Raum automatisch ausgasen lassen, oder den Kopf umtauschen und einen normalen Fliegenspray daraus machen. Inhalt: 500ml. InfoXgen gelistet, daher für Biobetriebe geeignet!

## Fliegenmadenbekämpfung




**10 Larvanon cit 2 WG ***
Wasserlösliches Granulat zur Bekämpfung von Fliegenlarven in Tierställen. Das Produkt enthält einen Wachstumshemmer, der spezifisch gegen alle Fliegenlarven wirkt. Aufwandsmenge bei allen Verfahren: 250 g pro 10 m² Fliegenbrutfläche. Kann im Streu-, Spritz- oder Gießverfahren verwendet werden. Behandlung alle 2 - 6 Wochen je nach Fliegendruck, kann auch in belegten Ställen angewendet werden. Die Häutung der Larven (Maden) wird verhindert und somit die Entwicklung zur erwachsenen Fliege unterbrochen. Es hat keine Wirkung gegen ausgewachsene Fliegen. Geeignet für alle Tierstallungen! Reicht bis 200 m², Inhalt: 5 kg.

**11 Cyracid 2.0 ***
Cyracid 2.0 ist ein hochwirksames Madenbekämpfungsmittel zur Behandlung der Fliegenbrutplätze, wie z.B. im Mist oder Tiefstreulagen. Es verhindert die Entwicklung der Fliegen im Madenstadium und erreicht einen nachhaltigen Bekämpfungserfolg. Anwendungsgebiete: Spaltenböden, Liegeflächen, Nistgang, Laufecken, Kälberecken. Anwendung im Gießverfahren oder Streuverfahren. Die Behandlung sollte alle 14 Tage wiederholt werden. Wirkstoff: Cyromazin; Inhalt: 1 kg

*Biozidprodukte vorsichtig verwenden. Vor Gebrauch stets Etikett und Produktinformationen lesen.

**Alle Artikel dieser Seite in der Schweiz nicht lieferbar**

## Tipps für die Praxis:

- Die Fliegen- und Madenbekämpfung sollte bereits zeitig im Frühjahr starten um der massenhaften Vermehrung vorzubeugen
- Besondere Brutplätze für Fliegen sind Kälberboxen, Ecken und Hohlräume mit Mist und Futterresten, Tiefstreu und Schwimmschichten in Güllegruben. Durch Beseitigung der Brutstätten vernichten sie eine Vielzahl an Fliegenmaden
- Optimieren sie ihr Stallklima. Gut gelüftete Ställe werden von Fliegen gemieden
- Verwenden sie frühzeitig alternative Bekämpfungsmethoden wie Klebefallen und elektrische Fliegenfänger
- Achten sie auf Wirkstoffwechsel bei den Spritzmittel gegen adulte Fliegen




**6 Fliegenrolle 7 m / 30 cm**
Zur Bekämpfung von fliegenden Insekten. 7 m x 30 cm. Inkl. Metallhalter, mit gelbem Papier für noch höhere Lockwirkung auf Fliegen und Insekten. 100 % giftfrei!
Best. Nr. 12156

**Fliegenrolle JumboXL 10 m / 40 cm**
Best. Nr. 75113

## Anwendung am Tier




**1 Kuhbombe cit***
Zum Aufsprühen auf den von Ungeziefer bevorzugten Plätzen, wirkt abschreckend, lähmt und tötet! Hochwertiges Naturpyrethrum wirkt durch seinen sofortigen Kill-Effekt. Rasche Wirkung, Resistenzprobleme sind für den Naturstoff unbekannt. Mit Pyrethrum behandelte Gegenstände wirken abschreckend auf Ungeziefer und werden von diesen gemieden, gleichzeitig werden sie aus ihren Verstecken ausgetrieben. Wirkstoff: Naturpyrethrum, Piperonylbutoxid, Permethrin, Tetramethrin.
Inhalt: 400 ml.

**2 Fly Kill Sprühflasche ***
Ist ein sofortwirkendes, gebrauchsfertiges Spritzmittel gegen Stallfliegen, Bremsen und Mücken sowie kriechendes Ungeziefer.
Die Anwendung erfolgt in Rinder-, Ferkel- und Geflügelstallungen, Flasche mit Sprayer.

**Fly Kill Kanister ***

**3 Farm Spray ***
Flasche mit Sprayer. Ist ein Universal-Insektizid mit Sofort- und Langzeitwirkung gegen Fliegen, Mücken, Milben sowie kriechendes Ungeziefer. Die Anwendung erfolgt in Stallungen aller Art, sowie in Mühlen, Bäckereien und im allgemeinen Gewerbe. Inhalt: 1 l

**Farm Spray, 5 Liter Kanister ***

**Alle Artikel dieser Seite in der Schweiz nicht lieferbar**

**4 Eco 3000 Konzentrat ***
Hergestellt aus natürlichen Rohstoffen (InfoXgen gelistet, für Biobetriebe geeignet!). Bio 3000 Konzentrat wirkt sofort gegen Fliegen, Milben, Bremsen und anderes Ungeziefer.
250 ml Konzentrat = 8 Liter Anwendungslösung oder für Anwendung im Turbovernebler, 8 l ausreichend bis 3000 m² Stallfläche.
Inhalt: 250 ml

**5 Eco 3000 Sprühlösung ***
Insektizid auf biologischer Wirkstoffbasis (InfoXgen gelistet, für Biobetriebe geeignet!), frei von synthetischen Wirkstoffen oder Synergisten. Ausgezeichnete Knock-down-Wirkung gegen Fliegen und Mücken. Wird mit Handzerstäuber auf die von Insekten besetzten Flächen im Raum versprühen. Die Wirkung tritt nach ca. 20 Minuten ein. Inhalt: 500 ml.

**7 Insect Blocker organic pour-on, 500 ml ***
Gebrauchsfertiges Repellentmittel zur Anwendung direkt am Tier. Biotauglich, InfoXgen gelistet! Zur Anwendung bei Rindern (besonders während der Weideperiode im Sommer) für die Abwehr von Fliegen, Gnitzen, Bremsen, Weidestechfliegen usw. Eine Wirkungsdauer von bis zu 4 Wochen. Frist für die Nutzung von Milch: 0 Tage. Frist für die Schlachtung: 3 Tage. Anwendung: bei Kühen ca. 15 ml auf den Rücken bis zum Schweifansatz verteilen. Wirkstoff: 50g/l Chrysanthemum cinerariaefolium Extrakt.
Inhalt: 500 ml

**8 Fliegenabwehrspray MuscaBlock ***
Anwendungsfertiges Fliegenabwehrspray, wirksame Fliegen- und Insektenabwehr, gut verträglich mit angenehmem Duft. Wirkstoff: Geraniol, Deet, Lavandinöl. Inhalt: 500 ml

**9 Stichfrei* Animal, 750 ml ***
Bewährtes Mückenrepellent das Ihre Tiere bis zu acht Stunden zuverlässig vor Insekten wie Mücken, Pferdebremsen, Fliegen, Zecken und Grasmilben schützt. Eine schonende Alternative zu aggressiven chemischen Mitteln. Hat einen angenehmen Duft, pflegt die Haut des Tieres und wurde dermatologisch mit 'Sehr Gut' bewertet. Mit Stichfrei Animal lässt sich außerdem dem Sommerekzem vorbeugen, das durch den 'Stich' der Kriebelmücke ausgelöst wird.Inhalt: 750 ml Pumpspray

**10 Bremsenschutzspray Taon-X ***
Repellentspray mit wirksamen Schutz gegen Bremsen, Stechmücken und andere Anthropoden. 100 % biologisch abbaubar. 1000 ml

**Fliegen-bekämpfung**

*Biozidprodukte vorsichtig verwenden. Vor Gebrauch stets Etikett und Produktinformationen lesen.

**11 Ektosol Spray ***
Spezielles Repellentmittel gegen die rote Vogelmilbe, Räudemilben, Zecken, Federlinge, Haarlinge, Läuse, Flöhe usw. mit Sofort- und Langzeitwirkung. Zur Anwendung bei Hunden, Katzen, Ziervögel, Rassegeflügel und weiteren Kleintierarten. Mittels aufgesetzten Handzerstäuber die zu behandelnden Hautpartien am Tier gezielt besprühen. Hauptsächlich können Ohrfalten, Hals, Schwanzansatz, Schenkel sowie der Rücken befallen sein. Bei Erstanwendung alle 2-3 Tage, dann im 2 Wochen Rhythmus zur Vorbeugung. Inhalt: 250ml.

**12 Reudanon Konzentrat, 1 L ***
Repellentmittel-Konzentrat gegen Ungeziefer am Tier zur Herdenbehandlung. Hervorragende Repellenteigenschaften gegen Milben, Läuse, Flöhe und Haarlinge. Die Tiere werden über längere Zeit von Parasiten freigehalten. Geeignet für Milchkühe, Kälber, Schweine, Schafe, Hühner und Rassegeflügel.

**13 Reudanon, 1 L ***
Besitzt durch den Wirkstoff Margosa hervorragende Repellenteigenschaften gegen Milben, Läuse, Flöhe, Federlinge und Haarlinge. Die Tiere werden über längere Zeit von Parasiten freigehalten. Die Hautoberfläche wird durch einen Schutzfilm gepflegt. Die Wirkung tritt unmittelbar nach der Anwendung ein und hält ca. 4 Wochen an. 1 Liter Sprühflasche

**14 Reudanon, 400 ml ***




**1 Mr. Kill ***
Gebrauchsfertiges Insektenspray auf Wasserbasis, gegen kriechendes und fliegendes Ungeziefer. Für Haushalt, Industrie und Gewerbe. Mr. KILL Spray wirkt sofort und gibt anhaltenden Schutz. Anwendung an bevorzugten Stellen, wie Fenster, Lampen etc. Inhaltsstoffe: 3 g/l Pyrethrine und Pyrethroide, 8 g/l Permethrin

**2 Final Universal Ungezieferspray ***
Final Universal ist ein Spray gegen kriechende und fliegende Insekten mit sofortiger und anhaltender Wirkung bis zu 6 Wochen. Einsatzgebiete: jede Art von Tierbehausungen, Tierliegeplätze und allgemein im Gewerbe. Inhalt 750 ml.

**3 Final Turbo Insekten-Spray ***
Gegen pyrethroidresistente Fliegenstämme, hervorragend gegen kriechendes Ungeziefer, ideal für Haushalt und Gewerbe. Sprüht bis zu 3 m, ideal zur Anwendung aus großer Entfernung. Inhalt 750 ml.

**4 Cit Ungezieferpulver ***
Dient der Bekämpfung von kriechenden Insekten wie Asseln, Käfern, Drahtwürmern, Ameisen etc. Für den Einsatz im Kuh- und Schweinestall, tötet alles Ungeziefer samt Brut und Eiern! Wird kurz aufgeschüttelt und auf die befallenen Stellen sowie Nester ordentlich aufgetragen. Ebenso alle Gegenstände sowie Schlupfwinkel, mit denen das Ungeziefer in Berührung kommt. Wirkstoff: 10,0 g/kg Cypermethrin. Inhalt: 500 ml.

**5 Nebelautomat cit***
Vernichtet binnen Stunden alles Ungeziefer in geschlossenen Räumen, 100 ml reichen für ca. 100 m³ Raum. Nebeldose aufstellen, Taste niederdrücken, den Raum sofort verlassen, Türe erst nach 6 Stunden öffnen, durchlüften und Raum sogleich normal benützen. Durch Tastendruck verwandelt sich der komplette Doseninhalt in einen für Ungeziefer absolut tödlichen Nebel. Gegen Küchenschaben, Silberfische, Ameisen, Taubenzecken, Wespen, Motten, Fliegen, Stechmücken, Spinnen, usw. 400 ml Inhalt
Inhalt: 400 ml

**6 Bio-Insektal, 500 ml ***
Gegen Insekten aller Art. Professionelles Insektizid mit dem Hauptwirkstoff Pyrethrum, gewonnen aus einer Chrysantheme. Schnelle Wirkung mit Langzeiteffekt. Insektal wird überall dort mit einem dünnen Film aufgesprüht, wo sich Insekten niederlassen. Das Spray ist geruchsneutral und anwendbar auf sämtlichen Materialen. Inhalt: 500 ml

**7 Ektosol Puder 1 kg Eimer**
Umgebungspuder gegen Hunde- und Geflügelungeziefer. Es wird auf alle Stellen im Stall sowie Gegenstände, mit denen Tiere in Berührung kommen, aufgestäubt. Eine regelmäßige Anwendung verhindert garantiert einen Ungezieferbefall. Geeignet für Geflügel-, Hunde-, Katzen-, Pelz- und Kleintier-Stallungen. Inhaltsstoffe: 0,5 g/kg Tetramethrin, 5 g/kg Geraniol, 5 g/kg Permethrin, 1000 g

**Alle Artikel dieser Seite in der Schweiz nicht lieferbar**

**8 InsektEx Sprühautomat**
Automatisches Insektenabwehrsystem für alle Innenbereiche. Lieferung ohne Spraydose (Best.Nr. 104144). Für private und gewerbliche Anwendung in bewohnten Innenräumen, im Stall und vielen anderen Bereichen. Effektive Insektenkontrolle und Vernichtung, automatisch 24 Stunden lang. Sprühautomat inkl. Batterien, mit Zeitschaltuhr und Lichtsensor.

**9 InsektEx Spraydose, 250 ml ***
Nachfülldose für den InsektEx Sprühautomaten (Best.Nr. 104143) mit natürlichem Pyrethrum.

**10 Ektosol Kieselgur 100 g**
Wirksames biologisches Bekämpfungsmittel gegen die rote Vogelmilbe und kriechende Insekten. Diatomeenerde wirkt auch bei hoher Luftfeuchtigkeit zuverlässig. Durch unmittelbaren Kontakt wird die schützende Wachsschicht der Milben zerstört. Somit werden die Schädlinge sofort immobilisiert und trocknen aus. Durch die biologische Struktur ist eine Resistenzbildung nicht möglich. Einfach in die Verstecke stäuben. Zur Trocken- oder Nassanwendung. Biotauglich! Dose 100 g.

**Ektosol Kieselgur 1 kg**
1 kg Eimer.

**11 Ektosol Kieselgur Spray 500 ml**

## Schädlingsbekämpfung

Insekten
Mäuse
Schnecken

**12 Milben Ex ***
Spritzmittelkonzentrat zur Bekämpfung der roten Vogelmilbe in Geflügelställen; wirkt schnell und anhaltend gegen Flöhe, Haar- und Federlinge in Ställen. Keine Wartezeit! Anwendung: 100 ml Milbenex auf 5 Liter Wasser. Wirkstoffe siehe Online-Shop.

**13 Milbentod Aerosol Automat ***
Milbenbekämpfung mit der Natur – fertiges Aerosol zur automatischen Raumvernebelung. Es reicht für 200m³ und sprüht bis ca. 5m Höhe. Es kann aber auch als normaler Spray umfunktioniert werden. Die Milbe kommt mit dem Sprühnebel in Kontakt und ist innerhalb von 5 Minuten tot. Wirkstoffe: Pyrethrum und Piperonylbutoxide. Inhalt: 500ml. InfoXgen gelistet, für Biobetriebe geeignet!

*Biozidprodukte vorsichtig verwenden.
Vor Gebrauch stets Etikett und Produktinformationen lesen.

www.LEHNER.eu

① 

**1 Legeflinte**
Ideal zum Ausbringen von Giftweizen auf Feldern, Wiesen und Äckern. Einstellbare Ausbringmenge. Länge: 1050 mm; Einfüllvolumen: 500 ml; Gewicht leer: 250 g.
Best. Nr. 57050

**2 Giftweizen 'CIT' 1 kg***
Speziell präparierte Weizenköder zur Bekämpfung von Feldmäusen. Zugelassen in Ackerbau, Gemüse- und Obstkulturen, in Forst- und Zierpflanzen, Weinrebe sowie Wiesen und Weiden. Wirkstoff Zinkphosphid. Anwendungsmenge ca. 5 g / 8-10 m Ganglänge. Wirkstoff: Zinkphosphid. Cit Giftweizen Arvastop Reg.Nr. AT 4167-901 / DE 007851-60.
in der Schweiz nicht lieferbar

② 


③ 

④ 

⑤ 

**3 Ratzia Profi-Köderstation**
Kunststoffbox zum Ausbringen von Rattenködern. Witterungsbeständige Box zum Ausbringen von Köder, Pellets oder Blocks. Diese Box verhindert das Nasswerden des Köders und erlaubt die ungestörte und sichere Köderaufnahme. Kinder und Haustiere können den Köder durch die spezielle Sicherung nicht aufnehmen.
L x B x H (mm): 240 x 200 x 80
Best. Nr. 63463

**4 Köderstation BlocBox Bora**
Köderstation aus robustem Kunststoff. Schlüsselverriegelung. Nagerköder dürfen nur verdeckt ausgebracht werden! 325x25x16 cm (LxBxH)
Best. Nr. 33373

⑥ 


⑦ 


**ACHTUNG**
in der Schweiz nicht lieferbar

**5 Tunnelbox**
Seitlich abschließbar, mit integrierter Köderschale und Befestigungsstab. Zugriffsgeschützt, aus Kunststoff. Für Ratten und Mäuse geeignet. 32 x 9,5 x 10 cm
Best. Nr. 116242

**6 Rattenschaum Racumin 500 ml***
Ideal zur Bekämpfung von Ratten an schwer zugängigen Stellen wie Zwischenböden, Rohrdurchführungen oder im Bereich von Versorgungsleitungen. Wirkt durch die Aufnahme beim Putzen, da der Schaum am Fell haftet. Lange Wirksamkeit, da der Schaum bis zu 12 Tage hält. Enthält Bitterstoffe um eine unbeabsichtigte Aufnahme zu vermeiden. Wirkstoff Coumatetralyl 0,4 g/kg. Sprühdose 500 ml.
in der Schweiz nicht lieferbar

**7 Monitoring Schaum Harmonix® 400ml**
Zur Ermittlung eines Schadnagerbefalls. Einfach anzuwenden auch in Durchgängen, Ritzen und Spalten. Dank eines fluoreszierenden Farbstoffs ist auch bei schwachem Licht, z. B. an verdeckten, schlecht zugänglichen Stellen ein Monitoring möglich. Nur sehr geringe Mengen werden verschleppt, sind aber im UV-Licht sehr gut zu erkennen und helfen ein konkretes Bild der Bewegungsmuster der Ratten bzw. Mäuse zu bekommen. Dose 400 ml.
in der Schweiz nicht lieferbar

⑧ 


⑨ 


⑩ 

⑪ 

⑫ 


⑬ 


⑭ 


**8 Rattenköder Brumolin® Forte, 3 kg ***
Auslegefertiger Frischköder auf Haferflockenbasis. Attraktiv für Schadnager und Hausmäuse. Bitterstoff Bitrex (zum Schutz für Kinder und Haustiere). Für Innen und Außen. Eimer 3 kg, Wirkstoff: Difethialone 0,025 g/kg*
in der Schweiz nicht lieferbar

*Biozidprodukte vorsichtig verwenden. Vor Gebrauch stets Etikett und Produktinformationen lesen.

**9 Rattenköder Rodilon® Paste, 3 kg ***
Anwendungsfertiger, vorportionierter (300 x 10 g) Köderpastenriegel. Eimer 3 kg. Bitterstoff Bitrex (zum Schutz für Kinder und Haustiere). Wirkstoff: Difethialone 0,025 g/kg*
in der Schweiz nicht lieferbar

**10 Haferflockenköder Brodifacoum, 5 kg***
Gebrauchsfertiger Getreideköder (aus Haferflocken) zur sicheren Bekämpfung von Wanderratten und Hausmäusen in der Innenraumanwendung und im Außenbereich (in und um Gebäude). Schmackhafte Ködergrundlage aus Haferflocken, schon in geringen Mengen wirksam. Inhalt: 5 kg Eimer; Wirkstoff: 0,05g/kg Brodifacoum mit Bitterstoff Achtung für die Abgabe bzw. den Verkauf ist eine Gewerbeanmeldung erforderlich!!! Bitte lassen Sie uns diese am Besten per Mail zukommen!!!
in der Schweiz nicht lieferbar

**11 Frischköder Difenacoum, 5 kg***
Gegen Wanderratten in der Innenraumanwendung und im Außenbereich (in und um Gebäude, offenes Gelände, auf Mülldeponien), sowie Hausmäuse im Innenraum und im Außenbereich. Gebrauchsfertiger Getreideköder in Bruch- und Flockenform. 5 kg Eimer. Wirkstoff: 0,05g/kg Difenacoum mit Bitterstoff. Achtung für die Abgabe bzw. den Verkauf ist eine Gewerbeanmeldung erforderlich!!! Bitte lassen Sie uns diese am Besten per Mail zukommen!!!
in der Schweiz nicht lieferbar

**12 Festköder Difenacoum, 5 kg***
Gegen Wanderratten im Außenbereich (in und um Gebäude, offenes Gelände, auf Mülldeponien), sowie im Innenbereich und in der Kanalisation. Einfach zu befestigen durch eingearbeitetes Aufhängeloch. Witterungsbeständig, 5 kg Eimer (á 250 x 20g Köderblocks). Wirkstoff: 0,05g/kg Difenacoum mit Konservierungsstoff und Bitterstoff. Achtung für die Abgabe bzw. den Verkauf ist eine Gewerbeanmeldung erforderlich!!! Bitte lassen Sie uns diese am besten per Mail zukommen!!!
in der Schweiz nicht lieferbar

**13 Rattenköder RatStop DF Block 50 5 kg***
Auslegefertig portionierter Köderblock zur Bekämpfung von Ratten. Witterungsbeständig und wasserabweisend. Die portionieren großen Blöcke (100g) eignen sich besonders zur Ausbringung bzw. Platzierung im Kanal oder untern Spaltenböden (abhängen mittels Draht). Eimer 5 kg. Wirkstoff: Difenacoum 0,05 g/kg
in der Schweiz nicht lieferbar

**14 Rattenköder RatStop DF Block 50 3 kg***
Auslegefertig portionierter Köderblock zur Bekämpfung von Ratten und Mäusen. Witterungsbeständig und wasserabweisend. Zur sicheren Bekämpfung von Schadnagern in Gebäuden oder offenen Gelände. Die portionieren Blöcke (20g) an stark frequentieren Bereichen (Laufwege, Schlupfwinkel etc.) in Köderstationen ausbringen. Eimer 3 kg. Wirkstoff: Difenacoum 0,05 g/kg.
in der Schweiz nicht lieferbar




**1 Holz-Rattenfalle**
BxH 8x17 cm aus Buchenholz, mit Holzwippe und Köderhalter; schlagkräftig und sehr fangsicher.
Best. Nr. 8470

**Holz-Mausefalle**
BxH 5x9,5 cm, klassische Mausefalle aus Buchenholz. Sicherer Fang durch Holzwippe, Köderhalter und kräftige Feder, mit starkem Schlagbügel.
Best. Nr. 8469

**2 Schlagfalle Ratten**
Entsprechen einer guten fachlichen Anwendung/giftfreie Alternative, einfach zu reinigen, wiederverwendbar, Maße: 7 x 8 x 14 cm
Best. Nr. 116241

**3 Schlagfalle Mäuse**
Entsprechen einer guten fachlichen Anwendung/giftfreie Alternative, einfach zu reinigen, wiederverwendbar, Maße: 5,5 x 5 x 9,8 cm
Best. Nr. 116240

**4 Mausefalle Smart MouseStop**
Die smarte Kunststoff-Mausefalle meldet über App den aktuellen Status (Falle offen oder geschlossen) und ermöglicht so ein perfektes Monitoring auch an schwer zugänglichen Stellen. Einfaches einbinden der Falle in das WLAN (Empfang vorausgesetzt). Dauerhaft kostenlos nutzbare App! 22 x 5,5 x 3,2 cm (BxTxH). Betrieb über 2 Batterien AA (nicht enthalten) Lieferumfang: 1 x Falle und 1 x Antenne.
Best. Nr. 127842

**5 Rattenfalle Smart RatStop**
Wie Best.Nr. 127842, jedoch Größe 27 x 7 x 5 cm (BxTxH).
Best. Nr. 127843

## Mäuse- und Rattenbekämpfung

**6 Mausefalle mouseStop, 2 Stk.**
Effektive und sofort gebrauchsfertige Mausefalle inkl. natürlichem Köder. Verbrauchter Köder kann blitzschnell ersetzt werden, wirkt sofort nach Aktivierung des Köders - einfach Schutzkappe abnehmen. Garantierte Fangeffizienz durch geeichte Schlagkraft des Auslösemechanismus, für Haustiere und Kinder ungefährliche Schlagkraft. Einfach • sicher • giftfrei
Best. Nr. 49992

**Ersatzköder für mouseStop, 6 Stk.**
Passend zu Mausefalle mouse Stop (Best.Nr. 49992)
Best. Nr. 49993

**Rattenfalle ratStop**
Best. Nr. 49994

**Ersatzköder für ratStop, 3 Stk.**
Passend zu Rattenfalle rat Stop (Best.Nr. 49994)
Best. Nr. 49995




**7 Ratten- und Mausefalle A24 Starter-Kit**
Giftfreie Falle, die Ratten und Mäuse schnell und schmerzlos bekämpft. Nachdem die Falle ausgelöst wurde, fällt der Schädling runter und die Falle ist automatisch 24x bereit mit einer CO2-Patrone. So können Sie mehrere Ratten oder Mäuse fangen, ohne die Falle zurücksetzen zu müssen. Wenn die Falle draußen aufgestellt wird, kann der Kadaver sicher von einem anderen (wilden) Tier gefressen werden. Lieferumfang: 1x A24 Ratten- und Mausefalle, 2x co2-Gaskanister, 1x Fallenhalterung mit Schrauben, 1 x Lockstofftrichter
in der Schweiz nicht lieferbar

**9 Ratten- und Mausefalle A24 Smart-Kit**
Verbindung zur Falle über Bluetooth. Über die kostenlose Goodnature App können Sie sehen, wie oft die Falle ausgelöst wurde und wann die CO2-Patrone und der Köder ausgetauscht werden müssen. Sie können auch eine Benachrichtigung erhalten, wenn die Falle ausgelöst wurde. Lieferumfang: 1x A24 Ratten- und Mausefalle, 1x Fallenständer mit Fallenhalterung, 2x CO2-Kapseln, 1 x Lockstofftrichter, 1 x Lockstoffpumpe, 1 x Smart Cap
in der Schweiz nicht lieferbar




**8 CO2 Gaskapsel**
CO2 Patronen (Gaskapseln) zum Einsetzen in die Ratten- und Mausefalle A24. Eine Gaskapsel reicht für 24 Schläge. Preis/Stück
in der Schweiz nicht lieferbar

**10 Automatische Lockstoffpumpe**
Automatische Lockstoffpumpe mit Schokoladenköder für die Ratten- und Mausefalle A24. Einfach die Münze aus der Pumpe nehmen, in die Schutzkappe der Falle einsetzen und das Lockmittel wirkt für ca. 6 Monate. Inkl. Schokoladenlockmittel.
in der Schweiz nicht lieferbar




**11 Lockstoff Schokolade 200 g**
Lockmittel für die Ratten- und Mausefalle A24. Kann in die automatische Lockstoffpumpe nachgefüllt werden. Inhalt: 200 g
Best. Nr. 110497

**12 Ratten- und Mausefalle A24 Profi-Set**
Giftfreie Falle in einer Box zur schnellen und schmerzlosen Bekämpfung von Ratten und Mäusen. Setzt sich über eine C02-Patrone automatisch 24x zurück. Verbunden mit der kostenlosen Goodnature App. Die robuste Box hält die Falle und die toten Nager außerhalb der Reichweite von Haustieren und Kindern und kann mit einem Schlüssel verschlossen werden. Die Box kann an eine Wand geschraubt werden. Das macht dieses Kit zu einer sehr sicheren Lösung mit minimalem Diebstahlrisiko. Lieferumfang: 1x A24 Ratten- und Mausefalle, 1x Fallenhalterung mit Schrauben, 2x co2-Gaskanister, 1 x Lockstofftrichter, 2 x Lockstoffpumpe, 1 x Smart Cap
in der Schweiz nicht lieferbar



**1 UltraStop Ratte&Maus**
Elektrische Nagerbekämpfung gegen Ratten und Mäuse, kann direkt in die Steckdose eingesteckt werden. Wirkungsbereich ca. 1000m². Das Gerät ist umschaltbar für verschiedene Frequenzbereiche. 100 % ungiftig und für Menschen unbedenklich! Nur für den Innenbereich (Ställe, Lagerräume, Büros etc.). Anschluss 230 V / 50 Hz; Leistung 1 W; Frequenz 25-65 kHz.
Best. Nr. 101382




**2 UltraStop Ungezieferschreck**
Vertreibt durch Ultraschall (20 - 27 kHz) Mäuse, Ratten und andere Schädlinge aus einem Umkreis von 350 m². Mit schwenkbarer Halterung, 100 % giftfrei und unbedenklich für Menschen. Geringer Stromverbrauch, mit LED-Anzeige zur Betriebskontrolle. Nur für den Innenbereich verwendbar!
Best. Nr. 101384



**3 Ultraschallgerät cit DuoX2**
Sendet gleichzeitig Ultaschallwellen unterschiedlicher Frequenz aus. Vertreibt durch Ultraschall (20.000 - 65.000 Hz) Marder, Mäuse, Ratten, Füchse und andere ungebetene Gäste in einem Umkreis von 230 m² im Außen- und bis 470 m² im Innenbereich.
Für den Innen- und Außenbereich geeignet. Unbedenklich für Meschnen. Anschluss 230 V. Größe 12x14x9 cm (BxTxH)
Best. Nr. 125010




**4 Wühlmaus-Köder, 2 kg***
Schmackhafter Fraßköder auf Basis von Karottenstücken. Anwendbar in Gemüse- und Obstkulturen, Wiesen und Weiden, Weinbau, Forst und im Zierpflanzenbau.
Der Fraßköder muss tief und unzugänglich für Vögel in die Nagetiergänge eingebracht werden; es darf kein Köder an der Oberfläche zurückbleiben. Sachkundenachweis notwendig! Wirkstoff: 24g/kg Zinkphosphid; Detia Wühlmaus Köder / Pfl.Reg.Nr. 2703-903, Inhalt: 2 kg Eimer
in der Schweiz nicht lieferbar

*Biozidprodukte vorsichtig verwenden. Vor Gebrauch stets Etikett und Produktinformationen lesen.





**5 Wühlmaus-Selbstschussgerät**
Das geladene Gerät wird mit der Mündung in den freigelegten Mäusegang gelegt. Die Maus wird nach kurzer Zeit versuchen, den Gang wieder zu verschließen, um Licht und Frischluft fernzuhalten. Durch den hohen Gasdruck der Spezialpatrone wird der Wühlmaus blitzartig die Lunge zerrissen und sie wird damit sofort tierschutzgerecht getötet. Lieferung ohne Patronen! Passende Schusspatronen: Art.Nr. 19350
in der Schweiz nicht lieferbar




**6 Schusspatronen für Bolzenschussgerät**
Zu Schussapparat, Kal. 9x17 mm. 50 Stk. Packung, pulverstärke gelb markiert.
in der Schweiz nicht lieferbar

**7 Verbotsschild Selbstschussgerät**
Ist in Verbindung mit einem Selbstschussgerät aufzustellen.
Best. Nr. 25562



**8 Selbstschusshalter**
zu Wühlmausselbstschussgerät Nr. 16779
Best. Nr. 25561

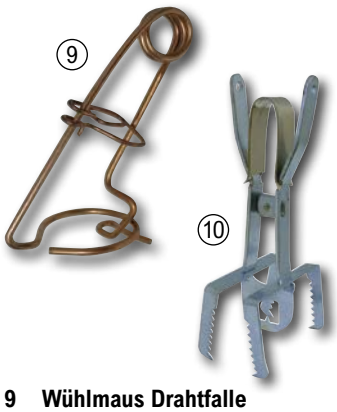


**9 Wühlmaus Drahtfalle**
Ein robustes Modell aus verkupfertem Eisendraht.
Best. Nr. 8471

**10 Wühlmaus Zangenfalle**
Verzinkter Draht mit Stellplättchen, zweiseitige Fangmöglichkeit.
Best. Nr. 24219

**Stellplättchen**
passend zu Wühlmausfalle Nr. 24219
Best. Nr. 64510



**11 Kastenfalle Alive Predator Super**
Lebendfalle mit zweiseitiger Schnapp- bzw. Falltür, ideal für ein sicheres und tierschonendes Fangen von z. B. Füchsen, streunenden Katzen, Waschbären, Mardern und anderen Tieren. Drahtstärke 3,3 mm; Drahtgeflecht 38 x 38 mm; Gewicht 6,2 kg. 105x26x26 cm (LxBxH)
Best. Nr. 105086

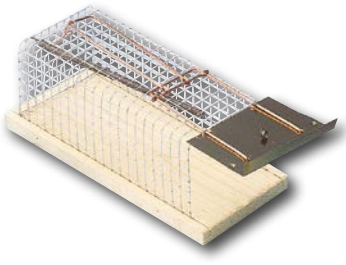

**12 Drahtkasten-Rattenfalle**
Bewährte Falle zum Lebendfang, rechteckiger Käfig mit einem Eingang. BxTxH 15x29x12 cm.
Best. Nr. 24221

**Drahtkasten-Mausefalle**
Zum tierfreundlichen Lebendfang von Mäusen bestens geeignet. Rechteckiger Draht-Käfig mit einem Eingang BxTxH 7x15x6 cm.
Best. Nr. 24220



**13 Ratten Lebendfalle MultiRat**
Halbrunde Form, inkl. Falltür, mit Öffnungsklappe. Die Ratte muss 2 Fangkammern passieren, so ist ein Entkommen ausgeschlossen. LxBxH: 40 x 24 x 18 cm. Bitte beachten Sie regionale Jagdvorschriften zur Lebendjagd!
Best. Nr. 101387

① 


**1 Schneckenkorn Limex Ultra 500g***
Schützt Gemüse, Erdbeeren und Zierpflanzen. Bewährter Wirkstoff mit guter Lockwirkung, sehr ergiebig - hohe Reichweite! Igel und andere Nützlinge werden nicht gefährdet, durch Bitterstoff mehr Sicherheit für Haustiere! Regenfest. Wirkstoff: Eisen-III- Phosphat. Kann in der Ökologischen Landwirtschaft verwendet werden. Schneckenkorn Limex Utra / Pfl.Reg.Nr. 4444-0.
in der Schweiz nicht lieferbar

② 





**2 Elektro-Schneckenzaun-Set 'SnailStop'**
Schützt Ihr Gemüse-Hochbeet sicher und ohne Gift vor Schnecken. Unbedenklich für Mensch und Tier! Funktionsprinzip: Das stromführende Zaunband bildet eine unüberwindbare Barriere für alle Arten von Schnecken im heimischen Garten. Das Zaunband verfügt über zwei parallele verlaufende, elektrisch leitfähige Kontaktbänder. Stellt die Schnecke bei dem Versuch, das Zaunband zu überqueren eine Verbindung zwischen beiden Kontaktbändern her, so fließt kurzzeitig ein geringer Strom. Durch die niedrige Zaunspannung von 9 Volt (Blockbatterie) nehmen die Schnecken keinen Schaden, sondern empfinden lediglich ein unangenehmes Kribbeln und werden sofort zum Umdrehen bewegt. Für andere Tiere und auch für Menschen ist die Wirkung nicht spürbar und absolut unbedenklich. Set bestehend aus: Stromgerät mit angeschlossenem Kontaktclip und Halteplatte, 10 m Zaunband (selbstklebend), 9 V Batterie
Best. Nr. 119413

③ 


④ 


**3 Stichfrei* 100 ml Pumpspray**
Bis zu 8 Stunden Schutz vor Mücken, Zecken, Moskitos, Bremsen und Grasmilben. Stichfrei* hat einen sehr angenehmen Duft, eine kühlende Wirkung und schützt die Haut vor Austrocknung.
Inhalt: 100 ml.
in der Schweiz nicht lieferbar

**4 Stichfrei* Kids Lotion**
Stichfrei* Kids ist besonders hautfreundlich. Es enthält keine ätherischen Öle und ist dank seines gut verträglichen Repellents für Babys ab dem 2. Monat, Kleinkinder sowie Schwangere geeignet. Durch das Auftragen als Lotion, die sehr schnell einzieht, wird ein unbeabsichtigtes Verreiben in die Augen und Schleimhäute sowie ein Einatmen, wie bei Sprays möglich, vermieden. Anwendung: *Vorsichtig verwenden. Vor Gebrauch stets Etikett und Produktinformationen lesen.
in der Schweiz nicht lieferbar

⑤ 


**5 Ameisen-Mittel, 500 g**
Einsetzbar als Streu- und Gießmittel gegen Ameisen am Haus, auf Wegen und Terrassen. Bitterstoffe mindern das Risiko einer versehentlichen Aufnahme durch Haustiere. Wirkstoff: 5 g/kg Permethrin
in der Schweiz nicht lieferbar

⑥ 


**6 Ameisen-Köder, 2 Stk.**
Die bewährte Alu-Köderdose zur einfachen, sicheren und sauberen Bekämpfung von schwarzen Wegameisen. Eine Dose ist ausreichend für ca. 12 m², bei starkem Befall zwei Dosen anwenden. Wirkstoff: 0,8 g/kg Spinosad
in der Schweiz nicht lieferbar

⑦ 


**7 Lebensmittel-Mottenfalle**
Zur geruchlosen Befallsüberwachung von Dörrobst-, Mehl-, Speicher- und anderen Lebensmittelmotten. Mit integriertem Sexuallockstoff. Ca. 6 Wochen nach entfernen der Schutzfolie aktiv. Inhalt: 3 Klebefallen
in der Schweiz nicht lieferbar

⑧ 


**8 Kleidermottenfalle**
Geruchlose, biologisch wirkende Klebefalle. Wirksamkeit: ca. 8 Wochen; Dosierung: 1 Falle/10 m² Bodenfläche. Inhalt: 2 Fallen
in der Schweiz nicht lieferbar

⑨ 

**9 Schabenfalle, 30 Stk.**
Eine Schabenfalle aus Pappe zur Überwachung und Kontrolle von Schaben. Lockstoff ist bereits in den Leim eingearbeitet, kann in drei Einzelfallen getrennt werden, auch für Silberfischchen und Heimchen attraktiv, besitzt einen zusätzlichen Klebestreifen zur Wandbefestigung. Lieferumfang: 10 x 3 Fallen
in der Schweiz nicht lieferbar

⑩ 


**10 Maulwurffrei, 130 g**
Zum gezielten Schutz vor Maulwurfshügeln. Die naturidentischen Duftstoffe schrecken Maulwürfe wirkungsvoll ab. Tipp: Schutzstreifen zeitig im Frühjahr anlegen. Wirkstoff: 10g/kg Lavandinöl; Inhalt: ca. 100 Kugeln.
in der Schweiz nicht lieferbar

⑪ 

**11 Maulwurfstopp Solar**
Praktisches Gerät zum Fernhalten von Mäusen, Maulwürfen und Wühlmäusen. Durch 2 Frequenz-Schallwellen sehr wirkungsvoll. Mit praktischem Solarmodul für einfache Montage ohne lästige Verkabelung und ohne Batteriebedarf.
Best. Nr. 60253

⑫ 


⑬ 


**12 Abwehrkonzentrat WildStop 1 L***
Das Abwehrkonzentrat funktioniert wie ein unsichtbarer Duftzaun. Rot-/Schwarzwild, Füchse, Hasen, Marder, Ratten oder andere Wildtiere werden durch den Geruch abgeschreckt. Langzeitwirkung je nach Witterung und Ausbringeort bis zu 12 Wochen! Konzetrat zum Verdünnen mit Wasser. 1 Liter Flasche
in der Schweiz nicht lieferbar

**13 Abwehrspray WildStop 500 ml***
Anwendungsfertiges Pumpspray. Funktioniert wie ein unsichtbarer Duftzaun. Rot-/Schwarzwild, Füchse, Hasen, Marder, Ratten oder andere Wildtiere werden durch den Geruch abgeschreckt. Langzeitwirkung je nach Witterung und Ausbringeort bis zu 12 Wochen! Zum Schutz von Kabeln im Auto! 500 ml Srühflasche.
in der Schweiz nicht lieferbar

*Biozidprodukte vorsichtig verwenden. Vor Gebrauch stets Etikett und Produktinformationen lesen.





















**1 Wespenfalle Silence mit Lockstoff**
Falle mit wasserlöslichem Lockstoffbeutel befüllen und an den von Wespen bevorzugten Orten platzieren. Die Wespen werden durch den speziellen Lockstoff in die Falle gelockt und kommen nicht mehr frei. Inkl. Lockstoff flüssig 125 ml. Inhaltsstoffe: Nahrungsmittelaromen
in der Schweiz nicht lieferbar

**Nachfüllpack zu Wespenfalle 2 x 125 ml**
in der Schweiz nicht lieferbar

**2 Redtop® Wespenfalle, 3 L Einweg**
Die effektive Falle gegen Wespen für außen und innen. Die Insekten werden durch den Lockstoff angelockt, gelangen in das Innere der Falle, kommen aber durch die besondere Konstruktion nicht mehr raus. Keine Resistenzen! Einwegmodell, Inhalt 3 L. Inkl. Lockmittel!
in der Schweiz nicht lieferbar

*Biozidprodukte vorsichtig verwenden.
Vor Gebrauch stets Etikett und Produktinformationen lesen.

**3 Wespen- und Fliegenfalle Universal, 2 Stk.**
Umweltfreundlicher Schutz vor Wespen und Fliegen! Wespen gelangen leicht ins Innere der Falle, aber nicht mehr hinaus. Schnell und einfach montiert, einfach zu entleeren, leicht zu reinigen, Lockstoff nach spätestens 6 Wochen erneuern, einsetzbar auf Terrasse, Balkon und im Garten. Die Falle maximal bis zur Hälfte mit einem geeigneten Lockstoff (z.B. Wespenköder, Apfelsaft oder Limonade) befüllen. Durch Beimengung von Essig, bei selbst angesetzten Lockstoffen, verhindern Sie Bienen und Hummeln. 2 Stück / Packung, Größe: 170 x 170 x 120 mm, Volumen/Inhalt: max. 500ml
in der Schweiz nicht lieferbar

**4 Wespenfänger VespaNo**
Der Bienen schützende Wespenfänger: Absoluter Bienenschutz, extrem hohe Fangquote von Wespen, Fliegen etc., witterungsbeständiger Kunststoff mit UV-Schutz, blickdichter Fangbehälter - keine toten Insekten sichtbar, bis zu 200 m² Wirkungsfläche pro Gerät, besonders einfache Handhabung und leicht zu reinigen, zum Hinstellen oder Aufhängen. Wirkungsfläche je Wespenfänger: Terrasse, Balkon, Biergarten: 1 Wespenfänger pro 10 m²; Freifläche: 1 Wespenfänger pro 200 m²
in der Schweiz nicht lieferbar

**5 Wespennest-Attrappe Wasp Away**
Die natürliche Art um Wespen fernzuhalten! Durch die Imitation eines fremden Nestes werden Wespen gezielt vertrieben. Das Eindringen in artgleiche Reviere wird strikt vermieden. Ohne den Einsatz von chemischen Bekämpfungsmitteln schützen Sie damit Mensch und Tier. Vliesstoff mit Nest-Imitat-Aufdruck, Kordel und Anhänger, einfach auspacken und mit Stoffresten oder Papier ausstopfen (nicht im Lieferumfang enthalten).
Best. Nr. 110737

**6 Wespen Schaum ***
Speziell zur Bekämpfung von Wespen in Nestern. Der Schaum verbarrikadiert den Eingang des Nestes, somit werden Wespenangriffe verhindert. Schaum verbreitet sich im Hohlraum des Nestes und bringt dadurch den Wirkstoff gleichmäßig aus. Wirkt sicher durch seine Sofortwirkstoffe und zerfällt nach kurzer Zeit. Inhalt 300 ml.
in der Schweiz nicht lieferbar

**7 Wespenspray 750 ml***
Gebrauchsfertiges Aerosol zur Bekämpfung von schädlichen Wespen im Außenbereich, mit hervorragender Sofortwirkung. Inkl. zusätzlichem Srühkopf mit Sprührohr. Inhalt 750 ml, Wirkstoffe: 0,5 g/kg Geraniol, 0,5g/kg Tetramethrin, 8 g/l Permethrin
in der Schweiz nicht lieferbar

**8 Wespenspray 750 ml***
Gebrauchsfertiger Wespenabwehrspray mit hervorragender Sofortwirkung zur Bekämpfung von Wespen und deren Nestern. Sprühweite ca. 4-5 m. Inhalt 750 ml. Wirkstoffe: 0,21 g/100g Cypermethrin, 0,16g/100g Tetramethrin, 1,06 g/100g Piperonylbutoxid
in der Schweiz nicht lieferbar




**Bremsenfalle TaonX**
Fangen Sie bis zu 300 Bremsen (Dase, Blinder Kuckuck, Bräme) an einem Tag! Jede Falle reduziert bis zu 95% der Bremsen in der direkten Umgebung und hat einen maximalen Wirkungsbereich von ca. 10.000m². Universell einzusetzen, wo immer Bremsen eine Plage sind: Pferdekoppeln, Viehställe, Reitschulen, Golfplätze, Garten und (Wasser-) Parkanlagen, entlang von See- und Flussufern. Absolut giftfrei und umweltfreundlich, leicht aufzubauen und extrem robust; Höhe über Boden: 2,20 m; Gewicht: 20 kg; Durchmesser Schirm: ca. 1,20 m;

**9 Bremsenfalle TaonX**
Wirkungsbereich von ca. 10.000m². Höhe über Boden: 2,20 m; Gewicht: 20 kg; Durchmesser Schirm: ca. 1,20 m;
Best. Nr. 66485

**10 Bremsenfalle TaonX Mini**
Wirkungsbereich von bis zu 100 m²! Gewicht: ca. 1.545 g, Durchmesser Schirm: ca. 35 cm.
Best. Nr. 106361

**11 Bremsenfalle TaonX Eco**
Für alle, die kleinere Flächen zu schützen haben oder wenn eine Bodenmontage nicht in Frage kommt oder möglich ist! Maximalen Wirkungsbereich von ca. 5.000 m²! Leicht aufzubauen und aufzuhängen an Bäumen o.ä. mittels mitgelieferter Gliederkette. Wandmontage-Winkeleisen separat bestellbar (FAIE Bestellnummer 22975). Durchmesser Schirm 1,10 m.
Best. Nr. 22971

**12 Auffangbehälter TaonX**
Ersatz Auffangbehälter für die Bremsenfalle TaonX und TaonX Eco (Best.Nr. 66485 und 22971).
Best. Nr. 71008

**13 Eimer für Bremsenleim TaonX**
Eimerfalle komplett mit Aufhängestrick und Karabiner zum Befestigen an Bäumen, Dachvorsprüngen, Holzpfählen etc.Wird mit dem Bremsenleim (Best.-Nr.. 109903) deckend bestrichen und schon hat man eine preisgünstige Klebefalle. Wenn der Eimer vollgeklebt ist, einfach eine neue Schicht Bremsenleim überpinseln.Funktioniert ohne Insektizide! Wetter- und regenbeständig bis 5 Monate.
Best. Nr. 109904

**14 Bremsenleim TaonX**
Hochwertiger und selbst bei großer Hitze stabil auf dem Untergrund haftender Bremsenleim! Damit bestreichen Sie den Bremsenleim Eimer (Best.Nr. 109904) und erhalten somit eine kostengünstige Bremsenfalle!Die Oberfläche des Eimers wird einfach bestrichen und schon bleiben die lästigen Bremsen dran kleben. Ohne Insektizide, wetter- und regenbeständig bis zu 5 Monate lang.

| Inhalt (kg) | Best. Nr. |
|---|---|
| 0,5 | 109903 |
| 1,5 | 110820 |



**1 Beißnippel 1/2"**
Mit dünnem Druckkegel (Ø 6mm). Beißtränke aus Edelstahl mit Messing-Gewindestück, mit Edelstahl-Sieb, für Hochdruck und Niederdruck geeignet. Mit säurebeständigem EPDM-Dichtring. Ø Gewinde 1/2", Ø Nippel 3/8", Länge 55mm. Liter/min. bei 3 bar: 2,5 l
Best. Nr. 106797

**2 Beißnippel 1/2"**
Mit dünnem Druckkegel (Ø 8mm). Beißtränke aus Edelstahl mit Messing-Gewindestück, mit Edelstahl-Sieb, für Hochdruck und Niederdruck geeignet. Mit säurebeständigem EPDM-Dichtring. Ø Gewinde 1/2", Ø Nippel 3/4", Länge 72mm. Liter/min. bei 3 bar: 3 l
Best. Nr. 106799

**3 Beißnippel 3/4"**
Mit dünnem Druckkegel (Ø 8mm). Beißtränke aus Edelstahl mit Messing-Gewindestück, mit Edelstahl-Sieb, für Hochdruck und Niederdruck geeignet. Mit säurebeständigem EPDM-Dichtring. Ø Gewinde 3/4", Ø Nippel 3/4", Länge 77 mm. Liter/min. bei 3 bar: 3 l
Best. Nr. 106801

**4 Beißnippel 1/2"**
Aus Edelstahl mit Messing-Gewindestück, mit Edelstahl-Sieb und dickem Druckkegel (Ø 11 mm). Für Hochdruck und Niederdruck geeignet. Wasserzulauf dreistufig regelbar. Ø Gewinde und Ø Nippel: 1/2". Länge: 64 mm. Liter / min bei 3 bar und max. Wasserzulauf: 1,5 l
Best. Nr. 8537



**5 Beißnippel 3/8"**
Beißtränke mit 3/8" Gewinde und Nippel für Ferkel und Läufer. Komplett aus Edelstahl!
Best. Nr. 106791



**6 Beißnippel 1/2"**
Runde Beißtränke für Sauen, Mast und Läufer, aus Edelstahl. Anschluss und Nippel 1/2". Einstellbare Düse von 0,8, 1, oder 2 mm für Hoch- oder Niederdruck.
Best. Nr. 36913



**7 Beißnippel 3/4"**
Beißtränke für Sauen und für die Mast, aus Edelstahl. Anschluss und Nippel 3/4". Einstellbare Düse von 0,8, 1, oder 2 mm für Hoch- oder Niederdruck. Gesamtlänge 81 mm, Ø Druckkegel 7,8 mm.
Best. Nr. 36914



**8 Beißnippel 1/2"**
Beißtränke mit 1/2" Gewinde und 3/4" Nippel für die Mast und Sauen. Die Tränke hat eine einstellbare Düse von 0,8 - 1 - 2 mm für Hoch- oder Niederdruck. Gesamtlänge ca. 81mm, Ø Druckkegel 7,8mm, Ø Tränke vorne 25mm. Komplett aus Edelstahl!
Best. Nr. 106788



**9 Beißtränke ST 7**
Messing-Tränkenippel für Bullen, Sauen und Mastschweine. Wasserdurchlauf regulierbar! Qualitätsprodukt von Lister.
Länge: 97 mm, Anschluss: ½“ AG, Wasserleistung: 2,3 l/min bei 5 bar
Best. Nr. 25885



**10 Trognippel 1/2" IG**
Tränkenippel zu Schweine-Futterautomaten. Geeignet für Ferkel und Mast. 1/2" IG. Gesamtlänge 80 mm. Stift-Ø 7,8 mm.
Best. Nr. 125626



**11 Trognippel 1/2" IG**
Tränkenippel zu Schweine-Futterautomaten. Geeignet für Ferkel und Mast.
1/2" IG. Gesamtlänge 93 mm. Stift-Ø 11 mm.
Best. Nr. 125627



**12 Trogsprüher 1/2"**
Trogsprüher mit Schlitz. 1/2" AG. Wasserabgabe: bei 1 bar 3,5 l/min, bei 2 bar 6,2 l/min, bei 3 bar 7,2 l/min, bei 8 bar 8,0 l/min
Best. Nr. 124457



**13 Anbohrschelle**
Aus Edelstahl, für Rohre von 3/4' bis 1'. Mit Anschlussgewinde 1/2'.
Best. Nr. 43235



**14 Wandwinkel 1/2“-1/2“, 15°**
Winkel 15°, Edelstahlhalter, 1/2“-1/2“, Lochabstand 55 mm, Durchmesser 9 mm.
Best. Nr. 36905



**15 Wandwinkel 1/2“-1/2“, 45°**
Winkel 45°, Edelstahlhalter, 1/2“-1/2“. Lochabstand 55 mm, Durchmesser 9 mm.
Best. Nr. 36906



**16 Wandwinkel 3/4“-3/4“, 30°**
Winkel 30°, Edelstahlhalter, 3/4“-3/4“, Lochabstand 60 mm, Durchmesser 9 mm.
Best. Nr. 43239

**16 Wandwinkel 1/2“-3/4“, 30°**
Winkel 30°, Edelstahlhalter, 1/2“-3/4“, Lochabstand 60 mm, Durchmesser 9 mm.
Best. Nr. 43238



**1 Tränkebecken SB 510 K**
Das Kunststofftränkebecken SB 510 K ist mit einem Pendelventil ausgestattet und ist vor allem für Ferkel und Läufer geeignet. Technische Daten: Breite: 100 mm, Ausladung: 87 mm, Lochabstand: 76 mm, Anschluss: R ½' Außengewinde, Wasserleistung: ca. 2,8 l/min. bei 5 bar, Gewicht: 0,6 kg
Best. Nr. 21857



**2 Beckentränke Mast**
Bei diesem Becken gibt es kaum Wasserverluste, da sich das Wasser in der rechten Seite des Beckens sammelt. Für die Mast geeignet. Voll Edelstahl mit 1/2“ IG Anschluss. H x B: 309 x 202 mm
Best. Nr. 36904



**3 Tränkebecken Ferkel**
Aus Voll-Edelstahl mit 1/2“ IG Anschluss. Für Ferkel geeignet bis 15 kg. Ideal zum Anlernen, da sich das Wasser an der vorderen Kante des Beckens sammelt. Ventil sehr leichtgängig und gut erreichbar. H x B: 120 x 110 mm
Best. Nr. 36902



**4 Anfütterungsschale, 0,9 L**
Schale für Abferkelbuchten oder für die Lämmeraufzucht (Lieferung ohne Wandbeschlag oder Schrauben). Verwendbar mit Gleitbeschlag Best.Nr. 37982.Maße: (BxHxT) 230x150x130 mm.Inhalt: 0,9 Liter, Gewicht: 0,5 kg
Best. Nr. 37981

**Wandbeschlag Kunststoff**
Für Anfütterungsschale Best. Nr. 37981, mit Schraube und Mutter. Zum leichten Einhängen, höhenverstellbar.
Best. Nr. 37982




**5 Futterautomat, 60 L**
Mit beweglichem und verstellbarem Futterschieber. Für abgesetzte Ferkel (7 bis 40 kg). Leicht zu montieren und zu hantieren, da nur 8 kg schwer. BxHxT: 62 x 65 x 27 cm, Lieferung ohne Deckel.
Best. Nr. 37980




**6 Ferkelfutterautomat, 5 L**
Ideal zum Anfüttern, komplett mit Wandhalterung, Inhalt 5 Liter, Maße 300x400x160 mm. Gewicht: 1,3 kg.
Best. Nr. 26103

**7 Eckfuttertrog, 21 L**
Aus Spezialkunststoff, sehr widerstandsfähig, hygienisch und schnell zu säubern.
Best. Nr. 20438










**8 Trog, 13,5 L**
Für abgesetzte Ferkel (7 bis 30 kg) aber auch für die Schaf- bzw. Lämmerhaltung. Zum Anfüttern geeignet. BxHxT: 77 x 26 x 25 cm
Best. Nr. 37987

**8 Futtertrog Edelstahl**
Voll Edelstahl und damit hygienisch und leicht zu reinigen. Für die Ferkelaufzucht. Mit 8 Freßplätzen und einer Liegesperre, zwei Spannhaken zur schnellen Montage. Länge: 100 cm.
Best. Nr. 22956




**10 Sauentrog mit Beißkante, 9 L**
Aus Kunststoff mit Edelstahl-Beißkante als Schutz gegen Verbiss. Maße (H x B x T): 37 x 34 x 32 cm-Höhe vorne bis Beißkante: 15 cm
Best. Nr. 51682




**11 Y-Adapter für Beißnippel**
Aus Edelstahl, zur Nachrüstung bestehender Anschlussrohre. Rohranschluss 1/2' AG, Abgänge 1/2' IG.
Best. Nr. 105465







**12 Kipptrog zu WaterLevel**
passender Kipptrog zu Ventil WaterLevel. Mit Beschlägen.
Best. Nr. 126973

**13 Tränkeventil Water Level**
Die ideale Tränke um einen konstanten Wasserstand im Wasserbehälter zu halten. Besonders geeignet für den Einsatz in der Schweinehaltung. Das Ventil arbeitet mit Hilfe von Vakuum, das auf eine Gummimembran wirkt und so den Wasserzufluss sperrt. Waagerechte Montage. (Lieferung ohne Trog)

| Ausführung | Best. Nr. |
|---|---|
| mit Edelstahlrohr 120 cm | 126970 |
| Ventil lose | 126971 |




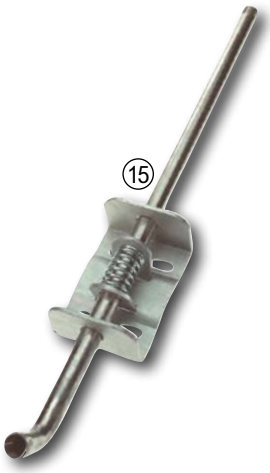


**14 Edelstahlrohr 1/2**
Mit zwei angeschweißten Edelstahlhaltern und einem Tränkabgang 1/2'', 30° gebogen,

| Länge (mm) | Best. Nr. |
|---|---|
| 500 | 36908 |
| 750 | 36909 |
| 1000 | 36910 |

**15 Höhenversteller 1/2'**
1/2“ Rohr 62 cm, Edelstahl, 30°, Wandplatte verzinkt.
Best. Nr. 36907

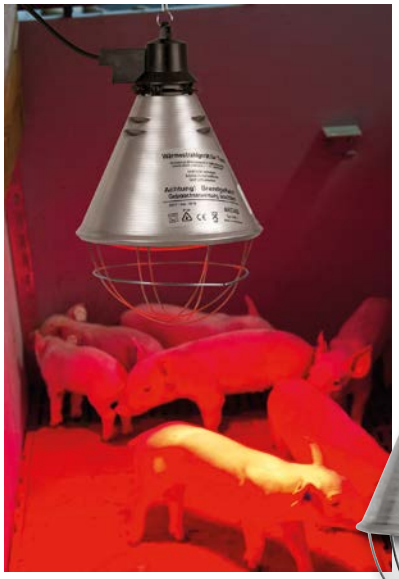










**1 Wärmestrahlgerät mit Sparschalter**
Mit eingebautem Sparschalter. Alu-Schirm ø 21 cm. Mit Befestigungskette, max. 175 W Leuchtmittel! Lieferung ohne Glühlampe!

| Ausführung | Best. Nr. |
|---|---|
| 2,5 m Kabel | 10754 |
| 5 m Kabel | 11023 |

**2 Wärmestrahlgerät**
Alu-Schirm ø 21 cm. Inkl. Befestigungskette. Max. 175 W Leuchtmittel! Lieferung ohne Glühlampe!

| Ausführung | Best. Nr. |
|---|---|
| 2,5 m Kabel | 118797 |
| 5 m Kabel | 118793 |

**3 Wärmestrahlgerät Profi**
Keramikfassung (Gewindering und Kontaktbleche aus Messing). Alu-Schirm ø 21 cm, Kabel-Knickschutzhülle am Gehäuse, inklusive S-Aufhängehaken und Kette (max. 175 W Leuchtmittel für Geräte mit Sparschalter!)
2,5m Kabel
Best. Nr. 112534
2,5m Kabel mit 3-stufigem Schalter
Best. Nr. 112535

**4 Keramik Dunkelstrahler**
Infrarotlampe mit Spezial-Keramikbeschichtung, dank dieser Beschichtung wird ausschließlich Wärmestrahlung im nicht-sichtbaren Infrarotbereich ausgestrahlt - kein Licht! Damit wird der Tag-Nacht Rhythmus der Tiere nicht gestört und trotzdem Wärme abgegeben, Hohe Lebensdauer (ca. 15.000 Stunden), spritzwasserfest, dimmbar. Wichtig! Verwendung ausschließlich mit Keramikfassungen. Technische Daten: 230 V, Lampensockel: E27.

| Leistung | Best. Nr. |
|---|---|
| 100 W | 112536 |
| 150 W | 112537 |

**5 Infrarot-Sparlampe Philips**
Sparen sie jetzt bis zu 30 % ihrer Energiekosten (gegenüber herkömmlichen Infrarotlampen). Lebensdauer (ca. 5000 Std. mittlere Lebensdauer), hervorragende Wärmeübertragung und schnelle Erwärmung der Hautoberfläche des Tieres zeichnen diese Lampe aus. Passend zu Infrarot -Wärmestrahlgeräten. Farbe: rot

| Leistung | Best. Nr. |
|---|---|
| 100 W | 26534 |
| 175 W | 26533 |










**6 Infrarotlampe**
Spitzenqualität, 240 Volt Ausführung, universell einsetzbar, spritzwasserfest. Hartglasausführung, E27 Sockel.

| Leistung | Best. Nr. |
|---|---|
| 150 W | 48265 |
| 250 W | 48267 |

**7 Wärmestrahlgerät Sunny Boy**
Vitale und zahlreiche Tiere aufzuziehen ist immer wieder eine große Herausforderung. Essentiell ist hier bei allen Jungtieren eines Wurfes ein stabiles Wärmeniveau, angepasst auf ihr Alter, anzubieten. Genau auf diese natürlichen Anforderungen sind die Wärmestrahlgeräte SunnyBoy abgestimmt: Die gleichmäßigere Wärmeabstrahlung erzeugt eine flächenmäßig größere Komfortzone (30 – 35 °C bzw. 26 °C) und somit für alle Ferkel eine optimale Nestumgebung. Die Vorzüge: große Komfortzone, weniger Stress, bessere und homogenere Entwicklung, optimierte Nestumgebung - reduzierte Stalltemperatur, schnelle und einfache Reinigung mit Hochdruckreiniger möglich (Schutzart IPX7), geringe Wartungskosten durch hohe Lebensdauer und Wegfall des Ersatzes defekter Infrarotlampen. Gehäuse komplett aus Edelstahl, inkl. Rotlicht. Lieferung ohne Stecker. Technische Daten:Schutzart IPX7, Betriebsspannung: 220 – 240 V AC / ~50Hz. Abmessungen: 50 x 22 x 7 cm. Kabellänge 2,5 m.

| Leistung | Best. Nr. |
|---|---|
| 100 W | 50001 |
| 150 W | 50002 |







**8 Wärmestrahlgerät Sunny Boy, Leistungsschalter**
Ermöglicht eine Leistungsreduzierung des Wärmestrahlgeräts. Passend zu Wärmestrahlgerät Sunny Boy 100 W Best.Nr. 50001 und 150 W Best. Nr. 50002
Best. Nr. 50003



## Schweine gehören beschäftigt - für mehr Tierwohl und bessere Leistungen!



**1 Beißzylinder**
Spielmaterial für Schweine, aus Kunststoff. Zweischaliger Aufbau zur einfachen Montage an 1"Rohren, ideal zur Nachrüstung in Abferkelkäfigen und Fress-Liegebuchten geeignet, durch die Lochöffnung auch zur Befestigung an Spielketten geeignet, hohe Attraktivität durch Dreh- und Schiebbarkeit, sowie spezielle Formgebung mit Rillen. Hygienisch, geräuscharm, Lieferung inkl. Verschraubung, ohne Kette.
Best. Nr. 77167



**2 Ferkelball Anti-Stress**
Aus Kunststoff, Ø 30 cm, verhindert Aggressionen. Der Ferkelball lässt sich öffnen und mit geräuscherzeugendem Material nach Wahl füllen.
Best. Nr. 36894



**3 Beißkugel Natur**
Aus lebensmittelkonformen, natürlich nachwachsenden Rohstoffen. Organisches, veränderbares und gesundheitlich unbedenkliches Beschäftigungsmaterial. Hohe Standzeit, biokompatibel, biologisch abbaubar, gentechnikfrei. Geeignet für Mastschweine, Ø 7,5 cm, OHNE Aufhängekette. Genaue Rohstoffe siehe Onlineshop.
Best. Nr. 105604

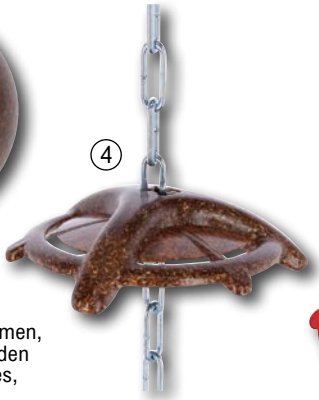

**4 Ferkelbeißring Natur mit Kette**
Aus lebensmittelkonformen, natürlich nachwachsenden Rohstoffen. Organisches, veränderbares und gesundheitlich unbedenkliches Beschäftigungsmaterial. Hohe Standzeit, biokompatibel, biologisch abbaubar, gentechnikfrei. Beißring Ø 18 cm, Kette 75 cm. Genaue Rohstoffe siehe Onlineshop.
Best. Nr. 105603

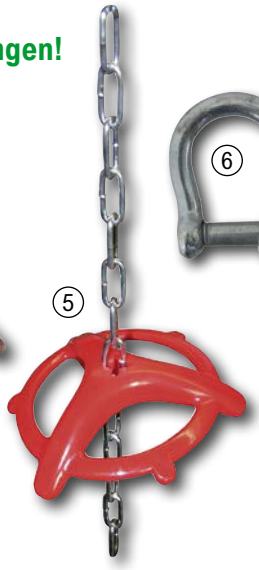

**5 Ferkelbeißring mit Aufhängekette**
Robuster Beißring zur Verminderung von Aggressivität im Stall, beruhigt und lenkt ab, beißzähes Kunststoffmaterial, ausgeklügelte Form als Ring mit Streben verhindert zu schnelle Abnutzung, inkl. 75 cm Kette, Ø 180 mm.
Best. Nr. 69920



**6 Schäkel**
Zur Befestigung von Ketten und für andere Zwecke verwendbar. Geschweift, verzinkt. Stärke: 10 mm.
Best. Nr. 19236



**7 Halter für Beschäftigungs-Material**
Dieser vielseitig einsetzbare Halter kann entweder mit Strohpresslingen oder einem einfachen Stück Holz bestückt werden. Bieten Sie Ihren Schweinen mehr Tierwohl durch artgerechte Beschäftigungsmöglichkeiten. Bei regelmäßiger Gabe von Material wie Stroh kann agonistisches Verhalten, wie Schwanz- oder Ohrenbeißen, eingedämmt werden! Edelstahl (AISI 304), Rohrlänge ca. 38 cm, Durchmesser ca. 8 cm; Bohrlöcher zur Montage an Wand oder Bucht.
Best. Nr. 22952




**8 Kratzbürste für Schweine**
Speziell entwickelt für die Gruppenhaltung von Schweinen! Kann gut Langeweile vertreiben, hilft auch bei Juckreiz und Insekten. Anzubringen an Stellen (z. B. Fressplatz), wo sich viele Schweine gleichzeitig aufhalten. Montagehöhe richtet sich nach der Größe der Schweine, die Tiere sollten aber mit der horizontalen Bürste gut den Rücken massieren können, indem sie etwas gegen die Borsten drücken können. Die seitliche Bürste dient zur Pflege der Flanken. Bürstenabmessungen: 43 x 10 cm, besonders robuste Konstruktion aus verzinktem Stahl!
Best. Nr. 63222

**9 Kratzmatte**
Kratzpad aus natürlichem Gummimaterial. Bewegliche, weiche Noppen sorgen für beste Fellpflege. Mit vielen Befestigungsmöglichkeiten. Multifunktionale Anwendungsmöglichkeiten z. B. flach an der Wand oder rund um Säulen, Pfähle oder Ecken. L x B: 40 x 30 cm
Best. Nr. 105598

**10 Buchstabe einzeln für Schlagstempel, 20 mm**
Einsatz-Buchstabe für Schlagstempel; Maße: 30 x 15 x 4 mm; Bitte gewünschte Buchstaben an die Bestellnummer anhängen.
Best. Nr. 80792



**11 Ziffer einzeln für Schlagstempel, 20 mm**

| Nummer | Best. Nr. |
|---|---|
| 1 | 9639 |
| 2 | 9640 |
| 3 | 9641 |
| 4 | 9643 |
| 5 | 9651 |
| 6 | 9652 |
| 7 | 9653 |
| 8 | 9654 |
| 9 | 9656 |
| 0 | 9637 |

**12 Blindstelle für Schlagstempel, 20 mm**
Best. Nr. 9699

**13 Schlagstempel TOP 2-reihig 20 mm**
Schlagstempelkopf aus einem Stück gefräst, Schriftgröße 20 mm.

| Ausführung | Best. Nr. |
|---|---|
| 10 Stellen | 120980 |
| 12 Stellen | 120981 |

**14 Stempelkissen mit Filz**
Komplett mit Filz, Behälter mit Griff und Deckel. Form: lang. Maße ca. in cm (L x B x H): 16 x 10 x 3
Best. Nr. 9463

**15 Spezial-Tätowiertusche RAIDEX**
Lebensmittelecht, abwaschbar, garantiert deutliche Ablesbarkeit. Ideal bei Tätowierung mit Tätowierzange und Schlagstempel. Inhalt: 1 Liter.
Best. Nr. 9456

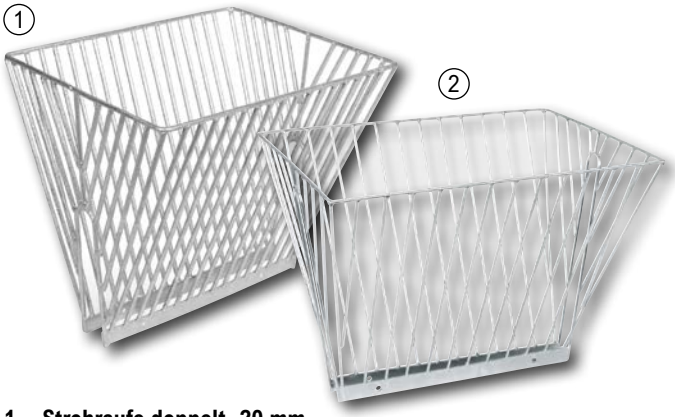

**1 Strohraufe doppelt, 20 mm**
Sehr enger Stababstand (20mm) veringert die Gefahr von Verstopfungen der Gülleanlage, da wenig Futter verloren geht. Bei Spaltenboden ist eine Montage über dem Futtertrog zu empfehlen. Feuerverzinkt, doppelte Version, 480 x 530 x 440 mm, für Trennwand 35-40 mm.
Best. Nr. 22949

**2 Strohraufe doppelt, 40 mm**
Geringer Stababstand (40 mm), besonders geeignet zur Gabe von Rohfasermaterial in diversen Aufstallungen. Verzinkt, zum Aufstecken auf Boxen- oder Bordwand bis max. 43 mm Breite. Stabstärke: 6 mm; L x B x H: 62,5 x 51 x 48 cm.
Best. Nr. 19758

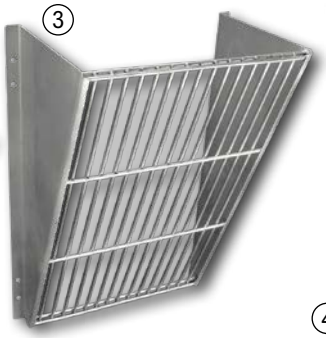

**3 Strohraufe Edelstahl**
Aus Edelstahl, mit sehr geringem Stababstand für möglichst wenig Futterverluste. Zur Montage an der Wand, sehr gute Qualität und Verarbeitung! Maße: H x B x T: 61,5 x 38,8 x 26,0 cm, Stababstand innen: 18 mm
Best. Nr. 98008



**4 Strohautomat**
Strohraufe für die artgerechte Schweinehaltung, aber auch für Kälber, Ziegen oder Schafe gut geeignet! Durch die integrierte Schale im unteren Teil der Raufe landet weniger Stroh oder Heu am Boden bzw. in den Bodenspalten. Breite: 57 cm unten, 65 cm oben. Höhe: 65 cm. Inhalt: 60 L.
Best. Nr. 103669



**9 Schweinebremse**
Nach Schöttle. Rohrlänge beträgt 60 cm.
Best. Nr. 24158

**10 Handtierzähler**
Bei diesem mechanischen Hebelzähler erfolgt die Zählung auf Tastendruck, die Nullstellung mittels Drehknopf (vermeidet ungewolltes zurücksetzen). 4-stellige Anzeige, Gehäuse aus Chromstahl, mit Fingerring zum besseren Halten.
Best. Nr. 43234

**11 Stalltafel für Schweine, 30 x 20 cm**
Aus stabilem, schwarz lasierten Kunststoff.Maße: 30 x 20 cm
Best. Nr. 12385

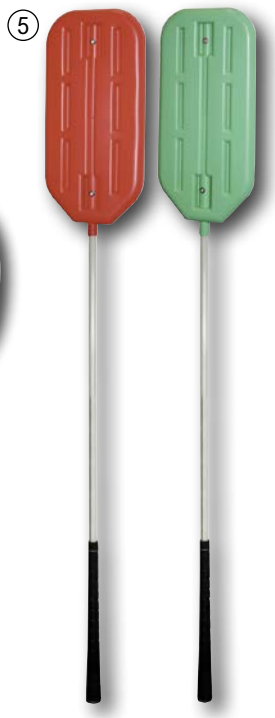

**5 Schweine-Treibpaddel**
Die tierfreundliche Alternative zu elektrischen Viehtreibern. Länge 107 cm, aus bruchfestem Vinyl, extrem belastbarer Glasfaserstiel, kleine Kügelchen im Paddel erzeugen Geräusche.

| Farbe | Best. Nr. |
|---|---|
| blau | 69918 |
| grün | 69917 |
| rot | 69908 |



**6 Schweine-Treibbrett**
Unzerbrechlich, äußerst stabil durch eingegossene Vertiefungen! Geringes Gewicht. Farbe: rot.

| Größe (cm) | Best. Nr. |
|---|---|
| 120 x 76 | 43525 |
| 94 x 76 | 43524 |



**7 Viehtreiber Kawe Classic**
Viehtreiber mit Kunststoffgehäuse. Lieferung ohne Batterien (2 x 1,5 V Monozellen D)
Best. Nr. 120244



**8 Schweine-Treibpatsche**
Äußerst robuste Qualität, Tiere werden schmerzlos durch laute Geräusche getrieben.
Best. Nr. 43523

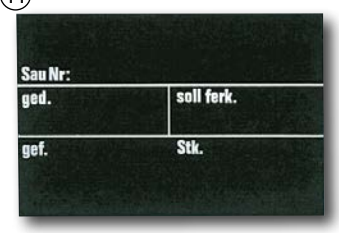


**12 Schild Tiertransport, lebende Tier**
Gelbe Tafel aus wetterfestem Polystyrol, Stärke: 1mm. 50 x 30 cm
Best. Nr. 105796

**13 Warntafel Seuchengefahr**
Aus gelbem Kunststoff, 20 x 30 cm.
Best. Nr. 102904







**14 Warntafel „Wertvoller Tierbestand"**
Kunststofftafel 30x20 cm.
Best. Nr. 19000







**15 Warntafel Zutritt verboten**
L x B: 25 x 15 cm. Gelber Kunststoff.
Best. Nr. 102911



**1 Einmalhandschuhe, 20 Stk.**
Zum Abreißen, 20 Stück/Packung. Einheitsgröße, Länge ca. 30 cm. Transparent, gehämmert (griffig), lebensmittelecht, Material: PE. Einsatzbereiche: Veterinäre, Schmutz, Lebensmittelindustrie, Tankhandschuh
Best. Nr. 102997



**2 Digital Thermometer**
Digitales Fieberthermometer zum rektalen Gebrauch für Tiere. Temperaturmessung innerhalb 10 - 15 Sek., frei wählbar zwischen Celsius (°C) und Fahrenheit (°F), ergonomisch auf das Tier abgestimmt, inkl. Batterien 1,5 V AAA Micro.
Best. Nr. 105466

**3 Fieberthermometer**
Hohe Präzision, schnellmessend in 10 Sek. (rectal) bzw. 17 Sek. (oral), Signalton am Ende der Messung, Speicherung des letzten Wertes, automatische Abschaltung, wasserdicht, jeweils mit transparenter Schutzhülle. Anzeigenbereich 32°C bis 42°C, Batterie: 1,5 V Knopfzelle (LR7SR-41)
Best. Nr. 70079



**4 Stiefelreiniger Edelstahl**
Wasseranschluss 1/2" (Kugelhahn mit Tülle). Rutsch- und trittsicher, komplett mit 5 Bürsten und Abklopfrost. Robuste Edelstahlausführung, mühelose Reinigung mit Wasser. Zusätzlich Anschluss zur Zuführung von Reinigungs- und Desinfektionsmittel.
Best. Nr. 125996




**8 Schaumreiniger A 12 kg***
Hochwirksamer alkalischer Schaumreinger. Chlor- und phosphatfrei. Ideal zum Einsatz in Ställen zur Beseitigung und Entfernung von tierischen Fetten, Ölen und Proteinen. Ideal als Einsatz vor der Desinfektion. Die Aufbringung erfolgt z. B. mittels Schaumlanze des Hochdruckreinigers. Kann bei fast allen Metallen verwendet werden. Anwendungskonzentration 2-5 %. Kanister 12 kg
in der Schweiz nicht lieferbar



**5 Desinfektionsmatte**
Robustes, durchlässiges Oberflächenmaterial. Undurchlässiges Bodenmaterial verhindert Flüssigkeitsverlust. Fassungsvermögen 6 Liter. 55x45x3 cm (LxbxH)
Best. Nr. 120845

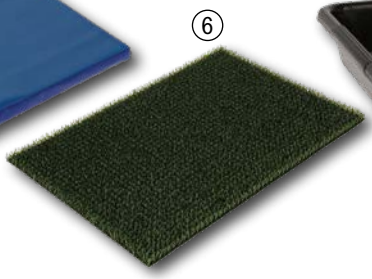

**6 Reinigungsmatte**
Chemikalienbeständige grüne Reinigungsmatte. Ideal in Kombination mit einer Desinfektionswanne zur gründlichen Stiefelreinigung und Desinfektion. 40x60 cm (LxB)
Best. Nr. 120847



**7 Stiefeldesinfektionswanne PREMIUM**
Robuste schwarze Kunststoff-Desinfektionwanne aus PE. Bodenprofil für optimale Trittsicherheit. Maßanzeige (Liter). Zur Aufnahme von Desinfektionsmatten geeignet. Fassungsvermögen 40 Liter. 74x57x14,5 cm (LxBxH)
Best. Nr. 120853




**9 Kokzi Des ***
Breitband-Stalldesinfektionsmittel gegen ausgeschiedene Endoparasiten, Wurmeier, Kokzidien, Cryptosporidien und Clostridien. Eigenschaften: sichere Bekämpfung der ausgeschiedenen Endoparasiten, DVG-Listung, nur 3 % Anwendungskonzentration, geringe Geruchsbelastung, wirksam gegen Bakterien und Viren. Anwendungsbereich: Geflügel-, Schweine- und Rinderstallungen.
in der Schweiz nicht lieferbar




**10 Gleitschleim**
Gleitschleim VetGel, zum Schlüpfrigmachen der Hände und Arme sowie als vorzüglicher Hautschutz bei Geburtseingriffen, Rektal- und Vaginaluntersuchungen. Spermafreundlich! Von Tierärzten empfohlen!
in der Schweiz nicht lieferbar

*Biozidprodukte vorsichtig verwenden. Vor Gebrauch stets Etikett und Produktinformationen lesen.




**11 Anti-Kannibalspray No Bite**
Für beruhigendes Stallklima, verändert nachhaltig das Geruchsprofil im Schweineumfeld. Inhalt: 400 ml.
in der Schweiz nicht lieferbar




**12 Anti-Aggressionsspray No Fight**
Für Schweine- und Geflügelhaltung, überdeckt den Eigengeruch der Tiere und sorgt für Ruhe im Stall, im Abstand von 20 cm auf Wände und in der Luft versprühen, 2x täglich bis Ruhe einkehrt. 400 ml
in der Schweiz nicht lieferbar




**13 Pig Stopp Spray**
Spray zur Geruchsüberdeckung bei Schweinen und Hühnern. Pig Stopp Spray ist ein Spezialprodukt für die Schweine- und Geflügelhaltung. Der intensive Duft überdeckt den Eigengeruch der Tiere und verhindert auf Dauer Unruhe bei den Tieren, bzw. lässt sie voneinander Abstand halten. Anwendungsgebiete: Schweine, Hühner. Anwendung: Sollte zur Vorsorge vor dem Einstallen, bzw. vor Zusammenlegen auf die Tiere gesprüht werden. Pig Stopp Spray in Tierboxen oder Laderäume sprühen. Nicht anwenden im Bereich kranker oder neugeborener Tiere. Inhalt: 400 ml
in der Schweiz nicht lieferbar




**14 Eberspray Boarmate, 80 ml**
Zur Feststellung des optimalen Deck- bzw. Besamungszeitpunktes bei Sauen und Jungsauen. Dient auch als zusätzliche Stimulanz bei der Besamung, max. 2 Sekunden in der Nähe der Sau versprühen. Sauen und Jungsauen werden stimuliert und zeigen einen deutlichen Stehreflex, sobald sie zur Paarung bereit sind. Bei ordnungsgemäßer Verwendung lassen sich Probleme beim Erkennen der Rausche von Sauen und Jungsauen, die durch das Fehlen eines Ebers entstehen können, eliminieren und die Erfolgschancen von künstlichen Besamungen steigern. Inhalt: 80 ml
in der Schweiz nicht lieferbar



**1 Eingabe-Spritze**
Unzerbrechliche Qualität, vielseitig verwendbar. Inhalt: 250 ml.
Best. Nr. 54217

**2 Eingabespritze-Drencher**
Manuelle Ausführung; Dosierung mittels Stellrad stufenlos einstellbar, leicht und unzerbrechlich, einfach zu zerlegen und zu reinigen. In verschiedenen Größen erhältlich.

| Inhalt | Best. Nr. |
|---|---|
| 70 ml | 63084 |
| 200 ml | 63085 |
| 300 ml | 97424 |



**6 Einmalspritze HSW NORM-JECT®, 100 Stk.**
Zweiteilige Luer Spritze zum einmaligen Gebrauch. Die Spritze ist äußerst leicht laufend und hat einen dichten, transparenten Zylinder. Sie hat eine definierte Null-Position, eine verlängerte Graduierung für ein breiteres Anwendungsspektrum und einen spürbaren Sicherheitsstop, um unbeabsichtigtes Herausziehen des Kolbens aus dem Spritzenzylinder zu vermeiden. Frei von Styren, DEHP, PVC, Latex oder Silikon, pyrogenfrei, nicht toxisch und ohne Gummistopfen. 100 Stück/Packung, einzeln steril verpackt.

| Inhalt | Best. Nr. |
|---|---|
| 2/3 ml | 107491 |
| 5/6 ml | 107492 |
| 10/12 ml | 107493 |
| 20/24 ml | 107494 |

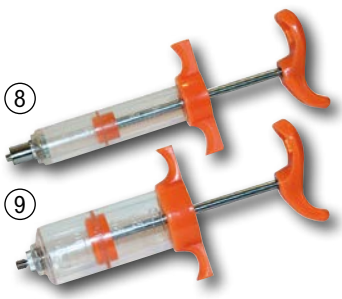

**8 Dosierspritze Luer-Lock**
Dosierspritze aus Nylon, bruchsicher und handlich.

| Inhalt | Best. Nr. |
|---|---|
| 10 ml | 8391 |
| 20 ml | 10886 |
| 30 ml | 8392 |
| 50 ml | 8394 |

**9 Dosierspritze, Gewinde-Ansatz**
Bruchsichere Nylon-Dosierspritze. Sehr handlich im Umgang. Mit Gewinde Ansatz.
Inhalt: 20 ml
Best. Nr. 54221



**3 Eingabespritze-Drencher, selbstfüllend**
Selbstfüllende Ausführung inkl. Ventil, 50 ml, leicht und unzerbrechlich. Einfach zu zerlegen und zu reinigen, inkl. Schlauch (70 cm) und Kanülen (50 mm, 145 mm).
Best. Nr. 104468

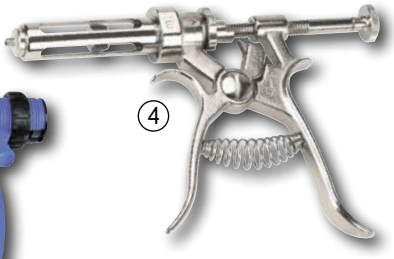

**4 HSW Roux-Revolverspritze mit Gewindeansatz**
Messingverchromte und polierte Ausführung, Duritkolben-Fensterhülse graduiert, die Dosierung erfolgt mittels einer Teilscheibe, bestens geeignet für Massenimpfungen. Mit spannbarem Kolben, mit Gewinde-Ansatz. Verwendung für 30 ml. Dosierung 0,5 - 2,5 ml.
Best. Nr. 52877



**7 Eingabespritze mit Rückenkanister**
Selbstfüller-Eingabespritze zur oralen Anwendung sowie zum Drenchen des Tierbestandes. Dosiermenge stufenlos einstellbar. Inkl. 2,5 L Rückenkanister. Inhalt Spritze: 23 ml
Best. Nr. 15052

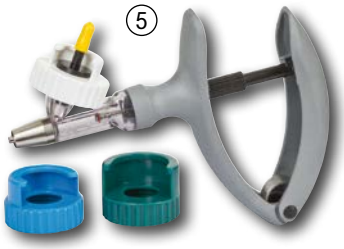

**5 Feindosierspritze HSW ECO-MATIC®**
Premium Feindosier-Kunststoffspritze mit hochfestem Kunststoffzylinder. Mit dreiteiligem Universaladapter-Set zur Aufnahme von Flaschen verschiedener Formen und Größen (10 - 500 ml und größer). Ergonomisches Design und einfachste Handhabung für kleinste Injektionsmengen, Dosierung stufenlos und präzise einstellbar, hohe Dosiergenauigkeit selbst bei kleinsten Mengen, Toleranz >lt; 1%. Mit verschleißfreiem Metall-Kanülenansatz (Luer-Lock Ansatz), einfacher und schneller Wechsel der Medikamentenflasche, außergewöhnlich in Preis und Leistung. Inhalt: 2 ml; Dosierung: 0,2 - 2 ml. Universaladapter sind nicht kompatibel zu HSW ECO-MATIC®-Spritzen mit Kunststoffkorb.
Best. Nr. 14616



**HSW-PREMIUM® Kanüle Luer-Lock, 10 Stk.**
Kanülen mit Luer-Lock Ansatz; ausgeprägter Bison-Schliff, aus federhart gezogenem Chrom-Nickel-Edelstahl hergestellt, sehr dickwandiges Kanülen-Rohr mit hoher Stabilität und extremer Elastizität. Großzügig geformte Metall-Ansätze, das Kanülen-Rohr ist im Ansatz sicher verankert und gegen Verdrehung gesichert, die Ansätze sind mit mm- und Gauge-Angaben gestempelt. In Klarsicht-Container geliefert, das Etikett weist die Abmessung nach dem deutschen, englischen und französischen System aus, das Etikett ist mit Farbcode nach ISO zur schnellen Identifizierung des Durchmessers versehen; 10 Kanülen / Kunststoffbox

**10 HSW-PREMIUM® Kanüle Luer-Lock, 10 Stk.**

| Größe (mm) | Best. Nr. |
|---|---|
| 1,0 x 15 | 54245 |
| 1,2 x 20 | 54246 |
| 1,4 x 25 | 54248 |
| 1,4 x 35 | 35792 |
| 1,6 x 20 | 98904 |
| 1,6 x 35 | 54249 |
| 1,8 x 20 | 35795 |
| 1,8 x 35 | 19281 |
| 2,0 x 40 | 98901 |

**11 HSW-PREMIUM® Kanüle mit Gewinde-Ansatz, 10 Stk.**

| Größe (mm) | Best. Nr. |
|---|---|
| 1,0 x 15 | 12571 |
| 1,0 x 20 | 19651 |
| 1,2 x 25 | 51962 |
| 1,4 x 25 | 51965 |
| 1,6 x 25 | 51968 |
| 1,6 x 35 | 51969 |
| 2,0 x 25 | 4114 |
| 2,0 x 35 | 51959 |



**12 Einmalkanüle HSW FINE-JECT®, 100 Stk.**
Kanülen zum einmaligen Gebrauch mit Luer Lock Ansatz. Die Kanüle weist eine hohe Ausziehkraft des Sockels und eine gleichmäßige Einstichkraft auf. Die Farbmarkierung des Kanülendurchmessers befindet sich auf der Einzelverpackung und dem Spenderkarton. Mit glattem, präzisem Schliff gem. ISO 7864, Kanülenrohr: rostfreier Stahl nach ISO 9626. 5 Jahre Sterildauer! 100 Stk./Packung

| Größe (mm) | Best. Nr. |
|---|---|
| 0,80x10 | 107495 |
| 1,4 x 35 | 107497 |
| 1,10 x 25 | 107498 |
| 1,20 x 40 | 107499 |
| 1,6 x 25 | 107500 |
| 1,80 x 40 | 107501 |




Bitte bei Eingriffen lokale Tierschutzbestimmungen beachten!



**1 Ferkelzahnzange**
Zum Abkneifen von Ferkelzähnen, Edelstahlausführung, 1a-Qualität. Lokale Tierschutzbestimmungen sind zu beachten!
Best. Nr. 31689




**2 Kastrationszange**
Für Ferkel, rostfrei, Zange gebogen, 19 cm. Lokale Tierschutzbestimmungen beachten!
Best. Nr. 8410

**3 Heißschneidegerät**
Zum Kupieren von Ferkelschwänzen (lokale Tierschutzbestimmungen beachten!), aber auch zum Trennen oder Verschmelzen von Schnüren und Seilen. Wärmeregulierung durch automatisches Ein- und Ausschalten (ca. 12 s Betrieb / ca. 48 s Pause). VDE-geprüft, 60 Watt.
Best. Nr. 23308

**4 Skalpellgriff**
Nicht rostend, für alle handelsüblichen Skalpellklingen.
Best. Nr. 2290

**5 Skalpellklingen Nr. 22, 10 Stk.**
Best. Nr. 69426

**6 Skalpellklingen Nr. 24, 10 Stk.**
Nr. 24, Original Swann-Morton. Passend zu Skalpellgriffen 19280 und 2290. 10 Stück/Packung. Ausführung: Nr.24
Best. Nr. 97845

**7 Trächtigkeitsdiagnosegerät für Schweine, Spiralkabel-Sonde**
Wenn auch in Ihrem Stall der Zuchtablauf störungsfrei und ohne unliebsame Überraschungen (Scheinträchtigkeit, Fruchtbarkeitsstörungen usw.) ablaufen und verminderte Wirtschaftlichkeit durch Nichtträchtigkeit weitgehend vermieden werden soll, gibt Ihnen der Einsatz mit dem HK-Trächtigkeitsdiagnosegerät die erforderliche Sicherheit. Dieses Prüfgerät wird mit externer Spiralkabel-Sonde geliefert. Die neuen Geräte zeichnen sich durch folgende Neuheiten aus:Wahlweise Betrieb mit Batterie oder AkkuEin- und Ausschalten mit einfachem TastendruckAbschaltautomatik sorgt für unnötigen Energieverbrauchder abnehmbare, robuste Clip gibt sicheren Halt am Gürteldas Gehäuse ist speziell gegen Eindringen von Feuchtigkeit geschütztBatteriefach mit Sicherheitsverschluss ist von der übrigen Elektronik abgeschirmtsichere Aufbewahrung durch mitgelieferten KofferLieferung erfolgt ohne Ladegerät (Ladegerät + Akku Bestellnummer 39043)
Best. Nr. 39041
**Ladegerät und 9V Akkublock**
Best. Nr. 39043




**8 Silber-Spray**
Schützt die Haut mit einem elastischen, atmungsaktiven und feuchtigkeitsabweisenden Metallfilm. Besonders geeignet für Hautstellen, die gegen Schmutz und Feuchtigkeit geschützt werden sollen (z.B. Hornansatz bei Kälbern).
Inhalt: 200 ml.
in der Schweiz nicht lieferbar

**9 Zinkoxid-Spray**
Schützt die Haut gegen Austrocknung. Optimal zur abdeckenden Hautpflege sowie bei besonderer Beanspruchung der Haut (z.B. Liegestellen am Sprung- und Karpalgelenk). Schützt wie ein Salbenverband, hervorragende Pflegewirkung, unterstützt die natürlichen regenerativen Prozesse der Haut. Enthält Zink als einen wichtigen Baustein für die Hautregeneration. Inhalt: 200 ml.
in der Schweiz nicht lieferbar

**10 Puderspray Hautpflege**
Zum Schutz und zur Pflege empfindlicher und beanspruchter Hautpartien bei Tieren. Unterstützt die natürliche Regeneration von Haut und Fell, der enthaltene Puder trocknet die besprühte Hautfläche ab, ohne Antibiotika. Keine Wartezeit - keine Dokumentationspflicht!
Inhalt: 400 ml
in der Schweiz nicht lieferbar

**11 Wund- und Hautpflegespray Grünes Öl ***
Besteht aus pflanzlichen Ölen, enthält keine reizenden Stoffe wie Alkohol, Formaldehyd oder Antibiotica, dadurch gibt es auch keine Rückstände und Hemmstoffe in Milch und Fleisch. Durch die pflanzlichen Öle wird die Haut- und Schleimhautregeneration gefördert. Es ensteht kein Brennen auf der Haut, also besser als Blauspray. Für Rinder, Pferde, Schweine, Schafe, Ziegen und Hühner. Inhalt: 200 ml
in der Schweiz nicht lieferbar

**12 Blue Spray**
Blaufärbendes Haut- und Klauenpflegespray für Tiere. Für stark beanspruchte und empfindliche Hautpartien, z. B. Liegestellen am Sprunggelenk und Zwischenklauenbereich. Regeneration der Haut wird durch die Förderung der Neubildung von Hautzellen stimuliert, das Feuchthaltevermögen der Haut wird verbessert. Die Haut (auch Narbengewebe) wird geschmeidig und elastisch. Ohne Antibiotika! Keine Wartezeit! Keine Dokumentationspflicht! Inhalt: 200 ml
in der Schweiz nicht lieferbar

**13 Blauspray BlauCare***
Schutz und Pflege für stark beanspruchte und empfindliche Hautpartien, fördert gesundes Hornwachstum, unterstützt die Regeneration der Haut, ohne Antibiotika, keine Wartezeit.
in der Schweiz nicht lieferbar

**14 Wundpflegespray**
Gebrauchsfertiges Spray, geeignet für alle Nutztiere, fördert die schnelle Selbstheilung bei oberflächlichen Verletzungen und Hautläsionen. 1-2 mal täglich über einen Zeitraum bis zu 1 Woche auf die betroffenen Stellen aufsprühen. Mit Minzöl und Allantoin. Inhalt: 500 ml.
in der Schweiz nicht lieferbar

**15 Desinfektionsspray Desino Jod***
Alkoholische Jodlösung – angelehnt an die klassische Joddesinfektion, zur Desinfektion von Haut und Nabel, zur lokalen Applikation, für alle Nutztiere. Inhalt: 500 ml.
in der Schweiz nicht lieferbar

*Biozidprodukte vorsichtig verwenden! Vor Gebrauch stets Kennzeichnung und Produktinformationen lesen.

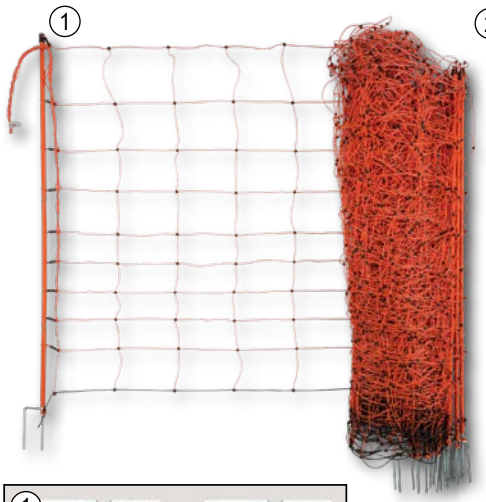


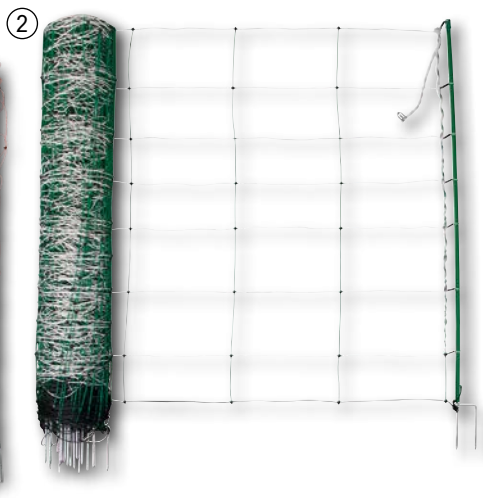





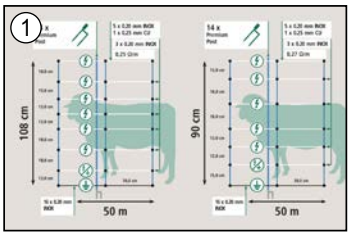


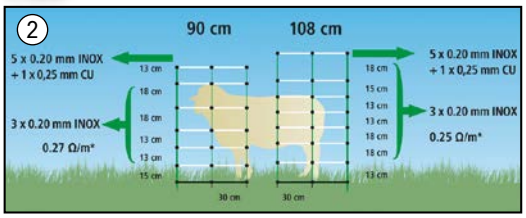


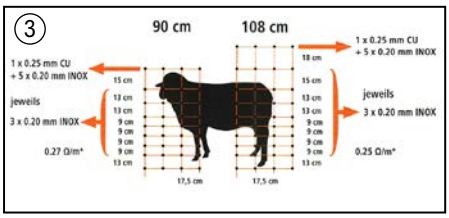


**STAFFELPREIS**
**ab 5 Netze -10%**




### 1 Schafnetz OviNet 50 m Doppelspitze

Elektrifizierbares Universal-Schafnetz mit Doppelspitze. Länge 50 m. 14 Pfähle. Widerstand 0,25 Ohm. 3 Jahre Garantie gegen UV-Schäden! Farbe orange!

| Höhe (cm) | Best. Nr. |
|---|---|
| 108 | 121328 |
| 90 | 121329 |

### 2 Schafnetz TitanNet 50 m Doppelspitze

Durch vertikale Kunststoffstreben besonders geeignet für unebenes Gelände. Länge 50 m, 14 standfeste Kunststoffpfähle, Doppelspitze! Farbe grün/weiß. Widerstand 0,25 Ohm. 3 Jahre Garantie gegen UV-Schäden!

| Höhe (cm) | Best. Nr. |
|---|---|
| 108 | 121330 |
| 90 | 121331 |

### 3 Schafnetz Titan Premium+ 50 m Doppelspitze

Für den professionellen Einsatz, besonders gute Sichtbarkeit durch die Farben blau und weiß (ideal auch zur Wildabwehr), steife Kunststoff-Vertikalstreben vor allem im hügeligen und unebenen Gelände von Vorteil!), extrem reißfeste Knotenpunkte. Länge 50m, 14 extra stabile Premium-Kunststoffpfähle, Doppelspitze! Widerstand 0,25 Ohm. Bodenlitze (leitend) optional an Erdausgang des Geräts anschließbar für zusätzliche Erdung über die gesamte Netzlänge. 2. Litze über Grund optional vom Stromkreis der darüber liegenden Litzen trennbar, um erhöhte Ableitung bei starkem Bewuchs zu vermeiden. Farbe blau/weiß!

| Höhe (cm) | Best. Nr. |
|---|---|
| 108 | 121332 |
| 90 | 121333 |

### 4 Ergänzungsset für Weidenetze WolfStop 10er Set

Ideal zur Weidenetzerhöhung um einen geeigneten Schutz gegen den Wolf und Überspringen zu bieten. Länge 24 cm. Passt an alle gäningen Pfähle bis 19 mm. Arretierbar in 3 verschiedenen Positionen (0°, 45°, 90°). Auch als Abstandisolator einsetzbar. 10er Set
Best. Nr. 122309

### 5 Schafnetz / Wolfnetz OviNet Maxi

Spezielles Schafnetz/Weidenetz. Ideal als Wolfabwehrnetz - extra hoch (122 cm). Optional anschließbare, verstärkte Bodenlitze zur Erdung über die gesamte Netzlänge bei schwierigen Bodenverhältnissen (z.B. sehr sandige oder trockene Böden). Mit 9 x TriCond Reihen à 3 x 0,30 mm.14 integrierte weiße Kunststoffpfähle mit verzinkter Bodenspitze (Doppelspitze). Widerstand 0,06 Ohm. 3 Jahre Garantie gegen UV-Schäden. Farbe weiß/blau, Länge: 50 m, Höhe: 122 cm
Best. Nr. 118693

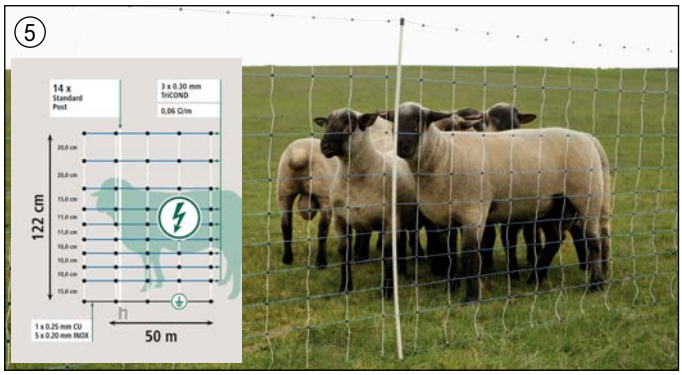





### 6 Schafnetz EuroNetz Extra 50m Doppelspitze

Elektrifizierbares Universal-Schafnetz mit Doppelspitze. Länge 50 m. 14 Pfähle. Widerstand 0,9 Ohm. 3 Jahre Garantie gegen UV-Schäden! Farbe, orange/grün.

| Höhe (cm) | Best. Nr. |
|---|---|
| 90 | 126488 |
| 106 | 126489 |

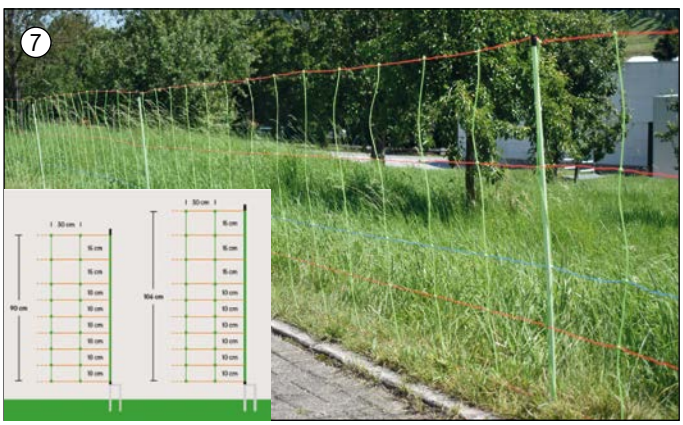


### 7 Schafnetz EuroNetz Kombi 50m Doppelspitze

Elektrifizierbares Universal-Schafnetz mit Doppelspitze. Vertikale Kunststoffstreben für einen besseren Stand in unebenen und steilen Gelände. Länge 50 m. 14 Pfähle. Widerstand 0,75 Ohm. 3 Jahre Garantie gegen UV-Schäden! Farbe, orange/grün.

| Höhe (cm) | Best. Nr. |
|---|---|
| 90 | 127719 |
| 106 | 127720 |

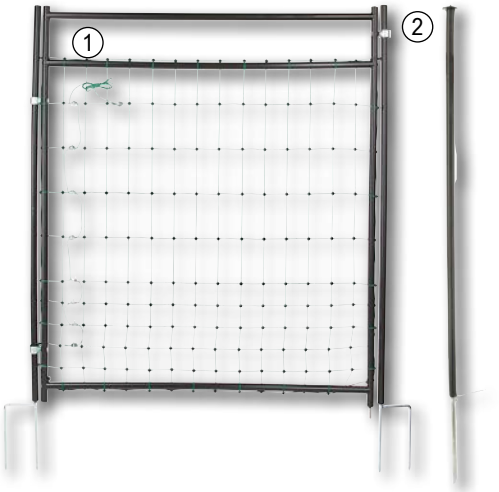










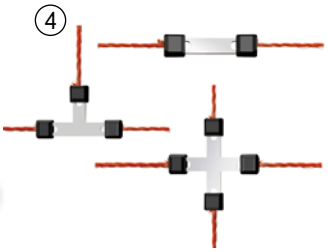


**4 Reparaturset Litzclip®, 8-teilig**
Zur fachgerechten Reparatur von Schaf- und Geflügelnetzen. Set inkl. 4 x Litzenverbinder gerade, 2 x Litzen-Kreuzverbinder, 2 x Litzen-T-Verbinder.
Stück: 8
bis Seil-Ø: 3
Best. Nr. 100144

**1 Tür für Elektrozaunnetze**
Komplettset für einen schnellen Zugang zur Weide! Elektrifizierbares grünes Türnetz. Isolierter Kunststoffrahmen (Strom muss beim Öffnen noch abgeschaltet werden). Öffnungsbreite 86 cm, inkl. 2 Jumbo Standpfählen mit Doppelspitze, inkl. Kabel und Anschlüsse.

| Ausführung | Best. Nr. |
|---|---|
| für Netze bis 90 cm | 121492 |
| für Netze bis 125 cm | 121493 |

**2 Unterstützungspfahl für Weidenetze, 120 cm**
Als Anfangs-, Eck-, End- oder Streckenpfahl. Aus massivem, verzinktem Rundstahl (Ø 14 mm), Ummantelung Kunststoffrohr (Ø 20 mm) um Ableitungen an elektrischen Weidenetzen zu verhindern. Bodennagel: 25cm. Gesamtlänge 120 cm inkl. Bodennagel. Für Netze bis 90 cm Höhe
Stück: 1
Best. Nr. 112060

**für Weidenetze, 145 cm**
Gesamtlänge 145 cm inkl. Bodennagel. Für Netze bis 125 cm Höhe
Stück: 1
Best. Nr. 112061

**3 Netz-Tür Komplettset**
Ideale, einfache Ergänzung zur Schaffungen von Zugängen bei Weidenetzen. Einfach zu montieren. passt auf alle Betzpfähle von 11 - 19 mm Ø. Kompatibel mit elektrifizierten und stromlosen Netzen. Einfache Montage am Netzpfahl. Bestehend aus: 2 Griffen, 1 Fußanker, 2 Netzpfahl-Haken, 3 Fußanker-Hering, 2 Annspannleinen, 2 Anspannhering
Best. Nr. 127744

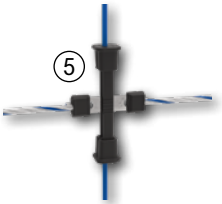


**5 Reparaturset Litzclip, 6-tlg. für Kunststoff-Vertikalstreben**
Zur Reparatur von Schafnetzen mit Kunststoff-Vertikalstreben. Verbinderplatten zur Litze aus Edelstahl. 6-tlg. Set bestehend aus je 2 Verbinder gerade, Kreuzverbinder, T-Verbinder
Best. Nr. 121445

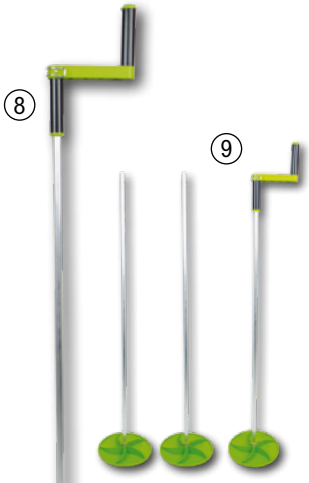


Schaf- und Ziegenprogramm




**6 Herdenschutzband 100 m**
weiß/blaues Herdenschutzband zur zusätzlichen optischen und akustischen Abschreckung von Wild. Rolle 80 mm breit 100 m lang.
Best. Nr. 119543




**7 Signalband für Weidenetze**
Das Signalband sorgt an Weidenetzen frühzeitig für eine optische und akustische Abschreiben gegenüber Wild und Wolf! Farbe blau, Breite 25 mm, Länge 250 m.
Best. Nr. 109894






**8 Netzaufroller Twist Butler 1er-Starterset**
Aufrollhilfe für Weidenetze bis 125 cm Höhe. Lieferumfang: 1 Aufbewahrungs-Basiselement (Teller + Stange), 1 Kurbel.
Best. Nr. 122426

**9 Netzaufroller Twist Butler 3er-Starterset**
Aufrollhilfe für Weidenetze bis 125 cm Höhe. Lieferumfang: 3 Aufbewahrungs-Basiselemente (Teller + Stange) und 1 Kurbel.
Best. Nr. 122428

**10 Netzaufroller Twist Butler Einzelelement**
Einzel-Basiselement (ohne Kurbel), passend zu Netzaufroller Twist Butler
Best. Nr. 122427

**11 Netzaufroller Twist Butler Ergänzungselemente-Set 3St.**
3 Einzel-Basiselemente (Teller + Stab), ohne Kurbel, passend zu Netzaufroller Twist Butler
Best. Nr. 122429




**12 Weideunterstand Komplettset für Schafe und Ziegen**
Der mobile Weideunterstand für Schafe, Ziegen und andere Tiere bietet Schutz vor Regen, Wind und Sonne. Maße 275 x 275 cm . Bestehend aus: Dachkonstruktion inkl. Schrauben und Plane mit Ösen und Lederriemen, 3 verzinkte Steckhorden 275 x 92 cm, 1 verzinkte Steckhorde 275 x 92 cm mit Türe, 4 Erdanker 60 cm
Best. Nr. 118610







**1 Schafschermaschine Super Profi 3000**
Bewährte Schafschermaschine für die Profi-Schafschur. Ausgewogene Gewichtsverteilung. Lieferung inkl. Scherkopf, Schermessersatz LC A 5 und Schermaschinenöl im Kunststoffkoffer. Technische Daten: 230 Volt, 430 Watt, ca. 2.200 Doppelhübe/min., Geräuschpegel: ca. 75 dB (A), ca. 1.600 g (ohne Kabel), Kabellänge 5 m
Best. Nr. 37135

**2 Akku-Schafschermaschine Lister Profi Line LC**
Leistungsstarke Profi-Schermaschine für Schafhalter. Handlich, präzise, leistungsstark und benutzerfreundlich. Schnittgeschwindigkeit 3-stufig, max 2.500 Hübe/min. Inkl. Messersatz 4/13 Zähne, 1 Li-Ion-Akku 14,4V/3,0Ah. Ladegerät, Öl und Koffer. Gewicht 1.350 g.
Best. Nr. 123599

**3 Schermessersatz LC A 54**
Schermessersatz mit "ausgestellten" Außenzähnen am Untermesser - zum "Einziehen" der Wolle für ein schnelleres Scheren. Das professionelle Spezial-Messer für Schafe mit normaler Wolle. 13/4 Zähne (Unter-/Obermesser). Schnitthöhe: ca. 3 mm, Schnittbreite: ca. 89 mm.
Best. Nr. 64835

**4 Schermessersatz LC A 5**
Standardschermessersatz für die Schafschur. 13/4 Zähne (Unter-/Obermesser), Schnittbreite: ca. 77 mm, Schnitthöhe: ca. 3 mm.
Best. Nr. 44905

**5 Schermessersatz LC A 57**
Speziell für die Lama- und Alpakaschur. Zähne: 4/13 (Ober-/Untermesser), Schnitthöhe: ca. 7 - 10 mm, Schnittbreite: ca. 77 mm.
Best. Nr. 97858

**6 Schafschermaschine FarmClipper 4**
Leichte, handliche Schafschermaschine mit TOP Preis-Leistungsverhältnis. Inkl. Schermesserset und Koffer. Technische Daten: 230 V, 200 W, ca. 2600 Doppelhübe/min., Kabellänge 5 m, Gewicht: 1200 g ohne Kabel.
Best. Nr. 100978

**7 Schafschermaschine FarmClipper Akku**
14,4 Volt Akku-Schafschermaschine. Inkl. Schermessersatz, 2 Li-Ion-Akkus 2.000 mA, Ladestation und Schermaschinenöl. Im Transportkoffer. Ca. 2.300 Hübe/min. Gewicht: ca. 1,2 kg (inkl. Akku)
Best. Nr. 105605

**8 Schermessersatz Wellington 13/4**
Passend zu allen FarmClipper Schafschermaschinen.
Best. Nr. 100979

**9 Schermaschinenöl**
Das Öl gewährleistet eine optimale Schmierung aller beweglichen Teile im Scherkopf. Eignet sich hervorragend für alle gängigen Schermaschinen Marken. Inhalt: 100 ml
Best. Nr. 27824

**10 Schafscheranlage Wellington Worm-Drive**
Einstufige Schafscheranlage mit Worm-Drive-Antrieb. 230 Volt, 370 Watt, ca. 2.800 Hübe/min. Geräuschpegel ca. 72 dB(A). Lieferumfang: Schafschuranlage (Antriebseinheit), flexible Biegewelle ca. 1.700 mm, Handstück (Schermaschine), 2 Messersatz (13/4 Zähne)
Best. Nr. 124529

**11 Horde für Ablammbucht 150 cm**
Verzinkte Ablammhorde mit stabiler Kunststoffverkleidung gegen Zugluft. Länge 150 cm, Höhe 92 cm, Gewicht 16,2 kg
Best. Nr. 124887

**12 Horde für Ablammbucht 150 cm mit Tor**
Verzinkte Ablammhorde mit stabiler Kunststoffverkleidung gegen Zugluft. Mit integriertem Tor. Länge 150 cm, Höhe 92 cm, Gewicht 18,8 kg.
Best. Nr. 124888

**13 Verbindungsstange zum Ablamm-Horden**
Verzinkte Verbindungsstange zum sicheren Verbinden aller Horden und Bauteile. Länge 94 cm.
Best. Nr. 124889

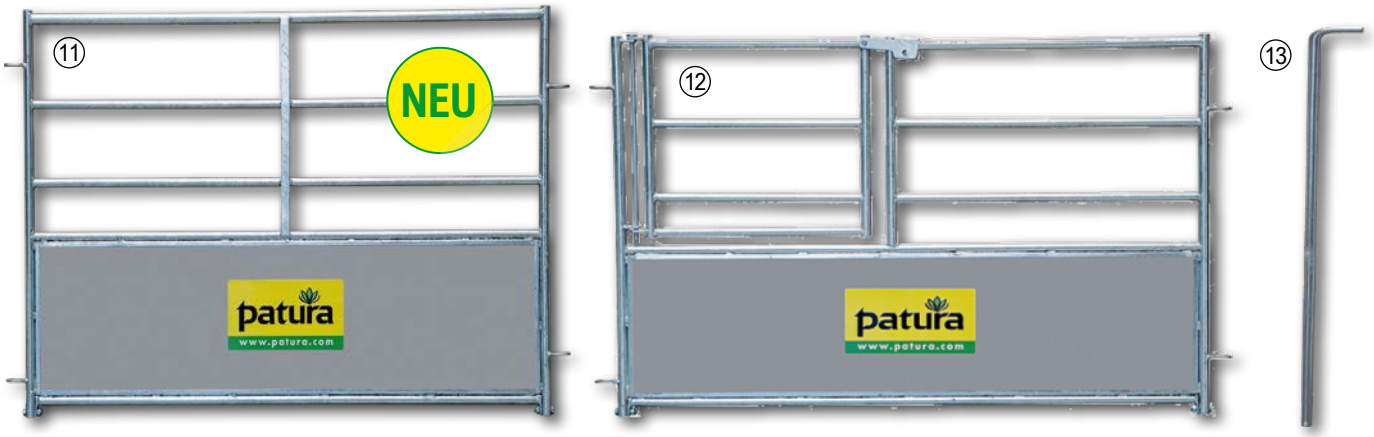







**1 Kopfhalfter aus Nylon**
Verstellbar, für Schafe und Böcke
Best. Nr. 11006

**2 Kopfhalfter aus Leder**
Halfter in sehr stabiler Ausführung aus Leder, für Schafe und Böcke. Verstellbar, mit zuziehbarem Kinngurt.
Best. Nr. 15049

**3 Lama-Halfter**
Kreuzdesign verhindert auch beim Führen einen übermäßigen Druck auf die empfindliche Lamaschnauze. Verstellbarer Halsriemen, aus Polypropylen, sehr robust, waschbar. Farbe: blau. Gr. 50 (Lamas mit mittelgroßem Kopf oder Alpakas mit großem Kopf) und Gr. 60 (Lamas mit großem Kopf).

| Größe | Best. Nr. |
|---|---|
| 50 | 105595 |
| 60 | 105596 |



**4 Alpaka-Halfter**
Das Alpaka Halfter ist mittels Schnallen in der Größe verstellbar und dadurch für alle Alpakatypen ab dem ersten Lebensjahr geeignet. Die spezielle Bauart verhindert auch beim Führen einen übermäßigen Druck auf die empfindliche Alpakaschnauze. Mit praktischem Klippverschluss zum schnellen Öffnen und Schließen. Material: Nylon, waschbar! Ohne Führstrick!

| Farbe | Best. Nr. |
|---|---|
| rot | 107591 |
| schwarz | 21961 |

**5 Halsriemen**
60 x 2,5 cm, mit Leder verstärkt, inkl. D-Ring, verschiedene Farben.

| Farbe | Best. Nr. |
|---|---|
| gelb | 40457 |
| blau | 54020 |
| grün | 62700 |
| rot | 59402 |





**6 Halsriemen lederverstärkt**
Gute, sehr stabile Qualität, made in Germany! Lederverstärkt, in verschiedenen Farben erhältlich!
65 x 3 cm

| Farbe | Best. Nr. |
|---|---|
| gelb | 109741 |
| blau | 109740 |
| grün | 109743 |
| rot | 109742 |

**7 Halsriemen Leder**
Für Schafe oder Ziegen, aus Leder mit D-Ring. 2,5 x 65 cm (B x L)
Best. Nr. 15065







**8 Halsriemen, 85 x 4 cm**
Für große Schafe und Böcke, 85 x 4 cm, mit Ovalglied, grün-weiß.
Best. Nr. 61265

**9 Halsriemen, 65 x 4 cm**
Für Schafe und Ziegen, 65 x 4 cm, mit Ovalglied, grün-weiß.
Best. Nr. 63080







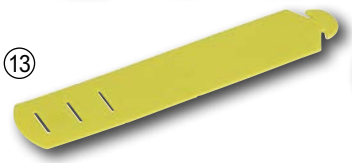

**12 Schafmarkierungsspray TopMarker**
Zur kurzfristigen Kennzeichnung von Schafen, farbintensive und schnelltrocknende Markierung in Top Qualität, Farbe ist nach der Schur problemlos aus der Wolle auszuwaschen. Inhalt: 500 ml

| Farbe | Best. Nr. |
|---|---|
| blau | 67094 |
| grün | 67093 |
| rot | 67092 |

**13 Fesselband für Schafe und Ziegen**
Gelb, blanko und 3-fach verstellbar. L x B: 15 x 3 cm. 10 Stück/Packung
Best. Nr. 103891

**14 Markierungsstift schwarz**
Ideal zum Selbst Beschriften von Blanko-Ohrmakren und Nachziehen verblasster Ohrmarken. Spitzen-Ø 2 mm.
Best. Nr. 118931



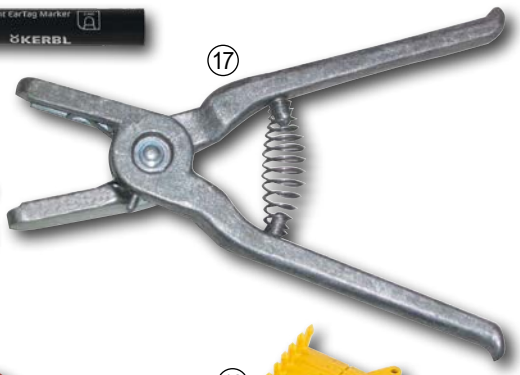

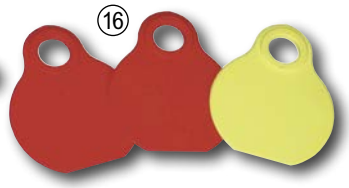

**15 Schaf- und Ziegenschelle**
Aus Stahlblech, feuerverkupfert, Maulweite 43 mm, 77 Gramm. Für Gurte bis ca. 25 mm Breite.
Best. Nr. 12409

**Lammschelle 30 mm**
Maulweite ca. 32 mm, 48 Gramm. Für Gurte bis ca. 20 mm Breite.
Best. Nr. 125371

**16 Halsschilder**
Oval, für Schafe, mit Aufhängeloch, 25 Stück Packung.

| Farbe | Größe (mm) | Best. Nr. |
|---|---|---|
| gelb | 65x80 mm | 67114 |
| gelb | 50x65 mm | 67112 |
| rot | 65x80 mm | 67113 |
| rot | 50x65 mm | 67111 |

**17 Spezial-Ohrmarkenzange Twintag**
aus Aluminium, mit Spannfeder
Best. Nr. 19263



**weitere Nummern gerne auf Anfrage lieferbar**

**18 Ohrmarke Twintag geprägt**
Spezialohrmarke für Ferkel, Schafe und Lämmer, in den Farben gelb, rot, grün, blau oder weiß. Einseitig geprägt. Größe: 35 x 10 mm. Durchmesser des Dorns ca. 4 mm. 50 Stück/Packung (1-50 oder 51-100).

| Farbe | Nummer | Best. Nr. |
|---|---|---|
| gelb | 51-100 | 17831 |
| gelb | 1-50 | 19266 |
| blau | 51-100 | 11883 |
| blau | 1-50 | 19268 |
| grün | 51-100 | 27638 |
| grün | 1-50 | 19270 |
| rot | 51-100 | 19838 |
| rot | 1-50 | 19264 |



**10 Handschafschere**
Weit gezahnte Schere mit einer Scherbreite von 4,5 cm. Länge beträgt ca. 25 cm.
Best. Nr. 8421

**11 Handschafschere**
Zum Erreichen von schwer zu scherenden Körperstellen. Doppelbogen, rot lackierte Griffe und gerade Klingen.Der Griff und die Klinge sind aus einem Stück Stahl geschmiedet.Länge 29 cm, Klingenlänge 14,5 cm.
Best. Nr. 2617

**1 Vitan Mineral-Leckmasse für Schafe**
Mineralfuttermittel für Schafe und Ziegen. Weitgehend witterungsbeständig - etwas frostempfindlich! Ideal auf Weiden und im Stall! Zusammensetzung: Calciumnatriumphosphat, Natriumchlorid, Calciumcarbonat, Magnesiumphosphat, Magnesiumsulfat, Magnesiumoxid, Melasse. Kann in der ökologisch/ biologischen Landwirtschaft verwendet werden! Kunststoffdose ca. 2 kg.

| | Stück | Best. Nr. |
|---|---|---|
| einzeln | 1 Stück | 16211 |
| Karton | 5 Stück | 121599 |

**2 Mineral-Leckstein KNZ Schaf, 10 kg**
Mineralfuttermittel speziell für Schafe, OHNE Kupfer und mit viel Zink, wichtig für Knochen und Wolle! Zur idealen Mineralstoffversorgung, mit 98% reinem Siedesalz, 38,8% Natrium, 0,2% Magnesium, Zink (5000 mg/kg), Jod (300 mg/kg), Selen (10 mg/kg) und Eisen (500 mg/kg). Für den ökologischen/ biologischen Landbau geeignet!
Best. Nr. 104453

**3 Salzleckstein SALIT 10 kg**
Eckiger Siedesalz Leckstein. Geeignet für Rinder, Pferde, Schafe, Ziegen und Wild. Frei von Kupfer, in der ökologischen Produktion verwendbar, InfoXgen gelistet. Aus 100% Natriumchlorid (Siedesalz), 39% Natrium.
Best. Nr. 120473













**4 Salzleckstein SALIT, 5 kg**
Runder Siedesalz Leckstein. Geeignet für Rinder, Pferde, Schafe, Ziegen und Wild. Frei von Kupfer, in der ökologischen Produktion verwendbar, InfoXgen gelistet. Aus 100% Natriumchlorid (Siedesalz), 39% Natrium.

| | Stück | Best. Nr. |
|---|---|---|
| einzeln | 1 Stück | 111838 |
| Karton | 4 Stück | 121616 |

**5 Ovitop Bolus - 50er Box**
Bietet für Weidetiere eine zusätzliche und zuverlässige Versorgung mit Mineralien und Spurenelementen. Unterstützt die Gesundheit, Leistungsfähigkeit, Fruchtbarkeit und die Gewichtszunahme von Schafen und Ziegen. Wirkt über einen Zeitraum von 4 Monaten. Zu verwenden um die Lammung oder Weidesaison! Für Schafe oder Ziegen ab 25 kg. Zusammensetzung: Rapsöl, Calciumsalze organischer Säuren, Inhalt: 50 Boli á 5g
Best. Nr. 14435






**6 Eingeber Mini Stahl**
Applikator für eine saubere und einfache Verabreichung von Kälber- und Schafsboli. Passend für alle LANDMANS BEST Kälber und – Schafsboli (z.B. 14435 - Ovitop und 14425 - Bicatop).
Best. Nr. 102168




**7 Probicol®-L Paste**
Zur Erstversorgung von Schaf- und Ziegenlämmern. Mit Vitaminen A, D3 und E sowie Antikörpern (aus Kolostrum). Bewirkt gesteigerte Vitalität insbesondere von Flaschenlämmern und Mehrlingen. Die enthaltene Lebendhefe stabilisiert die Darmflora. Inhalt: 6 x 20 ml Injektor
Best. Nr. 26958

**Achtung max. Bestellmenge! 10 kg = 6 St. / 5 kg = 10 St. Bei größeren Mengen fallen Speditionskosten an!**




**8 Schärfgerät "Swiss Sharpener" Standard**
Das original Schweißer Schärfgerät für Haus, Hof und Garten. Besonders geeignet zum schärfen kleiner Messer, Scheren sowie Huf- und Klauenmesser. Länge 10 cm. Gewicht 24 g. 5 Jahre Garantie auf Material- Fabrikationsfehler.
Best. Nr. 125451



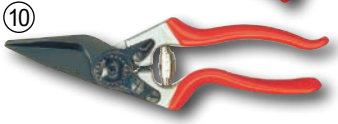

**9 Klauenschere FELCO 50**
Komfortable, leichte und robuste Griffe, aus geschmiedetem Alumsinium, geschraubte Klinge und Gegenklinge aus hochwertigem gehärtetem Stahl / sauberer, präziser Schnitt / alle Teile austauschbar. Schonung und Schutz der Hand und des Handgelenks, optimierter Kraftaufwand dank des Rollgriffes , des abgewinkelten Kopfes und der Puffer-Stossdämpfer / rutschfeste Beschichtung.
Best. Nr. 26085

**10 Klauenschere FELCO 51**
Leichte und robuste Griffe, aus geschmiedetem Aluminium, geschraubte Klinge und Gegenklinge aus hochwertigem gehärtetem Stahl. Sauberer, präziser Schnitt, alle Teile austauschbar. Optimierter Kraftaufwand dank der idealen Grifform, des abgewinkelten Kopfes. Ohne Rollgriff.
Best. Nr. 37356





**11 Klauenschere**
Klauenschere für Schafe mit 6 cm langen gezahnten Klingen. Die Schere ist ein Leichtgewicht, dabei aber sehr robust. Der dicke Aluminium Griff bietet einen guten Halt für professionelles Arbeiten!
Best. Nr. 26413

**12 Klauenschere Schafe**
Gezahnte Klauenschere für Schafe aus grün lackiertem Metall. Robuste Ausführung und hochwertige Schneidbacken! Länge 26 cm.
Best. Nr. 52907

**13 Klauenmesser Profi, beidseitig**
Zweischneidige, kurzer Klinge aus Edelstahl, Profi-Schliff, wasser- und fettabweisender ergonomischer Edelholzgriff.
Best. Nr. 53534

**14 Klauenmesser Profi, klappbar**
Klappmesser mit kurzer Klinge aus Edelstahl, Profi-Schliff, wasser- und fettabweisender ergonomischer Edelholzgriff.
Best. Nr. 53524











**15 Klauenwanne SuperKombi Mini für Schafe und Ziegen**
Bodenprofil für hohe Trittsicherheit. Flexibel längs erweiterbar. Geeignet für alle Klauenbadlösungen. Größe 120 x 40 x 18 cm (LxBxH), Fassungsvermögen 50 Liter
Best. Nr. 121234

**16 Schafschuh Leder**
Der ideale Schutz bei allen Huf- und Vorfußverletzungen. Länge 14 cm, Ø 9,5 cm. Aus Leder, robuste Ausführung, mit Schuhband zum leichteren Anlegen.
Best. Nr. 15063

**17 Grünes Klauenpflegespray**
Klauenpflegespray für die tägliche Klauenpflege von Rindern und Schafen! Teebaumöl erster Güte, hochwertig natürliche Essenzen aus Aloe Vera, Oregano und Ringelblumen sowie Lebertran dringen tief in die Klaue ein und schützen sie vor schädlichen Einflüssen. 400 ml Spraydose
in der Schweiz nicht lieferbar

**1 Trächtigkeits-Diagnosegerät Schaf / Ziege**
Mit dem Trächtigkeits-Diagnosegerät können Sie trächtige Schafe oder Ziegen ab 60 Tage nach der letzten Besamung mit über 90 %-iger Sicherheit schnell und zuverlässig erkennen. Wahlweise Betrieb mit Batterie oder Akku, Ein- und Ausschalten mit einfachem Tastendruck, mit Abschaltautomatik, das Gehäuse ist speziell gegen Eindringen von Feuchtigkeit geschützt, sichere Aufbewahrung durch mitgelieferten Koffer, Lieferung ohne Ladegerät + 9V-Akku (Ladegerät + Akku Bestellnummer 39043), mit Spiralkabel-Sonde
Best. Nr. 47610

**Ladegerät und 9V Akkublock**
Best. Nr. 39043




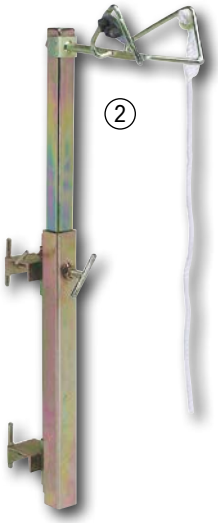


**2 Fixierung für Schafe**
Ideal für die Vorbereitung auf Ausstellungen, Schur, Kennzeichnung, Klauenpflege, tierärztliche Behandlungen uvm. Robustes und solides Design. Zur Befestigung an Rohren, Zäunen, Gittern oder sonstigen Stallabtrennungen. Höhe verstellbar durch das verschiebbare Kopfstück (mind. 36 cm). Leicht zu transportieren (nur ca. 7,5 kg Gewicht)! Für alle Größen von Tieren geeignet. Aus verzinktem Stahl für eine lange Lebensdauer.
Best. Nr. 104105




**3 Bocksprunggeschirr Nylon**
Zur farblichen Kennzeichnung gedeckter Mutterschafe. Aus Nylon mit einem Schnallenverschluss. Die Lieferung erfolgt ohne Kreide.
Best. Nr. 112504

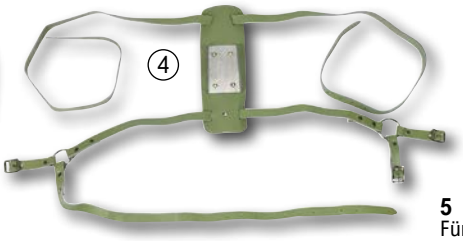


**4 Bocksprunggeschirr**
Aus Leder. Zur farblichen Kennzeichnung gedeckter Mutterschafe. Lieferung ohne Kreide.
Best. Nr. 53557




**5 Wachsblock RAIDEX**
Für das Bocksprunggeschirr (Best.Nr. 53557). Farbblock im Blechbehälter, für Sommer und Winter geeignet.

| Farbe | Best. Nr. |
|---|---|
| gelb | 58745 |
| blau | 54226 |
| grün | 54227 |
| rot | 54225 |




**6 Bockschürze**
Komplett mit Lederriemen, aus festem Segeltuch. Verhindert eine ungewollte Deckung!

| Größe | Best. Nr. |
|---|---|
| 60x33 cm | 15046 |
| 60x43 cm | 15047 |

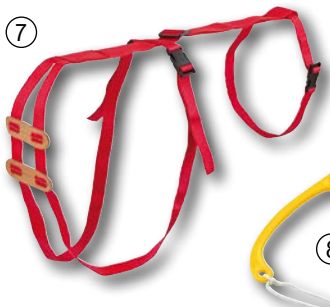


**7 Vorfallbandage für Schafe**
Verhindert die Entstehung und Ausweitung des Vorfalls, ermöglicht einen normalen Fortgang des Geburtsablaufs und lindert den Schmerz. Nylongurte mit Klippverschlüssen und weichen Ledereinsätzen, fäulnisfest und waschbar.
Best. Nr. 98164

**8 Vorfallbügel**
Vorfallbügel für Schafe. Aus Kunststoff mit Band.
Best. Nr. 19293

**9 Geburtshelfer für Lämmer**
Aus Kunststoff für Lämmer, sterilisierbar.
Best. Nr. 19294

**10 Fußfessel für Ziegen**
Diese Fußfessel verhindert ein Ausschlagen während Behandlungen oder des Melkens. Der Beinabstand beträgt 9 cm, mit Klettverschluss.
Best. Nr. 112063

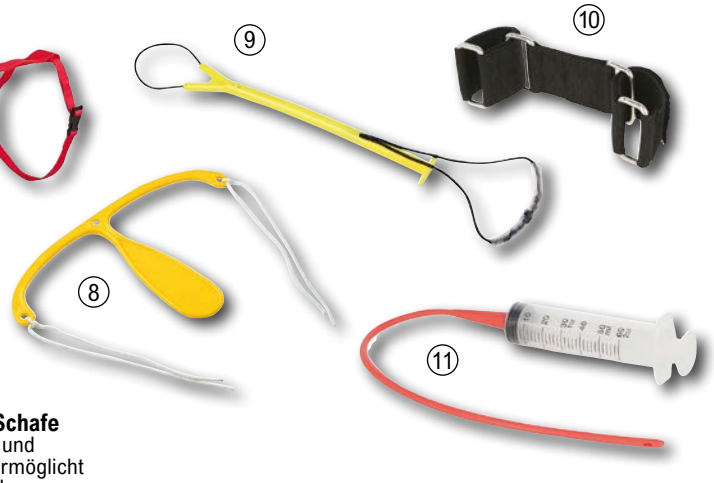


**11 Eingabespritze mit Sonde**
Sonde in zwei Größen für Lämmer. Zur Eingabe von Flüssignahrung inklusive einer flexiblen Sonde. Die Länge der Sonde beträgt 40cm, eine Füllskala ist aufgedruckt.

| Inhalt | Best. Nr. |
|---|---|
| 60 ml | 111348 |
| 150 ml | 111350 |




**12 Lämmer Adoptionsspray**
Der Spray neutralisiert den natürlichen Geruch von Lamm und Mutterschaf und verhindert so das instinktive Zurückweisen von Adoptiv-Lämmern durch das Mutterschaf. Wissenschaftlich auserlesene Mischung aromatischer Öle! Inhalt: 200ml
in der Schweiz nicht lieferbar




**13 Wiegeschlinge für Lämmer**
Mit dieser Schlinge ist ein stressfreies Tragen und Wiegen Ihrer Lämmer oder Alpakas möglich. Sie lässt sich schnell und einfach anbringen, ist ideal zum Aufhängen an Hängewaagen und mit Klippverschlüssen und einem längenverstellbaren Brustgurt zu justieren. Maße Bauchlatz: 18 x 43 cm
Best. Nr. 112048

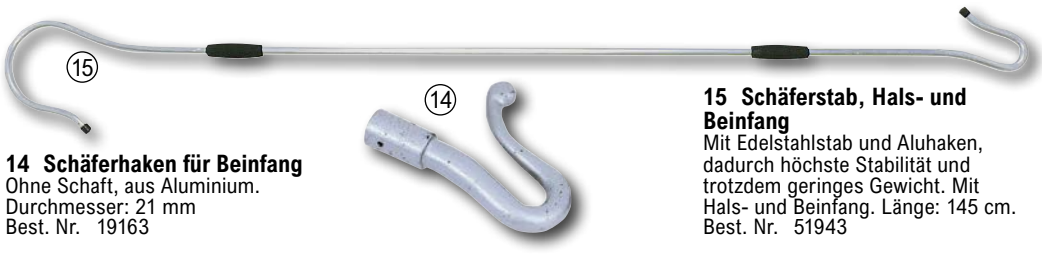


**14 Schäferhaken für Beinfang**
Ohne Schaft, aus Aluminium.
Durchmesser: 21 mm
Best. Nr. 19163

**15 Schäferstab, Hals- und Beinfang**
Mit Edelstahlstab und Aluhaken, dadurch höchste Stabilität und trotzdem geringes Gewicht. Mit Hals- und Beinfang. Länge: 145 cm.
Best. Nr. 51943




**1 Lammeimer**
Aus Kunststoff, komplett mit Halteblech, 5 Ventilen und 5 kurzen, roten Saugern. Lebensmittelecht! Inhalt: 8 l
Best. Nr. 1921

**2 Lammeimer**
Für die Fütterung von bis zu 6 Lämmern. Volumen: 12 Liter. Mit Metallbügeln zum Einhängen an Stallwänden, Fressgittern oder Zäunen. Zusätzlicher Tragegriff aus Metall, stapelbar, stabiler grüner Kunststoff, lebensmittelecht. Komplett mit 6 Saugern und 6 Ventilen.
Best. Nr. 14615

**3 Lammeimer**
Aus Kunststoff, für die Fütterung von bis zu 6 Lämmern. Inhalt 8 l. Komplett mit Halteblech, Saugern und Ventilen. Lebensmittelecht, beidseitig abgeflacht, verstärkte Ausführung. Lieferung ohne Deckel!
Best. Nr. 1309

**4 Ersatzsauger**
Passend zu Lammeimer Best.Nr. 1921 und Lämmerflasche Best.Nr. 50000
Best. Nr. 3655

**5 Ersatzsauger**
Zu Lämmertränke und Lammeimer mit den Best.Nr. 1309 und 14615. Preis/Stück
Best. Nr. 1302

**6 Ersatzventil**
Aus Aluminium zu Lammeimern mit den Best.Nr. 1309 und 14615. Preis/Stück
Best. Nr. 1303

**7 Ersatzsauger und Ventile, 6 Stk.**
Ersatzsauger und Ventile (je 6 Stück) zum Lammeimer doppelt, Best.Nr. 45280.
Best. Nr. 45324

**8 Lämmerflasche, 1 L**
Komplett mit Sauger und Messskala. Mit Öse am Flaschenboden zum Aufhängen.
Best. Nr. 50000

**9 Lämmerflasche Anti-Vac**
Zur Lämmer-Aufzucht.
Best. Nr. 1308

**Ersatzsauger Anti-Vac**
Passend zur Lämmerflasche Anti-Vac (Best.Nr. 1308). Preis/Stück
Best. Nr. 1306

**10 Roslam Flasche**
Für Lämmer; geschlossene Flasche zur Eingabe von Flüssignahrung (z.B. auch zur Gabe von Kolostrum).
Best. Nr. 26083

**11 Futtertrog für Schafe, 1 m**
Hergestellt aus säurefestem und verrottungsbeständigem Kunststoff - ideal bei aggressiven Futtermitteln. Leicht zu reinigen durch runde Kanten. Absolut kippsicheres Aufstellen auf dem Boden. Inhalt 20 l. B x H: 32 x 12 cm
Best. Nr. 102379

**12 Langfuttertrog für Schafe und Ziegen**
95 x 21 x 12 cm (BxTxH). 9 Liter. Trogtiefe ohne Aufhängebügel 14,5 cm. Mit Fressgitter zur kontrollierten Futteraufnahme in der ganzen Herde. Kunststoff schwarz. Einhängebügel bis 50 mm Stärke.
Best. Nr. 126013

**13 Steigvorrichtung 2-fach für Schafe**
Komplettset zum einfachen Tränken von Lämmern. Set bestehend aus: Kunststoff-Grundplatte mit 2 Bohrungen, 2 Steigrohr-Sets (Lämmersauger, Ventil, 1 m Schlauch, Rückschlagventil, Schmutzsieb).
Best. Nr. 127929

**14 Steigvorrichtung 3-fach für Ziegen**
Komplettset zum einfachen Tränken von Ziegenkitzen. Set bestehend aus: Kunststoff-Grundplatte mit 3 Einbuchtungen, 3 Steigrohr-Sets (Ziegenlämmersauger, Ventil, 1 m Schlauch, Rückschlagventil, Schmutzsieb).
Best. Nr. 127928




**15 Futterraufe, 1 m**
Für Raufutter, für Schafe und Ziegen. Ohne Dach, sehr stabile Ausführung. (B x T x H) 100 x 77 x 114 cm
Best. Nr. 100379

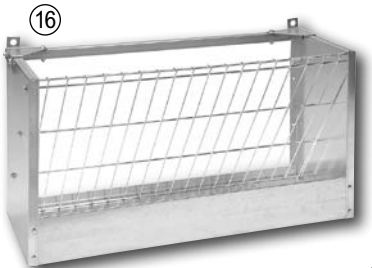


**16 Strohraufe, 1 m**
Raufe für Raufutter, für Schafe und Ziegen, aber auch für Kälber oder Schweine.
(B x T x H) 98 x 36 x 52 cm
Best. Nr. 100380




**17 Futterraufe mit Dach**
Für Schafe, Ziegen, Wild oder Kälber. Für kleine Ballen und loses Heu geeignet, inklusive Kraftfuttertrog. Gitterabstand: 6 cm, feuerverzinkt, Lieferung als Bausatz. Maße inkl. Dach: (LxBxH) 300x130x195 cm
Best. Nr. 98471




**18 Korbraufe verzinkt**
Raufe für Stroh und Futter. Verzinkt. Maße: ø 37 cm oben, ø 13 cm unten, Höhe 50 cm. Zum Aufstellen oder -hängen geeignet!
Best. Nr. 22950




**19 Strohraufe doppelt, 40 mm**
Geringer Stababstand (40 mm), besonders geeignet zur Gabe von Rohfasermaterial in diversen Aufstallungen. Verzinkt, zum Aufstecken auf Boxen- oder Bordwand bis max. 43 mm Breite. Stabstärke: 6 mm; L x B x H: 62,5 x 51 x 48 cm.
Best. Nr. 19758



### 1 Trensenzaum Star

Englisch kombiniertes Reithalfter - Gerades Genickstück - Gerades Stirnband mit farbiger Strassteinkette - Nasenriemen und Stirnband weich unterlegt - Vernickelte Eisenbeschläge - Farbe braun mit messingfarbenen Beschlägen - 19 mm Gurtzügel, 16 mm bei Shetty

| Ausführung | Farbe | Best. Nr. |
|---|---|---|
| Mini-Shetty | schwarz/fuchsia | 127814 |
| Shetty | schwarz/fuchsia | 123325 |
| Pony | schwarz/blau | 123326 |
| Vollblut | schwarz/gold | 123327 |
| Vollblut | schwarz/grün | 127816 |
| Warmblut | schwarz | 123328 |



### 2 Trensenzaum Kaltblut

Sehr stabiler Trensenzaum für Kaltblüter, gut verstellbar, mit Lederzügel, bombierter Nasenriemen, gute Lederqualität, ohne Gebiss. Farbe schwarz
Best. Nr. 69623



### 3 Sattelset Pony

Ideal für Ponies und ihren kleinen Reitern! Bequeme Größe (16“), inkl. Satteldecke, Sattelgurt (Länge 95 cm), Steigbügelriemen und Steigbügel für Kinder. Farbe: schwarz. Kammerweite 29,5. Material: Büffelleder, Füllung: Schaumstoff
Best. Nr. 18070



### 4 Schabracke Felix schwarz

Schabracke speziell für Sättel. Obermaterial: 80% Polyester, 20% Baumwolle, Futter: 100% Polyester, Füllung: Wattierung :100% Polyester, Schaum: 100% Polyurethan. Farbe: schwarz.

| Ausführung | Best. Nr. |
|---|---|
| Pony | 123322 |
| Shetty | 98863 |
| Dressur | 123323 |



### 5 Kurzgurt Neopren

Dressurgurt aus Neopren mit Rollschnallen, anatomisch geschwungen für mehr Bewegungsfreiheit des Pferdes, auch passend für baumlosen Sattel Freedom.
Best. Nr. 69580



### 6 Wassertrense einfach gebrochen

Stärke 18 mm, rostfrei, hohl

| Länge (cm) | Best. Nr. |
|---|---|
| 10,5 | 26900 |
| 11,5 | 18106 |



### 7 Wassertrense doppelt gebrochen

Stärke: 13 mm, rostfrei, hohl

| Länge (cm) | Best. Nr. |
|---|---|
| 12,5 | 69642 |
| 13,5 | 69644 |



### 8 Fliegenmaske Premium mit Ohrenschutz

| Ausführung | Best. Nr. |
|---|---|
| Pony | 118988 |
| Vollblut | 118989 |
| Warmblut | 118990 |



### 9 Fliegendecke Comfort grau

Aus besonders luftdurchlässigen Meshgewebe (100% Polyester). Mit Schweiflatz. Hochwertiger Triplex-Verschluss. Ringe zur Befestigung eines Halsteils. Der abnehmbare Bauchlatzt schützt zusätzlich vor Insektenstichen.

| Länge (cm) | Best. Nr. |
|---|---|
| 155 | 118964 |
| 135 | 118962 |
| 145 | 118963 |




### 10 Pferdedecke Nordic nachtblau

Atmungsaktive, wasserdichte Outdoordecke für kühle Tage. Doppelter T-Frontverschluss. Reflektierendes Einfassband. Außenmaterial: 100% Polyester. Futter: 100% Polyester. Füllung: 100% Polyester

| Länge (cm) | Best. Nr. |
|---|---|
| 115 | 127388 |
| 125 | 127389 |
| 135 | 127390 |
| 145 | 127391 |
| 155 | 127392 |



### 11 Steigbügel, 12 cm

Edelstahlsteigbügel zu einem unschlagbaren Preis- Leistungs-verhältnis. Mit rutschfester, weißer Gummieinlage. Preis/Paar
Best. Nr. 24924

**Kindersteigbügel, 9 cm**

Gibt daher dem Kind einen besseren Halt im Bügel und erleichtert dadurch das Erlernen des Reitens. Aus rostfreiem Stahl, angeraute Trittfläche, ohne Einlage. Preis / Paar
Best. Nr. 21566

### 12 Steigbügelriemen

Aus Leder, paarweise. Farbe schwarz. Länge 145 cm, Breite 27 mm.
Best. Nr. 23582




### 13 Reflex-Bandagen-Set neongelb

Mehr Sichtbarkeit bei Dunkelheit an allen vier Pferdebeinen! Je zwei reflektierende neongelbe Streifen sorgen für ein besseres Gesehen werden . Die Reflex-Bandagen lassen sich durch zwei Klett-Bänder problemlos verwenden.
Best. Nr. 122147




### 14 Hufglocke schwarz

Strapazierfähige Gummi-Hufglocke. Schützt vor Ballentritten. Sicherer Halt am Pferdehuf. Leichtes anbringen. Paarweise.

| Größe | Best. Nr. |
|---|---|
| S | 128430 |
| M | 128431 |
| L | 128432 |
| XL | 128433 |
| XXL | 128434 |

### 15 Sehnenschoner Basic schwarz

Optimaler Schutz für empfindliche Pferdebeine. Zwei hochwertige Elastikstrippen mit Klettabschluss sorgen für optimale Anpassungsmöglichkeit und sicheren Halt. Die schlagfeste Hartschale und die stoßdämpfende Polsterung schützen das Bein zuverlässig. (paarweise)

| Ausführung | Best. Nr. |
|---|---|
| Pony | 122148 |
| Vollblut | 122149 |
| Warmblut | 122150 |




**1 Halfter Mini-Shetty**
Weich gepolstertes Halfter, Größe Mini-Shetty, mit verschiedenen Verstellmöglichkeiten. Farbe: azalee
Best. Nr. 100546

**2 Fohlenhalfter**
Feines Fohlenhalfter aus hochwertigem Material mit silber vernickelten Beschlägen. Verstellbar an Genickstück, Nasen- und Kehlriemen. Farbe: azurblau
Best. Nr. 100545







**3 Halfter Satin**
Attraktives, weich unterlegtes Halfter, das sich mehrfach verstellen lässt. Sehr gutes Preis-Leistungs-Verhältnis! Farblich sortiert.

| | Farbe | Best. Nr. |
|---|---|---|
| Pony | Bordeaux | 18097 |
| Vollblut | Rot | 18100 |
| Vollblut | Tannengrün | 128190 |
| Warmblut | blau | 18101 |
| großes Warmblut | schwarz | 18616 |




**4 Halfter Regenbogen**
Knalliges Halfter in leuchtenden Neonfarben! Mit verstellbarem Genickstück.

| Ausführung | Best. Nr. |
|---|---|
| Pony | 100543 |
| Warmblut | 103684 |
| Shetty | 100544 |




**5 Knotenhalfter**
Sehr schönes, hochwertiges Knotenhalfter für vielseitige Anwendung.

| Ausführung | Best. Nr. |
|---|---|
| Pony | 119833 |
| Vollblut | 119834 |
| Warmblut | 119836 |




**6 Anbindekette 70 cm**
Mit Panikhaken und Karabiner - Kette mit Kunststoff-Überzug. Länge 70cm.
Best. Nr. 77151

**Anbindekette 140 cm**
Mit Panikhaken und Karabiner - Kette mit Kunststoff-Überzug. Länge 140 cm.
Best. Nr. 124906




**7 Führleine mit Kette**
Hervorragend verarbeiteter Führstrick, doppelt vernäht; Länge 2,50 m, Farbe: schwarz, Kettenteil: 50 cm.
Best. Nr. 22058




**8 Führstrick Regenbogen**
Knalliger Führstrick in leuchtenden Neonfarben. Mit Karabinerhaken und Handschlaufe.Länge: ca. 1,80 m
Best. Nr. 97874




**9 Führstrick**
Anbindestrick mit glänzendem Panikhaken. Länge: ca. 2 m; Farbe: anthrazit
Best. Nr. 10877




**10 Führstrick Bull-Snap**
Besonders dicke, aus schwarzem, rutschfesten Material (Polypropylen). Durchmesser ca. 20mm, Länge 2,30 m. Besonders stabiler Karabiner.
Best. Nr. 12859




**11 Führstrick Baumwolle**
mit Panikhaken, dicke Ausführung, aus geflochtener Baumwolle, Länge 200 cm

| Farbe | Best. Nr. |
|---|---|
| schwarz | 123837 |
| dunkelblau | 123836 |

**12 Führstrick**
mit Karabinerhaken, aus geflochtenem PE, extrem weich und griffig, Länge 200 cm.

| Farbe | Best. Nr. |
|---|---|
| rot/beige | 123835 |
| schwarz/grau | 123834 |




**13 Karabinerhaken**
Mit eckigem Umlauf, verzinkt.
Best. Nr. 18135

**14 Karabinerhaken**
Ideal für Ausbinder und Zügel. Ösenbreite: 2,3 cm. Gesamtlänge: 6 cm
Best. Nr. 18134

**15 Panikhaken**
Verzinkter Panikhaken mit 14 mm Auge. Verwendbar für alle Anbinde- oder Führstricke.
Best. Nr. 18136




**16 Karabinerhaken auf Platte**
Zur Wandmontage mit 4 Bohrlöchern. Ohne Schrauben! Metall, verzinkt. Platte: 5x5 cm. Karabiner: 10x5 cm.
Best. Nr. 100536

**17 Anbindering**
Zur Wandmontage mit 4 Bohrlöchern. Ohne Schrauben! Metall, verzinkt. Platte: 5x5 cm. Ring Ø: 6,5 cm.
Best. Nr. 76967




**18 Sattelseife 200 g**
Lederseife. 200 g Riegel
Best. Nr. 125249




**19 Lederfett**
Basis-Pflegemittel für Leder aller Art. Das Fett dringt schnell in das Leder ein, macht weich, geschmeidig und imprägniert.
Best. Nr. 123160




**20 Lederöl**
Macht Leder geschmeidig, haltbar und wasserdicht. Für Sattel, Zaumzeug und alle Lederwaren aus Glattleder!

| Inhalt | Best. Nr. |
|---|---|
| 500 ml | 10876 |
| 1000 ml | 18321 |




**21 Lederöl-Spray**
Die hochwertigen Öle machen das Leder weich und widerstandsfähig, schützen vor Austrocknung und verhindern Eindringen von Feuchtigkeit und UV-Strahlen.
Menge: 225 ml
in der Schweiz nicht lieferbar








**1 Acarid Parsitenabwehr ***
Abwehrmittel gegen Milben, Läuse, Flöhe und Haarlinge. Beugt Mauke und Exzema vor. Wirkstoff Margosa
in der Schweiz nicht lieferbar

**2 Insektenbremse Forte ***
Abwehrmittel speziell gegen Bremsen, Fliegen, Mücken und Zecken. überdeckt den Schweißgeruch des Pferdes. Haut- und fellpflegend.
in der Schweiz nicht lieferbar

**3 Insektenbremse Lotion ***
Gel zur Abwehr von Fliegen, Mücken, Bremsen und Zecken. Durch den Schwamm kann das Produkt gezielt auf die von Fliegen bevorzugten Stellen aufgetragen werden. Überdeckt den Schweißgeruch des Pferdes. Haut- und fellpflegend.
in der Schweiz nicht lieferbar

**4 Insektenstop-Gel 'Stiefel' RP1 500 ml**
Hochwirksames Insekten Repellent mit aktivem Bremesen- und Zeckenschutz. Wirkstoff Saltidin® (Icaridin). 500 m Gel-Dose.
in der Schweiz nicht lieferbar

**5 Insektenstop-Spray 'Stiefel' RP1 500 ml***
Mit aktivem Bremesen- und Zeckenschutz. Wirkstoff Saltidin® (Icaridin). 500 m Sprayflasche.
in der Schweiz nicht lieferbar

**6 Fliegenabwehrspray MuscaBlock ***
Anwendungsfertiges Fliegenabwehrspray, wirksame Fliegen- und Insektenabwehr, gut verträglich mit angenehmem Duft. Wirkstoff: Geraniol, Deet, Lavandinöl. Inhalt: 500 ml
in der Schweiz nicht lieferbar

**7 Bremsenschutzspray Taon-X ***
Repellentspray mit wirksamen Schutz gegen Bremsen, Stechmücken und andere Anthropoden. 100 % biologisch abbaubar. 1000 ml
in der Schweiz nicht lieferbar

**8 Ballistol Animal**
Die natürliche und sanfte Pflege für Ihr Tier! Aus rein pflanzlichen Wirkstoffen in Arzneimittel-Qualität hergestellt. Fördert das Haarwachstum nach der Wundheilung und lindert den Juckreiz.

| Inhalt | Best. Nr. |
|---|---|
| 100 ml | 51082 |
| 500 ml | 51083 |

**9 Strahlpflege Intensiv 59 ml**
Äußerst wirksame Spezial-Lotion zur dauerhaften Pflege des Hufstrahls und der Hufsohle. Es entsteht ein natürlicher Schutz vor schädlichen Einflüssen wie Feuchtigkeit oder reizendem Stallmist.
Best. Nr. 123329

**10 Huffett gelb 1000 ml**
Schützt vor spröden, rissigen Hufen. Mit Pflanzenölen, Naturwachsen und Lorbeerextrakt. 1.000 ml Dose
Best. Nr. 121307

**11 Hufpinsel**
Mit weichen Schweinsborsten
Best. Nr. 18145

**12 Ekzemer Sprühshampoo, 500 ml**
Beruhigt und reinigt sensitive Hautpartien bei Ekzemerpferden! Mit Rosmarin- und Eukalyptusöl, Teebaumöl und Betain. 500 ml
Best. Nr. 21426

**13 Ekzemer Öl-Komplex, 250 ml**
Lindert den Juckreiz und fördert die Hautneubildung mit 7 natürlichen Ölen (Traubenkern-, Avocado-, Mandel-, Jojoba-, Minz-, Teebaum-, Sojaöl u.v.m.). 250ml
Best. Nr. 21424

**14 Pferde-Fluid mit Tiroler Steinöl**
Mit natürlichen Wirkstoffen zur besonderen Pflege. Schont das Tier beim Ausritt, auf dem Feld und im Stall. 500 ml Inhalt.
in der Schweiz nicht lieferbar

**15 Pferdeshampoo mit Tiroler Steinöl**
Bewirkt glänzendes Fell, lockere Mähne und schützt gegen Milben. Mit reinem Zitronenöl. Inhalt 500 ml.
in der Schweiz nicht lieferbar

**16 Pferdeshampoo Shine mit Fellglanz**
Reinigt das Fell, verleiht zusätzlich einen besonderen Glanz und bringt Volumen ins Langhaar. Inhalt: 1 Liter
Best. Nr. 60579

**17 Schweif- und Mähnenpflege Shine**
Ermöglicht ein einfaches Durchkämmen des Pferdehaares und sorgt seidigen Glanz. 500 ml
Best. Nr. 60578

**18 Anti Bite Knabber-Stopp**
Blockiert die Knabberlust der Pferde. Verhindert auch das Abbeißen oder Losreißen von Bandagen und Verbänden. 500 ml.
Best. Nr. 66510

**19 Equicid Tonerde, sauer**
Wirkt nach beinharter Arbeit des Pferdes natürlich erfrischend und schnell regenerierend. Baut Hitzegefühl nach dem Abfohlen ab und entspannt nachhaltig. Für besonders beanspruchte Regionen wie Beine, Schulter, Rücken und Gelenke. Dose 1 kg.
Best. Nr. 66507

**20 Bandage EquiLastic**
Selbsthaftende, hochelastische Bandage. Max. 4,5 m gedehnt

| Farbe | Breite (mm) | Best. Nr. |
|---|---|---|
| rot | 50 | 102320 |
| weiß | 50 | 102321 |
| flieder | 50 | 102319 |
| rot | 75 | 102318 |
| weiß | 75 | 99650 |
| flieder | 75 | 102317 |
| rot | 100 | 22502 |
| weiß | 100 | 18129 |
| flieder | 100 | 102316 |

**21 Putzbox befüllt 8-teilig, lila**
8-teilig befüllte Putzbox, mit allem was man zur Pferdepflege braucht: 2 Striegel, 1 Kardätsche, 1 Bürste, 1 Mähnenkamm, 1 Schwamm, 1 Hufpinsel mit Dose und 1 Hufkratzer
Farbe: lila
Best. Nr. 25935

**22 Putzbox Siena blau**
Putzbox aus Kunststoff mit Deckel. Die korrekt geschlossene Box ist bis max. 100 kg belastbar. Inklusive herausnehmbarem Einsatz und Pinselhalter, in marine/hellblau. L x B x H: 40 x 27,5 x 24,5 cm; Lieferung ohne Inhalt!
Best. Nr. 106656

*Biozidprodukte vorsichtig verwenden! Vor Gebrauch stets Kennzeichnung und Produktinformationen lesen.

























**1 Akku-Pferdeschermaschine Lister ProfiLine LC**
Profi-Schermaschine. Handlich, präzise, leistungsstark und benutzerfreundlich. Schnittgeschwindigkeit 3-stufig, max 2.500 Hübe/min. Inkl. Messersatz 31/23 Zähne, 1 Li-Ion-Akku 14,4V/3,0Ah, Ladegerät, Öl und Koffer. Gewicht 1.170 g.
Best. Nr. 123597

**2 Pferdeschermaschine FarmClipper Akku2**
Akku-Schermaschine für Pferde, technische Daten wie Akku-Rinderschermaschine 108999. Lieferumfang: Schermaschine inkl. Schermesser 31/152x 14,4V Akkus, Ladestation, Schraubenzieher, Spezialöl, Bedienungsanleitung, stabiler Koffer
Best. Nr. 108998

Pferdehaltung und Reitsport

**3 Reitlegging Damen asphaltgrau**
Bequeme Damen-Reitlegging mit Silikon-Vollbesatz. Atmungsaktiv. Elastisch. Handy-Einschubtasche. Material: 90 % Polyester, 10 % Elasthan (waschbar bei 30°C).
Größen 34-48
Best. Nr. 81096

**4 Reitlegging Kids nightblue**
Bequeme Kinder-Reitlegging mit Silikon-Vollbesatz. Atmungsaktiv. Elastisch. Handy-Einschubtasche. Material: 90 % Polyester, 10 % Elasthan (waschbar bei 30°C).
Größen 116 - 176
Best. Nr. 81097

**5 Reithelm Nerron**
Sportlicher, schwarzer Trainings- und Turnierhelm. Stufenloses, einhändiges einstellen auf den Kopfumfang. Lüftungsschliitze, 4-Punkt-Befestigung, herausnehmbares Innenfutter.

| Kopfumfang (cm) | Best. Nr. |
|---|---|
| 51-54 | 126864 |
| 55-59 | 126865 |

**6 Reithelm Beauty 2.0**
Disc-System für einhändiges, stufenloses Einstellen des Kopfbandes auf den Kopfumfang, stoßfeste Helmschale, ausgeklügeltes Ventilationssystem für optimales Klima, schlanke Helmform, 4-Punkt-Befestigung.

| Kopfumfang (cm) | Best. Nr. |
|---|---|
| 48-51 | 127687 |
| 52-54 | 127689 |

**7 Reitstrümpfe**
Gute Passform, verstärkter Fußbereich, maschinenwaschbar bei 30°C!Aus 75% Baumwolle, 20% Polyamid, 5% Elasthan

**Reitstrümpfe anthrazit**

| Größe (EU) | Best. Nr. |
|---|---|
| 34-36 | 110578 |
| 37-39 | 110579 |
| 40-42 | 110580 |

**Reitstrümpfe braun**

| Größe (EU) | Best. Nr. |
|---|---|
| 34-36 | 103233 |
| 37-39 | 103234 |
| 40-42 | 103235 |

**8 Rückenprotektor 'SWING' für Kinder**
Dieser Rückenprotector überzeugt durch optimalen Tragekomfort bei maximalen Schutz für Wirbelsäule und Steißbein. CE-geprüft!

| Größe (INT) | Best. Nr. |
|---|---|
| KS | 118973 |
| KM | 118974 |
| KL | 118975 |
| KXL | 118976 |

**für Erwachsene**

| Größe (INT) | Best. Nr. |
|---|---|
| S | 121670 |
| M | 121671 |
| L | 121672 |
| XL | 121673 |

**9 Reithandschuh weiß**
Leichter Reithandschuh aus 100% Baumwolle für bestes Griffvermögen. Mit Zügelverstärkung und Klettverschluss am Bund. Handfläche genoppt.

| Größe (INT) | Best. Nr. |
|---|---|
| S | 118970 |
| M | 118971 |
| L | 118972 |
| XS | 118969 |

**10 Reithandschuhe Baumwolle schwarz**
Maschinenwaschbar bei 30 °C.Material: 100 % BaumwolleNoppen: 100 % Silikon.
Größe XS - XL
Best. Nr. 88233

**11 Kinderreithandschuh Lilli**
Aus Kunstleder in pink/schwarz, maschinenwaschbar bei 30 °C. Material Handfläche: 60% Nylon, 40% Polyurethan; Handrücken: 98% Nylon, 2% Spandex Farbe: pink/schwarz Kindergrößen: S - L
Best. Nr. 80857

**12 Reitstiefel STAR**
Wasserdichter, pflegeleichter Einsteiger-Reistiefel für Damen und Kinder. Robust und wetterfest. Rutschfeste Sohle mit reitgerechtem Absatz. Außenmaterial: Schwarzer Kunststoff (PVC), Innenfutter 100 % Polyester
Größe 29 - 41
Best. Nr. 81130

**13 Reitstiefelette STAR Leder**
Zeitlose, schöne und schlank geschnittene Reitstiefelette aus strapazierfähigem und wasserabweisendem Leder. Die Sohle ist rutschfest und der Absatz reitgerecht. Futter: 100% Polyurethan; Größen 28 - 46
Best. Nr. 80951

**14 Chaps ClassicStretch**
Aus strapazierfähigem Kunstleder. Maschinenwaschbar bei 30°C.

| Höhe (mm) | Größe (INT) | Best. Nr. |
|---|---|---|
| 350 | XS | 21470 |
| 370 | S | 21471 |
| 400 | M | 21472 |
| 410 | L | 21473 |
| 430 | XL | 21474 |
| 430 | XXL | 21475 |

**Kinder-Chaps ClassicStretch**

| Höhe (mm) | Größe (EU) | Best. Nr. |
|---|---|---|
| 320 | 128 | 21467 |
| 330 | 140 | 21468 |
| 340 | 152 | 21469 |




**1 LollyLick für Pferde 750 g**
Lolly-Lick-Lecksteine sind ein tolles und gesundes Pferde-Spielzeug und sorgen für mehr Abwechslung, egal ob in der Box, auf dem Paddock, oder im Offenstall und helfen effektiv gegen Langeweile oder Unruhe. Grundbestandteil des Pferde-Toys ist hochwertiges Mittelmeersalz mit natürlichem Jod, ergänzt mit Mineralien + Spurenelementen und reich an Vitaminen. Getreide-, melasse- und glukosefrei. Ø 10 cm, 750g.

| Ausführung | Best. Nr. |
|---|---|
| Apfel | 123823 |
| Vanille/Banane | 123824 |
| Kamille | 123825 |
| Hagebutte | 123826 |

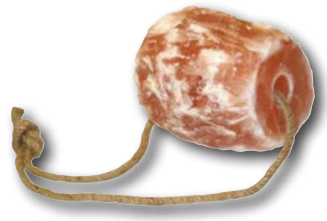

**2 Leckstein aus Bergkristallsalz**
Naturbelassener Salzleckstein, aus dem Norden Pakistans. Enthält Mineralien und Spurenelemente, reines Naturprodukt und per Hand bearbeitet. Gewicht 2,5 kg
Best. Nr. 76993




**3 Leckstein SuperMag 3 kg**
Salzleckstein mit Magnesium, Calcium und Phosphor. Für Pferde, Rinder, Schafe, Ziegen und Wild. Für Muskeln, Knochen und Zähne. Gewicht: 3 kg. Zusammensetzung siehe Onlinehsop!
Best. Nr. 120918

**4 Leckstein Kräuterblock, 3 kg**
Kräuter-Mineralleckstein für ein wurmunfreundliches Darmmilieu. Für Rinder, Pferde, Schafe, Ziegen und Wild. Wirkt gegen Wurmbesatz und unterstützt eine gesunde Ernährung sowie den Stoffwechsel. Kann zur Vermeidung von Mangelerkrankungen beitragen. Gewicht: 3 kg. Zusammensetzung siehe Onlineshop!
Best. Nr. 117134

**5 Leckstein Anti-Insect, 3 kg**
Runder Mineralleckstein zur natürlichen Insektenabschreckung. Für Rinder, Pferde, Schafe und Ziegen! Natürliche Inhaltsstoffe. Dadurch können Fliegen, Mücken, Flöhe und andere schädliche Insekten abgehalten werden. Zusätzlich wird das Tier nach individuellem Bedarf mit Mineralien, Spurenelementen und Vitaminen versorgt. Gewicht: 3 kg Stein. Genaue Inhaltsstoffe siehe Onlineshop!
Best. Nr. 117133

**6 Leckstein MultivitBronchial 3 kg**
MultiVitamin-Mineralleckstein mit ätherischen Ölen aus Minze und Eukalyptus. Für Pferde, Rinder, Schafe, Ziegen und Wild. Zur Atem-Erleichterung speziell in der kalten Jahreszeit. Gewicht: 3 kg. Zusammensetzung siehe Onlinehsop!
Best. Nr. 120919

**7 Leckstein Premium 3 kg**
Salzleckstein aus Mittelmeersalz mit natürlichem Jod und zusätzlichen Spurenelementen. Geeignet für Rinder, Pferde, Schafe und Ziegen. Kann zur Vermeidung von Mangelerkrankungen sowie einem ausgewogenen Stoffwechsel und einer guten Gesundheit im Allgemeinen beitragen. Zusammensetzung siehe Online-Shop. Für ökologische Landwirtschaft geeignet.
Best. Nr. 123827

**8 Leckstein Zincoblock 3 kg**
Salzleckstein mit Zink, Eisen, Kobalt und Selen. Für Pferde, Rinder, Schafe, Ziegen und Wild. Für gesundes Horn, Haut, Haar und Fell. Zur Vorbeugung von Stoffwechselstörungen. Zusammensetzung siehe Onlineshop! Für ökologische Landwirtschaft geeignet.
Best. Nr. 120914




**9 Leckstein-Set 4x3 kg**
Das Set für mehr Auswahl und Abwechslung. Geeignet für Rinder, Pferde, Schafe und Ziegen. Bestehend aus je 1 x Käuterblock, Ani-Insect-Block, Zincoblock, SuperMag
Best. Nr. 121225



**10 Lecksteinhalter, Einsatz rund**
mit herausnehmbarem Einsatz für runde Lecksteine mit einen Ø bis 16 cm (3+5 kg)
Best. Nr. 63089

Weitere Lecksteine und Halter findest Du auf Seite 291




**11 MultiVital Mineralfutter, 4 kg**
Deckt den Bedarf an Vitaminen, Mineralien und Spurenelementen gerade in Zeiten einer energiereduzierten Ernährung, als auch starker körperlicher Belastung umfassend ab. MultiVital Pellets kräftigt vitale Widerstandskraft, Kreislauf, Stoffwechsel, Fruchtbarkeit und Wachstum. Fütterungsempfehlung: Täglich 10 bis 20 g je 100 kg Körpergewicht, Inhalt: 4 kg
Best. Nr. 22037

**12 Belohnungswürfel Banane**
Die gesunde Belohnung für Ihr Pferd, aus Getreide erster Qualität mit natürlichem Gehalt an Mineralstoffen und Vitaminen.

| Ausführung | Inhalt (kg) | Best. Nr. |
|---|---|---|
| Banane | 1 | 63091 |
| Banane | 3 kg | 63092 |
| Himbeere | 1 | 76991 |
| Himbeere | 3 kg | 76992 |
| Apfel | 1 | 76988 |
| Apfel | 3 kg | 76990 |

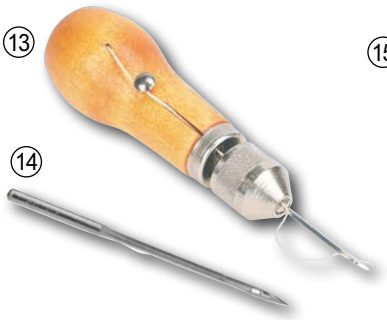

**13 Handnähahle für Leder**
Spezial Nähmaschine (Ahle) für Leder, komplett mit 2 Nadeln (1x gebogen, 1x gerade) und Garn (1 Spule, grobes, gewachstes Polyestergarn im hohlen Griff).Zum Nähen von Leder, Segeltuch und ähnlichen Materialien. Die Nähahle hat eine Spule im hohlen Holzgriff. Wenn sie nicht gebraucht wird, können die Nadeln verletzungssicher und unverlierbar befestigt werden.
Best. Nr. 25868




**14 Nadel für Nähahle, Gr.4**
Größe 4, fein, gerade.
Best. Nr. 110955

**Nadel für Nähahle, Gr.8**
Größe 8, dick, gerade.
Best. Nr. 110956

**Nadel für Nähahle, Gr.8**
Größe 8, dick, gebogen.
Best. Nr. 110957

**15 Garn grob**
Zu verwenden mit der Spezial Nähmaschine (Nähahle), Best.Nr. 25868 und Nadeln der Größe 8. Gewachster Polyestergarn, grob. Länge 160m, Farbe: natur
Best. Nr. 110958

**Garn fein**
Best. Nr. 35907




**1 Metallstriegel fein**
8-reihig, verzinkt, sehr feine Zahnung, robuste Ausführung, speziell für Pferde geeignet; LxB: 9,5x14,5 cm
Best. Nr. 18122

**2 Spiralstriegel**
Beidseitig verwendbar. Fein gezahnt, daher auch für Pferde verwendbar. Mit Plastikgriff.
Best. Nr. 37598

**3 Nadelstriegel Kunststoff rot**
Mit verstellbarem Handgurt, fein gezahnt. Aus Kunststoff, 17,5 x 8,5 cm.
Best. Nr. 100152

**4 Gummistriegel**
Ovaler Gummistriegel zum leichten Entfernen grober Verschmutzungen. Erzielt bei Ihrem Pferd gleichzeitig einen Massage-Effekt und fördert die Durchblutung. Mit Handschlaufe. 16 x 10 cm
Best. Nr. 18118

**5 Borsten-Kardätsche**
Wurzelbürste mit Nylon-Borstenfeld. Holzrücken und Handgurt für besseren Halt beim Putzen! Größe (LxB): 24x10 cm.
Best. Nr. 18115

**6 Kardätsche Hardwood**
Mit starken Synthetikborsten (Länge 3 cm). Klassische Echtholz-Kardätsche, edel verarbeitet! Naturholz-Rücken, Lederschlaufe und hochwertige Borsten zum günstigen Preis! Maße Rücken: 19 cm
Best. Nr. 100157

**7 Fell- und Mähnenbürste**
Diese farbenfrohe Bürste hat einen Besatz aus Reiswurzelimitat für die intensive Fellreinigung. Die elastische Handschlaufe ermöglicht leichtes Putzen für Kinder! Das HAAS Original ist farblich sortiert und hat eine Größe von 15 x 7,5 cm.
Best. Nr. 65732

**8 Kopfbürste Hardwood**
Mit weichen Synthetikborsten (Länge 3 cm), zum sanften Reinigen. Edel verarbeitet, Naturholz-Rücken, Lederschlaufe und hochwertige Borsten zum günstigen Preis! Maße Rücken: 12 cm.
Best. Nr. 100158

**9 Magic Brush 3er Set Classic**
3er Set Magic Brush Bürsten, geeignet für die Pflege von Fell, Bein und Huf, hygienisch: Bürsten können in der Waschmaschine gereinigt werden, 2in1: die Bürstenrückseite kann als Schweißmesser genutzt werden
Best. Nr. 126375

**10 Magic Brush Soft**
Die MagicBrush Soft ist eine neue Pflege- und Schmusebürste, die sich ideal für die besonders empfindlichen Stellen bei Pferden und Ponys eignen (Kopf, Ohren). Farbe: türkis
Best. Nr. 115323

**11 Hufbürste blau**
Starke Synthetikborsten in Naturholzrücken gefasst. Maße: Rücken 11,5 cm Borsten 3 cm.
Best. Nr. 118968

**12 Hufkratzer mit Gelgriff**
Der Hufkratzer hat einen ergonomisch geformten, extra weichen Gelgriff aus hochelastischem Gel. Mit Metallkratzer und Reinigungsbürsten aus PP-Borsten.
Best. Nr. 21593

**13 Hufkratzer mit Bürste**
Hufkratzer mit Bürste, um den herausgekratzten Dreck in den Hufen direkt herauspinseln zu können.Farbe: schwarz
Best. Nr. 20231

**14 Mähnengummi schwarz, 500 Stk.**
Beutel mit 500 Stück schwarzer Mähnengummis.
Best. Nr. 21596

**15 Schweißwischer halbrund**
Mit Gummiaufsatz. Griff blau.
Best. Nr. 77154

**16 Reinigungs-schwamm ergonomisch**
Ergonomisch geformt, aus saugfähigem und abriebfestem Schaumstoff. 23 x 12 x 5 cm
Best. Nr. 100150

**17 Pferdchen-Schwamm**
Niedlicher und praktischer Schwamm, verschiedene Farben. Maße (BxHxT): 13 x 11 x 3 cm; Preis/Stück
Best. Nr. 100154




**18 Longiergurt Shetty**
Longiergurt für Ponys bzw. Shettys, mit lederüberzogenem Handgriff für das sichere Longieren mit Kindern bei optimalem Körperkontakt ohne Sattel. Mit Rechteckringen in die Bügelriemen eingeschnallt werden können, 6 Ringe zum Befestigen von Hilfszügeln. Gebrauchslänge: 1,20m - 1,70m
Best. Nr. 106482

**19 Longiergurt Nylon**
Vielfach einsetzbar, für die Longierarbeit und Bodenarbeit, mit weich gepolstertem Lederkissen, mit 9 Ringen, mit verstellbarem Bauchgurt (170 - 205 cm Umfang), Größe: Warmblut.
Best. Nr. 69630

**20 Longierpeitsche, einteilig**
Nylonbesponnene Longierpeitsche, einteilig, mit Kunststoffgriff. Länge: 180 cm; Schlaglänge: 250 cm; Farbe: schwarz
Best. Nr. 18057

**21 Gurtzügel**
Mit Lederenden und Martingalstopper, Länge x Breite: 280 x 2 cm. Farbe: schwarz.
Best. Nr. 18077

**22 Longierbrille**
Longierzwischenstück aus 3-lagig vernähtem Gurtmaterial. Ausbindehaken und Wirbel sind vernickelt. Hochwertige Verarbeitung!
Best. Nr. 21844

**23 Longierleine Nylon**
Aus stabilem Gurtmaterial, mit Handschlaufe, mit Wirbel und Karabiner, Gesamtlänge ca. 7,50 m.
Best. Nr. 18061




**1 Mariendistelöl, 1 L**
Ist Ihr Tier oft müde und leistungsschwach? Verliert es an Gewicht trotz reichlichem Futterangebot? Das Öl wirkt antitoxisch durch Abschirmung der Leberzellen vor Zellgiften, regenerativ für die Leberzellen, als Radikalfänger, gallefördernd und leicht abführend. Wird angewandt bei akuten Entzündungen, nach akuten und schweren Erkrankungen, zur allgemeinen Entgiftung, bei Neigung zu Koliken, Verstopfung.
Best. Nr. 99654

**2 Hanföl, 1 L**
Stimuliert das Immunsystem, gibt Kraft und Kondition bei Belastungen und hat einen positiven Einfluss auf den Organismus und den gesamten Stoffwechsel! Enthält Omega-3 und Omega-6 Fettsäuren, Vitamine, Proteine und Aminosäuren. In dem Öl finden sich alle acht essentiellen Aminosäuren, die das Tier mit der Nahrung aufnehmen muss! Kann antibakteriell, entzündungshemmend wirken, Hautprobleme können bei äußerlicher Anwendung deutlich gelindert werden, bei Ekzemen und Allergien.
Best. Nr. 99656

**3 Leinöl, 1 L**
Das Omega 3 Kraftpaket für Pferd, Hund und Katze! Anzuwenden bei Allergien (stärkt die Widerstandskraft der Haut und Schleimhäute), bei Ekzemen, Schuppen, Juckreiz, bei Infektionen der Lunge und Harnwege, Herzerkrankungen, bei Trächtigkeit.
Best. Nr. 99655

**4 Schwarzkümmel Öl 1 L**
Enthält wichtige Vitamine und Fettsäuren und Mineralien. Unterstützt die Magen-Darm-Gesundheit und die Haut- und Fellpflege. Wirkt schmerzlindernd und fördert das Immunsystem. Zur Anwendung bei Pferden, Hunden und Katzen. Dosierflasche 1.000 ml
Best. Nr. 125440

**5 Teufelskralle Liquid 1 L**
Zur Anwendung beim Pferd. Fördert die Regeneration der Gelenke und die Verdauung und wirkt gegen Muskelsteifheit. Dosierflasche
Best. Nr. 125439

**6 Elektrolyt Liquid Plus 1 L**
Zum Ausgleich bei erhöhtem Elektrolytverlust. Fördert den Ausgleich bei starkem Schweißverlust oder Durchfall. Auch zur Vorbeugung vor Elektrolyt-Mangelerscheinung im Reitsport. Für eine schnelle Regeneration und Erholung. Anwendung: Pferd. Dosierflasche 1.000 ml
Best. Nr. 125441

**7 Immun & Fit 1 l**
Zur Anwendung bei Pferden und Hunden. Stabilisiert das Immunsystem. Wirkt bei Herpes-Erkrankungen, Allergien, Ekzemen und Bronchitis. Hilft gegen schlecht heilende Wunden und unterstützt in Stresssituationen. Dosierflasche 1.000 ml
Best. Nr. 125442

**Huföl 500 ml**
Hufe sind meist zu trocken, dadurch geht die so wichtige Hufelastizität verloren. Mit dem Hufpflegeöl pflegen und schützen sie den Huf ihres Pferdes. Das Kröpfel Huföl kann bei jedem gesunden Huf angewendet werden. Der Huf wird fester und wächst schneller, außerdem bekommt der Huf durch das Öl die benötigten Nährstoffe. Darüber hinaus ist Hufpflegeöl für Hufe geeignet die zu Strahlfäule neigen.
Pinseldose 500 ml
Best. Nr. 125438
















**8 Dressurgerte Reflex, 110 cm**
Two-tone Reitgerte. Farbiges Nylon mit eingearbeitetem Reflexstreifen - Zum besseren Gesehenwerden oder als modisches Detail. Mehr Sicherheit für Sie und Ihr Pferd bei Nacht und Nebel! Länge: 110 cm
Best. Nr. 100517

**9 Dressurgerte, 100 cm**
Nylonbesponnene Basic Gerte mit schwarzem Kunststoff-Formgriff. Länge 100 cm, Farbe: schwarz
Best. Nr. 100520

**10 Dressurgerte Anti-Slip, 120 cm**
Dressurgerte mit gummiertem Spezialgriff für optimalen Halt. Länge: 120 cm; Farbe: schwarz
Best. Nr. 100521

**11 Reitgerte Reflex, 90 cm**
Farbiges Nylon mit eingearbeitetem Reflexstreifen - für mehr Sicherheit bei Dunkelheit! Mit Handschlaufe, Farbe: schwarz. Länge: 90 cm
Best. Nr. 100518

**12 Gertenhalter**
Dieser schwarze Gertenhalter aus Kunststoff für bis zu 11 Gerten!. Abmessungen (LxTxH) 31x4x9 cmEinfache Montage durch 4 vorgebohrte Löcher
Best. Nr. 48005




**13 Compaktkarre 350 L**
Kompakte Schubkarre mit schwarzer PE-Mulde, Untergestell 2-rädrig, feuerverzinkt, Inhalt: ca. 350 Liter, Gesamtlänge: ca. 1800 mm, Muldenlänge: ca. 1400 mm, Gesamtbreite: ca. 860 mm, Muldentiefe ca. 450 mm. Eigengewicht ca. 29 kg.

| Ausführung | Best. Nr. |
|---|---|
| Fix | 127491 |
| Kippbar | 127492 |

**14 Futtertonne FU 983, 80L**
Futterfass mit einem Inhalt von 80 Litern. Inklusive passendem Decke mit Verriegelung/Sicherung und beschreibarem Etikett. Inhalt: 80 Liter, Höhe: 53 cm, Durchmesser: 54 cm, Gewicht: 4 kg
Best. Nr. 117213




**15 Heunetz für Rundballen zum Aufhängen 150x180 cm**
Futternetz zum Aufhängen für Heu- und Siloballen, für eine futtersparende und tiergerechte Fütterung Ihrer Pferde mit Raufutter. Die Befestigung erfolgt mit integriertem Zugseil, das Material ist reißfest und langlebig. Weiches Material ist schonend zum Pferdemaul. Universell einsetzbar, Seilstärke: 6 mm, Farbe grün, Maschenweite 4,5 x 4,5cm. Größe 180 x 150 cm (Höhe x Ø)
Best. Nr. 124663

**16 Heunetz für Rundballen**

| Größe | Best. Nr. |
|---|---|
| 150x150cm | 111353 |
| 180x180cm | 111354 |







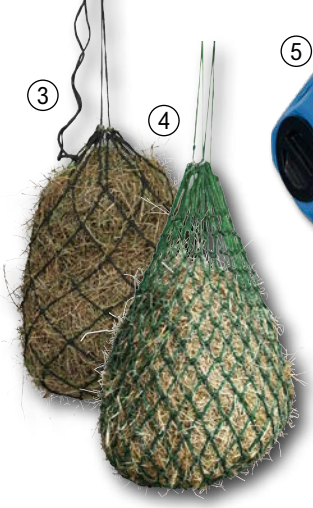





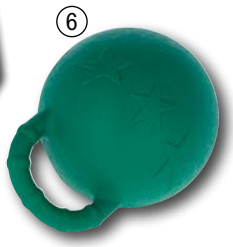


























**1 Heunetz, 120 x 90 cm**
Enge Maschenweite von 3 x 3 cm. Durch die kleinen Maschen bekommt das Pferd nur sehr kleine Portionen aus dem Netz. Bis zu 15 kg Futter haben platz. 4 Season Betrieb möglich. Abmessung: 120 x 90 cm
Best. Nr. 26118

**Heunetz, 160 x 100 cm**
Best. Nr. 56504

**2 Heunetz groß**
Extra großes und engmaschiges Heunetz. Maße: ca. 150 x 80 cm, unbefüllt. Maschengröße: ca. 4,5 cm x 4,5 cm. Farbe: schwarz
Best. Nr. 100574

**3 Heunetz weitmaschig**
Strapazierfähiges Heunetz mit großen Öffnungen (ca. 9x9 cm). Inklusive 9 Metallringen zum einfachen Befestigen. Material: 100% Polypropylen
Farbe: schwarz
Best. Nr. 18143

**4 Heunetz engmaschig**
Maschenweite 5 x 5 cm Die Fresszeit wird verlängert und Futterneid wird vermieden. Die Pferde können langsam und daher verdauungsphysiologisch besser fressen. Inklusive Aufhängeringen.
Farbe: blau
Best. Nr. 21613
Farbe: grün
Best. Nr. 25014

**5 Futterspielball 40 cm**
Ideal als Beschäftigung für Pferde und Kälber. Fördernd spielend die langsame Raufutteraufnahme bei Pferden. Verwendung im Stall, Paddock und
auf der Weide. Ø 40 cm. Fressöffnungen 60 mm. Befüllöffnung mit Schraubverschluss. Leergewicht 1,7 kg. Aus UV-beständigem Kunststoff.

| Farbe | Best. Nr. |
|---|---|
| blau | 125429 |
| rot | 125430 |

**6 Pferdespielball**
Extrem bissfestes Material für intensive Spielfreude des Pferdes. Mit Apfelaroma zur Steigerung der Attraktivität (Aroma ist ca. 1 Jahr haltbar). Durchmesser ca. 25 cm, durch Spezialventil füllt sich der Ball immer wieder mit Luft.
Best. Nr. 74279

**7 Futtersparnetz, 2,8 x 2,8 m**
Das Futtersparnetz wird über das Futter bzw. über den Ballen gespannt. Durch die geringe Maschenweite fressen die Tiere langsamer und gründlicher, was zur verbesserten Verdauung beiträgt! Es verringert die Staubbildung und ermöglicht eine artgerechte Futteraufnahme. Durch das Netz verringern sich auch die Futterverluste.Größe: 2,8 x 2,8 m; Maschenweite: 4,5 cm
Best. Nr. 73413

**8 Turnier-Futtertrog, 12 L**
Füllmenge 12 Liter, stabiler Kunststoff mit Metallbügeln zum Einhängen in Transporter oder Pferdebox. Zusätzlicher Tragegriff aus Metall.

| Farbe | Best. Nr. |
|---|---|
| blau | 77152 |
| grün | 18067 |
| schwarz | 77153 |

**9 Eckfuttertrog**
Komplett mit Auswurf- und Beißschutzkante (nicht montiert). Zur Wandmontage, keine Löcher vorgebohrt. Maße (B x H x T) 60 x 30 x 45 cm. Inhalt ca. 31 Liter
Best. Nr. 5960

**10 Shetty- und Fohlentrog, 5 L**
Gerade für Shettys und Fohlen ist dieser stabile Trog ideal. Aufgrund der geringen Größe passt er in nahezu jede Stallung. Zur Wandmontage. Maße: B: 34 cm, H: 14,5 cm, T: 21,0 cm, Fassungsvermögen: 5 L
Best. Nr. 102215

**11 Futtereimer lebensmittelecht 12 L hochstabil**
Lebensmittelechter, hochstabiler und robuster Kunststoffeimer mit massivem Tragebügel. Ø 33 cm Höhe 22 cm.
Farbe: blau transparent
Best. Nr. 120738

**12 Flachrückeneimer, 20 L**
Der Eimer wird auf die Wandaufhängung gehängt und festgemacht. Damit können die Tiere den Eimer nicht vom Beschlag heben und sich nicht verletzen. Preis ohne Wandaufhängung. Inhalt 20 Liter, inkl. Litermarkierung.
Best. Nr. 39839

**Flachrückeneimer Wandaufhängung**
Passend zu Best.Nr. 39839
Best. Nr. 39840

**13 Flexibler Trog FlexBag**
Trog aus robustem, aber extrem flexiblem Kunststoff, universell einsetzbar, sowohl rund um Weide und Stall, als Futter-, Transport- oder Putzzeugeimer, als auch zu Hause und im Garten. Mit zwei Griffen für einfaches Transportieren. Inhalt: 12 L
Farbe: grün
Best. Nr. 76974
Farbe: lila
Best. Nr. 76975

**14 Gummitrog**
Universell einsetzbarer Gummitrog, flexibel und äußerst widerstandsfähig zugleich, geprüfte Qualität: zum Einsatz im Futtermittelbereich geeignet! Vor der ersten Verwendung gründlich mit neutralem Seifenreiniger auswaschen.

| Inhalt (L) | Best. Nr. |
|---|---|
| 11 | 77161 |
| 20 | 22588 |




**1 Mistboy, 75 cm**
Überzeugt durch eine sehr stabile Schaufel und einer multifunktionellen Krücke. Die Schaufelform fasst viel Volumen und ist leicht stapelbar. Die Krücke hat eine geschlossene Platte auf der Rückseite wodurch ein leichteres Schaben und schnelleres Arbeiten möglich wird. In den Höhen 75 cm (schwarz) oder 90 cm (hellgrün, aquamarin) erhältlich.
Farbe: schwarz
Best. Nr. 18142
Farbe: hellgrün
Best. Nr. 21617
Farbe: aquamarin
Best. Nr. 20031

**Mistboy schwarz 90 cm**
Stabile Schaufel mit einer multifunktionelle Krücke.
Best. Nr. 118536

**2 Mistboy MINI rosé**
Ideal für Kinder. Aus bruchsicherem ABS-Kunststoff. Gesamthöhe 60 cm.
Best. Nr. 105976

**3 Mistboy Shaker XL**
Spezialdesign zum leichten Trennen von Dung und Spänen. Das Einstreu fällt duch die großen Öffnungen wieder nach unten auf den Boden. Schaufel 40x30x35 cm, Krücke 40x85x35 cm.
Best. Nr. 103767

**4 Mistboy Halter**
Wandhalter für Mistboy aus Aluminium.
Best. Nr. 98853

**5 Mistkratzer**
Multifunktionswerkzeug auch zum Verwenden für den Mistboy und als Universalrechen. Zinkenweite verstellbar zwischen 20 - 45 cm, mit Teleskopstiel, max. Länge 140 cm, 15 Zinken.
Best. Nr. 105324

**6 Aubiose Dunggabel**
Extrem stabiler Kunststoff, 40x30 cm, komplett mit Aluminium-Stiel und mit Handgriff. Seitlich erhöhte Zinken, keine scharfen oder gefährlichen Spitzen.
Best. Nr. 26067

**Aubiose Dunggabel ohne Stiel**
Best. Nr. 32403

**Aubiose Aluminiumstiel**
Best. Nr. 32404

**7 Dunggabel EcoFork schwarz mit Stiel**
In Form und Design komplett neu entwickelte Dunggabel! Aus beinahe unzerbrechlichem Kunststoff gefertigt, aus 16 hochelastischen und im hinteren Bereich verstärkten Zinken. Gabelabmessungen 38 x 30 cm, inkl. Metallstiel mit D-Griff.
Farbe: schwarz.
Best. Nr. 97447

**8 Dunggabel Premium**
Hergestellt aus einer Spezialmischung verschiedener Kunststoffe um eine optimale Flexibilität sowohl bei hohen, als auch niedrigen Temperaturen zu gewährleisten (Material mit erhöhter UV-Stabilität). Inkl. Alu-Stiel. Farbe grün
Best. Nr. 110109

**9 Dunggabel Maxi ohne Stiel**
Tiefe Kunsstoff-Dunggabel im kompakten Design. Großes Füllvolumen = schnelleres Ausmisten! 17 Zinken. Ca. 38x30 cm. Ohne Stiel.
Best. Nr. 97451

**10 Dunggabel ohne Stiel**
Lose Dunggabel aus bruchsicherem ABS-Kunststoff hergestellt. 13 Zinken. Ca. 45x40 cm (LxB)
Best. Nr. 74151

**Esche-Stiel zu Dunggabel**
Passend zur Dunggabel Best. Nr. 74151. Aus massiver Esche. Der Stiel ist gebogen und stumpf. Durchmesser 36 mm, Länge 135 cm.
Best. Nr. 74152

**11 Dunggabel Metall ohne Stiel**
Gabel mit 20 Zinken aus Metall. Zinkenlänge ca. 31 cm. Ohne Stiel, mit Federdülle.
Best. Nr. 32402

**12 Dunggabel EcoFork royalblau ohne Stiel**
Blaue Kunststoff-Dunggabel. 16 Zinken. Ca. 38x30 cm, ohne Stiel. Farbe royalblau.
Best. Nr. 97449

**13 Metallstiel mit D-Griff**
Passend zu den Dunggabeln EcoFork und Maxi (Best.Nr. 97447, 97449 und 97451).
Best. Nr. 97448

NEU

**14 Universalbesen mit Stiel**
Besenbreite 40 cm. Robuste grüne Borsten. Stiel 150 cm
Best. Nr. 125679

**15 Kehrichtschaufel PROFI**
Hochstabile Kehrschaufel für eine lange Lebensdauer aus gehärtetem Stahlblech. Maße Schaufel (ohne Stiel) 23 x 27 cm (BxL)
Best. Nr. 125748

**16 Handfeger Kokos**
Stiel aus Holz. Kokosborsten.
Best. Nr. 125678

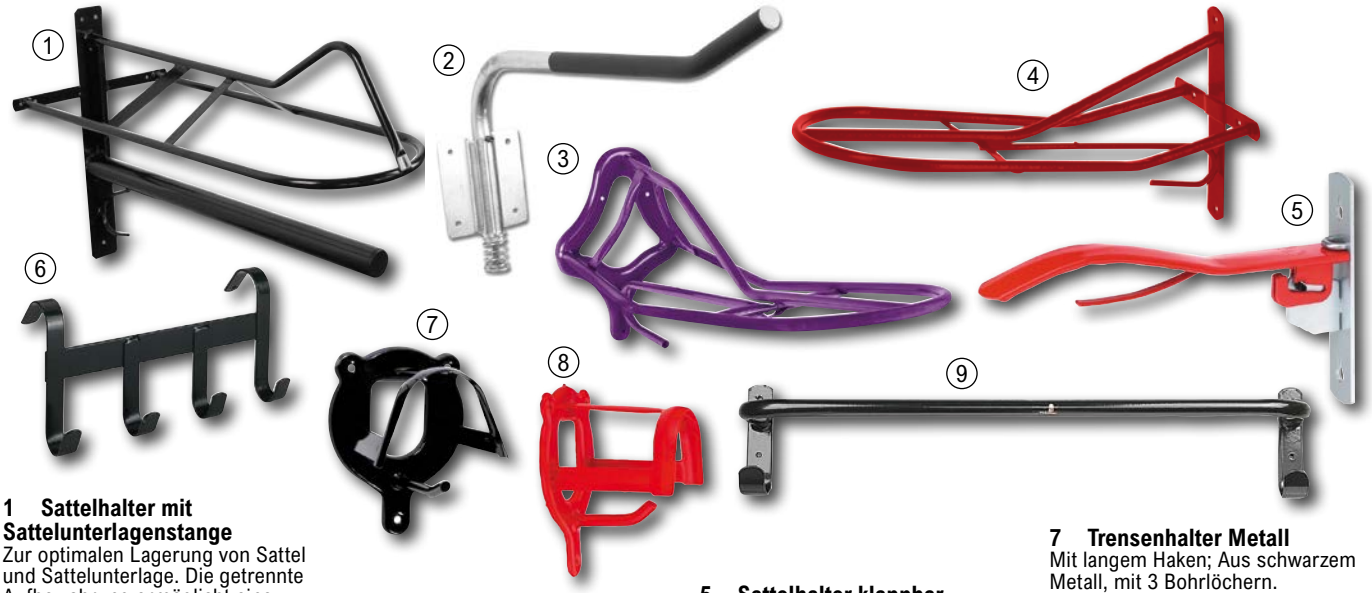


**1 Sattelhalter mit Sattelunterlagenstange**
Zur optimalen Lagerung von Sattel und Sattelunterlage. Die getrennte Aufbewahrung ermöglicht eine bessere Lüftung der Unterlage. Der Sattel wird nicht durch die Feuchtigkeit der Unterlage strapaziert. Mit Trensenhaken. Auch für Westernsättel geeignet! Aus Metall. Maße: B: 28 cm, H: 40 cm, T: 57 cm
Best. Nr. 102198

**2 Sattelhalter schwenkbar**
Ideal in der Stallgasse, so bleibt nichts unerwünscht und gefährlich im Gang zurück. Bei Nichtgebrauch einfach umklappen. Aus Metall. Maße: H: 21 cm, T: 47 cm
Best. Nr. 102199

**3 Sattelhalter Classic**
Klassischer Sattelhalter aus stabilem Metall. Gute Formgebung und breite Auflagefläche. Inkl. Haken für die Trense.Maße: B: 19 cm, H: 28 cm, T: 52 cm, Farbe: lila
Farbe: lila
Best. Nr. 102201

**4 Sattelhalter**
Englisches Modell, mit Zusatzhalterung, hochwertige Ausführung aus Metall mit Kunstharzbeschichtung. Länge 54 cm. Farbe: rot
Best. Nr. 18140

**5 Sattelhalter klappbar**
Dieser rot lackierte Sattelhalter kann überall montiert werden, wo man ihn braucht. Er ist klappbar, daher platzsparend, wenn man ihn gerade nicht benutzt.Länge: 38 cm
Best. Nr. 21573

**6 Trensenhalter**
Nie wieder Unordnung! Praktischer Trensen- oder Halfterhalter, hochwertige Ausführung aus Metall mit Kunstharzbeschichtung. Robust, mit 4 Haken zum Aufhängen von Halftern, Trensen, etc. Farbe: schwarz
Best. Nr. 100836

**7 Trensenhalter Metall**
Mit langem Haken; Aus schwarzem Metall, mit 3 Bohrlöchern.
Best. Nr. 100572

**8 Trensenhalter Metall**
Aus rotem Metall, mit einem zusätzlichen Haken. Mit 2 Bohrlöchern.
Best. Nr. 100571

**9 Deckenhalter**
Praktischer Deckenhalter aus robustem, beschichtetem Metall. Zur optimalen Aufbewahrung von Decken, inkl. 2 Halfter-/ Trensenhaltern für Ordnung vor der Boxentür. Maße (BxHxT): 90 x 20 x 18 cm; Farbe: schwarz
Best. Nr. 100570




**10 Heu- und Futterraufe für Pferde**
140 Liter, mit Metallgitter, 890 x 470 x 600 mm
Best. Nr. 119318




**11 Futtersparraufe Metall**
Stabile Futtersparraufe aus verzinktem Metall zur Wandmontage. Erlaubt dem Pferd ein artgerechtes und langsames Fressen. Gewicht: ca. 14 kg. Lieferung erfolgt zerlegt als Bausatz, inkl. Aufbauanleitung, einfache Montage! L x B x H: 60 x 47 x 53 cm
Best. Nr. 105333




**12 Wasser- und Futtertrog**
Mit bis zu 45 Liter Fassungsvermögen ist dieser Trog für verschiedenste Anwendungsbereiche auf der Weide oder im Stall einsetzbar. Er besteht aus stabilem, nahezu unzerbrechlichem und schlagzähem Kunststoff. Ausgestattet mit 2 reißfesten Griffen. Farbe: grün.
Inhalt: 45 L.
Best. Nr. 105336




**13 Futtertonne, 46 L**
Tonne aus hochwertigem Kunststoff, lebensmittelecht. Zur Aufbewahrung von Trockenfutter, inklusive Deckel mit stabilen Verschlüssen. Zum Schutz vor Verunreinigung, Insektenbefall und 'Selbstbedienung'. Für ca. 16 kg Trockenfutter, 46 Liter Fassungsvermögen. Maße (L x B x H): 44,5 x 40 x 61 cm
Best. Nr. 15804




**14 Tierdusche**
Schwenkbare Tierdusche. Ideal für Pferde und Rinder. Länge von 1,50 bis 2,50 m ausziehbar. Schwenkarm feuerverzinkt. Inkl. 7 m Wasserschlauch, Anschlüsse 1/2" und Spritzbrause.
Best. Nr. 123363




**15 Tafel 'Füttern verboten'**
20 x 12 cm
Best. Nr. 23212




**16 Warntafel 'Betreten verboten'**
30 x 20 cm.
Best. Nr. 46170




**17 Schild „Bitte nicht füttern!“**
Kunststofftafel (1mm) weiß, 30 x 20 cm.
Best. Nr. 35963

# GEFLÜGEL






## BIO Linie

Das Bio-Kunststoffmaterial, welches auf nachwachsenden Rohstoffen (wie Zuckerrüben) basiert, ist zu 100% recycelbar.
Das CO2 bleibt während des gesamten Produktlebenszyklus gebunden. Jede Tonne dieses Materials bindet bis zu 3,09 Tonnen CO2 aus der Atmosphäre und trägt somit signifikant zur Reduzierung der Treibhausgasemissionen bei.







NEU




**1 Geflügeltränke Kid 3 Liter**
Stülptränke mit Bajonettverschluss im Family-Design. Inhalt 3 Liter

| Größe. | Ausführung | Best. Nr. |
|---|---|---|
| 230 x 225 | Boden | 120808 |
| 255 x 280 | mit Füße | 120809 |

**2 Universal-Geflügeltränke**
Verwandelt jeden Eimer oder anderen Behälter in eine Geflügeltränke. Selbstfüllend. Einfache Montage, es ist nur eine kleine Bohrung in den Behälter erforderlich. 15x11x7 cm (BxTxH)
Best. Nr. 127418

**3 Trinkbecher blau**
Der ideale Behälter für Flüssigkeiten oder auch Körnerfutter. Inhalt: 300 ml, Farbe: blau
Best. Nr. 104347

**Trinkbecher BIO LINIE**
Aus hochwertigem Bio-Kunststoff, für alle Geflügel- und auch Nagerarten geeignet. Stabile Ausführung in der Farbe hellgrün. Inhalt: 300 ml.
Best. Nr. 66014

**4 Geflügeltränke BIO LINIE**
Stülptränke aus Bio-Kunststoff mit bewährtem Bajonett-Verschluss, auch zum Aufhängen geeignet.

| Inhalt (L) | Best. Nr. |
|---|---|
| 1,5 | 25050 |
| 3,5 | 25054 |
| 5,5 | 25058 |

**5 Wachteltränke 1,5 l BIO Linie**
Wachteltränke mit Bajonettverschluss aus BIO-Kunststoff. Ø 158 mm Höhe 215 mm. Inhalt 1,5 Liter.
Best. Nr. 127207

**6 Geflügeltränke Doppelzylinder CLEAN BIO LINIE**
Aus BIO-Kunststoff mit geschütztem, innenliegenden Verschluss. Damit ist eine Reinigung sehr einfach möglich. Das Befüllen erfolgt problemlos ohne Umstülpen, der Kunststoff ist schlag- und bruchfest. Das weiße Obermaterial vermindert Algenbildung im Wasser, der Tragegriff ist auch zum Aufhängen geeignet. Inhalt: 3 Liter.
Best. Nr. 127284

**7 Geflügeltränke Doppelzylinder BIO LINIE**
Aus BIO-Kunststoff. Mit Tragegriff und Bajonettverschluss, zweifarbig, mit automatischer Wasserzufuhr, auch zum Aufhängen geeignet, leicht zu reinigen. Der Griff oben verhindert außerdem ein „Aufbäumen“ der Tiere auf die Tränke.

| Inhalt (L) | Best. Nr. |
|---|---|
| 6 | 127281 |
| 12 | 127282 |

**Standfuß BIO LINIE**
passender Standfuß-Satz aus BIO-Kunststoff passend zu Doppelzylindertränke 127281+127282. Satz = 4 Stück (ohne Abb.)
Best. Nr. 127283

**1 Geflügeltränke mit Füßen**
Inhalt 5 l, Ø 27 cm, H 33,5 cm, Höhe der Füße 11 cm. Limettengrün, mit Bajonettverschluss. Mit Tragegriff, einfach zu befüllen.
Best. Nr. 100385

**2 Geflügeltränke, 12 L**
Premium Geflügeltränke mit Schraubverschluss am Boden zum leichten Befüllen. Inhalt 12 L, Farbe grün, Ø 32,2 cm, Höhe 42,4 cm.
Best. Nr. 108984

**3 Tränke zum Einhängen, 1 L**
Tränke zum Einhängen in ein Gitter. Für Geflügel, Tauben etc. Inhalt: 1 L. Mit grüner Kunststoffschale.
Best. Nr. 103203

**4 Hochdruck-Geflügel-Ständertränke**
Zum direkten Anschluss an die Wasserleitung oder einen Wasserschlauch. Die Tränke sorgt stets für kühles und frisches Wasser. Diese ist geeignet für die Aufzucht und Haltung von bis zu 40 Hühnern, Enten, Gänsen, Puten und Wildgeflügel. Das Schwimmerventil vermindert die Keimbildung. Bodenanschluss Tülle 1/2". Max. Leitungsdruck 8 bar.
Best. Nr. 127110

**5 Geflügeltränke Aluminium**
Edle und hochwertige Geflügeltränke aus Aluminium, extrem langlebig, oben gewölbt um das Sitzen auf der Tränke zu verhindern. Ø 29 cm, Höhe 29 cm. Für Geflügel, Tauben etc. Inhalt: 6 L
Best. Nr. 103193

**6 Geflügeltränke Edelstahl**
Schöne, gut verarbeitete Tränke aus Edelstahl, in verschiedenen Größen erhältlich! Wasser wird über Stoppel am Boden eingefüllt, Oberteil und Unterteil fix miteinander verbunden.

| Inhalt (L) | Best. Nr. |
|---|---|
| 4 | 113632 |
| 8 | 113633 |
| 12 | 113634 |

**7 Schwimmertränke, 0,4 L**
Aus ABS Kunststoff, für Geflügel und kleine Haustiere. Mit integriertem Schwimmer, für Niederdruck. Inhalt 0,4 L. (B x T x H) 12 x 16 x 6 cm
Best. Nr. 100378

**8 Heizkabel für Geflügeltränken**
Ideal um Geflügeltränken frostfrei zu halten. Passend zu allen gängigen Geflügel-Stülptränken. 12 Volt. Netzteil zum Anschluss an eine 230V. Länge Heizleitung ca. 90 cm. Länge Zuleitungskabel ca. 220 cm. 100 % Wasserdicht. Leistung 12 W.
Best. Nr. 128135

**9 Heizplatte Kunststoff**
Ideal geeignet für Geflügeltränken. 24 Volt Netzteil zum Anschluss an eine 230 V Stromversorgung. Kabellänge 2 m. PU-Isolierung für eine gezielte Wärmeableitung nach oben. Rutschfeste Füße. Anti-Rutsch-Streifen auf der Oberfläche verhindern ein abrutschen der Tränke. Schutzart IPX4. Farbe grün

| Leistung | Ø Außen (mm) | Best. Nr. |
|---|---|---|
| 22 W | 300 | 124905 |
| 15 W | 250 | 124904 |

**10 Gummi-Heizplatte für Tränken**
Zur Frostfreihaltung von Kleintier- und Geflügeltränken und zur Erhaltung der Nestwärme. 24-V Betrieb. Inkl. Netzteil 230V, Größe: 24 x 24 x 0,8 cm, Kabellänge: 2 m
Best. Nr. 27318


































**11 Schwimmertränke mit Tank 20 Liter**
Schwimmertränke (0,4 l) für Geflügel und kleine Haustiere, inkl. Schutzgitter mit integriertem Tank, 20 L. Einfach Tank auffüllen und Ihre Tiere haben immer frisches Wasser! Maße (B x T x H) gesamt: 28,5 x 36 x 53 cm; Maße Tränke: 12 x 16 x 6 cm
Best. Nr. 103217

**12 Schwimmertränke mit Tank 10 Liter**
Schwimmertränke (0,4 L) für Geflügel und kleine Haustiere, inkl. Schutzgitter mit integriertem Tank, 10 l. Einfach Tank auffüllen und Ihre Tiere haben immer frisches Wasser! Maße (B x T x H) gesamt: 28,5 x 36 x 38,5 cm; Maße Tränke: 12 x 16 x 6 cm
Best. Nr. 100357

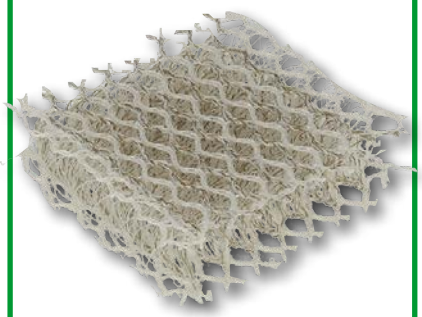

**13 Anit-Keim-Matte silvertex®**
Die silvertex® Anti-Keim-Matte ist eine mit Silber beschichtete textile Matte zur Wasserkonservierung von Geflügeltränken. Das selbst dosierende System gewährleistet einen permanenten Schutz vor Verkeimung und Biofilmen bis zu 12 Monate. Durch die antimikrobielle Wirkung von Silberionen erreicht das silvertex®-System eine Konservierung des Trinkwassers in Ihren Geflügeltränken. Dies verbessert zum einen die Sauberkeit des Wassers, welches dem Wohl der Tiere zugute kommt und sorgt für einen geringeren Wartungsaufwand

| Ausführung | Größe (cm) | Best. Nr. |
|---|---|---|
| bis 25 Liter | 5 x 5 | 121854 |
| bis 240 Liter | 24 x 10 | 121855 |



**1 Hängetränke TN 380**
Hängetränke mit 8 Nippeln und darunter hängenden Cups. Einfache und schnelle Montage, wartungsfreie Funktion. Schlauchanschluss 1/2'. Die leichte Höhenverstellung ermöglicht absolute Bodenfreiheit für alle Tiergrößen. Automatische Wasserbefüllung des Tränkenkörpers, Füllhöhe einstellbar. Für den Niederdruck-Bereich ausgelegt!
Best. Nr. 28857



**2 Geflügeltränke Niederdruck**
Hängetränke aus Kunststoff für Niederdruckleitungen (bis 0,5 bar). Automatische Wasserbefüllung mit regelbarer Füllhöhe. Geeignet zur Kükenaufzucht, Hähnchenmast, Legehennen- und Geflügelhaltung. Ø 32 cm
Best. Nr. 121494

**3 Strangtränke, 2 m**
Stets sauberes Wasser! Bewährtes Set für Kleintierhalter. Strangtränke 2 m lang mit 10 Nippeltränken und Schalen, komplett montiert, zum Einsatz ab dem 3. Lebenstag. Anschluss Schwimmerbehälter 1/2". Für bis zu 60 Legehennen oder Enten. Geeinget für Tiere bis 8 kg.
Best. Nr. 105315

**3 Strangtränken-Erweiterung 1 m**
Verlängerung zur Strangtränke Art. 105315. Inkl. Verbinder und 5 Nippel. (ohne Abb.)
Best. Nr. 118546

BESTSELLER





**4 Geflügel-Tränkeeimer, 12 L**
Eimer aus hochwertigem Kunststoff, mit Tragebügel. Eimer einfach mit Wasser befüllen, dann wird das Wasser automatisch in die Trinkschale zugeführt. Lebensmittelecht.
Best. Nr. 69340



**5 Geflügel-Tränkeeimer, 18 L**
Eimer aus hochwertigem Kunststoff, mit Tragebügel. Eimer einfach mit Wasser befüllen, dann wird das Wasser automatisch in die Trinkschale zugeführt. Lebensmittelecht.
Best. Nr. 69344



**6 Geflügeltränke Kubic, 40 L**
Für Geflügel in Bodenhaltung. Einfache Reinigung durch abnehmbaren Deckel, Befüllbar über Deckel. Inkl. Schwimmerventil, breite Standfüße, Trinkteller ca. 20 cm über Boden.
Best. Nr. 98483



**7 Geflügeltränke, 30 L**
Robuster Tränkeeimer aus bruchfestem Kunststoff, von oben befüllbar. Mit breiten Standfüßen, inkl. Tragegriff für leichtes Versetzen. Die Gesamthöhe beträgt ca. 70 cm, der Trinkteller befindet sich ca. 20 cm über dem Boden. Material lebensmittelecht! Der Wasserzufluss ist regulierbar.
Best. Nr. 73694



**8 Schwimmertopf, 7 L**
Für Hängetränken, die für Niederdruck ausgelegt sind. Schwimmertopf, komplett Set mit einem Auslauf, gerade Ausführung. Komplett mit Topf, Deckel, Schwimmerventil und -kugel, Schlauchanschluss 1/2“ und 3/4“ (Schlauchtülle), Gegenmutter 1/2“, Schraubstopfen 1/2“, Dichtung für 1/2“, Wasseranschluss 1/2“ AG. (LxBxH) ca. 35 x 19 x 20 cm. Inhalt 7 L
Best. Nr. 63088




NEU

**9 Futterautomat mit Klappdeckel BIO-Linie**
Mit Öffnung zum Befüllen von oben! Der Füllstand ist von außen erkennbar, das Nachfüllen ist ohne Futterverluste möglich! Leicht zu reinigen, aus schlag- und bruchfestem BIO-Kunststoff. Mit Bajonettverschluss. Inhalt. 4 kg
Best. Nr. 127208




**10 Futterautomat Grüne Linie**
Geflügel-Futterautomaten aus Bio-Kunststoff mit Bajonett-Verschluss. Auch zum Aufhängen geeignet. Aufklemmbarer Grill verringert die Futterverschwendung, zweifarbig.

| Inhalt (kg) | Best. Nr. |
|---|---|
| 1 | 25061 |
| 2,5 kg | 25067 |
| 4 kg | 25069 |



**11 Geflügel-Futterautomat Kids-Line 2 kg**
Kunststoff-Futterautomat mit Bajonettverschluss im Family-Design. Inhalt 2kg.

| Größe | Ausführung | Best. Nr. |
|---|---|---|
| 245x235 | Boden | 120810 |
| 255x295 | mit Füße | 120811 |



**1 Futterautomat, 20 L**
Stabiler und robuster Kunststoffautomat, rot/weiß. Der Trichter lässt sich, je nach Futtergröße, abschneiden, damit man einen besseren Zufluss erzielt. Ø 36 cm, Höhe 56 cm. Höhe der Füße 16 cm.
Best. Nr. 103158

**Futterautomat, 30 L**
Ø 36 cm, Höhe 67 cm. Höhe der Füße 16 cm.
Best. Nr. 100358

**Futterautomat, 40 L**
Ø 36 cm, Höhe 78 cm. Höhe der Füße 16 cm.
Best. Nr. 103312



**2 Futterautomat, 12-15 kg**
Stabiler Kunststofffutterautomat mit Deckel, bei dem eine stufenlose Futterhöheneinstellung möglich ist. Auch zum Aufhängen geeignet! Der abgerundete Tellerrand verringert die Futterverschwendung. Lieferung OHNE Standfüße (separat erhältlich!).
Best. Nr. 25112

**Futterautomat, 6-8 kg**
Best. Nr. 104349

**3 Standfüße für Futterautomaten, 4 Stk.**
Passend zu 25112 und 104349. 4 Stück
Best. Nr. 104350



**4 Futterautomat mit Füßen**
Rote Ausführung.

| Inhalt (kg) | Best. Nr. |
|---|---|
| 4 kg | 100384 |
| 16 kg | 107225 |



**5 Futterautomat Metall, 4 kg**
Metall, grün, Inhalt 4 kg. Ø 26 cm, Höhe 28 cm. Lässt sich leicht befüllen und reinigen.
Best. Nr. 103199



**6 Tritt-Futterautomat**
Verzinkter Automat, bei dem das Tier auf die Trittplatte steigen muss, um zum Futter zu kommen. Mit Deckel um das Futter vor Verunreinigungen zu schützen. Inhalt 10 kg
Best. Nr. 100375

**7 Futtertrog, 40 cm**
Aus grünem, stabilen Kunststoff. (L x B x H) 40 x 8 x 7 cm. Für Küken und kleines Geflügel.
Best. Nr. 100365

**8 Futtertrog Küken, 50 cm**
Kunststoff-Futtertrog mit hochwertigem Metallgitter. Für Küken, Länge 50 cm, Ø 7 cm. Farbe: rot
Best. Nr. 104351

**9 Futtertrog Junghennen, 75 cm**
Futtertröge aus Kunststoff mit Fressgitter. Das Fressgitter ist aus hochwertigem Metall, der Trog ist pflegeleicht und stabil.Länge: 75 cmDurchmesser: 10,5 cm
Best. Nr. 25118

**10 Futtertrog Hennen, 75 cm**
Futtertröge aus Kunststoff mit Fressgitter. Das Fressgitter ist aus hochwertigem Metall, der Trog ist pflegeleicht und stabil.Länge: 75 cmDurchmesser: 20 cm
Best. Nr. 25119

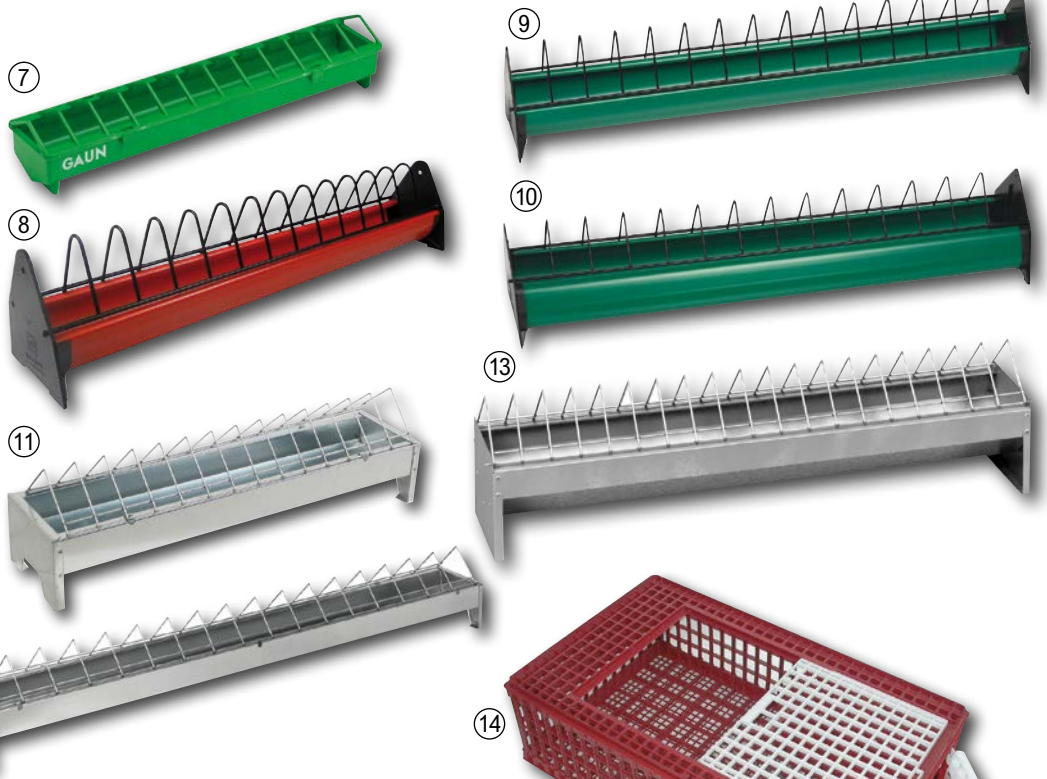


**11 Futtertrog Metall, 50 cm**
Metall Futtertrog für Geflügel jeder Art. Mit engen Stababständen (ca. 3,5cm), L x B x H: 50 x 12 x 14,2 cm
Best. Nr. 108985

**12 Futtertrog Metall, 100 cm**
Metall Futtertrog für Geflügel jeder Art. Mit weiten Stababständen (ca. 6cm), L x B x H: 100 x 12 x 14,2 cm
Best. Nr. 108986

**13 Futtertrog Metall, 100 cm**
Verzinkter Metalltrog, größeres Volumen, da höher! (L x B x H) 96 x 19,5 x 25,5 cm. Stababstand ca. 5 cm.
Best. Nr. 100374




**14 Geflügel Transportbox**
Box aus bruchsicherem Kunststoff um Geflügel sicher transportieren zu können. Mit einer Schiebetür an der Box-Oberseite und einer Seitenklappe. Maße: (L x B x H) 95 x 57 x 24 cm
Best. Nr. 29436

STAFFELPREIS
ab 5 Stk. -5%
ab 10 Stk. -10%



**1 Pickstein für Geflügel, 2 kg**
Mineral-Pickstein für Legehennen und anderem Geflügel. Beschäftigt die Hühner und reduziert aggressives Verhalten (z. B. federpicken) im Stall. Biotauglich! 2 kg Schale.
Best. Nr. 97902

STAFFELPREIS
ab 3 Stk. -5%
ab 6 Stk. -10%



**2 Badesand für Geflügel, 8 kg**
Zur natürliche Gefiederpflege und Parasitenabwehr! Sandbaden wirkt sich positiv auf das Wohlbefinden und auf die Legefreudigkeit aus. Geeignet für Hühner und Wachteln, enthält Anis für eine natürlich desinfizierende Wirkung und wertvollen Kalkgrit. Grit regt zum Picken an und hilft dabei, den Kalkhaushalt zu regeln. Inhalt: 8 kg Sack
Best. Nr. 102988

3




4




5




6




7




8




9




**3 Bio Hühnerfutter Oregano-Kräuter Pellets 14 kg**
Bio-Alleinfuttermittel für Legehennen, Wachteln und Geflügel. Der Oregano-Kräutermix sorgt für ein Geschmacksexplosion. Die natürlichen Inhaltsstoffe machen neugierig, regen den Appetit an und sorgen für eine gute Verdauung. Die zugesetzten "Erkältungskräuter" Eukalyptus, Thymian und Pfefferminze sorgen für eine erfrischende Stallluft und freies Atmen. Zugelassen für Biobetriebe! Entspricht den Naturland-Richtlinien. Inhaltsstoffe siehe Onlineshop. Inhalt: 14 kg Sack
Best. Nr. 120746

**4 Bio Hühnerfutter Hanf-Pellets 14 kg**
Bio-Alleinfuttermittel für Legehennen, Zwerghühner und Legewachteln. Sojafrei. Hanf ist sehr nährstoffreich, liefert wertvolle Omega-Fettsäuren und viel Eiweiß. Durch die Pelletform ist ein Selektieren der Tiere nicht möglich, sie erhalten daher alle erforderlichen Inhaltsstoffe. Produktion aus Nutzhanf in Bioqualität, natürlich ohne THC hergestellt. Zugelassen für Biobetriebe! Entspricht den Naturland-Richtlinien. Inhaltsstoffe siehe Onlineshop. Inhalt: 14 kg Sack
Best. Nr. 111653

**5 Bio Geflügelmastfutter 10 kg**
Granuliertes BIO-Alleinfutter für die Mast von Hühnern, Puten und Spezialgeflügel. Sack 10 kg (genaue Zusammensetzung siehe Shop).
Best. Nr. 128140

**6 Geflügelkorn 10 kg**
Strukturiertes Ergänzungsfutter für Legehennen, Küken, Enten und Gänse. Sack 10 kg (genaue Zusammensetzung siehe Shop).
Best. Nr. 128139

**7 Bio Kükenaufzuchtfutter 10 kg**
Vollwertiges, mineralisiertes und vitaminisiertes Alleinfutter für Legeküken und Ziergeflügel vom Schlüpfen bis zur 10. Lebenswoche. Hermys Kükenkorn fördert die Entwicklung der Tiere und die zugesetzte Bierhefe sorgt für ein schönes Federkleid. Kann in der ökologischen Landwirtschaft verwendet werden. Granuliert. Sack 10 kg (genaue Zusammensetzung siehe Shop)
Best. Nr. 128136

**8 Bio Legehühnerfutter 10 kg**
Granuliertes Bio-Alleinfutter für Legehennen, vitaminisiert, mineralisiert und angereichert mit ätherischen Ölen. Die ausgewogene Zusammmensetzung fördert Legeleistung und Eigröße. Die eingesetzten ätherischen Öle verbessern die Eiweißverdauung und reduzieren die Stickstoffausscheidung. Kann in der ökologischen Landwirtschaft verwendet werden. Sack 10 kg (genaue Zusammensetzung siehe Shop)
Best. Nr. 128137

**9 Legewachtelfutter 10 kg**
Granuliertes Allein-Spezialfutter zur freien Aufnahme für Wachteln im Legestadium. Eine ausgewogene Zusammensetzung sorgt für eine gute Legeleistung und die granulierte Futterstruktur fördert die Futteraufnahme. Sack 10 kg (genaue Zusammensetzung siehe Shop).
Best. Nr. 128138



**10 Spiralringe gemischt, 100 Stk.**
Für Hühner, Puten, Fasane, usw.; 3 x gedreht; EXTRA STARK100 Stück Packungen, farblich gemischt = rot, grün, blau und gelb (je 25 Stück)

| Ø (mm) | Best. Nr. |
|---|---|
| 12 | 59571 |
| 16 | 59572 |
| 20 | 59573 |



**11 Spiralringe 16 mm, 20 Stk.**
Für Hühner, Puten, Fasane, usw.; 3 x gedreht, extra stark20 Stück/ Packung

| Farbe | Best. Nr. |
|---|---|
| gelb | 69350 |
| blau | 69349 |
| grün | 69348 |
| rot | 69347 |



**12 Knochenschrotter**
Aus bestem Stahl mit 9 Messern, ideale Hilfe für die Futterbereitung für Hühner, Hunde, Katzen, etc. Die Knochen können gleich roh oder als Küchenabfall verwendet werden. Messer sind gehärtet und hinterschliffen - d.h. keine Verstopfung des Gerätes.
Best. Nr. 54382



**13 Entkörnungsgerät**
Das ideale Hilfsmittel zur Entkörnung von Mais. Mit stabilem Handgriff, der die Nutzung noch einfacher macht! Inklusive Befestigungsbügel.
Best. Nr. 55587



**14 Garten- und Futteraufbewahrungsbox**
Ideal geeignet zur sauberen, trockenen und mäusesicheren Aufbewahrung von Tierfutter. Aus verzinktem Stahlblech. Regenwasserdicht und versperrbar. 2 Gasdruckfederen für eine komfortable Deckelöffnung. Max. Beladung 80 kg. Lieferung als Bausatz.

| Abmessungen mm | Farbe | Best. Nr. |
|---|---|---|
| 1000x610x620 | anthrazit | 121591 |
| 1000x610x620 | grün | 121592 |
| 1320x610x620 | anthrazit | 121594 |
| 1320x620x610 | grün | 121596 |




**1 GoldenEgg 200 ml**
Das Ergänzungsfuttermittel für Geflügel verbessert die Legeleistung und kann gezielt Mangelerscheinungen entgegenwirken und so Wind- und Brucheier verhindern. Der Mineralstoffkomplex mit extra viel Calcium fördert den Stoffwechsel und sorgt für eine gute Mineralstoffaufnahme. Auch für Küken, Wachteln und anderes Geflügel geeignet. Pumpflasche 200 ml. Anwendung über einbringen ins Trinkwasser!
Best. Nr. 125535

**2 Vitaminkonzentrat IdaPlus VitalBoost 4in1**
Ergänzungsfuttermittel für Hühner, Gänse, Enten, Wachteln, Küken und sonstiges Geflügel. Optimale Versorgung mit 4-fach Vitaminkomplex aus den Vitaminen A, D, E und C. Vitaminmangel kann dünne Eierschalen, Wachstumsstörungen und eine geringe Legeleistung zur Folge haben. Vitamin D3 fördert einen guten Stoffwechsel, Vitamin E die Fruchtbarkeit. Vitamin C stärkt die Abwehrkräfte, Vitamin A ist wichtig für ein gesundes Wachstum. Gut in Zeiten erhöhten Vitaminbedarfs wie der Legephase, während der Mauser oder im Wachstum. Pumpspender 200 ml
Best. Nr. 126231

**3 BronchoCare IdaPlus**
Gleicht gezielt Mangelerscheinungen aus und versorgt Geflügel mit wertvollen Heilkräutern und ätherischen Ölen, die einen positiven Einfluss auf die Atemwege haben können. Pumpspender 200 ml
Best. Nr. 126232

**4 OregaPlus IdaPlus**
Versorgt Geflügel mit wichtigen sekundären Pflanzenstoffen und Ölen. Die Kombination aus Oregano und Thymian übt sich positiv auf das Gleichgewicht der Verdauung aus. Pumpspender 200 ml
Best. Nr. 126233

**5 MiteProtect IdaPlus**
Die natürlichen Pflanzenauszüge in MiteProtect wirken appetitanregend und eignen sich optimal zur Unterstützung geschwächter Tiere, beispielsweise nach einem Befall mit Vogelmilben und anderen Ektoparasiten. Der gesteigerte Appetit stärkt die Tiere und wirkt sich auf ihr Wohlbefinden aus. Pumpspender 200 ml
Best. Nr. 126235

**6 ReVital IdaPlus**
Unterstützt die Regeneration nach dem Befall von Milben, Würmern oder Kokzidien. Hochverfügbares Eisen und ein Vitamin B-Komplex fördern die Blutbildung. Die besonderen Eigenschaften des Holundersafts mit seinen sekundären Pflanzenstoffen unterstützen eine zügige Regeneration und Stärkung. Pumpspender 200 ml
Best. Nr. 126238

**7 ProBiotic IdaPlus**
ProBiotic ist optimal auf die Bedürfnisse einer gesunden Darmflora von Hühnern und anderem Geflügel abgestimmt. Der spezielle Darm-Plus-Komplex mit effektiven Prä- und Probiotika, funktionellen Pflanzenstoffen und essenziellen Vitaminen fördert nachhaltig eine natürlich gesunde Darmflora. Pulver zum auflösen im Trinkwasser. Dose 180 g
Best. Nr. 126234

NEU im Sortiment idaplus




**8 PowerHerbs IdaPlus**
Die PowerHerbs wurden speziell für Geflügel konzipiert. Die gemahlenen Kräuter regen die Enzymbildung an und unterstützen den Verdauungstrakt. Das Pulver kann ganz einfach unter das normale Futter gemischt werden. Dose 150 g
Best. Nr. 126236

**9 MineralPlus IdaPlus**
MineralPlus enthält neben Vitaminen und Mineralstoffen wertvolle, essenzielle Spurenelemente, die sich positiv auf Wachstum, Muskelaufbau, Fruchtbarkeit und Knochenaufbau auswirken können. Es ist eine optimale Aufwertung des Grundfutters, ganz besonders in Phasen erhöhten Mineralstoffbedarfs wie Wachstum oder Mauser. Dose 280 g
Best. Nr. 126239

**10 Mineral Grit Mix IdaPlus**
MineralGrit Mix wirkt durch seine ausgewogene Rezeptur Mangelerscheinungen gezielt entgegen und sorgt für eine ausgezeichnete Eierschalenqualität. Durch zugesetzte Quartz- und Rotsteine sowie Anisöl regt das Zusatzfutter außerdem eine gute Verdauung an. Eimer 5 kg
Best. Nr. 126240

**11 MiteCleaner IdaPlus**
MiteCleaner schränkt die Bewegungsfreiheit von Milben stark ein. Die speziell konzipierte ungiftige Sprühlösung macht sich die physikalischen Eigenschaften von hydrophoben Lipiden zunutze und verhindert dadurch das Einnisten der Roten Vogelmilbe. 500 ml Sprühflasche
Best. Nr. 126237

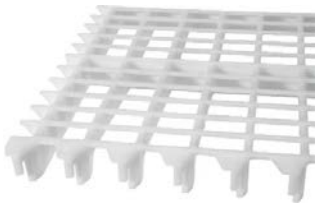

**12 Kunststoffrost für Geflügelhaltung**
Glatte, weiche und trittsichere Oberfläche, keine scharfen Ecken und Kanten. Sehr gutes durchtreten des Kotes, einfache und schnelle Montage und Demontage. Roste sind einzeln entnehmbar. Material PP (Polypropylen). Abmessungen: LxBxH: 1200x580x40 mm; Öffnungen im Rost 42 x 22 mm; Gewicht je Rost 2,8 kg.
Best. Nr. 98314



**13 Hühnerschaukel**
Aus Holz. Inkl. 2 Seilen je 300 cm zur individuellen Befestigung. 2 Befestigungshaken. Länge: 39 cm, Ø 5 cm
Best. Nr. 110606




**14 Kletterturm für Hühner**
Kletterturm aus Holz zur abwechslungsreichen Beschäftigung im Stall oder Auslauf. Schaukel als zusätzliche Sitzgelegenheit. Die mehrsprossige Leiter ermöglicht das arttypische "Aufbaumen". 85 x 55 x 76 cm (LxBxH)
Best. Nr. 126230



**15 Snackball**
Beste Unterhaltung für Geflügel oder auch Haustiere! Befüllen Sie einfach den Snackball mit Leckereien - die Größe der Öffnung ist individuell einstellbar. Ø 7,5cm
Best. Nr. 112058



**16 Sitzstange**
Perfekt für Geflügel, ermöglicht das möglichst artgerechte "Aufbäumen" . 43 x 15,7 x 15 cm (LxBxH).
Best. Nr. 115671





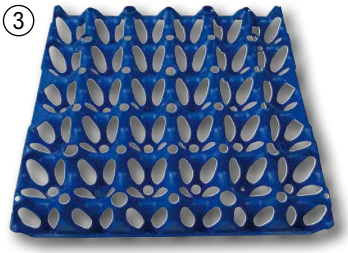

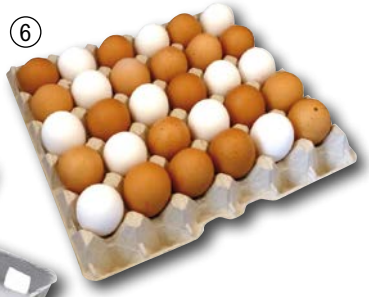



STAFFELPREIS
bei allen Eierschachteln





**1 10er Eierschachtel grau**
10er Eierschachtel für Größen S - L, mit Sichtfenster. Farbe grau
Best. Nr. 37440

**2 10er Eierschachtel grün**
10er Eierschachtel für Größen S - L. Farbe grün
Best. Nr. 97906

**10er Eierschachtel blau**
10er Eierschachtel für Größen S - L. Farbe blau
Best. Nr. 110291

**3 Eierlage für 30 Eier, Kunststoff**
30er Eier-Höckerlage aus Kunststoff für Größen S - XL. Farbe blau
Best. Nr. 106038

**4 6er Eierschachtel grau**
6er Eierschachtel für Größen S bis L. Farbe grau
Best. Nr. 98927

**6er Eierschachtel blau**
6er Eierschachtel für Größen S bis L. Farbe blau
Best. Nr. 37533

**5 6er Wachteleierschachtel grau**
6er Eierschachtel Farbe: grau
Best. Nr. 98426

**12er Wachteleier-schachtel grau**
12er Eierschachtel Farbe: grau
Best. Nr. 52543

**6 Eierlage für 30 Eier**
30er Eier-Höckerlage aus Karton für Größen S, M, L oder XL. Farbe: grau
Best. Nr. 32857

**7 Eierbox 12er Kunststoff**
Wiederverwendbare, umweltschonende, kompakte und stabile 12er Mehrweg-Eierschachtel aus Kunststoff (PP). Mit Scharnier, Klickverschluss und Tragegriff für einfachen Transport. Lebensmittelecht und spülmaschinengeeignet. Für Eier der Gewichtsklassen S - L. 200x190x75 mm.

| Farbe | Best. Nr. |
|---|---|
| grün | 118891 |
| transparent | 118892 |





NEU





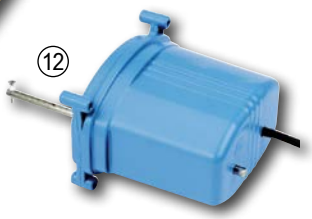



**13 Wärmeplatte CosyHeat**
Kükenheizplatte aus stabilem Kunststoff, höhenverstellbar, Drehregeler für stufenlose Termperatureinstellung. Integrierter Thermostat. 24 Volt Betrieb. Anschluss 230 Volt.

| Ausführung | Größe | Best. Nr. | |
|---|---|---|---|
| bis zu 25 Küken | 30x30cm | 116008 | |
| bis zu 50 Küken | 40x50cm | 116009 | |

**8 Thermometer Brutautomat Mini und Maxi**
Best. Nr. 69334

**9 Brutautomat Covatutto 16 L Digital Pro**
Das ideale Gerät für Einsteiger 230V. Display mit Temperaturanzeige und -einstellung sowie Erinnerungsfunktionen, integrierter Motor zum automatischen Drehen der Eier, drei Glühbirnen, außenliegende Öffnung zum Nachfüllen von Wasser. Max. Eierleistung: Huhn: 16, Gans: 4, Ente: 11, Truthahn: 10, Perlhuhn: 18, Fasan: 19, Rebhuhn: 26, Wachtel: 42
Best. Nr. 122177

**10 Brutautomat Maxi**
230 V, eingebautes Feuchtbecken, elektronisches Thermostat, Temperaturanzeige, manueller Eierdreher. Optionaler Motor zur automatischen Drehung der Eier im Lieferumfang nicht enthalten (Best.-Nr.. 69333). Max. Eierleistung: Huhn: 24, Gans: 6, Ente: 20, Truthahn: 16, Perlhuhn: 30, Fasan: 30, Rebhuhn: 42, Wachtel: 70
Best. Nr. 69332

**11 Brutautomat Big**
230 V, eingebautes Feuchtbecken, elektronisches Thermostat, Temperaturanzeige, manueller Eierdreher. Optionaler Motor zur automatischen Drehung der Eier im Lieferumfang nicht enthalten (Best.-Nr.. 69333). Max. Eierleistung: Huhn: 54, Gans: 15, Ente: 40, Truthahn: 32, Perlhuhn: 60, Fasan: 60, Rebhuhn: 84, Wachtel: 140
Best. Nr. 103236

**12 Stellmotor**
Zur automatischen Drehung der Eier, passend zum Brutautomat Maxi (Best.Nr. 69332) und Big (Best.Nr. 103236).
Best. Nr. 69333




**1 Mr. Kill ***
Gebrauchsfertiges Insektenspray auf Wasserbasis, gegen kriechendes und fliegendes Ungeziefer. Für Haushalt, Industrie und Gewerbe. Mr. KILL Spray wirkt sofort und gibt anhaltenden Schutz. Anwendung an bevorzugten Stellen, wie Fenster, Lampen etc. Inhaltsstoffe: 3 g/l Pyrethrine und Pyrethroide, 8 g/l Permethrin
in der Schweiz nicht lieferbar

**2 Stalldesinfektion Rhodasept***
Hochwirksames Desinfektionsmittel für Flächen in der Nutztierhaltung, Tierarztpraxen, Kleintierställen- und käfigen sowie zum Einsatz in Desinfektionswannen und -matten. Kann mittels Tuch aufgetragen oder gesprüht werden. Wirksam gegen behüllte und unbehüllte Viren, Mykoplasmen, Bakterien (inkl. Salmonellen) und Pilze. Geruchsreduziert und Formaldehydfrei! Anwendungskonzentration 1-4 %.
in der Schweiz nicht lieferbar

**Stalldesinfektion Rhodasept 10 L**
Kanister 10 Liter
in der Schweiz nicht lieferbar

*Biozidprodukte vorsichtig verwenden! Vor Gebrauch stets Kennzeichnung und Produktinformationen lesen.

Geflügel-programm

**11 Legenest Europa**
Vollautomatisches Holz-Legenest mit 3 Legeplätzen inkl. Abrollnestern mit Kokosmatten. Erhältlich als Modell oben, Mitte und unten (kombinierbar). Ausziehbare Eierlade. Für 3-5 Hühner je Legestelle! Funktionsbeschreibung siehe Online-Shop. Abmessungen Einzelnest: Öffnung (B x H) 28 x 21,5 cm, Innen-Maße (B x H x T) 28 x 26 x 38 cm, Gewicht je Legenest ca. 15 kg. Maße der Etagen (B x H x T): Modell oben 95 x 74 x 40 cm, Modell Mitte 95 x 46 x 40 cm, Modell unten 95 x 57 x 40 cmAusführung: Modell oben
Best. Nr. 19529
Ausführung: Modell unten
Best. Nr. 19530
Ausführung: Modell Mitte
Best. Nr. 25172

**3 Reudanon, 1 L ***
Besitzt durch den Wirkstoff Margosa hervorragende Repellenteigenschaften gegen Milben, Läuse, Flöhe, Federlinge und Haarlinge. Die Tiere werden über längere Zeit von Parasiten freigehalten. Die Hautoberfläche wird durch einen Schutzfilm gepflegt. Die Wirkung tritt unmittelbar nach der Anwendung ein und hält ca. 4 Wochen an. 1 Liter Sprühflasche
in der Schweiz nicht lieferbar

**4 Reudanon, 400 ml ***
400 ml Spraydose
in der Schweiz nicht lieferbar



**9 Zerstäuber Kunststoff**
Ideal zum Ausbringen von Puder in Ställen und Tierbereichen (z. B. Ektosol). Ø 120 mm. Länge 240 mm.
Best. Nr. 128468

**5 Reudanon Konzentrat, 1 L ***
Repellentmittel-Konzentrat gegen Ungeziefer am Tier zur Herdenbehandlung. Hervorragende Repellenteigenschaften gegen Milben, Läuse, Flöhe und Haarlinge. Die Tiere werden über längere Zeit von Parasiten freigehalten. Geeignet für Milchkühe, Kälber, Schweine, Schafe, Hühner und Rassegeflügel.
in der Schweiz nicht lieferbar

**6 Ektosol Kieselgur 100 g**
Wirksames biologisches Bekämpfungsmittel gegen die rote Vogelmilbe und kriechende Insekten. Diatomeenerde wirkt auch bei hoher Luftfeuchtigkeit zuverlässig. Durch unmittelbaren Kontakt wird die schützende Wachsschicht der Milben zerstört. Somit werden die Schädlinge sofort immobilisiert und trocknen aus. Durch die biologische Struktur ist eine Resistenzbildung nicht möglich. Einfach in die Verstecke stäuben. Zur Trocken- oder Nassanwendung. Biotauglich! Dose 100 g.
in der Schweiz nicht lieferbar

**Ektosol Kieselgur 1 kg**
1 kg Eimer.
in der Schweiz nicht lieferbar

**7 Milben Ex ***
Spritzmittelkonzentrat zur Bekämpfung der roten Vogelmilbe in Geflügelställen; wirkt schnell und anhaltend gegen Flöhe, Haar- und Federlinge in Ställen. Keine Wartezeit! Anwendung: 100 ml Milbenex auf 5 Liter Wasser. Wirkstoffe siehe Online-Shop.
in der Schweiz nicht lieferbar

**8 MilbFix, 3 kg**
Wird im Geflügelstall ausgebracht, um kriechende Insekten und im Besonderen die rote Vogelmilbe zu bekämpfen, Kanten führen bei Insekten physikalisch zum Tod, für Geflügel besteht keinerlei Verletzungsgefahr. Auch zu verwenden für Rinder. Kann direkt auf die betroffenen Stellen aufgetragen werden, wirkt gegen Läuse oder Haarlinge. Inhalt: 3 kg Eimer; Anwendung flüssig oder als Pulver. 100% Naturprodukt, aus Zeolith! Biotauglich!
Best. Nr. 117306



**10 Schierlampe LED**
Batteriebetriebene handliche LED-Schierlampe, flexibel zu verwenden. Batteriebetrieb mit handelsüblichen 3 x 1,5 Volt-Batterien (nicht enthalten). inkl. 2 Aufsätze in unterschiedlichen Größen, Anleitung zum Schieren. Gewicht: 115 g, Länge: 13 cm.
Best. Nr. 102983



**12 Lade zu Legenest Europa**
Ersatzschublade zum Legenest Europa (Modell Mitte, oben und unten). Holzrahmen mit Boden aus Maschendraht. Maße: (L x B) 89 x 41 cm
Best. Nr. 40545

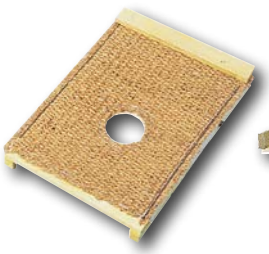

**13 Nestmatte aus Kokos**
Komplett mit Holzrahmen, passend zum Legenest Europa, für einen Legeplatz.B x H: 38 x 28 cm
Best. Nr. 19531



BESTSELLER








**1 Legenest einzeln**
Legenest mit einem Legeplatz, verzinkt, gesamtes Nest unten ist aus Kunststoff und lässt sich daher sehr leicht reinigen. (B x T x H) 27 x 52,5 x 42,5 cm
Best. Nr. 100387

**2 Legenest doppelt**
Legenest mit 2 Legeplätzen, verzinkt, gesamtes Nest unten ist aus Kunststoff und lässt sich daher sehr leicht reinigen. (B x T x H) 53,5 x 52,5 x 42,5 cm
Best. Nr. 100388

**3 Legenest dreifach**
Legenest mit 3 Legeplätzen, verzinkt, gesamtes Nest unten ist aus Kunststoff und lässt sich daher sehr leicht reinigen. (B x T x H) 80 x 52,5 x 42,5 cm
Best. Nr. 100389

**4 Legenest zweistöckig**
Das Legenest hat 6 Legeplätze auf zwei Etagen. Inklusive Rahmen zum Aufstellen. Verzinktes Nest, Schale aus Kunststoff, somit leicht zu reinigen. Maße (B x T x H) ca.: 82 x 52,5 x ca.125 cm
Best. Nr. 100355

**5 Nesteier aus Holz, 2 Stk.**
Nesteier für Hühner aus Holz, zur Anzeige des Legeplatzes und Anregung der Legefreudigkeit.2 Stück/ Packung
Best. Nr. 69354

**Nesteier aus Ton, 2 Stk.**
Best. Nr. 69355













**6 Legenest Kunststoff Outdoor**
Einfaches Legenest aus Kunststoff. Das Legenest kann von außen aufgehängt werden (z.B. an der Außenseite des Stalls) und wird von Innen von der Henne betreten. Das Ei rollt in die Lade unter dem Legenest und kann ebenfalls von außen entnommen werden!
Best. Nr. 113636

**7 Legenest mit Korb**
Kunststofflegenest, leicht zu reinigen, mit Korb zum leichten Entnehmen von den Eiern. B x T x H: 37 x 44,2 x 49,5 cm
Best. Nr. 104944

**8 Legenest Kunststoff**
Kunststofflegenest, leicht zu reinigen, mit Anflug- bzw. Sitzstange. B x T x H: 36,4 x 37,2 x 44,6 cm
Best. Nr. 104945

**9 Legenest Holz einzeln**
Holz Legenest mit aufklappbarem Ei-Abrollfach. So können die Eier schonend entnommen werden. 32 x 54,5 x 54 cm (BxTxH)
Best. Nr. 115672

**10 Legenest Holz doppelt**
Legenest aus naturbelassenem Pappelholz, für 10 Hennen geeignet. Das Nest ist ideal zum Einstreuen - Einstreuböden können bei der Reinigung herausgenommen werden. Spielend einfache Montage ohne Werkzeug, Elemente werden einfach zusammengesteckt. Auch für schwere Hühnerrassen bis 2 kg Lebendgewicht geeignet. EU Bio Richtlinien konform! Maße: 30 x 35 x 83 cm, wird unmontiert geliefert!
Best. Nr. 27032

**11 Wärmestrahlgerät Profi**
Keramikfassung (Gewindering und Kontaktbleche aus Messing). Alu-Schirm ø 21 cm, Kabel-Knickschutzhülle am Gehäuse, inklusive S-Aufhängehaken und Kette (max. 175 W Leuchtmittel für Geräte mit Sparschalter!)
**Ausführung: 2,5m Kabel**
Best. Nr. 112534
**Ausführung: 2,5m Kabel mit 3-stufigem Schalter**
Best. Nr. 112535





**12 Keramik Dunkelstrahler**
Infrarotlampe mit Spezial-Keramikbeschichtung, dank dieser Beschichtung wird ausschließlich Wärmestrahlung im nicht-sichtbaren Infrarotbereich ausgestrahlt - kein Licht! Damit wird der Tag-Nacht Rhythmus der Tiere nicht gestört und trotzdem Wärme abgegeben, Hohe Lebensdauer (ca. 15.000 Stunden), spritzwasserfest, dimmbar. Wichtig! Verwendung ausschließlich mit Keramikfassungen. Technische Daten: 230 V, Lampensockel: E27.

| Leistung | Best. Nr. |
|---|---|
| 100 W | 112536 |
| 150 W | 112537 |



**1 Selbstverriegelung für automatische Hühnertür**
Mit dieser Verriegelung haben Raubtiere keine Chance in Ihren Geflügelstall zu gelangen. Der Nachrüstsatz wird im Komplettset geliefert und mittels eines Lochplan an der bestehenden Hühnertür montiert. Nach Erreichen des unteren Anschlags drücken Spiralfedern die Bolzen nach außen und verriegeln die Türe, sodass sie nicht mehr angehoben werden kann. Lieferung ohne Steuergerät und ohne Tür!
Best. Nr. 112047

**2 Alu-Tür für Geflügelklappe, 43x40 cm**
Schiebetür mit den Maßen 43 x 40 cm. Ist mit jeder Geflügelklappen-Steuereinheit (z.B. 101754 oder 105323) verwendbar! Inkl. Führungsschienen.
Best. Nr. 114967

**Alu-Tür für Geflügelklappe, 30x40cm**
mit den Maßen 30 x 40 cm.
Best. Nr. 105988

**5 Hühnerstall MobileCoop aus Kunststoff**
Fahrbarer Hüherstall (empfohlen für 4-6 Hühner) aus robustem Kunststoff. Fahrgstell verzinkt. Inkl. Legenest, Sitzstange, Kotwanne und Hühenrleiter. Extra seitliche Öffnungen zum entnehmen der Eier. Tür mit Fenster. Isolierende Wirkung durch doppelwandige Kunststoffelemente. Lieferung zerlegt! 119 x 96 x 162 cm (LxBxH). SmartCoop kompatibel: Der Mobile Coop ist für die SmartCoop-Stallautomation vorbereitet.
Best. Nr. 120239

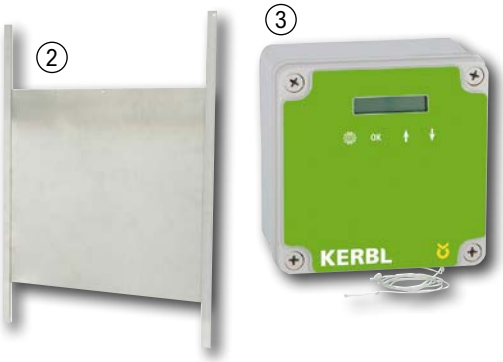


**3 Steuerung für automatische Hühnertür**
Mit der Automatischen Steuerung können an Geflügelställen die Klappen, Türen oder Schieber automatisch geöffnet und geschlossen werden. Funktionen zum Öffnen/Schließen: mit Lichtsensor, Zeitsteuerung (es kann zwischen Wochentagen und Wochenende unterschieden werden), manuelle Steuerung am Gerät oder über angeschlossenen Taster. Batterie- oder Netzbetrieb möglich. Technische Daten: min./max. Schiebergewicht: 0,5/2,5 kg, max. Hubhöhe 60 cm. Lieferumfang: Steuerung mit Seilzug, Netzteil 230 V, Batterien, Lichtsensor, Umlenkrollen-Set.
Best. Nr. 105323

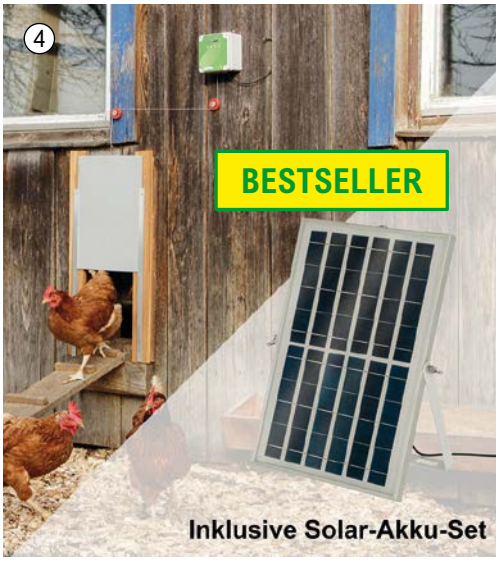


**4 Hühnertür Set mit Solar-Akku-Set**
Das praktische automatische Hühnertür Set - jetzt inklusive tollem Solar-Akku-Set! Mehrere Funktionen zum Öffnen/Schließen des Schiebers: Tageslichtabhängige Steuerung mit Lichtsensor, zeitabhängige Steuerung, manuelle Steuerung, am Gerät oder über angeschlossenen Taster. Batterie- oder Netzbetrieb möglich und mit diesem Set auch eine völlig energieautarke Ladung mittels Solarenergie! Bereits 7 Sonnentage pro Jahr reichen für einen ungefährdeten Dauerbetrieb! Mit LED Anzeige. Lieferumfang: Steuerung mit integriertem Motor und Seilzug, Schiebetür (30 x 40 cm) mit Führungsschienen, Netzteil, Batterien, Lichtsensor, Umlenkrollen-Set, Solar-Akku-Set mit 10W Solarmodul, Montagekit, 5 m Anschlusskabel.
Best. Nr. 111403

**Hühnertür-Akku-Solar-Set groß BIO**
wie Best.Nr. 111403 jedoch mit größerer Schiebetüre 43 x 40 cm (für BIO-Betriebe geeignet)
Best. Nr. 126392





**6 Hühnerstall MobileCoop aus Holz**
Fahrbarer Hüherstall aus Holz. Dach aus Edelstahl. Empfohlen für 4-6 Hühner. Fahrgstell verzinkt. Inkl. Legenest, Sitzstange, Kotwanne und Hühenrleiter. Extra seitliche Öffnungen zum entnehmen der Eier. Tür mit Fenster. Isolierende Wirkung durch doppelwandige Kunststoffelemente. Lieferung zerlegt! 113 x 92 x 138 cm (LxBxH). SmartCoop kompatibel: Der Mobile Coop ist für die SmartCoop-Stallautomation vorbereitet.
Best. Nr. 120238




**7 Mobiler Hühnerstall**
Mobiler Hühnerstall mit integriertem Fahrgestell. Korpus aus Holz, Blechdach, Metallfahrgestell. Kunststoff-Legenest zur Eientnahme von außen. 4 integrierte Tränken mit Wasserstank 55 Liter. Aufklappbares Dach. Sitzstangen im Inneren, manuelle Hühnertür, Hühnertreppe. Für ca. 25 Hühner. Abmessungen Hühnerstall ohne Fahrgestell: 190 x 165 x 90 cm (LxBxH). Gesamthöhe 150 cm. Lieferung als Bausatz.
Best. Nr. 127802

**Hühnerstall**
wie Hühnerstall 127802, jedoch ohne Fahrwerk.
Best. Nr. 127805




**SmartCoop – Die weltweit erste Plug & Play Stallautomation für den Hobbyhalter und Direktvermarkter**
Gesunde Hühner sind glückliche Hühner!
SmartCoop macht´s möglich. Das intelligente Zusammenspiel der einzelnen Module sichert dank automatisierter Vorgänge ein optimales Lebensumfeld, schließt Haltungsfehler aus und fördert so das Wohl der Tiere. Das System lässt sich sowohl manuell über eine Steuereinheit als auch voll digital mit einem mobilen Endgerät bedienen. Der modulare Aufbau ermöglicht zudem volle Flexibilität, um das System perfekt an unterschiedliche Gegebenheiten anzupassen. Dadurch lässt sich SmartCoop sowohl in sehr kleinen Ställen als auch in größeren festen oder mobilen Ställen integrieren. Sämtliche Module können einzeln oder zusammen verbaut und betrieben werden, je nachdem welche Funktionen Sie nutzen möchten.

**1 Steuerung SmartCoop**
Mithilfe dieser Steuerung werden alle Module angesteuert und auch programmiert. 12 Steckplätze (1x Stromversorgung, 11 x Modul-Steckplätze). Integrierter Tageslichtsensor. Großes, beleuchtetes Display. In Kombination mit Verbindungsmodul Art. 122035 sind alle Funktionen per App programmier- und überwachbar. Betriebsspannung 12 V. Anschluss 230 Volt.
Best. Nr. 122034

**2 Hühnertür SmartCoop**
Aus Kunststoff. Zahnstangenantrieb. Versch. Bedienmodi: zeit-, licht- oder manuell gesteuert. 300 cm Anschlusskabel. Mit Hebel für Handbetrieb (Notmodus). Steuerung 122034 erforderlich!
Best. Nr. 122044

**3 Stallbelüftung SmartCoop**
Konfigurierbare Intervallschaltung: Einschaltdauer, Intervallabstand, Lüfterleistung, Nachtmodus. Max. 120 m³/h. Autom. temperaturabhängiges Ein-/Ausschalten in Kombination mit dem Modul Lufttemperatursensor (122039) möglich. 200 cm Anschlusskabel. Abmessung 172 x 172 mm. Steuerung 122034 erforderlich!
Best. Nr. 122041

**4 Stallentlüftung SmartCoop**
Konfigurierbare Intervallschaltung: Einschaltdauer, Intervallabstand, Lüfterleistung, Nachtmodus. Max. 120 m³/h. Autom. temperaturabhängiges Ein-/Ausschalten in Kombination mit dem Modul Lufttemperatursensor (122039) möglich. Abmessung 172 x 172 mm. Anschlusskabel 2 m. Steuerung 122034 erforderlich!
Best. Nr. 122040

**5 Seilzug SmartCoop**
Öffnet und schließt alle gängigen vertikalen Hühnerklappen aus Holz, Metall und Kunststoff. Versch. Bedienmodi: zeit-, licht- oder manuell gesteuert. 200 cm Anschlusskabel. Für Klappen bis max. 3 kg. Steuerung 122034 erforderlich!
Best. Nr. 122043

**6 Verbindungsmodul SmartCoop**
Das Connectivity-Modul verbindet die Steuerung mit dem lokalen WLAN und ermöglicht die Programmierung und Überwachung aller Funktionen über die „Kerbl-App“. WLAN-fähig, hochwertige Antenne für hohe Empfangsreichweite, widerstandsfähiges Gehäuse für Langlebigkeit bei Außenmontage, inkl. 30 cm Anschlusskabel, Steuerung (Art. 122034) erforderlich
Best. Nr. 122035

**7 Signalleuchte SmartCoop**
Ermöglicht Meldungen der Steuerung aus größerer Entfernungen zu erkennen. Blinkt synchron zur Hinweis-LED der Steuerung. 200 cm Anschlusskabel. Steuerung 122034 erforderlich!
Best. Nr. 122038

**8 Lufttemperatursensor SmartCoop**
Überwacht die Temperatur im Hühnerstall und ermöglicht die temperaturabhängige Steuerung der Stallbelüftung. Temperaturanzeige im Display der Steuerung (122034) oder in der App (Connectivity-Modul 122035) erforderlich. 100 cm Anschlusskabel. Steuerung (122034) erforderlich!
Best. Nr. 122039

**9 Externer Tageslichtsensor SmartCoop**
Bei Montage der Steuerung Art. 122034 im Innenbereich ersetzt der externe Tageslichtsensor den integrierten Sensor der Steuerung und ermittelt das Umgebungslicht im Freien. Inkl. 100 cm Anschlusskabel. (Steuerung Art. 122034 erforderlich)
Best. Nr. 122037

**10 LED-Stallbeleuchtung SmartCoop**
Beleuchtet den Stall gezielt nach den individuellen Einstellungen. Tagesaktuelle Berechnung der Beleuchtungsdauer in Abhängigkeit der Jahreszeit oder benutzerdefiniert programmierbar. Gedimmtes Ein-/Ausschalten, inkl. 100 cm Anschlusskabel (verlängerbar). Max. 3 LED´s in Reihe schaltbar. Steuerung 122034 erforderlich. Ausleuchtung LED ca. 2 m².
Best. Nr. 122036

**11 Futterautomat SmartCoop**
Inkl. Wandhalterung. Aus robustem, schlagfesten Kunststoff. 36x27x34 cm (LxBxH). Fassungsvermögen 7,5 kg. SmartCoop kompatibel. Lässt sich mit dem SmartCoop Futterdoserer mit Füllstandssensor 122049 nachrüsten.
Best. Nr. 122047

**12 Erweiterung für Futterautomat SmartCoop**
Zur Erweiterung des Fassungsvermögens der Futterautomaten 122047 um weitere 7,5 kg.
Best. Nr. 122048

**13 Futterdosierer mit Füllstandssensor SmartCoop**
Zur Zeit- und Mengensteuerung der Futterzufuhr und Füllstandskontrolle beim Futterautomat 122047. Futterzeiten- und Mengen programmierbar. Erkennt einen zu niedrigen Futterstand und gibt das Signal an die Steuerung weiter. 200 cm Anschlusskabel. Futterautomat 122047 und Steuerung 122034 erforderlich!
Best. Nr. 122049

**14 Tränkeheizung mit Füllstandssenor SmartCoop**
Verhindert das Einfrieren des Trinkwassers. Integr. Thermostat. Temperatursensor zur exakten Messung der Wassertemperatur. Der Füllstandssensor erkennt einen zu niedringen Wasserstand und gibt ein Signal an die Steuerung weiter. 200 cm Anschlusskabel. Geflügeltränke 122046 und Steuerung 122034 erforderlich!
Best. Nr. 122045

**15 Geflügeltränke 10 L SmartCoop**
Gewährleistet dem Geflügel einen sicheren Zugang zu sauberem Trinkwasser. Leichtgängige Trinknippel für eine natürliche Schöpfbewegung. Inkl. Wandhalter und Tropfschale. Aus lebensmittelechtem Kunststoff. SmartCoop kompatibel. Lässt sich mit der SmartCoop Tränkeheizung mit Füllstandsmesser 122045 nachrüsten.
Best. Nr. 122046







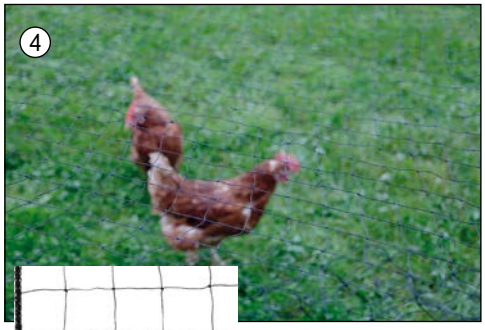


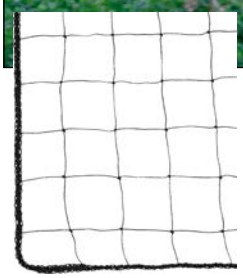







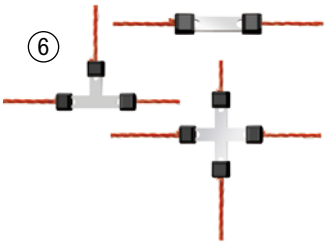








**1 Geflügelnetz elektrifizierbar extra hoch 170 cm 25 m lang**
Extra hohes elektrifizierbares Geflügenletz mit Doppelspitze und fest verschweißten Knotenpunkten. Besonders geringe Maschenweite (5 cm) im unteren Bereich des Netzes. Höhe 170 cm, Länge 25 m, Farbe orange, 11 Pfähle.
Best. Nr. 121098

**2 Geflügelnetz grün, elektrifizierbar**
Elektrifizierbares Geflügelnetz; mit extrem fest verschweißten Knotenpunkten. Verstärkte Oberlitze, für Küken besonders geringe Maschenweite im unteren Bereich des Netzes (5,9 cm). Verzinkte Doppelspitze. Höhe 106 cm.

| Länge (m) | Best. Nr. |
|---|---|
| 25 | 121432 |
| 15 | 121431 |

**3 Geflügelnetz grün, nicht elektrifizierbar**
Nicht Elektrifizierbares Geflügelnetz; mit extrem fest verschweißten Knotenpunkten. Verstärkte Oberlitze, für Küken besonders geringe Maschenweite im unteren Bereich des Netzes (5,9 cm). Verzinkte Doppelspitze. Höhe 106 cm.

| Länge (m) | Best. Nr. |
|---|---|
| 25 | 121433 |
| 50 | 121434 |

**4 Raubvolgelabwehrnetz**
Raubvogelschutz von Hühnergehegen, Volieren, Teichen etc. aus Polyethylen, schwarz, UV- und witterungsbeständig, MW 60x60 mm, 1,25 mm stark.

| Größe | Best. Nr. |
|---|---|
| 5 x 10 m | 119652 |
| 10 x 10 m | 119653 |
| 10 x 20 m | 119654 |

**5 Geflügelnetz elektrifizierbar Doppelspitze, 50 m**
Mit Stromleiter! Höhe 106 cm. Verstärkte Oberlitze, besonders geringe Maschenweite im unteren Bereich (5,9 cm). 15 Pfähle. Farbe orange!
Best. Nr. 117940

**6 Reparaturset Litzclip®, 8-teilig**
Zur fachgerechten Reparatur von Schaf- und Geflügelnetzen. Set inkl. 4 x Litzenverbinder gerade, 2 x Litzen-Kreuzverbinder, 2 x Litzen-T-Verbinder.
Stück: 8
bis Seil-Ø: 3
Best. Nr. 100144

**7 Weidezaungerät FA120 - 230V**
Kostengünstiges 230V Netzgerät, geeignet für kurze Zäune mit wenig Bewuchs. Ideal für kleinere Pferdekoppeln oder Paddocks. Funktionskontroll-LED. Erd- und Zaunanschlusskabel nicht im Lieferumfang enthalten.
Impulsenergie bei 500 Ohm: 1,2 Joule
Ladeenergie (Joule): 1,7
Spannung bei 500 Ohm: 3400 Volt
Spannungsversorgung (V): 230
empf. Anzahl Erdstäbe: 1
max. Spannung (V): 12500
max. Zaunlänge hoher Bewuchs (km): 1, 1
max. Zaunlänge ohne Bewuchs (km): 10
mögliche Netze 50 m: 3 Stück
Best. Nr. 109333

**8 Weidezaungerät FA100 Solar**
Kompakt-Solargerät 12 V, für Zäune mit leichtem oder mittlerem Bewuchs. High-/Low-/Ausschalter, Zaunkontroll-LED und separater Akkuwarnanzeige, mit integriertem Blitz- und Tiefenentladeschutz.
Lieferumfang: Weidezaungerät, AGM Akku 12V/18Ah, 230 V Netzteil, Solarpanel 30 W, Zaun- und Erdanschlusskabel, kleiner Erd-/Montagespieß.
Impulsenergie bei 500 Ohm: 1,0 Joule
Ladeenergie (Joule): 1,4
Spannung (V): 12
Spannung bei 500 Ohm: 5.000 V
Stromverbrauch: 59-87
empf. Anzahl Erdstäbe: 1
max. Spannung (V): 11.000
max. Zaunlänge hoher Bewuchs (km): 1, 1
max. Zaunlänge mittlerer Bewuchs (km): 2,5
max. Zaunlänge ohne Bewuchs (km): 10
mögliche Netze 50 m: 4
Best. Nr. 128568











## Weitere Ställe findest Du in unserem Online-Shop!

**1 NoFrost Thermo-Hühnerstall**
Der NoFrost Thermo-Hühnerstall ist beheizbar und durch ein integriertes Thermostat geregelt (Schaltung zwischen ca. 6 und 13 Grad Raumtemperatur). In der Bodenfläche eingebaute Heizschlangen halten den Innenraum frostfrei, der Trafo für den Anschluss an 230-V-Stromversorgung ist inkludiert. Die doppelwandige Bauweise mit Isolierung hat eine Wandstärke von 3,5 cm, die Bodenoberfläche ist verzinkt für eine bessere Haltbarkeit und leichte Reinigung. Das Legenest und drei Sitzstangen sind im Lieferumfang enthalten, das Schiebefenster gewährleistet eine optimale Luftzirkulation! Die Verarbeitung des Stalles ist äußerst hochwertig, lasiert mit Holzschutzfarbe auf Wasserbasis und aufklappbarem Bitumendach mit Dachfixierung. Die Lieferung erfolgt zerlegt im Karton, (einfache Montage). Geeignet für ca. 7 Legehennen (lokale Tierschutzbestimmungen beachten!). Maße: 146 x 74 x 82 cm (LxBxH)
Best. Nr. 76575

**2 Hühnerstall Barney ECO**
Kunststoff-Hühnerstall aus neuartigem Eco-Recyclingmaterial: 60 % Kunststoff / 40 % Holz, wasserdicht, geruchsneutral, wartungsfrei, gute Isolierung, UV- und wetterbeständig (4-Seasons), einfache und schnelle Reinigung, glatte, hautfreundliche und feste Oberflächen, umweltfreundlich in der Herstellung. Weitere Vorteile: 2 Türen getrennt zu öffnen, inkl. 2 Legenestern und zwei Sitzstangen, mit Schiebefenster für variable Luftzirkulation, verlängerte Füße für bessere Bodenbelüftung, aufklappbares Dach mit Fixierung, einfach Montage durch vorgebohrte Löcher und Gewinde.
L x B x H: 137 x 73 x 83 cm
Best. Nr. 103694

**3 Hühnerstall Florentina**
Hochwertiger Hühnerstall in stabiler Ausführung, mit Holzschutzfarbe lasiert. Die verlängerten Füße dienen der besseren Bodendurchlüftung. Das Bitumendach ist aufklappbar, mit Dachfixierung. Inkl. Anbau mit 2 Legenestern und Sitzstangen, mit Schiebefenster zur optimalen Luftzirkulation. Geeignet für ca. 7 Legehennen (lokale Tierschutzbestimmungen beachten!). Maße: 146 x 74 x 80 cm
Best. Nr. 20978

## Geflügel-programm

**4 Hühnerhaus**
Exklusives, stabiles Hühnerhaus aus lasiertem Holz. Bitumendach. Böden kunststoffbeschichtet. 6 einzeln zu öffnende Türen, 2 Etagen mit Treppe verbunden, 2 Schiebtüren zum Gehege. Mitgeliefertes Zubehör: 3 Legenester pro Etage (Zugrifffsmöglichkeit von außen), Ausgehrampe, 2 Sitzstangen, Kotbrett kunststoffbeschichtet. Lieferung erfolgt als zerlegter Bausatz. Maß aufgebaut 222 x 115 x 200 cm (LxHxH)
Best. Nr. 121470

**5 Hühnerstall Bonny**
Geflügelstall aus hochwertiger Spießtanne, mit Holzschutzfarbe lasiert. Vorteile: mit Schiebefenster für variable Luftzirkulation, Metallrahmen am Boden schützt vor Feuchtigkeit und Verfall des Holzes, erhöhte Sicherheit durch zusätzliche Verschlüsse pro Türe, Absperrmöglichkeit zwischen dem Freilaufgehege und dem Ruheplatz, inkl. 2 Legenestern und 2 Sitzstangen, stabile Ausführung, 5 cm hohe Kunststoffwanne zum Herausziehen erleichtert die Reinigung, wetterfestes Bitumendach, Maße Ruheplatz: 67 x 56 cm, Lieferung zerlegt im Karton, einfache Montage, inkl. Aufbauanleitung.
L x B x H: 181 x 65 x 118 cm
Best. Nr. 103693





























**1 Nagerstall Samy ECO**
Aus Eco-Recyclingmaterial, 60 % Kunststoff / 40 % Holz, wasserdicht, wartungsfrei, gute Isolierung, UV- und wetterbeständig (4-Seasons), einfache und schnelle Reinigung, glatte, hautfreundliche und feste Oberflächen, umweltfreundlich in der Herstellung. Weitere Vorteile: 2 Türen getrennt zu öffnen, Innenhöhe: 50 cm, Durchschlupf zum Ruheraum, aufklappbares Dach mit Fixierung, 5 cm hohe Kunststoffwanne zum Herausziehen; erleichtert die Reinigung, Lieferung erfolgt zerlegt im Karton einfach Montage durch vorgebohrte Löcher und Gewinde. Maße L x B x H: 116 x 57 x 82 cm
Best. Nr. 103695

**2 Kaninchenstall XXL Vario**
Hasenstall mit integrierter, verschließbarer Heuraufe, eine 6 cm hohe Kunststoffwanne zum Herausziehen erleichtert die Reinigung. Mit hochwertigem Gitter, 2 Fronttüren, getrennt zu öffnen. Erhöhte Sicherheit durch zweiten Verschluss je Türe, mit seitlicher Türe für freien Auslauf. Durchschlupf zum Ruhebereich mit zusätzlichem Stauraum für Futter etc. Aufklappbares, wetterfestes Kunststoffdach mit Dachfixierung am Hauptdach, höhenverstellbare Kunststofffüße. Mit Holzschutzfarbe lasiert. Innenhöhe: 60 cm. Lieferung zerlegt im Karton einfache Montage! Maße: 155 x 76 x 80 cm (L x B x H)
Best. Nr. 100937

**3 Nagerhaus Fred**
2 Türen getrennt zu öffnen, verzinkte Wanne erleichtert die Reinigung, Front mit hochwertigem Gitter, Durchschlupf zum Ruheraum, aufklappbares Bitumendach mit Dachfixierung, Innenhöhe: 40 cm, Lieferung erfolgt zerlegt im Karton, einfach Montage. Maße LxBxH: 100x45x62 cm.
Best. Nr. 62211

**4 Nagerhaus Freetime**
Nagerstall mit großzügigem Auslauf! Absperrmöglichkeit zwischen dem Freilaufgehege und dem Ruheplatz. Mit Holzschutzlasur gestrichen. Wetterfestes Bitumendach, Gitterränder mit Holzleiste abgedeckt. Die Kunststoffwanne ist zum Herausziehen, was die Reinigung erleichtert. Innenhöhe: 50 cm, im Giebelbereich entsprechend höher. Lieferung erfolgt zerlegt im Karton, einfache Montage, inkl. Aufbauanleitung. Maße: 140x65x100 cm
Best. Nr. 38293

**5 Kleintierstall Fortuna**
Inkl. Unterfreilauf und angebautem Gehege, aus hochwertiger Spießtanne mit Holzschutzfarbe lasiert, wetterfestes Bitumendach mit Dachfixierung, mit hochwertigem Gitter. Die hohe Kunststoffwanne zum Herausziehen erleichtert die Reinigung, 4 Türen getrennt von einander zu öffnen. Lieferung erfolgt zerlegt im Karton, einfache Montage durch Stecksystem. Maße: (L x B x H) 160 x 80 x 117 cm
Best. Nr. 74918

**6 Freilaufgehege mit Ausbruchsperre**
Hasengehege mit Platz zum Hoppeln und Tollen, und doch sicher untergebracht! Robustes Kunststoffdach, aus hochwertiger Spießtanne, mit Holzschutzfarbe lasiert. Mit hochwertigem, verzinktem Gitter, Gitterabdeckung aufklappbar. Mit 2 seitlichen Türen, Ruheraum und Aussichtsplattform, mit Treppe zur Aussichtsplattform. Lieferung erfolgt zerlegt im Karton, einfache Montage. Maße (L x B x H): 220 x 115 x 75 cm Um die Lebensdauer des Nagergeheges zu verlängern, sollten Sie das Holz mit geeignetem Anstrich nachbehandeln.
Best. Nr. 99220

**7 Hobby-Elektrozaun-Set 3 Volt**
Der optimale Elektrozaun zum Schutz Ihres Gartens und zur Einzäunung von Hunden und Katzen. Hervorragend geeignet zum Einzäunen von Gartenteichen, um z. B. ein Fischen der Katze zu vermeiden!
Lieferumfang: Elektrozaungerät B 40 (inkl. Batterien) + Erd-/Zaunanschlusskabel, 10 Fiberglaspfahl grün 70 cm, 30 Drahtclips, 100 m Kunststofflitze grün, 1 Erdstab, 1 Warnschild, 6 Ringisolator mit Holzgewinde
Best. Nr. 124655

**Hobby-Elektrozaun-Set 230 Volt**
Lieferumfang: 1 x Elektrozaun-Netzgerät B 700, Erd-/Zaun-anschlusskabel, 10 Fiberglaspfahl grün 70 cm, 30 x Drahtclips, 100 m Kunststofflitze grün, 1 x Erdstab, 1x Warnschild, 6 x Ringisolator mit Holzgewinde
Best. Nr. 124654

**8 Heimtiergehege 3x2x2,5 m**
Geeignet für Heimtiere, wie Geflügel und große Kaninchen. Einfaches modulares Stecksystem, mit verzinkten PVC ummantelten Drahtgeflecht, inkl. 1 Tür für leichten Zugang, inkl. UV-beständiger Sonnenschutz-Folie und Befestigungsmaterial. Maße: 3 x 2 x 2,5 m (LxBxH), Zaun-Maschenweite 45x25mm, verzinkte Rohre ø25x0,65mm. Achten Sie bei kleineren Tieren auf einen Untergrabungsschutz oder Auslaufsperren! Bodenfreiheit des Geheges je nach Untergrund ca. 3-5 cm.
Best. Nr. 115652

**Heimtiergehege 3x4x2,5 m**
Maße: 3 x 4 x 2,5 m (LxBxH)
Best. Nr. 115653

**Heimtiergehege 3x6x2,5 m**
Maße: 3 x 6 x 2,5 m (LxBxH)
Best. Nr. 121587

**Heimtiergehege 3x8x2,5 m**
Maße: 3 x 8 x 2,5 m (LxBxH)
Best. Nr. 121588






















**1 Freilaufgehege 8-eckig**
Hasengehege mit 8 Zaunelementen zu je 57 x 56 cm, verzinkte Ausführung. Ein Element mit Türe, inkl. Netz und integriertem Sonnenschutz.Einfache Montage mit Erdspießen.
Best. Nr. 69931

**2 Freilaufgehege Vario**
Ermöglicht den Nagern nach Herzenslust am frischen Grün zu knabbern und Haken zu schlagen. Leicht versetzbar und Verdoppelung der Größe von 1,44 m² auf 2,88 m² möglich! 6 Holzelemente mit Drahtgitter, inkl. 6 Erdspieße. Kann auch beliebig erweitert werden, mit so vielen Holzelementen wie man will! Lieferung erfolgt zerlegt im Karton. Maße: 120 x 120 x 59 cm (L x B x H).
Best. Nr. 52867

**3 Freilaufgehege mit Ausbruchsperre**
Auslauf aus hochwertiger Spießtanne, mit Holzschutzfarbe lasiert, mit hochwertigem, verzinktem Gitter! Die integrierte Ausbruchsperre verhindert ein Ausbüchsen Ihrer Nager! Abdeckung aufklappbar, mit seitlicher Türe, einfache Montage, Lieferung erfolgt zerlegt im Karton. L x B x H: 116 x 116 x 58 cm Gitterabstand vor Gebrauch für das jeweilige Kleintier prüfen!
Best. Nr. 105635

**4 Kotwanne**
Aus schlagfestem PE-Kunststoff, passend zu den gängigen Käfigen.
Maße: 50 x 60 cm
Best. Nr. 115657

**5 Freilaufgehege mit Ausbruchsperre**
Dieses verzinkte Freilaufgehege mit Ausbruchsperre. Durch die einzigartige Ausbruchsperre am Gehege Rand wird Ihr kleiner Buddelkönig abgehalten aus dem Gehege zu flüchten. Die Gitterabdeckung ist aufklappbar und bewahrt Ihre Kleinen vor Raubtieren. Gleichzeitig wird ein Herausspringen vom Gehege verhindert. Der mitgelieferte Sonnenschutz spendet genügend Schatten an heißen Tagen. Weitere Informationen: Leicht versetzbar! mit 4 seitlichen Türen, einfache Montage mit Erdspießen, Befestigung der Ausbruchsperre und Gehege durch zusätzliche Erdspieße
Maße L x B x H: 230 x 115 x 70 cm
Best. Nr. 69933

**6 Kaninchenbau Bunny Base**
Mit dem All-Inclusive-Kaninchenbau aus Kunststoff fühlen sich die Tiere wie in ihrer natürlichen Umgebung (Höhle). Der untere Teil wird einfach in die Erde eingegraben und schützt so vor Wärme im Sommer oder Kälte im Winter. Zwei Auf- und Abgänge. Flexibel einstellbare Tür. Herausnehmbare Wanne zur leichten Reinigung. Kann auch als Transportbox genutzt werden. Inkl. Tränke, Futterautomat und Raufe. Einfache werkzeuglose Montage (Steck-Klicksystem). 58x38,5x55 cm (LxBxH)
Best. Nr. 126226

**7 Freilaufgehege**
Gehege für große Kaninchen, Hasen und Hühner, verzinkt.Inklusive: Sonnenschutz, Sitzstange, 3 Türen und 6 Erdspießen.An Kleintierstall 69922 anbaubar. Einfache Montage mit Erdspieße.Größe: (L x B x H) 2,20 x 1,03 x 1,03 m
Best. Nr. 69930

**Freilaufgehege, Erweiterungs-element**
Passend zum Freilaufgehege Best. Nr. 69930, verlängert das Gehege von 2,2 m auf 3,3 m. Mit Sitzstange, verzinkt. Mühelose Anbindung an das Freilaufgehege mit Erdspießen möglich. Maße (L x B x H): 1,10 x 1,03 x 1,03 m
Best. Nr. 99221

**8 Nagerhaus**
Aus hochwertiger Spießtanne mit wetterfestem Bitumendach, mit zwei Eingängen für eine artgerechte Haltung. Geeignet als Rückzugsmöglichkeit bei zu hoher Sonneneinstrahlung oder Wind. Mit Holzschutzfarbe lasiert. Lieferung erfolgt zerlegt im Karton. 59 x 39 x 30 cm.
Best. Nr. 51226

**9 Kleintierhaus Outdoor**
Zur Ergänzung an das Freilaufgehege. Aufklappbares Bitumendach mit Dachfixierung, mit Holzschutzfarbe lasiert, verschließbarer Ein-/Ausgang . Füße schützen vor Bodenfeuchtigkeit, Kunststoff beschichteter Boden für einfache Reinigung. Lieferung erfolgt zerlegt im Karton - mühelose Montage, inkl. Aufbauanleitung.
Maße: 36 x 36 x 40 cm (LxBxH)
Best. Nr. 74923

**10 Kaninchennetz elektrifizierbar**
Elektrifizierbar! Netzhöhe 65 cm, Stromführung waagrecht mit 3 x 0,20 mm Niroleiter je Litze. Extra kleine Maschenweite 5,9 cm gewährleistet höchste Hütesicherheit!

| Ausführung | Länge (m) | Best. Nr. |
|---|---|---|
| Einzelspitze | 12 | 72489 |
| Einzelspitze | 25 | 76689 |
| Doppelspitze | 50 | 76691 |



**1 Futternapf aus Edelstahl**
Mit Schraubbefestigung, ermöglicht eine stabile Montage an Gittern und Wänden, ist leicht abnehmbar zum Reinigen und Befüllen.

| Inhalt | Best. Nr. |
|---|---|
| 300 ml | 69320 |
| 600 ml | 69325 |



**2 Keramiknapf Karotte, 250 ml**
Aus Keramik, innen glasiert. Spülmaschinenfest! Farbe: beige/orange. Ø 11,5 cm, Inhalt 250 ml.
Best. Nr. 112311



**3 Keramiknapf, 150 ml**
Keramiknapf mit glasierter Außenseite für Meerschweinchen und andere Nager geeignet. Farblich sortiert. Größe: 150 ml
Best. Nr. 22918



**4 Steintrog**
Schwere Ausführung, mit Hohlrand, salz-glasiert, spülmaschinenfest.

| Inhalt (L) | Best. Nr. |
|---|---|
| 1 | 19846 |
| 0,5 | 19844 |
| 0,25 | 19843 |
| 0,75 | 19845 |



**5 Keramiknapf doppelt**
Futter- bzw. Wassernapf aus Keramik, mit zwei Unterteilungen. Durch die rechteckige Form steht der Napf sicher im Käfig oder im Gehege. Inhalt: 350 und 450 ml
Best. Nr. 29415



**6 Trinkflasche für Kaninchen, 500 ml**
Trinkflasche aus Glas mit Alu-Schraubkappe, Plastik-Aufhänger und Alu-Trinkröhrchen.Inhalt 500 ml
Best. Nr. 19859

**7 Trinkflasche Classic de Luxe**
Mit Doppelkugeltechnik, inkl. Befestigungsdraht.

| Inhalt | Best. Nr. |
|---|---|
| 150 ml | 76919 |
| 320 ml | 63231 |
| 600 ml | 63232 |



**8 Flaschenhalter, 2 Stk.**
Verzinkt mit Kunststoffschale, inkl. Halterung. Einfach am Gehege/Gitter zu befestigen. 2 Stück/Packung
Best. Nr. 103003

**9 Flaschenhalter Niagara**
Der Halter ist für alle handelsüblichen Flaschen geeignet. Er besteht aus Kunststoff, hat eine Sicherheitskante und kann von außen an den Käfig bzw. das Gehege befestigt werden.
Best. Nr. 29416

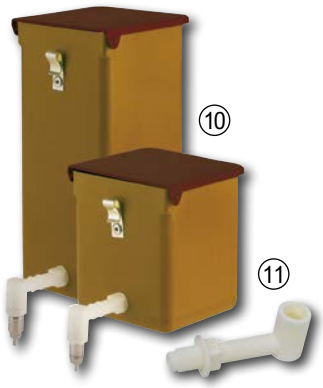

**10 Spezial- Tränkeflasche**
Kunststoff, kein Abnehmen, einfaches Nachfüllen, passend für alle Drahtgitter, aktuelle Wasserstandhöhe von außen einsehbar.

| Inhalt (L) | Best. Nr. |
|---|---|
| 0,5 | 63230 |
| 1 | 34482 |

**11 Spezial-Tränkeflasche, Kunststoffknie zu Ventil**
Kunststoffknie, weiß – passend für Ventil 53550 für Spezial-Tränkeflaschen (34482 und 63230)
Best. Nr. 71276




**12 Kleintiertränke NoFrost Superior 2.0**
Diese praktische Tränke löst Ihre Frostprobleme! Sie ist aus robustem Kunststoff, doppelwandig isoliert und hält daher bis -20°C frostfrei! Der Boden ist isoliert und das 8 W Heizelement ist in der Schale integriert. Die Möglichkeit, die Anschlussleitung mittels Stecker von der Tränke zu trennen, ist ein klarer Vorteil für die Handhabung und die leichte Reinigung. Inkl. Netzteil für 230 V Stromversorgung, sicherer 24 V Betrieb! Kabellänge: 1,5m, inkl. Drahthalterung zur leichten Montage und Demontage der Tränke. Passend für alle gängigen Gitter, Inhalt: 330ml
Best. Nr. 107233

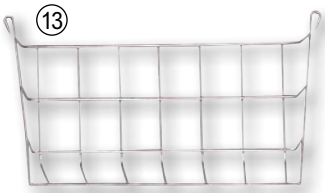

**13 Kaninchenraufe**
Verzinkte Raufe zum Anschrauben. Für Heu, Gras oder Salat.

| Größe (cm) | Best. Nr. |
|---|---|
| 20 x 10 x 15 | 19850 |
| 25 x 10 x 15 | 19851 |
| 30 x 10 x 15 | 70053 |



**14 Metallheuraufe mit Deckel**
Verzinkte Raufe zum Einhängen. Der Deckel verhindert Verunreinigungen und Verletzungen. L x B x H: 17 x 7 x 13 cm.
Best. Nr. 99861



**15 Futtertrog**
Naturbelassener Holz Futtertrog. L x B x H: 28 x 10 x 10 cm
Best. Nr. 116012



**16 Futterautomat Kunststoff**
Aus Kunststoff, mit Nageschutz aus verzinktem Metall. Durch einen siebähnlichen Boden im Futterautomat haben die Tiere immer staubfreies Futter zur Verfügung. Kein Platzverlust im Stall, von außen anzubringen und zu befüllen. Mit Absperrmechanismus, inkl. Abdeckung. Inhalt 3,5 l
Best. Nr. 19856



**17 Futterautomat verzinkt**
Verzinkter Futterautomat für Kaninchen. Mit gelochtem, abgerundetem Boden sowie Deckel für staubfreies Futter. Der Automat ist von außen anzubringen und zu befüllen! Inhalt 2,2 l
Best. Nr. 68165



**18 Universalzaun 20 m grün**
Für Haus, Hof und Garten. Abgrenzung und Schutz einzelner Grundstücksbereiche oder Campingplatzbereiche, auch als kurzfristige mechanische Barriere für Kleintiere geeignet. Gut geeignet als Rankhilfe, engmaschig, einfacher und schneller Auf- und Abbau, 11 eingewebte Kunststoffpfähle, Pfahlkopf mit Öse, Einzelspitze, Länge 20 m, Höhe 80 cm. Gewicht: ca. 2,5 kg.
Elektrifizierbar: nein
Best. Nr. 116628



**1 Leine Vegas**
Hochwertiges, braunes Qualitätsleder. Mit stabilen und verchromten Beschlägen und Verschlüssen. Genäht. L x B: 2 m x 18 mm
Best. Nr. 74740

**2 Leine Miami**
Leine aus Nylongewebe. Die Beschläge und Karabiner sind robust gefertigt, das Material ist wasser- und schmutzabweisend. L x B 2 m x 20 mm
Farbe: schwarz
Best. Nr. 63226

**3 Flexi-Leine Classic L schwarz**
Mit Gurt, Länge 8m. Erweiterbar mit LED Lighting System und Multi Box, mit bewährter Bremstaste und separater Dauerstopptaste. Für Hunde bis max. 50 kg.
Best. Nr. 105321

**4 Flexi-Leine Neon L**
Für Hunde bis max. 50 kg.
Best. Nr. 75310

**5 Halsband Miami PLUS**
Aus stabilem Nylongewebe, mit robusten Beschlägen, wasser- und schmutzabweisend, stabile und weiche Polsterung, mit Einlage, extra robuste Ausführung. Farbe: schwarz

| Halsumfang (cm) | Best. Nr. |
|---|---|
| 33-39 | 103696 |
| 38-46 | 103697 |
| 45-53 | 103698 |
| 53-61 | 103699 |

**6 Geschirr Miami schwarz**
Geschirr aus stabilem Nylongewebe. Mit robusten Beschlägen, wasser- und schmutzabweisend, 5-fach verstellbar. Mit Safety Fix. Farbe: schwarz.

| Brustumfang (cm) | Best. Nr. |
|---|---|
| 30-40 | 75293 |
| 40-57 | 75294 |
| 55-76 | 75301 |
| 75-100 | 75302 |



**7 Liegekissen Theo**
Kissen mit selbstwärmender Liegefläche, reflektiert die Körperwärme des Hundes und weist die Kälte vom Fußboden ab. Mit Antirutschbeschichtung, 100 % Polyester, mit Reißverschluss, Bezug waschbar bei 30 °C. L x B: 120 x 75 cm
Best. Nr. 105632

**8 Thermoteppich Anti-Rutsch**
Anti-Rutsch – Thermoteppich, flauschige und isolierende Decke. Die Unterseite besteht aus Latex und ist deshalb ideal für glatte und kalte Fußböden geeignet.Farbe: grau; Waschbar bis 30° CL x B: 125 x 80 cm
Best. Nr. 99462

**9 Hundedecke Stella**
Standardausrüstung für jeden Hunde- oder auch Katzenbesitzer! Decke aus Fleece, zum Schutz von Möbeln gegen Haare und Schmutz. Ist auch für Unterwegs bestens geeignet. Mit Sternenmotiv, waschbar bei 30 °C. L x B: 140 x 100 cm
Best. Nr. 105576

**10 Hunde-Wasserspringbrunnen**
Trinkbrunnen und Spielmöglichkeit in einem für Hunde im Garten. Stets frisches und kühles Wasser auf Pfotendruck. Anschluss an den Gartenschlauch. Integrierter Wasserdruckregler zum Einstellen des Wasserdrucks. 2 austauschbare Wasserdüsen zur Regelung der Wasserstrahlhöhe. 25,5x18x8 cm (LxBxH
Best. Nr. 126333

**11 Adresstube silber**
In der Tube können wichtige Informationen auf einem Blatt Papier notiert und am Halsband befestigt werden. Aus Metall, mit Anhängeöse. Länge: 22 mm, Farbe: silber
Best. Nr. 25218

**12 Entfilzungsshampoo**
Ausgezeichnet hautverträgliches und feuchtigkeitsspendendes Shampoo mit Kamille - für geschmeidiges und leicht zu bürstendes Fell. Mit speziellen Wirkstoffen gegen Verfilzen! Inhalt: 200ml
Best. Nr. 107563



**13 Hundehütte**
Die Hundehütte besteht aus lasiertem Kieferholz. Die höhenverstellbaren Kunststofffüße sichern eine gute Standfestigkeit und schützen vor Bodenfeuchtigkeit. Die Hütte ist mit einem wetterfesten Bitumendach ausgestattet. Die Lieferung erfolgt zerlegt im Karton.
Maße (L x B x H): 100 x 88 x 99 cm
Best. Nr. 74684

**Heimtier-programm**



**14 Hundehütte mit Terasse**
113 x 81 x 83 cm (LxBxH). Wetterfestes Bitumendach. Außen mit Holzschutzfarbe lasiert. Kunststofffüße. Vorhang aus transparenten Lamellen gegen Wind und Wetter. Lieferung zerlegt als Bausatz.
Best. Nr. 126328



**15 Transportbox Journey**
Schnelles auf- und abbauen der Transportbox. Das strapazierfähige und abwaschbare Nylonmaterial ist leicht zu reinigen. Hohe Standfestigkeit dank eines Metallrahmens und Gummifüßen. Besitzt drei Öffnungsmöglichkeiten, die jeweils mit einem Reißverschluss versehen sind, für eine angenehme Luftzirkulation sorgen Lüftungslöcher und Gitternetze, der Liegebereich im Innenraum der Transportbox ist mit einer angenehmen Matte (30 °C waschbar) ausgestattet. L x B x H: 81 x 58 x 58 cm
Best. Nr. 103701



**1 Anlegespirale mit Laufleine**
Für Hunde bis 30 kg, Drahtseil kunststoffummantelt, Länge 6 m, ø 4 mm
Best. Nr. 38565



**2 Zahnknoten**
Spielerische Zahnpflege, aus Baumwolle, langlebig, robust und bissfest. Je nach Hundegröße in verschiedenen Längen erhältlich.

| Länge (mm) | Best. Nr. |
|---|---|
| 260 | 76893 |
| 370 | 76894 |
| 200 | 76892 |

**3 Hantel**
Zum Apportieren oder Knabbern. Reinigt auf spielerische Weise die Zähne und Zahnzwischenräume durch die natürliche Faser. Natürliches, robustes und widerstandsfähiges Material. Aus 50 % Jute und 50 % Baumwolle, zahnfreundlich. Länge: 40 cm, Ø 12 cm
Best. Nr. 75336



**4 Pfotenball**
Der klassische Spielspaß! Farblich sortiert, Ø 7 cm, mit Squeaker!
Best. Nr. 105575

**5 Wurstsemmel Rex**
Das ideale Spielzeug für jeden Hund! Quietscht wenn der Hund draufbeißt, 13 cm Durchmesser.
Best. Nr. 76899

**6 Ball am Seil**
Mit Glocke, Seillänge 30 cm. Preis/Stück.
Best. Nr. 76918




**7 Akku-Schermaschine DeloX**
Akkuschermaschine für die Detail- und Euterschur sowie für Kleintiere. 3-stufige Schergeschwindigkeit. 5-stufige Schnitthöheneinstellung (0,8 - 2,0 mm). Inkl. Messesatz, 4 Aufsteckkämme (3, 6, 9 ,12 mm), Akku 2200 mAh, Netzteil und Ladeschale. 4000-6000 Hübe/min., 242 g (ohne Kabel)
Best. Nr. 105081



**8 Getrocknetes Rindfleisch, 360 g**
Schmackhafter Kausnack aus reinem getrockneten Rinderfleisch.
Best. Nr. 100874

**9 Kauwürstl vom Rind, 10 Stk.**
Leckere Kauwürstel aus 100% Rindfleisch werden Ihren vierbeinigen Liebling begeistern! Beste Qualität, natürliche Zutaten, schonend verarbeitet, ohne Zugabe von Konservierungsmitteln, Farb- oder künstlichen Aromastoffen.
Inhalt: 10 Stück
Best. Nr. 112814

**10 Kaninchenohren, 6 Paar**
Einzelfuttermittel für Hunde, ein reines Naturprodukt! 6 Paar Kaninchenohren, der weiche Schlemmerhappen für höchsten Gaumenspaß! Schonend verarbeitet, geprüfte Qualität, ohne Konservierungsstoffe, ohne Farbstoffe oder künstliche Aromen.
Best. Nr. 112815

**11 Rinderkopfhaut, 690 g**
Harter und langlebiger Hunde-Kausnack aus getrockneter Rinderkopfhaut. Zahnpflege und Kauspaß in Einem. Die perfekte Abwechslung für Ihren vierbeinigen Liebling.
Best. Nr. 100872

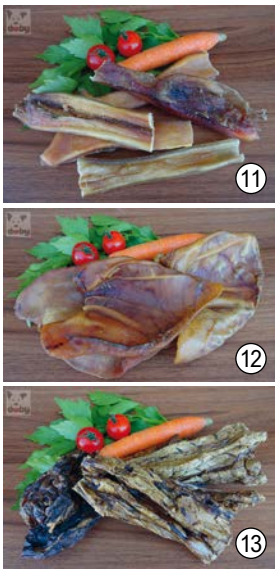

**12 Schweineohren, 12 Stk.**
Schmackhafter Hunde-Kausnack aus getrockneten Schweineohren.
Best. Nr. 100878

**13 Rinderlunge, 690 g**
Weicher, leichter Hunde-Kausnack aus getrockneter Rinderlunge. Bestens geeignet für ältere Hunde oder Welpen, die nicht so fest zubeißen können.
Best. Nr. 100873

**14 Kaustange Natur, 20cm / 2Stk.**
100 % Naturprodukt, auch zur Zahnpflege geeignet. 2 Stk. / 20 cm
in der Schweiz nicht lieferbar

**15 Rinderhautknochen, 30 cm**
Aus 100% roher, getrockneter Rinderhaut. Einzelfuttermittel für Hunde, stärkt das Gebiss des Hundes, dadurch bleibt es lange gesund. Länge: 30 cm. Gewicht ca. 400 g
Best. Nr. 104953



**16 Trainer Snack Wild&Lamm, 700 g**
100% glutenfrei, mit viel frischem Fleisch, wertvollem Lachsöl und frischem Gemüse. 700 g Kübel
in der Schweiz nicht lieferbar



**17 Futtertonne, 25 L**
Zur Aufbewahrung von Trockenfutter, zum Schutz von Verunreinigung, Insektenbefall und 'Selbstbedienung'. Aus hochwertigem Kunststoff, lebensmittelecht. Hermetische Schließung durch gummierte Dichtung, inklusive Deckel mit stabilen Verschlüssen. Für ca. 10 kg Trockenfutter, 25 l Fassungsvermögen. L x B x H: 39 x 24 x 51 cm
Best. Nr. 105629




**18 BEWI DOG® Basic**
Allroundfutter für den normal aktiven Hund. Ohne Verwendung von Weizen hergestellt und mit wertvollen Zusatzstoffen für Haut und Haar angereichert. Gut verdaulich durch einen hohen Gehalt an Geflügel; Optimiertes Eiweiß- und Energieverhältnis. Ohne Soja, ohne künstliche Farb-, Geschmacks- und Konservierungsstoffe, natürliche Antioxidantien.
Inhalt (kg): 12,5
Best. Nr. 4643




STAFFELPREIS
ab 6 Stück -10%

**19 BEWI DOG®**
Enthält saftiges Muskelfleisch mit einer festen Fleischstruktur. So wie es Hunde lieben. Die vielen Geschmacksvarianten sorgen für eine willkommene Abwechslung. Aus eigener Herstellung, schonend gegart, Rezeptur ohne Getreide, enthält alle wichtigen Vitamine, Mineralstoffe und Spurenelemente, beste Fleischerzeugnisse garantiert nur von lebensmitteltauglichen Tieren, hohe Akzeptanz, ohne Verwendung von künstlichen Farb- und Geschmacksstoffen sowie Zucker!

**BEWI DOG® Geflügel**
Inhalt: 800 g
Best. Nr. 98892

**BEWI DOG® Lamm**
Inhalt: 800 g
Best. Nr. 98897

**BEWI DOG® Kalb**
Inhalt: 800 g
Best. Nr. 98896

**BEWI DOG® Wild**
Inhalt: 800 g
Best. Nr. 98895

**BEWI DOG® Huhn**
Inhalt: 800 g
Best. Nr. 98894

**BEWI DOG® Pansen**
Inhalt: 800 g
Best. Nr. 98893

**BEWI DOG® Rind**
Inhalt: 800 g
Best. Nr. 112812

**BEWI DOG® Geflügelherzen**
Inhalt: 800 g
Best. Nr. 112813
















**1 Futterstation SmartPet**
Die Smarte Futterstation mit integrierter Kamera, Mikrofon und Lautsprecher für Katzen und kleine Hunde! Die Futterstation wird ins WLAN eingebunden und kann dann über App gesteuert werden. Die integrierte 720P HD Videokamera ermöglicht eine Echtzeitüberwachung deines Haustieres oder eine Aufzeichnung auf Speicherkarte (nicht im Lieferumfang enthalten). Auch Fotos können geschossen werden. Eine Fütterung kann manuell oder über eine Bewegungserkennung erfolgen. Die Station verfügt über eine Gegensprechfunktion über die mit dem Haustier kommuniziert werden kann. Auch voreingestellte Stimmaufnahmen können auf das Gerät gespielt werden, um das Tier vor die Kamera bzw. an den Napf zu locken. Der integrierte Laserpointer (bis 8 m) ermöglicht auch ein "Telespiel" mit deinem Haustier. Behälter für 500 ml Futtermenge. Geeignet für trockene Futterstücke bis 10 mm. Lieferung inkl. Netzteil. 149x145x220mm
Best. Nr. 127308

**2 Edelstahlnapf**
Mit rutschfestem Gummiboden, spülmaschinenfest.

| Ø (mm) | Inhalt | Best. Nr. |
|---|---|---|
| 140 | 425 ml | 74868 |
| 170 | 850 ml | 74869 |
| 200 | 1600 ml | 74870 |
| 240 | 2800 ml | 74871 |

**3 Doppelfutternapf Edelstahl**
Die Edelstahlnäpfe bei diesem Doppelnapfständer sind rostfrei und äußerst leicht zu reinigen. Der breite Gummiring sorgt für hohe Standfestigkeit und verhindert das Wegrutschen auf glatten Böden. Inhalt: 2 x 900 ml
Best. Nr. 69358

**4 Futternapf für Katzen**
stabiler Kunststoff, Inhalt 140 ml
Best. Nr. 69356

**5 Tränkeautomat, 8,5 L**
Immer frisches Wasser zur Verfügung, läuft automatisch nach, leicht zu reinigen und zu befüllen. Inhalt Tank: 8,5 L. Farbe: grün. B x T x H: 26 x 37 x 32 cm. Für Hunde, Katzen, Geflügel ...
Best. Nr. 103216

**6 Futterspender 1,5 L**
1,5 Liter Behälter für Trockenfutter. So können Sie Ihre Katzen mit wenig Aufwand bestens versorgen - auch auf Reisen mit der Katze!
Best. Nr. 25131

**7 Futter- und Trinkbar ECO**
Angenehme Trink- und Esshöhe für größere Hunde, ein abschließ- und aufschiebbarer Stauraum unter den beiden 1200 ml Näpfen aus Edelstahl gewährt Platz für Futter oder Utensilien (Größe: 48x26x26cm), ein luftdichter und wieder verschließbarer Beutel für bis zu 30 l Trockenfutter wird mitgeliefert und es kann sowohl außen als auch innen verwendet werden. Aus Eco-Recyclingmaterial (60 % Kunststoff / 40 % Holz), wasserdicht, geruchsneutral, wartungsfrei, gute Isolierung, UV- und wetterbeständig, einfache und schnelle Reinigung, umweltfreundlich in der Herstellung. L x B x H: 54 x 30 x 39,5 cm
Best. Nr. 112309


















**8 Staub- und Flohkamm**
mit Kunststoffgriff, Länge 13 cm
Best. Nr. 69298

**9 Doppelbürste Holz**
Die Metallseite der Bürste reinigt das glatte Fell, die Schutzkappen schützen dabei die Haut.
Die Borstenseite ermöglicht anschließend ein angenehmes Nacharbeiten. Länge: 23 cm
Best. Nr. 69361

**10 Softzupfbürste Holz**
Mit Holzgriff, Länge 12 cm, Breite 9 cm.
Best. Nr. 69306

**11 Magic Brush Dog**
Ideal für kurzes und mittellanges Fell. Effiziente und schonende Reinigung bei gleichzeitigem Massageeffekt. Aus hochwertigem Kunststoff, nach strengen EU-Richtlinien, hergestellt. Auch für die Entfernung der Tierhaare von Textilien, Möbeln und ähnlichem. Antistatisch, waschbar bei max. 60 °, 16,5 x 6,5 x 3 cm, Farbe blau
Best. Nr. 110999

**12 Krallenschere**
Länge: 8 cm. Achtung! Nur die äußersten Spitzen abschneiden. Bei Fragen wenden Sie sich an Ihren Tierarzt!
Best. Nr. 63220

**13 Ungezieferhalsband für Hunde ***
Ohne Insektizide, mit natürlichen Wirkstoffen. Gegen Schädlinge. Mit Würgesicherung. Länge 60 cm.
in der Schweiz nicht lieferbar

**Ungezieferhalsband für Katzen ***
Länge 35 cm.
in der Schweiz nicht lieferbar

**14 Zeckenzange Kunststoff**
Leichtes und vollständiges Entfernen der Zecke. Sicherer und wirkungsvoller als Pinzetten. Länge 10 cm.

Best. Nr. 69315

**15 Ungezieferpipetten für Katzen ***
Pipette gegen Schädlinge für Ihre Katzen. Nicht für Katzen unter 3 Monaten geeignet, 3 Pipetten á 1ml / Packung

in der Schweiz nicht lieferbar

* Biozidprodukte vorsichtig verwenden! Vor Gebrauch stets Kennzeichnung und Produktinformationen lesen.

**1 Bewi Cat Adult**
Schmackhafte Kroketten, reich an Geflügel. Für Katzen ab einem Jahr. Ohne künstliche Farb,- Geschmacks- und Konservierungsstoffe. Mit Taurin - essentielle Aminosäure zur Stärkung der Sehkraft! Genaue Zusammensetzung siehe Onlineshop!

| Inhalt (kg) | Best. Nr. |
|---|---|
| 1 | 12595 |
| 5 | 12598 |

**2 Katzenfutter Bewi Cat® Meatinis**
3 leckere Geschmacksrichtungen - Wild, Huhn und Lachs. Saftige Fleischkonsistenz! Mind. 68 % Fleischerzeugnisse, garantiert nur von genusstauglichen Tieren, ohne künstliche Farb,- Geschmacks- und Konservierungsstoffe. Kein Sojaeiweiß! Inhalt: 400 g Dose.

| Ausführung | Best. Nr. |
|---|---|
| Geflügel | 12602 |
| Wild | 12603 |
| Fisch | 12607 |

**3 Hühnchen Softstreifen, 50 g**
Schmackhafter Snack für Ihre Katze! Mit mindestens 83 % Fleischgehalt, im wiederverschließbaren Beutel.
Inhalt: 50 g
Best. Nr. 102475







**4 Katzenspielzeug - Jumping Fish**
Interaktives Katzenspielzeug mit wedelnder Flosse steigert das Interesse der Katze am Spielen. Aufladbarer Akku über USB-Kabel, bewegungsgesteuerte Aktivierung, inkl. USB-Kabel, Hülle (ohne Motor), bei 30° waschbar, Material: Plüsch, Maße (LxB): 28x11cm.
Best. Nr. 116630

**5 Spielangel Maus**
Weckt den Spiel- und Jagdtrieb Ihres Kuscheltigers.
Best. Nr. 74915

**6 Fellmaus**
Grau und weiß sortiert, mit Rassel, mit CatNip, 4 Stück
Best. Nr. 76917

**7 Rennmaus zum Aufziehen**
Spiel-Rennmaus zum Aufziehen für Katzen. Farbe: weiß, Größe ca. 7 x 3,5 cm
Best. Nr. 25196




**8 Transportbox Expedion**
Aus hochwertigem Kunststoff, mit einer Vorrichtung für Autosicherheitsgurt.Farbe: Creme/Bordeaux, Maße (LxBxH): 45x30x30 cm. Für Katzen oder kleine Hunde geeignet!
Best. Nr. 69316




**9 Katzentoilette mit Rand**
Farblich sortiert, Maße: LxBxH: 50x35x12 cm
Best. Nr. 69299

**10 Streuschaufel grob**
aus Kunststoff, farblich sortiert
Best. Nr. 69301

**11 Katzentüre 4-Wege**
4-Wege-Verschluss, durchsichtige Klappe (156 x 150 mm), Einbautiefe bis 15 mm. Ausschnittmaß: 165 x 165 mm, Gesamtmaß: 238 x 267 mm. Einfache Bedienung durch Drehknopf!
Best. Nr. 38292



**12 Katzenhängematte Samira**
Chill-Out Plätzchen für Ihre Katze! Liegefläche aus anthrazitfarbenem Plüsch, Sisal an den Säulen verklebt.
Größe: 49 x 49 x 32 cm
Best. Nr. 105633



**13 Fensterliegebett**
Gepolstertes Kissen aus kuscheligem Plüsch. Die Fensterliege ist passend für alle Fensterbänke, mit der Fixierung sitzt sie fest. Lieferung inkl. 2 Schraubzwingen, Material 100 % Polyester. Der Bezug ist abnehmbar und bei 30°C waschbar.L x B x H: 55 x 35 x 10 cm, Farbe: grau
Best. Nr. 112308



**14 Kratzbrett Halbmond**
Graues Kratzbrett mit einer Kratzfläche aus Sisal. Inklusive Plüschball, der unten dranhängt.
26x22x11 cm
Best. Nr. 112312




**15 Kratzbaum Creativ Adventure**
Gesamthöhe 150 cm, beige, Grundplatte klein 38x38x3,2 cm, Grundplatte groß 38x70x3,2 cm, Höhe 38x30 cm, Liegebett Ø 35 cm. Stamm-Ø 8,5 cm. Inkl. Hängematte und Sisalseil
Best. Nr. 126337




**16 Kuschelhöhle Jana**
Ideal für Katzen und Kitten zum Schlafen, Dösen und Verstecken. Mit weichem Softplüsch gepolstert. Herausnehmbares maschinenwaschbares Wendekissen. Boden mit Anti-Rutschbeschichtung. Farbe Cappuccino. 54x43x35 cm (LxBxH)
Best. Nr. 126501



**17 Kuschelbett Chiara**
Krone mit Glitzersteinchen besetzt. Robuster, hochwertiger Bezug aus Kunstleder und Filz, handwaschbar. Innenliegendes, samtweiches Softplüschkissen bei 30 °C waschbar. Material: 100 % Polyester. Boden mit Antirutschbeschichtung. Farbe: hellgrau / schwarz. Abmessungen 42 x 32 x 18 cm (LxBxH)
Best. Nr. 128666




**18 Kratzbaum Venus Sweet**
Schöner, leistbarer Kratzbaum, für Ihren Stubentiger!Höhe: 85 cm; Stamm ø 8 cm; Höhle: 30 x 30 x 20 cm; Sisal an den Säulen verklebt.
Best. Nr. 99467

# FORST



**MS 261 C-M**
50,2 cm³ - 3,0 kW / 4,1 PS -
4,9 kg - 40 cm

**MS 500i**
79,2 cm³ - 5,0 kW / 6,8 PS -
6,2 kg - 63/71 cm

**MS 271**
50,2 cm³ - 2,6 kW / 3,5 PS -
5,6 kg - 40 cm

**MS 400 C-M**
66,8 cm³ - 4,0 kW / 5,4 PS -
5,8 kg - 45 cm

**MS 251**
45,6 cm³ - 2,2 kW / 3,0 PS -
4,8 kg - 40 cm

bis Punkte

**1 Stihl Motorsäge MS 500i 63cm**
Profi Motorsäge mit „STIHL Injection“ - die elektronisch gesteuerte Einspritzung. Mehr Leistung - rasantere Beschleunigung - weniger Verbrauch! Bestes Leistungsgewicht am Markt und einfachste Bedienung, perfekt geeignet für die Starkholzernte und -aufarbeitung, robuste Leichtbauweise, verliersichere Mutter am Kettenraddeckel, werkzeuglose Tankverschlüsse.
Best. Nr. 110920

**Stihl Motorsäge MS 500i 71cm**
Best. Nr. 108964

**2 Stihl Motorsäge MS 400 C-M 45 cm**
Die kraftvolle Motorsäge MS 400 C-M mit einem Magnesiumkolben für ein sehr niedriges Leistungsgewicht von unter 1,45 kg/kW, 67 cm³ Hubraum mit einer Leistung von 4,0 kW, mit STIHL M-Tronic sehr leicht zu starten, Ganz in ihrem Element ist die rasant beschleunigende MS 400 C-M beim Fällen, Entasten und Aufarbeiten von Holz in mittelstarken Beständen.
Best. Nr. 110915

**3 Stihl Motorsäge MS 362 C-M 45 cm**
Profi Kettensäge mit HD2 Langzeit-Luftfiltersystem, M-Tronic und verliersichere Muttern am Kettenraddeckel. Kraftvoll, ausdauernd und drehfreudig für alle professionellen Herausforderungen.
Best. Nr. 103687

**4 Stihl Motorsäge MS 261 C-M 40 cm**
Sehr leichte, handliche und bewährte Profi-Motorsäge mit M-Tronic. Mit elektronischer Kraftstoffdosierung - immer die optimale Motorleistung. Mit HD2-Filter, mengenregulierbarer Ölpumpe, rostfreier Edelstahl-Schalldämpfer, verliersicheren Muttern am Kettenraddeckel. Universell einsetzbar für Profi, Landwirt und Heimwerker.
Best. Nr. 11558

**5 Stihl Motorsäge MS 271 40 cm**
Die perfekte Kettensäge für alle Anwendungen: Forst, Brennholz, Bauholz, Landschaftspflege und Heimwerker. Langzeit-Luftfilter-system für lange Filterstandzeit, werkzeuglose Tankverschlüsse zum sicheren und einfachen Betanken, schneller Servicezugang dank einteiliger Motorhaube. Mit leichter Light 04 Führungsschiene sowie Profi-Sägekette für eine höhere Schnittleistung.
Best. Nr. 110903

**6 Stihl Motorsäge MS 251 40 cm**
Kompakte Motorsäge mit starkem Stihl 2-Mix Motor.Optimales, handliches Führungsverhalten, ideal für alle Heimwerker, Handwerker und Forstarbeiter.Standardausführung mit seitlicher Kettenspannung, Langzeit - Luftfiltersystem und werkzeuglosen Tankverschlüssen.
Best. Nr. 11557

**7 Stihl Motorsäge MSA 300 C-O 40 cm Akku**
Das Akku Top-Modell - Leistung vergleichbar mit der Stihl MS 261! Profi Kettensäge zum Fällen, Entasten und Ablängen. 325" STIHL RS Pro Kette mit enorme Kettengeschwindigkeit von bis zu 30 m/s, einstellbare Ölpumpe, empfohlener Akku - AP500S, mit LED Ladeanzeige, Lieferung ohne 36V Akku und Ladegerät. Gewicht 4,5 kg, Schienenlänge 40 cm.
Best. Nr. 117856

| Modell | MS500i | MS500i | MS 400 C-M | MS 362 C-M | MS 261 C-M | MS 271 | MS 251 | MSA 300 C-O |
|---|---|---|---|---|---|---|---|---|
| Hubraum cm³ | 79,2 | 79,2 | 66,8 | 59 | 50,2 | 50,2 | 45,6 | 36V |
| Leistung kW / PS | 5,0 / 6,8 | 5,0 / 6,8 | 4,0 / 5,4 | 3,5 / 4,8 | 3,0 / 4,1 | 2,6 / 3,5 | 2,2 / 3,0 | 3,0 |
| Gewicht ohne Schiene und Kette kg | 6,2 | 6,2 | 5,8 | 5,8 | 4,9 | 5,6 | 4,8 | 4,5 |
| Schwertlänge cm | 63 | 71 | 45 | 45 | 40 | 40 | 40 | 40 |
| Kettenteilung | 3/8" | 3/8" | 3/8" | 3/8“ | .325" | .325" | .325“ | .325 |
| Ölpumpe | einstellbar | einstellbar | einstellbar | einstellbar | einstellbar | automatisch | automatisch | einstellbar |
| Best. Nr. | 110920 | 108964 | 110915 | 103687 | 11558 | 110903 | 11557 | 117856 |
| | | | | | | | | |

**NR Stihl Motorsäge MS 182**
Kraftvolle und leichte Einsteiger-Kettensäge für alle Arbeiten, mit STIHL 2-Mix-Motor, Einhebelbedienung und seitlicher Kettenspannung, stabilen Krallenanschlag, Vlies Luftfilter für lange Wartungsintervalle, die schmale Sägekette garantiert eine hohe Schnittleistung bei geringem Verbrauch.
Gewicht ohne Schiene und Kette: 4,6 kg
Hubraum (cm³): 35,8
Kettenteilung: 3/8"
Leistung: 1,6 kW / 2,2 PS
Nutbreite (mm): 1,3
Schwertlänge: 35
Ölpumpe: automatisch
Best. Nr. 124536

**2 Stihl Motorsäge MS 172**
Leichte und handliche Allround-Kettensäge, Brennholzsägen, Pflegearbeiten am eigenen Grundstück oder im Garten- und Landschaftsbau aber leichte Forstarbeiten, mit STIHL 2-Mix-Motor, Einhebelbedienung und seitlicher Kettenspannung, die schmale Sägekette garantiert eine hohe Schnittleistung bei geringem Verbrauch. Technische Daten: 31,8 cm³, 1,4 kW / 1,9 PS, 4,5 kg Gewicht ohne Schiene und Kette.
Kettenteilung: 3/8" P
Nutbreite (mm): 1,3
Schwertlänge: 30
Best. Nr. 124532

**Stihl Motorsäge MS 172**
Kettenteilung: P, 3/8"
Nutbreite (mm): 1,3
Schwertlänge: 35
Best. Nr. 124533

**3 Stihl Motorsäge MS 162**
Zuverlässige und leichte Einsteiger-Kettensäge zum Brennholz aufarbeiten, Obstbäume schneiden und kleinere Bäume fällen, mit STIHL 2-Mix-Motor, Einhebelbedienung und seitlicher Kettenspannung, die schmale Sägekette garantiert eine hohe Schnittleistung bei geringem Verbrauch.
Technische Daten: 30,0 cm³, 1,2 kW / 1,6 PS, 4,5 kg Gewicht ohne Schiene und Kette.
Schwertlänge: 30
Best. Nr. 124530

**Stihl Motorsäge MS 162**
Schwertlänge: 35
Best. Nr. 124531

**4 Stihl Motorsäge 220 C-BQ 40 cm Akku**
Die leistungsstarke Lithium-Ionen Akku-Motorsäge mit Stihl Kettenschnellspannung, Profi Kettensäge mit einer Fällleiste, einer schnittstarken sowie rückschlagarmen 3/8“ STIHL Picco Super Kette, enorme Kettengeschwindigkeit von bis zu 24 m/s. Empfohlener 36V Akku - AP 300 S. Lieferung ohne Akku und Ladegerät. Gewicht 3,6 kg, Schienenlänge 40 cm.
Best. Nr. 109430

**5 Stihl Motorsäge MSA 70 C-B 30 cm Akku Set**
Set mit der vielseitigen STIHL MSA 70 C, einem Lithium-Ionen-Akku AK 30 und dem Ladegerät AL 101, ideal für leichte Durchforstungsarbeiten und rund um Haus und Garten einsetzbar, sehr leise, auch ohne Gehörschutz in geschlossenen Räumen einsetzbar, Technische Daten: Schwertlänge 30 cm, Gewicht ohne Akku 2,9 kg, Schalldruckpegel 83 dB (A), Akkulaufzeit: bis zu 45 Min. / 210 Schnitte (10 x 10 Kantholz!).
Best. Nr. 121134

**6 Stihl Motrosäge MSA 60 C-B 30 cm Akku Set**
Ideal für die private Garten- und Grundstückspflege rund ums Haus, Holz ablängen und aufarbeiten oder handwerkliche Arbeiten, Set mit MSA 60 C-B, einem Lithium-Ionen-Akku AK 20 und dem Ladegerät AL 101, leise und emissionsfrei - kann auch ohne Gehörschutz und in geschlossenen Räumen genutzt werden, Technische Daten: Schwertlänge 30 cm, Gewicht 2,9 kg (Säge ohne Akku), Schalldruckpegel 83 dB (A), Akkulaufzeit: bis zu 40 Min. / 160 Schnitte (10 x 10 Kantholz!).
Best. Nr. 121135

**7 Spielzeug Stihl MS 500 i**
Originalgetreue Nachbildung einer Stihl MS 500 i Kettensäge, mit rotierender Sägekette und Sound. Ab 3 Jahren, ca .40 cm, inkl. Batterien.
Best. Nr. 12257

**8 Stihl Strauchschere HSA 26 Akku Set**
Leichte Akku-Strauch- und Rasenkantenschere, rutschfester Griff, werkzeugloser Wechsel von Strauchmesser (20 cm) zu Grasmesser (12 cm), Set: mit Tasche, Ladegerät AL 1 und 1 x Li-Ion Akku AS 2 (10,8 V, 2,6 Ah), Gewicht mit Akku 1,0 kg.
Best. Nr. 109439

**9 Stihl Gehölzschneider GTA 26 Akku Set**
Vielseitiger Akku-Gehölzschneider für den Rückschnitt von Bäumen und Sträuchern, 10 cm Schnittlänge, rutschfester Bediengriff für perfekte Ergonomie, werkzeugloser Kettenwechsel, mit Ladezustandsanzeige, Set: 50ml Multioil Bio, Transporttasche, Stihl 10,8 Volt Akku AS2 und Ladegerät AL1.
Best. Nr. 109460

**10 Stihl Akku AS 2 10,8 Volt**
STIHL Akku AS 2, mit LED Ladezustandsanzeige (ohne Ladegerät), 10,8 V, 2,6 Ah, 220 g.
Best. Nr. 109457

































Stihl Benzin Motorsensen
auf Seite 417!



















**Zum Stihl-Programm**

**1 Stihl Motorsense FSA 135 Akku**
Leistungsstarker EC-Motors und ergonomischer Zweihandgriff für professionelle Anwender und täglichen Einsatz, Energiesparende, stufenlose Eistellung der Drehzahl mit Energie-Sparmodus, spritzwasserfest, Profi Akkusense für Garten- und Landschaftspflege und Kommunalbetriebe, auch in lärmsensiblen Bereichen, ohne Akku und Ladegerät. Gewicht 4,9 kg, Netzspannung 36 V, 26 cm 2-flügeliges Grasschneidblatt, Doppelschultergurt.
Best. Nr. 117424

**2 Stihl Motorsense FSA 80 Akku Set**
Leistungsstarkes Stihl Akku Set für Rasen, Gras und Gestrüpp., kann auch ohne Gehörschutz, selbst in lärmsensiblen Bereichen, eingesetzt werden, leiht und handlich - Gewicht: 4,3 kg (ohne Akku), 2 Geschwindigkeiten, Grasschneideblatt 230-2, komfortabler Doppelschultergurt und 2-Arm-Griff, Akku - Laufzeit bis 60 min. Komplett - Set mit Ladegerät AL 101 und Akku AK 30..
Best. Nr. 128025

**3 Stihl Trimmer FSA 57 Akku Set**
Handlicher Akku-Trimmer ideal für Ihre Arbeiten rund ums Haus. Starke Mähleistung, einstellbare Schaftlänge und werkzeuglose Griffverstellung, Tap n Go Mähkopf AutoCut C 3-2 mit 28 cm Durchmesser, Akku - Laufzeit ca. 25 min. Komplett - Set mit Ladegerät AL 101 und Akku AK 10.
Best. Nr. 110072

**4 Stihl Hochentaster HTA 50 Akku Set**
Akku Hochentaster im Set mit Akku AK20 und Ladegerät AL101. Perfekt für Privatanwender und Gartenpfleger, ergonomisch optimierte und komfortable Handhabung, hohe Schnittleistung dank der STIHL 1/4"-PM3-Sägekette, seitliche Kettenspannung, robuster Asthaken zum Schnittgut entfernen, Gesamtlänge von 280 cm und dank teilbarem Schaftes auch platzsparend, kompakter Schneidkopf für eine gute Sicht. Technische Daten: 3,6 kg ohne Schneidausrüstung und Akku, 25 cm Schnittlänge, Akkulaufzeit mit AK20 bis max. 45 min.,
Best. Nr. 121136

**5 Stihl Heckenschere HSA 50 50 cm Akku Set**
Leichte Kompakt Heckenschere mit guter Schnittleistung für das Trimmen von Hecken und Sträuchern. Sehr einfach zu bedienen und leiser Betrieb – kein Gehörschutz notwendig! Das Messer schneidet beidseitig, Arbeitszeit pro Akku ca. 40min. Komplettset mit Akku AK 10 und Ladegerät AL101. Akku: Li-Ion AK10, 36V / 1,6Ah Gewicht: 2,9kg Gesamtlänge: 101cm, Schnittlänge: 50cm,.
Best. Nr. 120093

**6 Stihl Blasgerät Akku Set BGA 57 Set**
Kraftvolles Blasgerät im Komplettset inklusive Akku und Ladegerät. Mit diesem Gerät befreien Sie im Handumdrehen den Garten, Hof, Balkon oder den Rasen von Schmutz, Grünschnitt oder Laub. Perfekt ausbalanciert und intuitiv zu bedienen. Blasrohr längsverstellbar, einfache und zuverlässige Behandlung. Akkulaufzeit mit mitgeliefertem Akku max. 20 Minuten. Technische Daten: Akku: Li-Ion 36 V / 3,9 Ah, Gewicht lose: 2,1 kg, Luftgeschwindigkeit: 45 m/s, Luftdurchsatz max: 750 m³/h, Schalldruckpegel: 79 dB (A)
Best. Nr. 97546

**7 Stihl Ladegerät AL 301**
Für einen STIHL Akkus AP, AK oder AR. Mit LED Anzeige und aktiver Akku-Kühlung. 230 Volt.
Best. Nr. 98992

**8 Stihl Ladegerät AL 500**
230 V Schnellladegerät für eine STIHL AP, AK oder AR Akku, sehr schnelles, schonendes Laden mit LED Zustandsanzeige und aktiver Akku-Kühlung.
Best. Nr. 100106

**9 Stihl Akku AK 30 36V 4,8 Ah**
Der Kraftvollste in seiner Leistungsklasse! Für härteren bzw. längeren Einsatz geeignet. Kompatibel mit den Stihl Geräten der AK Reihe. Gewicht 1,3 kg, Akku Energie 180 Wh.
Best. Nr. 98914

**9 Akku AK 20 36 V 3,9 Ah**
Kompakter Akku mit langer Leistungsdauer, kompatibel mit den Stihl AK Geräten. Gewicht 1,2 kg, Akku Energie 118 Wh
Best. Nr. 98912

bis Punkte

Husqvarna
















**1 Husqvarna Motorsäge 130**
Allround Hobby Kettensäge, X-Torq®-Motor, LowVib® Dämpfung, Hubraum 38,2 cm³, Leistung 1,5 kW / 2,0 PS, Schwertlänge 35 cm, Gewicht ohne Schneidausrüstung: 4,7 kg.
Best. Nr. 127486

**2 Husqvarna Motorsäge 135 Mark II**
Leichte Kettensäge, X-Torq®-Motor mit Smart Start, seitliche Kettenspannung, Hubraum 38,0 cm³,  Leistung 1,6 kW / 2,18 PS, Schwertlänge 40 cm, Gewicht ohne Schneidausrüstung: 4,7 kg.
Best. Nr. 124991

**3 Husqvarna Motorsäge 450 Mark II 38cm**
Leistungsstarke Kettensäge, mit X-Torq® Motor mit Primer, LowVib, Hubraum 50,2 cm³, Leistung 2,4 kW / 3,2 PS, Schwertlänge 38 cm, Teilung .325" 1,3mm, Gewicht ohne Schneidausrüstung: 4,9 kg.
Best. Nr. 124188

**4 Husqvarna Motorsäge 550 XP Mark II**
Leistungsstarke Profi Kettensäge für alle Forstarbeiten, leistungsstarker X-TORQ® Motor mit AutoTune, Hubraum 50,1 cm³, Leistung 3 kW / 4,1 PS, Teilung .325" 1,3 mm, Gewicht ohne Schneidausrüstung: 5,3 kg.
Best. Nr. 117933

**5 Husqvarna Motorsäge 225i Set 35 cm**
Handliches Akku Kettensägen Set, bis zu 60 Minuten reine Schnittzeit, auch für geschlossenen Räume, mit Akku 40-B140 und Ladegerät 40-C80. Schwertlänge 35 cm, nur 3,1 kg (ohne Schneidausrüstung und Akku).
Best. Nr. 124992




**12 Spielzeug Husqvarna 550 XP**
Originalgetreue Nachbildung einer Husqvarna 550 XP Kettensäge, mit rotierender Sägekette und Sound. Ab 3 Jahren, inkl. Batterien.
Best. Nr. 126211

**6 Einhell Hochentaster GE-LC 18 LI T-Solo**
Akku Hochentaster mit Teleskopstiel, bis 277 cm Länge = ca. 4 m Arbeitshöhe, neigbarer und schwenkbaren Sägekopf, OREGON Sägekette und Schwert, Betriebszeit max. 1 Stunde mit 3,0 Ah Akku, Schnittlänge 17 cm, Gewicht 4,6 kg. Lieferung ohne Akku und Ladegerät.
Best. Nr. 112189

**7 Einhell Kettensäge GE-LC 18 Li Kit**
Akku Set für leichte Arbeiten im Forst, für Brennholz und Baumpflege, Oregon Sägekette und Schwert, Schnittlänge 23 cm, Gewicht 3,8 kg, Set mit einem Akku 18V 3,0 Ah Li-Ion und Schnellladegerät.
Best. Nr. 49110

**8 Einhell Kettensäge GE-LC 36/35 Li- Solo**
Kraftvolle 36 Volt Akku Kettensäge, bürstenloser Motor, robuster Krallenanschlag, werkzeugloser Kettenspannung, OREGON Sägekette und Schwert, 35 cm Schwertlänge, 3,8 kg Gewicht (ohne Akkus), Lieferung ohne Akku und ohne Ladegerät, 2 x 18V Akku notwendig!
Best. Nr. 105294

**9 Einhell Astschere GE-LS 18 Li-Solo**
Akku Astschere für Äste bis 28 mm, mit Gürtelclipp, der saubere, scharfe Schnitt fördert das Wachstum. Lieferung ohne Akku (18 V) und ohne Ladegerät.
Best. Nr. 114878

**10 Einhell Starter Kit 18 V 1 x 4,0 Ah**
Einhell 18 Volt Power X-Change Set bestehend aus einem Schnellladegerät und einem 4,0 Ah 18 V Lilon Akku.
Best. Nr. 111595

**11 Einhell Starter Kit 18 V 2 x 3,0 Ah**
Einhell 18 Volt Power X-Change Set bestehend aus einem Schnellladegerät und 2 x 3,0 Ah 18 V Lilon Akku.
Best. Nr. 117918

Einhell






**1 Zündkerzenbürste**
Messingdrahtbesatz.
Best. Nr. 320

**2 Handdrahtbürste Edelstahl**
Ideal zur Bearbeitung von nicht rostenden Materialien, höhere Standzeiten gegenüber Stahlbürsten.

| Ausführung | Best. Nr. |
|---|---|
| 3-reihig | 57248 |
| 5-reihig | 57249 |

**3 Handdrahtbürste, Stahldraht**
Standard Drahtbürste mit Stahlborsten ca. 25 mm lang und Holzgriff

| Ausführung | Best. Nr. |
|---|---|
| 3-reihig | 322 |
| 5-reihig | 40785 |




**4 Zündkerzenschlüssel - Universal**
Zum Wechseln der Zündkerzen und Sägeketten.

| Größe (mm) | Best. Nr. |
|---|---|
| 13 x 16 | 42986 |
| 13 x 19 | 4039 |
| 17 x 19 | 73378 |




**5 Zündkerzenstecker Universal**
einfache Montage, universell verwendbar, für 5 mm Zündkabel.
Best. Nr. 74798




**6 Zündkerze Champion RN9YC**
Passend zu Honda-Motor, Vergleichsnummern: BPR5EY, BPR6EY, BPR6ES, 14S-8DU, WR7DC, RN9YCC.
Best. Nr. 14662

**6 Zündkerze NGK BR2LM**
zu Rasenmäher, Motorhacken, Heizkanonen, für Briggs und Stratton und Tecumseh. Vergleichsnummern: BR2LM, J19LM, RJ19LM, BS19LMR, BS-SV, BS-SV CU, 992300C, WR11E0
Best. Nr. 37298

**6 Zündkerze NGK BM7A**
Vergleichsnummern: BM7, BM7A, 14SR-6F, WS7E, WS8E, CJ6.

Best. Nr. 13724

**6 Zündkerze NGK BPMR7A**
Vergleichsnummern: NGK: BPM6A, BPMR7A, BPMT7A, Bosch: WS5E, WSR8F, Champion: RCJ6Y, CJ7Y, RCJ7Y, RCJ7A, Denso: W22MPR-U
Best. Nr. 76698

**6 Zündkerze NGK CMR7A**
Hochleistungs Zündkerze zu Dolmar 32C,35C,350SC,420SC, Vergleichsnummer: RY4C
Best. Nr. 72482

**6 Zündkerze NGK CMR6H**
verbaut in vielen Stihl Maschinen, Gewinde M10 x 1 mit 12,7 mm, Vergleichsnummern: 00004007011, USR7AC, RZ7C, W14EXR-U
Best. Nr. 28328

STAFFELPREIS
5m -10%
100 m -25%



**7 Starterseil**
Elastisch, robust, extrem strapazier- und widerstandsfähig gegen ÖL und Benzin. Preis per Meter und inkl. Ablängservice - keine Rückgabe oder Umtausch!

| Stärke (mm) | Best. Nr. |
|---|---|
| 3 | 20775 |
| 4 | 16944 |
| 4,5 | 16945 |



**8 Startergriff - Universal**
Griffiger, robuster Kunststoffgriff.
Best. Nr. 16899




**9 Drehzahlmesser Stihl EDT9**
für Einstellarbeiten an Motorgeräten, einfach an die Zündleitung klemmen, bis. 16000 U/min., Maße 35 x 55 x 15 mm, 30 g.
Best. Nr. 116651



**12 Öl-Tankverschluss zu Stihl 026, 036, MS260, FS240**
Nachbau Tankdeckel für Sägekettenöl passend zu Stihl 034, MS171, MS200, MS211, MS251, MS261, HT101, HT-KM, ersetzt Stihl Nr.: 00003500526, 00003500537 (kein Originalteil!).
Best. Nr. 124260

**13 Tankverschluss zu Stihl 026,036,MS260,FS240**
Nachbau Tankdeckel für Gemisch passend zu Stihl 024, MS200, MS270, MS360, MS440, BG46, HT100, KM130 und viele mehr, ersetzt Stihl Nr.: 00003500525, 00003500533, 00003500535 (kein Originalteil!).
Best. Nr. 124259



**15 Öl-Tankverschluss zu Husqvarna 136,137,141,142**
Nachbau Tankdeckel für Kettenöl passend zu Husqvarna 136, 137, 141, 142, ersetzt Husqvarna: 501765602 (kein Originalteil!).
Best. Nr. 124258

**16 Tankverschluss zu Husqvarna 136,137,141,142**
Nachbau Tankdeckel für Gemisch passend zu Husqvarna 136, 137, 141, 142, ersetzt Husqvarna: 530071266, 501765602 (kein Originalteil!).
Best. Nr. 124257



**18 Fühlerlehren**
Länge 100 mm, von 0,05 bis 1 mm.

| Ausführung | Best. Nr. |
|---|---|
| 13-teilig | 5947 |
| 20-teilig | 41157 |




**10 Bremsen-Teilereiniger 500 ml**
Zum Reinigen und Entfetten. Entfernt Öl, Fett, Wachs, Silikon, Bremsstaub, acetonfrei.
in der Schweiz nicht lieferbar

**11 Startwunder Spray 200 ml**
Hilft schnell und zuverlässig bei startunwilligen, kalten Motoren. für Diesel, Benzin, 2- und 4-Takt-Motore.
in der Schweiz nicht lieferbar



**14 Tankverschluss zu Husqvarna 254,346,372,575**
Nachbau Tankdeckel für Gemisch und Kettenöl, passend zu Husqvarna: 36, 41, 242, 254XP, 262, 346, 350, 357, 372, 390XP, 394, 460,570, 576, ersetzt Husqvarna: 501819601, 501819602, 537215201, 537215202
Best. Nr. 124255



**17 Tankverschluss Husqvarna werkzeuglos**
Original Klappdeckel für Gemisch und Kettenöl, passend zu vielen Husqvarna Maschinen: 120i, 445, 450, 550, 560, 572, ...
Best. Nr. 126262




**19 Zündtester Easy**
Prüft die Funktion der Zündkerze und Zündspule.
Best. Nr. 128296



**1 Zylindersatz mit Kolben zu Stihl 026, MS260**
Nachbau Zylindersatz mit Ø 44 mm, mit Dekokompressor-Öffnung, passend zu STIHL Modelle 026, MS260, ersetzt STIHL: 1120-020-1209, 1121-020-1203, 1121-020-1208 (kein Originalteil!).
Best. Nr. 119515



**2 Zylinder-Kolbensatz 48 mm 034,036,MS360**
Nachbau Zylindersatz mit Ø 48 mm, passend zu STIHL Modelle 034, 0,36, MS360, ersetzt STIHL Nr.: 1125-020-1215, 1125-020-1213, (kein Originalteil!).
Best. Nr. 120718



**3 Zylindersatz mit Kolben zu Husqvarna 346,350,353**
Nachbau Zylindersatz mit Ø 45 mm, passend für HUSQVARNA Modelle 346, 350, 353, ersetzt Husqvarna 537 25 31-02, (kein Originalteil!).
Best. Nr. 119516



**4 Zündspule zu Stihl 026,036,MS260,MS360**
Nachbau Zündspule passend zu Stihl Modellen: 024, 034, 044, MS340, MS440, FS360, ersetzt Stihl Nr.: 0000-400-1300, 1119-400-1308, 1122-400-1311 (kein Originalteil!).
Best. Nr. 124249



**5 Zündspule zu Husqvarna 136,137,141,142**
Nachbau Zündspule passend zu Husqvarna Modellen: 36, 41, 136, 137, 141, 142, ersetzt Husqvarna Nr.: 530 03 92-39, 545 06 39-01 (kein Originalteil!).
Best. Nr. 124252



**6 Zündspule zu Husqvarna 345,346,357,460**
Nachbau Zündspule passend zu Husqvarna: 339, 340, 345, 346, 350, 353, 357, 359, 455, 460, 461, auch zu vielen Jonsered: 2141, 2145, 2149, 2150, 2159, ersetzt Original Husqvarna Nr.: 544047001, 537162104, 503962406, 503779002 (kein Originalteil!).
Best. Nr. 124253



**7 Vergaser zu Stihl 017, MS 170, MS 180**
Nachbau Vergaser komplett, ersetzt Stihl 11301200603, Zama: C1Q-S57, Tillotson: HU133A.
Best. Nr. 126299



**8 Vergaser zu Stihl 024, 026, MS240, MS260**
Nachbau Vergaser komplett, ersetzt Stihl 1121-120-0611, Walbro WT426, WT194.
Best. Nr. 103522



**9 Vergaser zu Husqvarna 340, 346XP, 351**
Nachbau Vergaser komplett, ersetzt Husqvarna 345, 350, 353, Jonsered 2152, 2153, Zama C3EL32.
Best. Nr. 126301



**10 Primerkolben zu Walbro**
Primerpumpe passend zu vielen Maschinen der Marken: Stihl, Husqvarna, Dolmar, Solo, ... Außendurchmesser 21,3 mm.
Best. Nr. 125705



**11 Husqvarna Vergaserdichtsatz**
Original Vergaser Dichtungssatz zu 455 Rancher, 455 e-Series, 545, 550XP, Jonsered: CS 2252, CS 2253, GZ5000, Husqvarna Nr.: 5776661-01.
Best. Nr. 125465

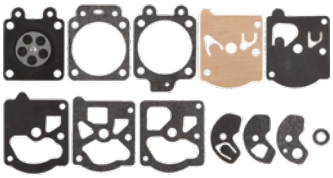

**12 Vergaserdichtsatz zu Walbro und Stihl**
Nachbau Vergaser zu Stihl: 026, MS 250, FS 200, Walbro: D10WAT, ersaetzt Stihl: 11230071061.
Best. Nr. 121348



**13 Vergaserdichtsatz zu Zama und Husqvarna 346**
Nachbau zu Husqvarna: 346 XP, 350, Jonsered CS: 2147, 2152, Zama GND25, GND65, ersetzt Husqvarna 5373803-01.
Best. Nr. 76548



**14 Luftfilter zu Stihl**
Nachbau zu 024, 026, MS 240, MS 260, ersetzt SIHL Nr. 11211201617, Maße: 89 x 77 x 44 mm.
Best. Nr. 101764



**15 Luftfilter Stihl zu MS 170, MS 180**
Original Stihl Vlies Luftfilter, Stihl Nr. 11301411700, 11301411702, Maße 92 x 63 x 8 mm.
Best. Nr. 109628



**16 Luftfilter Stihl zu MS 251, MS 362**
Original STIHL, passend zu MS: 231, 251, 271, 291, 311, 362, 391,, Stihl Nr. 11411201600, Maße: 80 x 80 x 40 mm.
Best. Nr. 105692



**17 Luftfilter Stihl HD2 zu MS 261**
Original STIHL erhöht die Lebensdauer und reduziert den Verschleiß, verlängert den Intervall, passend zu MS: 241, 261, 271, 291, 311, 362, 400. Stihl Nr. 11411404400, Maße: 80 x 80 x 45mm.
Best. Nr. 118747



**18 Kettenrad 325 Zoll 7 Zähne zu Stihl MS 261**
Nachbau Antriebsritzel und Nadellager, zu STIHL: 024, 026, MS: 240, 260, 261, 270, 271, 280, 280, 281, 290, 291, verwendbar anstellen von: 11410071002, 11416402001,
Best. Nr. 125034



**19 Kettenrad 3/8H Zoll 6 Zähne zu Stihl MS 170**
Nachbau Kupplungsglocke mit Antriebsritzel, passend zu 017, 018, 023, 025, MS: 170, 80, 190, 191, 192, 210, 211, 230, 250, verwendbar anstelle von: 1143 640 2000.
Best. Nr. 123852



**20 Kettenrad 325 Zoll 7 Zähne zu Husqvarna 346 XP**
Nachbau Antriebsritzel und Nadellager, zu HUSQVARNA: 340, 345, 346XP, 350, 351, 353, zu JONSERED: 2141, 2145, 2149, 2150, 2151, 2152, 2153, 2159, 2245, 2250, , verwendbar anstellen von: 503 98 00-02, 503 88 01-71.
Best. Nr. 64596



**1 Ausgießer für Kraftstoff mit Füllstopp FAIE**
Zu FAIE Kombi-Kanister, mit Füllstopp, verhindert das Überlaufen beim Nachfüllen.
Best. Nr. 9310



**2 Ausgießer Kombi-Kanister FAIE**
Zu FAIE Kombi-Kanister, mit Verschluss.
Best. Nr. 10592



**3 Ausgießer für Kraftstoff mit Füllstopp**
Für HUSQVARNA Kombikanister, mit Füllstopp - Ausgießer stoppt automatisch den Auslauf sobald der Tank voll ist.
Best. Nr. 43499



**4 Ausgießer für Kraftstoff mit Füllstopp**
Für HUSQVARNA Kombikanister, bei vollem Tank wird die Zufuhr gestoppt, kein Verschütten mehr, mit mechanischer Verschlusssicherung.
Best. Nr. 22869

**5 Ausgießer für Kettenöl mit Füllstopp**
Für HUSQVARNA Kombikanister, bei vollem Tank wird die Zufuhr gestoppt, kein Verschütten mehr, mit mechanischer Verschlusssicherung.
Best. Nr. 22874



**6 Benzinfilter für Motorgeräte 4 mm Tülle**
Saugfilter für 4 mm Schlauch, Metall mit Filz, Durchmesser 20 mm, Länge 40 mm
Best. Nr. 703



**8 Kraftstoffschlauch mit Textilumflechtung**
Für Kraftstoffe bis max. 50% Benzolgehalt, Dieselkraftstoffe, Wasser, Luft und Heizöl. Preis per Meter und inkl. Ablängservice.

| Biegeradius (mm) | Ø Außen (mm) | Ø Innen (mm) | Best. Nr. | |
|---|---|---|---|---|
| 35 | 9,5 | 4,5 | 68790 | |
| 40 | 10,5 | 5,5 | 68791 | |
| 50 | 12,5 | 7,5 | 68792 | |



**7 Benzinfilter für Motorgeräte 6 mm Tülle**
Saugfilter für 6 mm Schlauch, Kunststoff mit Sieb, passend zu Stihl, Durchmesser 20mm, Länge 40mm
Best. Nr. 125493



**9 Kraftstoffleitung**
Benzinschlauch, transparent, nicht aushärtend, schließt luftdicht ab. Nicht für Sonderkraftstoffe mit Ethanol Anteil geeignet. Preis per Meter und inkl. Ablängservice - keine Rückgabe oder Umtausch!

| Ø Außen (mm) | Ø Innen (mm) | Best. Nr. |
|---|---|---|
| 4,8 | 2,4 | 74799 |
| 4,8 | 3,2 | 21979 |
| 8 | 5,0 | 74800 |



**10 Schlauchklemme ABA mini W1**
Bandbreite 9 mm, für kleinere Durchmesser und dünnwandige Schläuche, exzellente Spannkraft.

| Spannbereich | Best. Nr. |
|---|---|
| 5-7 | 108300 |
| 6-8 | 108301 |
| 7-9 | 108302 |
| 8-10 | 108303 |
| 9-11 | 108304 |
| 10-12 | 108305 |
| 11-13 | 108306 |
| 12-14 | 108307 |
| 13-15 | 108308 |
| 14-16 | 108309 |
| 15-17 | 108310 |




**11 2-Takt Motoröl Stihl HP Ultra**
Vollsynthetisches Öl für den Dauereinsatz, schont und schützt den Motor, hervorragende Schmiereigenschaften, rückstandsarme Verbrennung, Mischverhältnis 1 : 50, 1 Liter mit Dosierer, ISO-L-EGB.
Best. Nr. 124335




**12 Stihl Kombikanister**
Für 5 l Kraftstoff und 3 l Sägekettenöl, UN-Zulassung, orange, mit zwei Verschlüsse und einem Auslaufrohr.
Best. Nr. 22427

**13 Ausgießer für Kettenöl mit Füllstopp**
Für STIHL Kombikanister, um ein Verschütten oder Überfüllen beim Betanken zu vermeiden. Ø = 23 mm.
Best. Nr. 22428



**14 Ausgießer für Kraftstoff mit Füllstopp**
Für STIHL Kombi- und Benzinkanister (Mehrweggebinde). Damit beim Betanken eines Motorgeräts kein Kraftstoff verschüttet oder der Tank überfüllt wird.
Best. Nr. 22429



**15 Köcher für Stihl Ausgießer**
Halter für den Stihl Ausgießer mit Füllstopp, passt perfekt und sichert ihn für den Transport.
Best. Nr. 126123

**16 Köcher für Werkzeug zu Stihl Kombikanister**
Halter für Werkzeug, passt perfekt und sichert es für den Transport.
Best. Nr. 126124




**1 Messbecher mit Mischskala**
Skalen für das Verhältnis 2 %, 3 %, 5 % und 8 %. Inhalt: 500 ml.
Best. Nr. 128141

**2 Husqvarna Kombikanister**
Mit Füllstopp für Kraftstoff und integrierter Werkzeugbox, mit Sichtfenster für den Füllstand, für 5 L Kraftstoff und 2,5 Kettenöl. (ohne Werkzeug).
Best. Nr. 22868



**3 Werkzeugtasche zu FAIE Kombikanister**
Praktische Satteltasche mit seitlichen Taschen, zur Aufnahme von Feilen, Feilenlehre, Feilbock, Kombischlüssel, …Mit starkem Klettverschluss immer alles griffbereit. (Lieferung ohne Kanister und ohne Werkzeug)
Best. Nr. 97002



**4 FAIE Kombikanister**
Aus Polyäthylen, sehr stabil, für 6 L Benzin und 3 L Kettenöl, mit einem aufschraubbarem Ausgießstutzen.
Best. Nr. 114




**5 2-Takt Motoröl 5 L Kanister 1:50 Mineralisch**
Mineralisches Qualitäts 2-Takt-Motoröl für Gemisch- oder Getrenntschmierung.JASO,API TCMischungsverhältnis bis 1:50
Best. Nr. 60340




**6 2-Takt-Motoröl 1 Liter**
Vollsynthetisches, selbstmischendes Öl für alle 2-Takt Motoren, raucharm, Kat-tauglich, Mischverhältnis bis 1: 100 nach Herstellervorschrift
Best. Nr. 53869




**7 2-Takt-Motoröl mit Dosierer 1 Liter**
Qualitäts-2-Takt-Motoröl mit Dosierer für 5 Liter Benzin (1:50) oder 3 L Benzin (1 : 30), selbstgemischt, geringe Rauchentwicklung, für dauerhafte Maximalleistung, für alle 2-Takt Motoren.
Best. Nr. 58982

**8 2-Takt-Motoröl 100 ml**
Füllmenge passend für 5 L Benzin (Verhältnis 1 : 50) oder 3 L Benzin (1 : 30), mit Dosierskala, ideal für Kombikanister, selbstmischend für alle 2-Takt Motoren.
Best. Nr. 15164




**9 Gatteröl Universal VG 100**
Festschmierstoff MoS2 zur Verbesserung der Schmierfähigkeit. ISO VG 100. Anwendung bei Durchlaufverlustschmierung, wenn normale Schmieröle durch Vibration oder Rotation abgeschleudert werden, wie z.B. bei Sägegattern u.a..

| Inhalt | Best. Nr. |
|---|---|
| 5 l | 25405 |
| 20 l | 25406 |




**10 ASPEN BIO Kettenöl, 5 Liter**
ASPEN BIO-Kettenöl ist ein hochwertiges, umweltfreundliches Kettenschmiermittel,Merkmale :ausschließlich hergestellt aus Pflanzenölen und pflanzlichen Zusätzen.baut sich innerhalb von 21 Tagen restlos ab.niedriger Ketten- und Schienenverschleiß.sparsamer Verbrauch durch hohe Haftfähigkeit. im Sommer und Winter einsetzbar. bei trockener Lagerung mindestens 1 Jahr ab Abfülldatum haltbar.
Best. Nr. 74584




**11 ASPEN mineralisches Kettenöl**
Durch speziellen Haftzusatz sehr sparsamer Verbrauch und durch schmierverbessernde Zusätze äußerst niedriger Ketten- und Schienenverschleiß, auch hervorragende Schmierung bei kalten Temperaturen und längeren Stehzeiten. 5 Liter.
Best. Nr. 63797




**12 Kettenhaftöl X97 2 Liter**
Mineralisches Kettenhaftöl mit besonders guter Haft- und Schmierwirkung, Viskositätsindex 97,
Best. Nr. 128112




**13 Kettenhaftöl X97 5 Liter**
Mineralisches Kettenhaftöl mit besonders guter Haft- und Schmierwirkung, Viskositätsindex 97,
Best. Nr. 117900



## 1 Sägekette FAIE HM 325 1,3

Hartmetall Sägekette FAIE, Profi-Sägeketten mit Hartmetall-Aufpanzerung bleiben bis zu 10x länger scharf! Besonders geeignet bei verschmutztem Holz und dem Einsatz auf Baustellen. Nur maschinell schleifbar - mit Spezialscheibe!

| Ketten-teilung | Nutbreite (mm) | Schwert-länge | Treib-glieder | Best. Nr. | |
|---|---|---|---|---|---|
| .325" | 1,3 | 38 | 64 | 120487 | |
| .325" | 1,3 | 45 | 72 | 120490 | |
| .325" | 1,5 | 38 | 64 | 120455 | |
| .325" | 1,5 | 45 | 72 | 120485 | |
| .325" | 1,6 | 40 | 67 | 120492 | |
| .325" | 1,6 | 45 | 74 | 120493 | |

| Ketten-teilung | Nutbreite (mm) | Schwert-länge | Treibglieder | Best. Nr. | |
|---|---|---|---|---|---|
| 3/8" | 1,5 | 45 | 68 | 124857 | |
| 3/8" | 1,5 | 50 | 72 | 124858 | |
| 3/8" | 1,5 | 60 | 84 | 124859 | |
| 3/8" | 1,6 | 40 | 60 | 124860 | |
| 3/8" | 1,6 | 45 | 66 | 124861 | |
| 3/8" | 1,6 | 50 | 72 | 124862 | |

## 2 Sägekette FAIE HM 3/8H 1,3

Hartmetall Sägekette FAIE, Profi-Sägeketten mit Hartmetall-Aufpanzerung bleiben bis zu 10x länger scharf! Besonders geeignet bei verschmutztem Holz und dem Einsatz auf Baustellen. Nur maschinell schleifbar - mit Spezialscheibe!

| Ketten-teilung | Nutbreite (mm) | Schwert-länge | Treib-glieder | Best. Nr. | |
|---|---|---|---|---|---|
| 3/8" H | 1,3 | 30 | 44 | 120494 | |
| 3/8" H | 1,3 | 35 | 50 | 120495 | |
| 3/8" H | 1,3 | 35 | 52 | 120496 | |
| 3/8" H | 1,3 | 40 | 55 | 120497 | |

## 3 Sägekette FAIE 1/4P 1,1

Halbmeißel Sägekette FAIE mit hoher Schnittqualität, weichem Schneidverhalten und geringer Ratterneigung. Passt zu vielen Stihl Akku Kettensägen und Hochentaster.

| Ketten-teilung | Nutbreite (mm) | Schwert-länge | Treib-glieder | passende Feilenstärke | Best. Nr. | |
|---|---|---|---|---|---|---|
| 1/4"H | 1,1 | 10 | 28 | 3,2 | 120501 | |
| 1/4"H | 1,1 | 25 | 64 | 3,2 | 120507 | |
| 1/4"H | 1,1 | 35 | 72 | 3,2 | 120508 | |

## 4 Husqvarna Sägekette X-CUT .325 1,1 mm

Speziell für Akku-Kettensägen, um die Schneidgeschwindigkeit und den Wirkungsgrad zu erhöhen.

| Kettenteilung | Nutbreite (mm) | Schwert-länge | Treibglieder | Best. Nr. | |
|---|---|---|---|---|---|
| .325" | 1,3 | 35 | 59 | 115180 | |
| 325 | 1,1 | 40 | 64 | 120210 | |

## 5 Stihl Vollmeißel – Hochleistungs Sägekette Rapid Super RS

Profi-Sägekette mit geringer Ratterneigung, vibrationsarm

| Kettenteilung | Nutbreite (mm) | Schwert-länge | Treibglieder | Best. Nr. | |
|---|---|---|---|---|---|
| 3/8" | 1,6 | 40 | 60 | 97764 | |
| 3/8" | 1,6 | 45 | 66 | 97765 | |
| 3/8" | 1,6 | 50 | 72 | 109039 | |
| .325" | 1,6 | 37 | 62 | 97767 | |
| .325" | 1,6 | 40 | 67 | 97768 | |




DOLMAR Husqvarna STIHL OREGON OZAKI

STIHL Hartmetall Spezialketten






## 6 Schwert Stihl Light 04

mit 30% weniger Gewicht, .325 Zoll, 1,3 mm, 67 TG, 40 cm, passend zu Stihl MS 261, MS 271, MSA 300.
Best. Nr. 118207

## 7 Schwert Stihl Light 04

Hohe Stabilität, wartungsfrei, .325“, 1,6mm, 67 TG, 40 cm, passend zu Stihl MS 261, MS 271, MSA 300.
Best. Nr. 107542

**Viele Führungsschienen auf Anfrage lieferbar**

## 8 Schwert passend für

Führungsschiene in Profi Qualität, passend zu mehreren Marken und Typen,

| passend zu Dolmar | Schwert-länge | Treib-glieder | Teilung | Nut-breite | Profi | | Preiswert | |
|---|---|---|---|---|---|---|---|---|
| PS: 2, 3, 3, 32 C, 34, 36, 45 | 35 | 52 | 3/8" Hobby | 1,1 | 97686 | | | |
| 340, 341, 3410, 350, 400, 41, 34, 33, 100, 103, 105, 108; ES: 152, 162, 172, 173, 2135, 2140 | 35 | 52 | 3/8" Hobby | 1,3 | 47183 | | 97229 | |
| PS: 360, 410, 411, 420 | 38 | 64 | .325“ | 1,3 | 35922 | | 108802 | |

| passend zu Husqvarna | Schwert-länge | Treib-glieder | Teilung | Nut-breite | Profi | | Preiswert | |
|---|---|---|---|---|---|---|---|---|
| 40, 44, 50, 55, 234, 242XP, EL: 1200, 1400, 1600, ... | 38 | 64 | .325“ | 1,5 | 16864 | | 97240 | |
| | 45 | 72 | .325“ | 1,5 | 16867 | | 97231 | |
| 55, 340, 345, 350, 351, 346XP, 136, 137, 141, 142, ... | 38 | 64 | .325“ | 1,3 | 97186 | | 108802 | |
| | 45 | 72 | .325“ | 1,3 | 44696 | | 108803 | |
| 61, 65, 77, 162, 181, 268, 272, 365, 380, 480, 372XP, ... | 45 | 68 | 3/8“ | 1,5 | 16870 | | 97241 | |

| passend zu Stihl | Schwert-länge | Treib-glieder | Teilung | Nut-breite | Profi | | Preiswert | |
|---|---|---|---|---|---|---|---|---|
| 009, 010, 011, 018, 019, 020, 021, 023, 025, E10; MS: 180, 200, 210, 230, 250, 190T, 192T, 200T; MSE: 160, 180, 200 | 35 | 50 | 3/8“ | 1,3 | 3854 | | 97243 | |
| | 35 | 50 | 3/8" Hobby | 1,1 | 863 | | 116987 | |
| 024, 026, 028; MS: 240, 260, 270, 280, 290, 360 | 38 | 62 | .325“ | 1,6 | 19617 | | 97244 | |
| | 40 | 67 | .325“ | 1,6 | 18236 | | 97245 | |
| 026, 028, 029, 030, 031, 032, 036, 039, 034, 038, 041, 042, 044, 045, 048; MS: 290, 310, 440, 660, | 40 | 60 | 3/8“ | 1,6 | 16861 | | 97249 | |
| | 45 | 66 | 3/8“ | 1,6 | 16862 | | 97250 | |
| | 50 | 72 | 3/8“ | 1,6 | 14974 | | 97248 | |

| Teilung | Nut-breite | Ketten-typ | passende Feile |
|---|---|---|---|
| 1/4" | 1,1 | 3670 | 3,2 mm |
| 1/4" | 1,3 | 25 | 3,5 mm |
| .325" | 1,3 | 20 | 4,8 mm |
| .325" | 1,5 | 21 | 4,8 mm |
| .325" | 1,6 | 22 | 4,8 mm |
| 3/8" | 1,1 | 90 Hobby | 4,0 mm |
| 3/8" | 1,3 | 91 Hobby | 4,0 mm |
| 3/8" | 1,3 | 72 | 4,8 mm |
| 3/8" | 1,5 | 73 | 4,8/5,5 |
| 3/8" | 1,6 | 75 | 5,5 mm |
| .404" | 1,6 | 52 | 5,5 mm |

Zur Bestellung einfach nur Kettentyp und die Treibglieder Anzahl bekannt geben!
Wir können Ihnen alle angeführten Kettentypen in Ihrer Länge fertigen!

## Zuordnung zu Sägeketten Typen - Abbildung in Originalgröße

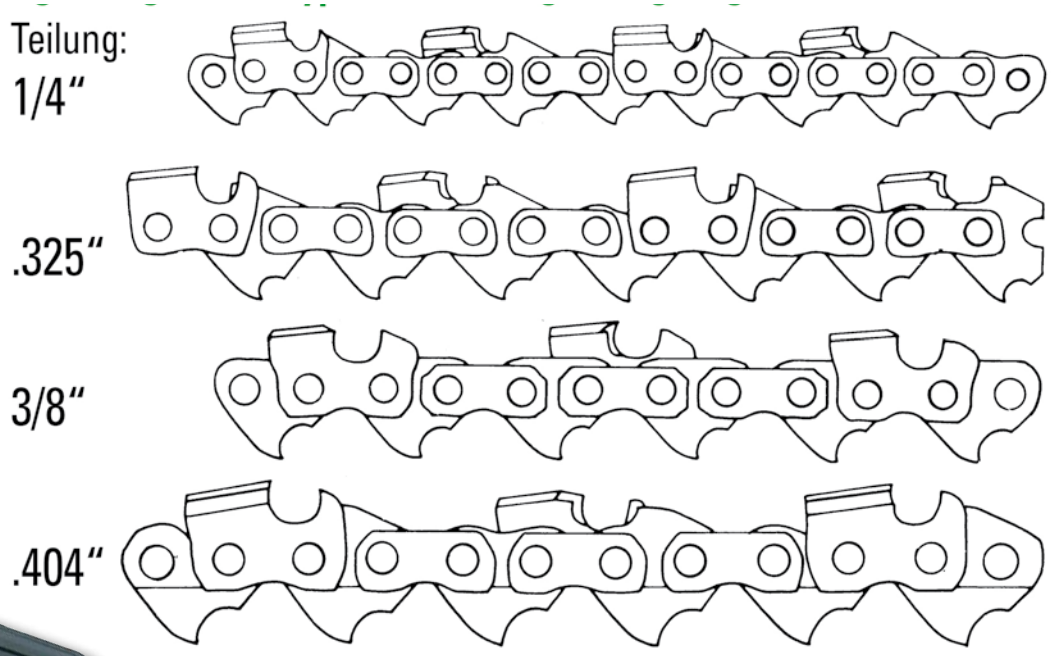




**1 Schwertschutz aus Kunststoff**
Führungschienenschutz Kunststoff, schwarz.

| Ausführung | Best. Nr. |
|---|---|
| bis 40 cm für Standardschwerter | 24130 |
| bis 45 cm für Standardschwerter | 66614 |
| bis 50 cm für breite Schwerter | 24131 |



**2 Schwertschleifer**
Zum Entgraten und zur Pflege einer Führungsschiene.
Best. Nr. 73425



**3 Schwertnut Reiniger Metall**
Einfache Reinigung für die Schwertnut und Ölbohrungen.
Best. Nr. 73426



**4 Fettpresse für Schwerter**
Stossfettpresse mit spitzem Mundstück für Schwerter / Führungsschienen, Lager, Scharniere, ohne Schmierfett, Länge 165 mm.
Best. Nr. 23272

**Ersatz-Schmierfett**
zu Stoßfettpresse
Best. Nr. 40223

**PREISSENKUNG**

| Kettenteilung | Nutbreite (mm) | Oregon Typ | Schwertlänge | Treibglieder | Halbmeißel Best. Nr. | | Vollmeißel Best. Nr. | |
|---|---|---|---|---|---|---|---|---|
| 3/8" | 1,1 | 90 | 25 | 40 | 106941 | | | |
| 3/8" | 1,1 | 90 | 30 | 44 | 39849 | | | |
| 3/8" | 1,1 | 90 | 33 | 50 | 40135 | | | |
| 3/8" | 1,1 | 90 | 35 | 52 | 40152 | | | |
| 3/8" | 1,3 | 91 | 30 | 44 | 40445 | | 97760 | |
| 3/8" | 1,3 | 91 | 35 | 50 | 41775 | | 97761 | |
| 3/8" | 1,3 | 91 | 35 | 52 | 41907 | | | |
| 3/8" | 1,3 | 91 | 40 | 55 | 41931 | | 97762 | |
| 3/8" | 1,3 | 91 | 40 | 56 | 41942 | | | |
| 3/8" | 1,3 | 91 | 40 | 57 | 42366 | | | |
| 3/8" | 1,3 | 91 | 45 | 62 | 97156 | | | |
| .325" | 1,3 | 20 | 38 | 64 | 42907 | | 43114 | |
| .325" | 1,3 | 20 | 40 | 67 | 115867 | | 115868 | |
| .325" | 1,3 | 20 | 45 | 72 | 42945 | | 43169 | |
| .325" | 1,5 | 21 | 38 | 64 | 49581 | | 49627 | |
| .325" | 1,5 | 21 | 45 | 72 | 43009 | | 43357 | |
| .325" | 1,5 | 21 | 50 | 78 | 43021 | | 43360 | |
| 3/8" | 1,5 | 73 | 38 | 56 | 43488 | | 43831 | |
| 3/8" | 1,5 | 73 | 40 | 60 | 43589 | | 43833 | |
| 3/8" | 1,5 | 73 | 43 | 64 | 43637 | | 43878 | |
| 3/8" | 1,5 | 73 | 45 | 66 | 43638 | | 43901 | |
| 3/8" | 1,5 | 73 | 45 | 68 | 43641 | | 43913 | |
| 3/8" | 1,5 | 73 | 50 | 72 | 43660 | | 43954 | |
| 3/8" | 1,5 | 73 | 60 | 84 | 43661 | | 44029 | |
| 3/8" | 1,6 | 75 | 40 | 60 | 43750 | | 44037 | |
| 3/8" | 1,6 | 75 | 45 | 66 | 43751 | | 44090 | |
| 3/8" | 1,6 | 75 | 50 | 72 | 43752 | | 44092 | |
| .325" | 1,6 | 22 | 38 | 62 | 43029 | | 43380 | |
| .325" | 1,6 | 22 | 38 | 63 | 43039 | | 43384 | |
| .325" | 1,6 | 22 | 40 | 67 | 43040 | | 43446 | |
| .325" | 1,6 | 22 | 45 | 74 | 43069 | | 43486 | |

Leistungsstarkes
Allroundgerät
inkl. 2 Schleifscheiben



NEU








**1 Kettenschärfgerät Sharp 145**
Schleifgerät mit exakten Einstellmöglichkeiten für alle gängigen Sägeketten. Mit einer LED Lampe, die auf die Sägekette leuchtet. Durch die vielen Einstellmöglichkeiten, wie die Neigung der Schleifscheibe, Tiefenanschlag, Schneidzahnanschlag, Gehrung, Ketten-Schnellspanner, ist dieses Gerät optimal für ein perfektes Schleifergebnis. Komplett mit 2 Schleifscheiben 3,2 u. 4,7 mm Breite (ø145 mm x 22,3 Bohrung) für Sägekettsägen mit einer Teilung von 1/4", .325", 3/8" geeignet.
Technische Daten: 230V, 50 Hz, 3000 U/min., 230 W.
Best. Nr. 63778

**2 Kettenschärfgerät MicroJolly MJ10.8 Akku**
Einfach Kettenschärfen - kabellos überall einsetzbar - direkt am Schwert, ohne Demontage! Set inklusive Akku und Ladegerät, mit Magneten direkt am Schwert montiert und vielfach einstellbar, Set inklusive 2,0 Ah 10,8 Volt Akku, Schnell-Ladegerät und 3,2 x 105 mm Schleifscheibe für 1/4", .325", 3/8" Sägeketten.
Best. Nr. 122116

**3 Kettenschärfgerät 12V mit Lehre**
Handlich und einfach zu bedienen, Schleifen der Sägekette direkt am Schwert, in montiertem Zustand, mit Schärfwinkellehre für ein gleichmäßiges Ergebnis, drei Schleifsteine Ø: 4,0 - 4,8 u. 5,5 mm für alle gängigen Sägeketten, elektrisches Handschärfgerät mit Krokodilklemmen für 12V Batterien.
Best. Nr. 120750

**4 Entniet- und Verniet-Gerät 2 in 1**
Kompaktes und stabiles Gerät zum präzisen Entnieten und Vernieten aller gängigen Kettentypen und -teilungen. Sehr stabile Werkstattausführung mit starkem Hebearm zum sauberen Entnieten, ohne die Kettenglieder zu beschädigen. Nicht für Harvester Sägeketten geeignet.
Best. Nr. 26934



**5 Sägeketten-Feilgerät**
Stabiles Profigerät mit vielen Einstellmöglichkeiten und exakter Führung. Auch zum Tiefenbegrenzer Schleifen geeignet. Komplett zur direkten Montage am Schwert, ohne Feile.
Best. Nr. 8714



**6 Sägekettenfeile, flach**
Länge 150 mm.
Tiefenbegrenzungsfeile für alle Kettentypen, ohne Heft.
Best. Nr. 37436

Die einfache und günstige Hilfe für ein gleichmäßiges Schleifergebnis!



**7 Schärfgitter**
Mit Magneten. Haftet am Schwert und gibt Schärfwinkel vor, 25° und 30°.
Best. Nr. 46281



**8 Tiefenbegrenzer Lehre**
Für 1/4", 325" und 3/8" Sägeketten, Lehre für 0,63 oder 0,73 mm Tiefe.
Best. Nr. 55738




**9 Feilenheft aus Kunststoff**
Profi 2-Komponenten Feilengriff mit hohem Griffkomfort, konische Aufnahme.

| Aufnahme | Länge (mm) | Best. Nr. |
|---|---|---|
| 5 x 3 mm | 90 | 115375 |
| 7 x 4 mm | 110 | 5904 |
| 10 x 6 mm | 115 | 5905 |



**10 Feilenheft aus Holz**
Aus Rotbuche mit Metallzwinge, fein und blank geschliffen und gewachst

| Bohrung (mm) | Länge (mm) | Best. Nr. |
|---|---|---|
| 3,5 | 90 | 5902 |
| 4,0 | 100 | 5899 |
| 6,0 | 120 | 5900 |



**11 Feilenheft schraubbar**
Mit geschraubtem Klemmhalter für festen Halt der Feile (ohne Feile), einfach zu wechseln, für alle gängigen Größen, mit 30° und 35° Winkel an der Spitze. Länge 125 mm.
Best. Nr. 23277



**12 Feilenheft Automatik**
Einfache Klemmvorrichtung für festen Halt, einfach zu wechseln, für alle gängigen Größen, mit 25° und 30° Winkel an der Spitze (ohne Feile),. Länge 115 mm.
Best. Nr. 23285




**13 Sägeketten Schleifset 9 teilig**
Schleifset in Rolltasche, bestehend aus: 1 Holzgriff, 3 Rundfeilen - je 1 x 4,0 / 4,8 / 5,5 mm, 1 Flachfeile, 1 Feilrahmen, 1 Schwertnut-Reiniger, 1 Tiefenbegrenzer Lehre.
Best. Nr. 73427

① 


⑥ 


Profi Qualität zum Einsteigerpreis

⑦ 


Profi Modell wesentliche Zeitersparnis

### 1 Sägekettenfeile 2 Stück Packung
Rundfeile, speziell zum Schärfen bzw. Schleifen von Sägeketten.

| Länge (mm) | Ø (mm) | Best. Nr. |
|---|---|---|
| 200 | 4,0 | 120680 |
| 200 | 4,8 | 120681 |
| 200 | 5,5 | 120682 |
| 150 | 3,6 | 120678 |

### 2 Sägekettenfeile PROFI
Erhöhte Lebensdauer, schnelleres Schleifergebnis. Länge 200 mm, per Stück.

| Ø (mm) | Best. Nr. |
|---|---|
| 3,2 | 108667 |
| 3,5 | 55107 |
| 4,0 | 55108 |
| 4,5 | 78092 |
| 4,8 | 35470 |
| 5,2 | 45112 |
| 5,5 | 55109 |

### 6 Kettenschärfgerät Jolly EVO
Kompaktes Schleifgerät in Profi Qualität. Zahlreiche Einstellmöglichkeiten mit stabilen Führungen und Halterungen sorgen für ein perfektes und gleichmäßiges Schleifen der Sägekette. Mit Exzenter - Kettenschnellspanner und LED Lampe für rasches und sicheres Arbeiten. Montage auf der Arbeitsplatte oder auch an der Wand möglich. Technische Daten: 230 V, 50 Hz, 2700 U/min, 1,3 A, 220 W. Inkl. Abziehstein 1,5 x 1,5 x 6 cm. Komplett mit 3 Schleifscheiben (145 mm mit 3,2 / 4,7 / 6,0 mm) für alle gängigen Sägeketten und Tiefenbegrenzer! 3 Jahre Garantie!
Best. Nr. 97192

### 7 Kettenschärfgerät Super Jolly mit hydraulischer Klemme
Das Profi Schleifgerät hat ein hydraulisches Spannsystem. Beim Absenken der Scheibe wird die Sägekette automatisch fixiert, beim Heben wieder geöffnet. Sie sparen dadurch wesentlich mehr Zeit. Viele Einstellmöglichkeiten am Gerät ergeben ein schnelles, exaktes und gleichmäßiges Schleifen der Sägekette. Mit 15 Watt Lampe zur besseren Ausleuchtung beim Schleifen. Für alle gängigen Sägeketten und Tiefenbegrenzer. Technische Daten: 230 V, 50 Hz, 2800 U/min, 1,3 A, 214 W. Komplett mit 3 Schleifscheiben 145 mm (3,2/4,7/8 mm).
Best. Nr. 26847

② 


③ ④ ⑤ 


### 3 Schleifscheibe

| Breite (mm) | Ø Außen (mm) | Ø Innen (mm) | passend zu | Best. Nr. | |
|---|---|---|---|---|---|
| 3 | 145 | 22 | Speed Sharp Vario<br>Sharp Super Jolly<br>Sharp 145 JollyEVO | 8709 | |
| 4,7 | 145 | 22 | | 44929 | |
| 7 | 145 | 22 | | 8710 | |
| 3 | 100 | 22 | Sharp BoyMini Easy<br>Sharp FAIE 45 | 36292 | |
| 4,7 | 100 | 22 | | 35713 | |
| 3,2 | 100 | 10 | Schärfgerät S600/S650 | 49474 | |

### 4 Schleifscheibe Stein Hartmetall

| Breite (mm) | Ø Außen (mm) | Ø Innen (mm) | passend zu | Best. Nr. | |
|---|---|---|---|---|---|
| 4,7 | 145 | 22 | gehärteten Sägeketten | 102003 | |

### 5 Schleifscheibe für Hartmetall Sägeketten
Diamantformschleifscheibe zum Schärfen von Hartmetall bestückten Sägeketten, passend zu den Schärfgeräten Jolly EVO und Super JollyAußen-Ø 125 mm, Innen Ø 22,2 mm.

| Breite (mm) | Ø Außen (mm) | Ø Innen (mm) | passend zu | Best. Nr. | |
|---|---|---|---|---|---|
| 6 | 125 | 22,5 | Hartmetall Sägeketten | 98394 | |

⑧ 

### 8 Feilbock mit Anschlag
Feilbock mit Anschlag, Sägekettenanschlag für ein rascheres Schleifen, perfekter Halt, in einen Baumstumpf schlagen und die Führungsschiene mit dem Schraubstock fixieren.
Best. Nr. 120751

⑨ 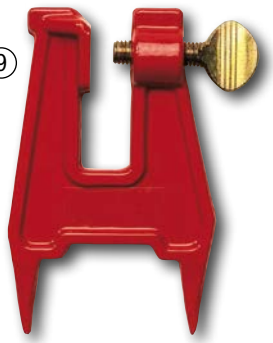

### 9 Sägeketten-Feilbock
Unentbehrlich zum Schärfen im Freien. Fester Sitz der Säge während des Schleifens.
Best. Nr. 15534

⑩ 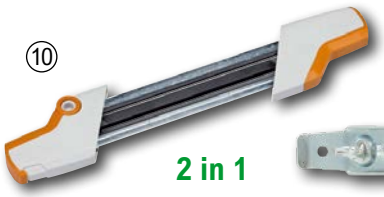


⑪ 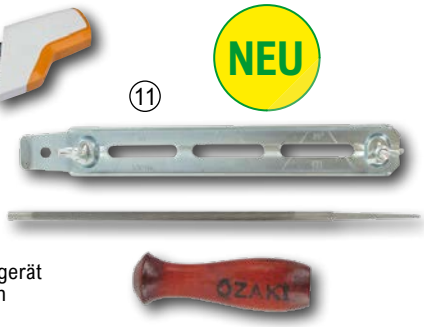


### 10 Feilgerät 2 in 1
Praktisches Sägeketten Schärfgerät zum Schleifen von Schneidzahn und Tiefenbegrenzer in einem Arbeitsgang mit integriertem Toleranzausgleich!

| Ø (mm) | Ketten-teilung | Best. Nr. |
|---|---|---|
| 3,2 | 1/4" | 99855 |
| 4,0 | 3/8" P | 99857 |
| 4,8 | .325" | 99859 |
| 5,2 | 3/8" | 99860 |

### 11 Feilenhalter mit Feile
Lehre mit Schleifwinkel Markierung, Feile wechselbar.

| Ø (mm) | passend zu | Best. Nr. |
|---|---|---|
| 4,0 | 1/4", 3/8"H | 128163 |
| 4,5 | .325" | 128164 |
| 4,8 | .325" , 3/8" | 128165 |

# BESTSELLER






**1 Markierspray Lyra**
Profi Qualität. Mit Schreibsprühkopf 500 ml zum Anzeichnen und Beschriften von Holz, Steinen usw. schnelltrocknend, hohe Deckkraft.
in der Schweiz nicht lieferbar

**2 Markierungsband**
Sehr reißfestes Papierband (Zellstoff), 20 mm breit, Rollenlänge 75 m.

| Farbe | Best. Nr. |
|---|---|
| gelb | 61132 |
| blau | 51794 |
| rot | 16312 |
| orange | 97206 |




**6 Grenzmarkierungspfahl**
Bruchsicherer Markierungspfahl aus recyceltem Agrarfolienmaterial, 15 Jahre Bruchgarantie, auch beim Anfahren mit Fahrzeugen sowie bei Minustemperaturen, für Land- und Forstwirtschaft, Garten- und Landschaftsbau oder dem öffentlichen und privaten Bereich, für die bessere Sichtbarkeit einfach lackieren, splitterfrei, verrottungsfest, UV-beständig, frostbeständig und winterfest, Länge +/- 5 %, einseitig angespitzt, geringes Gewicht.

| Ø (mm) | Länge (m) | Best. Nr. |
|---|---|---|
| 50 | 1,2 | 51415 |
| 50 | 1,5 | 51417 |

**9 Warnständer, verzinkt, für 1 Rund- und 2 Rechtecktafeln, ohne Tafeln, zusammenklappbar**
Entspricht den gesetzlichen Vorgaben zur Kennzeichnung des Gefahrenbereichs bei Waldarbeiten, für 1 Rund- und 2 Rechtecktafeln, mit Halter für Warnflagge, zusammenklappbar (ohne Schilder)
Best. Nr. 34022

**10 Warntafel 'Befristetes Forstliches Sperrgebiet - Betreten verboten!'**
Alutafel Ø 40 cm, bedruckt..
Best. Nr. 34215

**11 Warnschild 'Gefahr durch Waldarbeit'**
Alutafel 20x15 cm mit PVC-Folie beschichtet.
Best. Nr. 34000

**12 Zusatzschild 'von-bis'**
Alutafel 31x15 cm mit PVC-Folie beschichtet.
Best. Nr. 34232






**13 Baumwollfahne mit 80 cm Holzstab**
Vorgeschrieben beim Warnständer "Forstliches Sperrgebiet"
Best. Nr. 71348




**14 Warntafel 'Forststraße'**
Alutafel Ø 40 cm, mit PVC-Folie beschichtet.
Best. Nr. 34127



**15 Warntafel 'allgemeines Fahrverbot'**
Alutafel Ø 40 cm, bedruckt.
Best. Nr. 55747




**16 Warntafel 'Betreten des Grundstücks verboten! Eltern haften für Ihre Kinder!'**
Kunststoff gelb, 25 x 15 cm.
Best. Nr. 63417




**17 Warntafel 'Privatgrundstück/ Parken verboten'**
250x150 mm
Best. Nr. 71337




**18 Warntafel 'Privatgrundstück Unbefugten ist das Betreten und Befahren verboten!'**
Kunststoff gelb, 40 x 25 cm.
Best. Nr. 63416




**3 Kreidehalter**
Schlagfestes, robustes Kunststoffgehäuse (ABS) in Signalfarbe, für Kreiden mit Ø 11 – 12 mm (Lieferung ohne Kreide).
Best. Nr. 22438

**4 Kreidenhalter Lyra**
Für Kreidendruchmesser 11 - 12 mm, robuste Metallausführung.
Best. Nr. 33995

**5 Signierkreide Lyra**
6-eckig, Länge 120 mm, Ø 12 mm, fetthaltig, für nasses und trockenes Holz.

| Farbe | Stück | Best. Nr. |
|---|---|---|
| blau | 1 | 2044 |
| rot | 1 | 2043 |




**7 Super Absperrband rot/weiß**
Breite 80 mm, Länge 500 m im praktischem Spenderkarton.
Best. Nr. 6399



**8 Absperrkette Kunststoff rot/ weiß 6 mm Länge 30 m**
Mit geraden langen Gliedern, kältebeständig, überfahrsicher und nicht stromleitend, UV-beständig
Best. Nr. 68017

**Markierung**

## Ersatzteile zu Forstmaßband

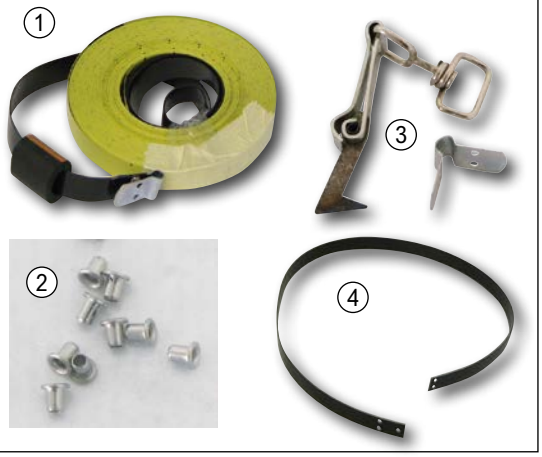


**1 Ersatzmaßband 15 m**
Für Forstmaßband, passend zu den meisten Typen, 15 Meter Maßband mit Endverbinder und Lasche für Auslösehaken
Best. Nr. 8741

**2 Lochnieten für Bandverbinder**
Lochnieten für Auslösehaken, Endverbinder und zur Forstmaßband Reparatur
Stück: 10, 100
Best. Nr. 8745

**3 Auslösehaken, geschmiedet**
Profi Haken für Forstmaßband, mit Klappmechanik, Wirbel und Lasche für Maßband / Endverbinder
Best. Nr. 8740

**4 Endverbindung, Plastik, 0,5 m**
Als Verbindung zwischen Auslösehaken und Forst Maßband, sehr reißfestes Material
Best. Nr. 8746

BESTSELLER




**5 Forstmaßband Spencer**
Robustes Metallgehäuse, Maßband mit beidseitiger und gut ablesbarer Einteilung, sehr wartungsfreundlich.

| | Best. Nr. |
|---|---|
| 15 | 53876 |
| 20 | 57874 |
| 25 | 57876 |

**7 Forstmaßband 15 m**
Maßband mit beidseitiger, gut ablesbarer Einteilung und Anhängerklips, kratzfest.
Mit leichtem und stabilem Kunststoffgehäuse.
Best. Nr. 8739




**6 Maßbandreparaturzange**
inkl. 100 Lochnieten. Schnelle und einfache Reparatur von Forstmaßbändern direkt vor Ort.
Best. Nr. 59374

**8 Sthil Forstmaßband mit Metallgehäuse**
Selbstaufrollendes Forstmaßband im robusten Metallgehäuse.
Länge 15 m. Zertifiziert durch den Forsttechnischen Prüfungsausschuss (KWF-Prüfeichel).
Best. Nr. 22435

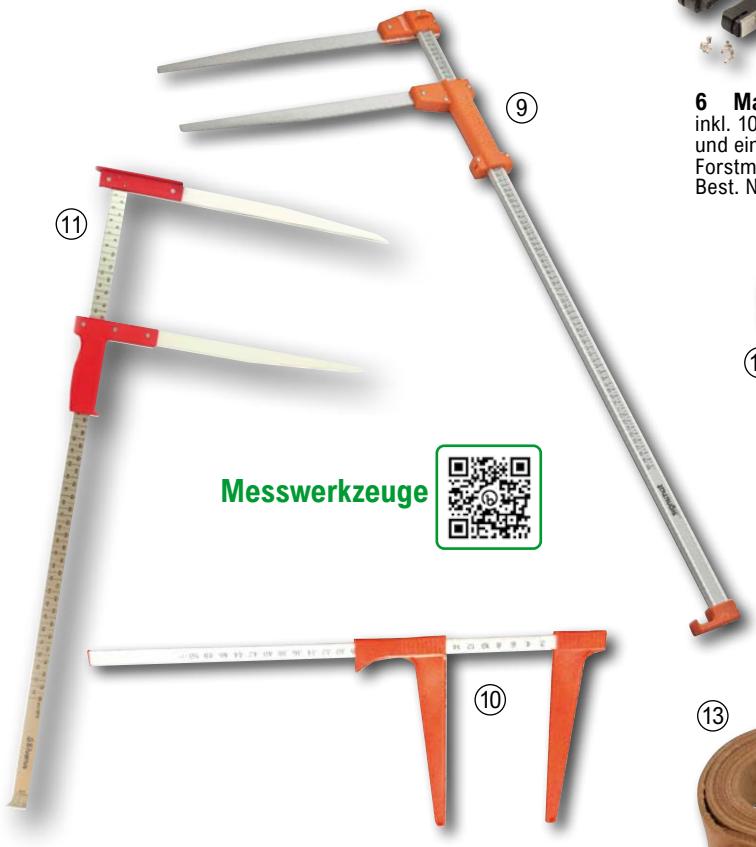


Messwerkzeuge

**9 Messkluppe MK4 Signumat**
Genauigkeit ist Trumpf! Zopfmesskluppe mit Stellschrauben, zum Justieren und individuellen Einstellen des Gleitwiderstands.

| Länge (mm) | Ausführung | Gewicht (g) | Schenkel-Länge | Best. Nr. | |
|---|---|---|---|---|---|
| 600 | nicht geeicht | 880 | 350 | 115957 | |
| 800 | nicht geeicht | 940 | 420 | 115958 | |

**10 Zopfmesskluppe, Alu**
nicht geeicht.
Gewicht (g): 390
Länge (mm): 500
Schenkel-Länge: 250
Best. Nr. 66655

**11 Messkluppe mit Meterriss**
Mit beidseitiger Skala, geeicht, inkl. Ablängvorrichtung für 1 m. Zopfmesslänge 80 cm, Schenkellänge 41 cm, 800 g.
Best. Nr. 62809




**12 Werkzeuggürtel komplett**
Gürtel aus Leder mit Maßbandhalter und Keiltasche (ohne Keil, ohne Maßband).
Best. Nr. 34174

**13 Werkzeuggürtel braun**
Aus Leder (ohne Taschen), Länge 123 cm.
Best. Nr. 33994

**14 Maßbandhalter mit 2 Ösen**
Aus PVC, schwarz (ohne Forstmaßband).
Best. Nr. 34284

**15 Keiltasche Profi**
Gepolsterte Keiltasche aus Polyester, komfortabler Transport von zwei großen Keilen, 32 cm hoch, 14 cm breit, (ohne Keile)
Best. Nr. 24073




**1 Stubai Forstaxt 'Rheinische Form'**
Geschmiedet, über die ganze Länge geschliffen poliert, mit geschweiftem Eschenholzstiel.
Kopfgewicht (g): 1400
Länge (mm): 700
Best. Nr. 31617

**2 Stubai Spaltprofi**
Einfaches Spalten durch doppelte Stege mit Führungsrille. 1700 g Gewicht, Stiellänge 700mm.
Kopfgewicht (g): 1700
Länge (mm): 700
Best. Nr. 105878

**3 Stubai Superspaltaxt**
Bewährte Spaltaxt mit Keilstegen für höchste Spaltleistung mit Eschenholzstiel.

| Kopfgewicht (g) | Länge (mm) | Best. Nr. |
|---|---|---|
| 1200 | 600 | 31618 |
| 1800 | 700 | 23983 |

**4 Stubai Holzspalthammer**
Mit Wendenase, hervorragende Qualität, mit Stiel, Kopfgew. 3000 g.Stiellänge 800 mm.
Best. Nr. 31619

**5 Stubai Astbeil/Putzhacke**
Breite Form, sehr schlanke Schneide mit geschweiften Eschenholzstiel. Zum Entasten und Einschlagen der Fällkeile bestens geeignet.

| Länge (mm) | Kopfgewicht (g) | Best. Nr. |
|---|---|---|
| 650 | 1200 | 8692 |
| 700 | 1400 | 23989 |

**6 Stubai Handbeil**
Mit Nagelzieher, grün lackiert, Gewicht 800 g, Stiellänge 380 mm.
Best. Nr. 31621

**7 Stubai Zimmermannsbeil**
Kopfgewicht (g): 900
Länge (mm): 380
Best. Nr. 58060




**8 Fällheber Stubai mit verstellbarem Wendehaken**
Handlicher Kunststoffgriff, Länge 760 mm.
Best. Nr. 8644

**Fällheber Stubai**
Länge 1300 mm.
Best. Nr. 8645

**9 Stubai Reifmesser**
Geschmiedet, geschliffen und poliert, geschwunges Zugmesser, beste Qualität aus Tirol, Schneidlänge 240 mm.
Best. Nr. 8723

**10 Stubai Scheitkeil komplett mit Holz-Ring**
Keil aus Stahl geschmiedet, ovales Haus, Schneide gehärtet, geschliffen, poliert, lackiert. Keilgew. 1400 g, Gesamtgew. 2200 g.
Best. Nr. 31623

**Stubai Holzeinsatz rund**
zu Scheitkeil 31623
Best. Nr. 31624

**11 Stubai Nachsetzkeil**
Aus hochschlagfestem Kunststoff, zum Nachsetzen von tief eingeschlagenen Keilen, Gewicht: 400 g, Länge 205mm, Breite 60mm, Höhe 40mm, vorne 10mm.
Best. Nr. 31629

**12 Stubai 'BISON' Kunststoffkeil**
Hoch schlagfest.

| Länge (mm) | Gewicht (g) | Best. Nr. |
|---|---|---|
| 180 | 130 | 31627 |
| 240 | 230 | 31628 |

**13 Hackenstiel Esche, geschweift**

| Länge (mm) | Stärke (mm) | Best. Nr. |
|---|---|---|
| 380 | 23x54 mm | 7257 |
| 500 | 26x56 mm | 7258 |
| 600 | 27x58 mm | 7259 |
| 700 | 25x66 mm | 7260 |
| 800 | 32x67 mm | 7261 |

**14 Stielbefestigungskeile PVC, 8 Stück**
Abreißkeile zur einfachen und sicheren Stielbefestigung bei Äxten, Beilen, Hämmern, etc.
Best. Nr. 23982

**15 Stielbefestigungskeile Metall**
5 Stück, verschiedene Größen
Best. Nr. 15609

**16 Stielkeile Ringkeile Metall 10 Stück**
Sicherheits-Stielbefestigungskeile zum Verkeilen von Äxten, Beilen, Hammer, …, je 5 Stück mit 15 und 17 mm Außendurchmesser
Best. Nr. 97344

# BESTSELLER

**1 Fällkeil SAUGUT mit Ratsche**
Schluss mit dem mühsamen Keilen! Mit bedeutend weniger Kraft bedienen Sie den SAUGUT Forstkeil. Platten beim Fällschnitt einsetzen und den Keil vorratschen. Sie fühlen, deutlich und bald genug, am Widerstand des Ratschenhebels, wann der Baum zu fallen beginnt. Die Widerhaken der Platten sorgen für sichern Halt (inkl. zwei Ersatzfederstahlplatten), horizontale Druckkraft max. 6 t, Kraft am 380mm langen Hebel max. 350 N, LxB.H: 445x15x190 mm, Keillänge x Breite: 235x80 mm, nur 10,2 kg Eigengewicht - KEIN zusätzliches Werkzeug, Motor oder Akku notwendig!
Best. Nr. 7164

**Ersatzfederstahlplatte** Per Stück.
Best. Nr. 43723






② 

**2 Forstgürtel Profi**
45 mm breiter 135 cm langer Ledergürtel mit Doppellochung und extra breitem, stabilisierendem Rückenpolster, dadurch ausgeglichene Gewichtsverteilung, stabiler Halt und maximaler Tragekomfort, Polster abnehmbar.
Best. Nr. 24068

**3 Keil-Set**
besteht aus gepolsterter Keiltasche und 2 Polyamid Keilen mit den Maßen 180x65 mm (100 g) und 230x70 mm (300 g)
Best. Nr. 47633



**4 Fällkeil mit Zacken**
Aus robustem Kunststoff mit Zacken, sichere Fällung und ohne Beschädigung der Kette.

| Gewicht (g) | Größe (mm) | Best. Nr. |
|---|---|---|
| 140 | 140 x 70 x 27 | 10147 |
| 220 | 190 x 70 x 26 | 10148 |
| 400 | 265 x 77 x 29 | 10149 |

**5 Fällkeil geschuppt**
Kunststoffkeil, perfekter Halt für eine sichere Fällung.

| Gewicht (g) | Größe (mm) | Best. Nr. |
|---|---|---|
| 160 | 183 x 64 x 24 | 97392 |
| 260 | 231 x 70 x 30 | 97390 |
| 400 | 243 x 73 x 39 | 22981 |

**6 Ochsenkopf Fällkeil OX**
aus hochwertitgem Polyamid, schlagfest.

| Gewicht | Größe mm | Best. Nr. |
|---|---|---|
| 150 | 180 x 65 | 51893 |
| 300 | 230 x 70 | 51894 |
| 400 | 245 x 75 | 51895 |

**7 Keiltasche**
Aus Leder (ohne Keil).
Best. Nr. 34283

**8 Nachsetzkeil Signumat Eco**
Widerstandsfähiger und schlagfester Spezialkunststoff, sehr guter Vortrieb, rutschsicher, beste Führung, langlebig.

| Höhe (mm) | Größe (mm) | Best. Nr. |
|---|---|---|
| 18-38 | 190 x 65 | 119521 |
| 19-40 | 255 x 70 | 119522 |

**9 Fällkeil Signumat Eco**
Widerstandsfähiger und schlagfester Spezialkunststoff, sehr guter Vortrieb, rutschsicher, beste Führung, langlebig.

| Größe (mm) | Best. Nr. |
|---|---|
| 120 x 45 x 19 | 119523 |
| 190 x 65 x 26 | 119508 |
| 255 x 70 x 29 | 119519 |
| 305 x 85 x 32 | 119520 |

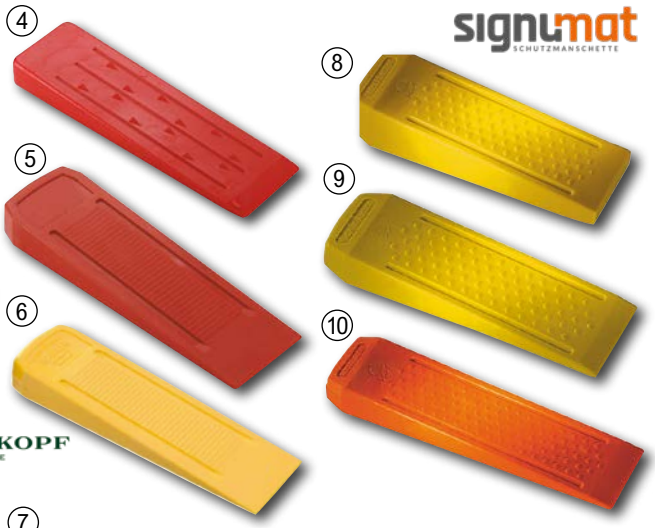


**10 Fällkeil Signumat Premium**
Besonders widerstandsfähiger und extrem zäher Spezialkunststoff, frostfest, sehr guter Vortrieb, rutschsicher, beste Führung, langlebig.

| Größe (mm) | Best. Nr. |
|---|---|
| 120 x 45 x 19 | 119507 |
| 190 x 65 x 26 | 119495 |
| 255 x 70 x 29 | 119504 |
| 305x85x32 mm | 119505 |

**11 Keileset, 3-teilig**
Keileset aus Kunststoff, kältebeständig bis -40°,Maße: 133x58x24 mm, 180x73x26 mm und 223x73x28 mm
Best. Nr. 100962

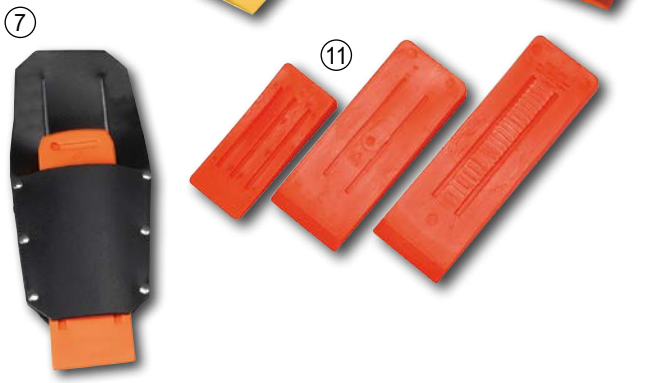







**12 SAUGUT Fällkeil SP Milwaukee Set I**
Stabiler Fällkeil im Set mit Milwaukee 18 V Akku-Schlagschrauber und 1 Akku! Rasch, Kräfte-schonend und sicher Fällen! Fällkeil: 20 t Hubkraft, 44 mm Hubhöhe, LxBxH: 440 x 140 x 70 mm, SAUGUT Fällkeil nur 2,1 kg. Milwaukee Set: Schlagschrauber mit max. 745 Nm Drehmoment, mit Koffer, Ladegerät und 1 x 5,0 Ah Akku. Schlagschrauber mit Akku nur 2,3 kg.
Best. Nr. 128412

**13 Fällkeil Spindel 20 t**
Spindelkeil für rasche und sichere Fällungen, für Akku-Schlagschrauber mit 1/2 Zoll Vierkant und einem max. Drehmoment von 300-600 Nm, Hubhöhe 54 mm, Keil 220 x 130 x 57 mm, Gesamtlänge 400 mm, nur 2,1 kg. (ohne Schlagschrauber).
Best. Nr. 127441



**1 Aufhängering G8**
Großes Ovalglied.

| Stärke (mm) | Zugkraft (daN) | Best. Nr. |
|---|---|---|
| 13 | 3000 | 8797 |
| 16 | 4000 | 41302 |
| 18 | 6300 | 8798 |



**2 Kuppelschlitzring G8**

| Stärke (mm) | Zugkraft (daN) | Best. Nr. |
|---|---|---|
| 8 | 4000 | 53857 |
| 10 | 6300 | 52660 |



**3 Kuppelparallelhaken G8**

| Stärke (mm) | Zugkraft (daN) | Best. Nr. |
|---|---|---|
| 6 | 2200 | 1397 |
| 7/8 | 4000 | 1399 |
| 10 | 6300 | 1401 |



**4 Verbindungsglied G8**
Hochfestes Connexglied zum Verbinden und zur Reparatur von Ketten, Haken, Ringen und Zubehörteilen, einfache Montage mit einem Hammer und Splintentreiber

| Stärke (mm) | Zugkraft (daN) | Best. Nr. |
|---|---|---|
| 7 | 3800 | 13397 |
| 7/8 | 4000 | 12157 |
| 10 | 6300 | 50175 |



**5 Ösenhaken G8**
Mit Hakensicherung

| Stärke (mm) | Zugkraft (daN) | Best. Nr. |
|---|---|---|
| 5-6 | 2200 | 1379 |
| 7-8 | 4000 | 8816 |
| 10 | 6300 | 8814 |



**6 Gabelkopf Lasthaken G8**
mit geschmiedeter Hakensicherung

| Stärke (mm) | Zugkraft (daN) | Best. Nr. |
|---|---|---|
| 6 | 2250 | 126419 |
| 7/8 | 4000 | 67968 |
| 10 | 6300 | 64891 |



**7 Parallelhaken G8**
Hochfester Kuppelhaken mit großer Öse

| Stärke (mm) | Zugkraft (daN) | Best. Nr. |
|---|---|---|
| 7/8 | 4000 | 8827 |
| 10 | 8000 | 8825 |



**8 Schäkel geschweift**
Hochfestes, geschweiftes Schäkel mit Schraubbolzen

| Zugkraft (daN) | Ø Bolzen (mm) | Best. Nr. |
|---|---|---|
| 3000 | 13 | 40630 |
| 4000 | 16 | 1375 |
| 6500 | 19 | 8837 |
| 9500 | 22 | 65104 |
| 13000 | 25 | 65105 |



PREISSENKUNG

**9 Schäkel**
Hochfestes, gerades Schäkel mit Schraubbolzen

| Zugkraft (daN) | Ø Bolzen (mm) | Best. Nr. |
|---|---|---|
| 3000 | 13 | 117869 |
| 4000 | 16 | 40629 |
| 6500 | 19 | 40636 |
| 9500 | 22,2 | 38485 |
| 13000 | 25,4 | 16303 |



*max. zulässige Zugkraft nur bei horizontalem Zug.
Nicht zum Heben von Lasten und Personen zugelassen!



**10 Aufhängering G10**
Großes Ovalglied

| Stärke (mm) | Zugkraft (daN) | Best. Nr. |
|---|---|---|
| 16 | 6000 | 77013 |
| 18 | 8500 | 77015 |



**11 Kuppelschlitzring G10**
Hochfester Schlitzring zum Einhängen in die Kette, zieht sich selbst fest, mit gesichertem Bolzen, zur Montage am Kettenglied. Die extra große Öffnung verhindert ein Verklemmen der Kette.

| Stärke (mm) | Zugkraft (daN) | Best. Nr. |
|---|---|---|
| 7/8 | 6000 | 45341 |
| 10 | 8500 | 45342 |



**12 Kuppelparallelhaken G10**
Hochfester Kuppelhaken zum Einhängen in die Kette, mit gesichertem Bolzen, zur Montage am Kettenglied

| Stärke (mm) | Zugkraft (daN) | Best. Nr. |
|---|---|---|
| 7/8 | 6000 | 77016 |
| 10 | 8500 | 77017 |



**13 Verbindungsglied G10**
Hochfestes Connexglied zum Verbinden und zur Reparatur von Ketten, Haken, Ringen und Zubehörteilen, einfache Montage mit einem Hammer und Splintentreiber

| Stärke (mm) | Zugkraft (daN) | Best. Nr. |
|---|---|---|
| 7/8 | 6000 | 77018 |
| 10 | 8500 | 77019 |



**14 Kuppelchoker G10**
max. Seil-Ø 16 mm, 7/8 mm Kette.
Best. Nr. 8818



**15 Lasthaken mit Wirbel Profi G8**
Drehbarer Haken mit Guss Sicherheitsfalle in Profi Ausführung. Neuer Sicherheitslasthaken mit unter Last drehbarem Wirbel - kein Eindrehen der Kette für sicheres und komfortables Arbeiten.

| Stärke (mm) | Tragfähigkeit (kg) | Best. Nr. |
|---|---|---|
| 7/8 | 2000 | 113861 |
| 10 | 3150 | 113862 |
| 13 | 5300 | 113863 |



**16 Hochfeste Stahlkette G 8**
Preis per Meter und inkl. Ablängservice.

| Ausführung | Stärke (mm) | Zugkraft (daN) | Best. Nr. | |
|---|---|---|---|---|
| G8 Vierkantglieder | 7 | 3300 | 11197 | |
| G8 Vierkantglieder | 8 | 4500 | 11198 | |
| G8 Rundglieder | 7 | 3000 | 40544 | |
| G8 Rundglieder | 8 | 4000 | 40546 | |



**17 Hochfeste 4-kant Stahlkette G 10**
Preis pro Meter und inkl. Ablängservice.

| Ausführung | Stärke (mm) | Zugkraft (daN) | Best. Nr. | |
|---|---|---|---|---|
| G10 4-kant Glieder | 7 | 4000 | 58552 | |
| G10 4-kant Glieder | 8 | 6000 | 58551 | |
| G10 4-kant Glieder | 10 | 8500 | 58553 | |

Abgelängte Waren sind von Umtausch/Rückgabe ausgeschlossen

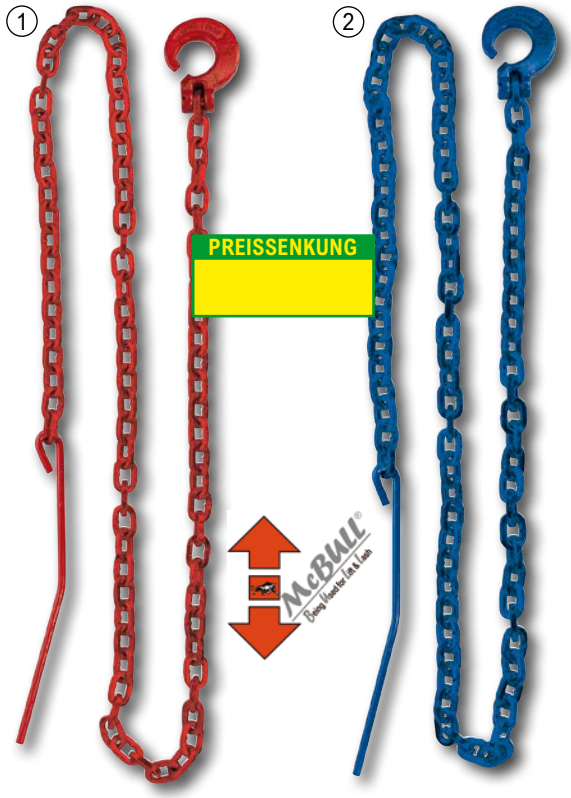


# FAIE TIPP

**Forstketten Grad 10 (G10)**

- -25% Gewichtsersparnis gegenüber G8
- längere Lebensdauer durch höhere Materialfestigkeit
- durch gleiche Kettendurchmesser auch verwendbar und austauschbar mit den roten G8 Allzweckketten




### 1 Würgekette hochfest mit Vierkantgliedern G8

Hochfeste, lackierte Rückekette mit Durchstecknadel und Kuppelschlitzring, G10 Ausführung mit höherer zul. Zugkraft bei gleichem Gewicht wie G8.

| Stärke (mm) | Zugkraft (daN) | Länge (m) | Best. Nr. | |
|---|---|---|---|---|
| 7 | 3300 | 2 | 40647 | |
| 8 | 4500 | 2 | 104541 | |
| 7 | 3300 | 2,5 | 56116 | |
| 8 | 4500 | 2,5 | 40648 | |
| 7 | 3300 | 3 | 104923 | |
| 8 | 4500 | 3 | 63850 | |

### 2 Würgekette hochfest mit Vierkantgliedern G10

Hochfeste, lackierte Rückekette mit Durchstecknadel und Kuppelschlitzring.

| Stärke (mm) | Zugkraft (daN) | Länge (m) | Best. Nr. | |
|---|---|---|---|---|
| 7 | 4000 | 2 | 45337 | |
| 8 | 6000 | 2 | 45339 | |
| 7 | 4000 | 2,5 | 45338 | |
| 8 | 6000 | 2,5 | 45340 | |
| 7 | 4000 | 3 | 21802 | |
| 8 | 6000 | 3 | 21803 | |
| 10 | 8500 | 3 | 64239 | |
| 8 | 6000 | 3,5 | 111430 | |

### 3 Allzweck Anhänge- und Blochkette G10 mit Vierkantgliedern

Mit Parallelhaken und Endring. Parallelhaken ist in jedes Glied einzuhängen, daher kein Zuziehen der Schlinge möglich.

| Stärke (mm) | Zugkraft (daN) | Länge (m) | Best. Nr. | |
|---|---|---|---|---|
| 7 | 4000 | 2,5 | 40548 | |
| 8 | 6000 | 2,5 | 31747 | |
| 7 | 4000 | 4 | 40549 | |
| 10 | 8500 | 5 | 31748 | |

### 4 Allzweck Anhänge- und Blochkette G10 mit Vierkantgliedern

Mit Parallelhaken und Endring, zusätzlicher Rückhängehaken zum Verkürzen der Kette.

| Stärke (mm) | Zugkraft (daN) | Länge (m) | Best. Nr. | |
|---|---|---|---|---|
| 7 | 4000 | 2,5 | 62479 | |
| 8 | 6000 | 3 | 98752 | |
| 7 | 4000 | 4 | 40639 | |
| 8 | 6000 | 4 | 98753 | |
| 10 | 8500 | 5 | 55222 | |




PREISSENKUNG




### 6 Seilgleitbügel GBG-V 7-8, G10

Gesenkgeschmiedet, pulverbeschichtet, besonders ketten- und seilschonend. Beidseitig ohne Abminderung der Zugkraft verwendbar. Die extra große Öffnung verhindert ein Verklemmen der Kette.

| Stärke (mm) | Zugkraft (daN) | Best. Nr. |
|---|---|---|
| 7/8 | 6000 | 38843 |
| 10 | 8500 | 57076 |

### 5 Durchstecknadel, Ø 8 mm

Für alle Kettenstärken, 340 mm lang.
Best. Nr. 8809

PREISSENKUNG




### 7 Seilgleitbügel mit drehbarer Lasche G8

Mit drehbarer, 45° gewinkelter Lasche, kein Eindrehen der Kette, Stärke 7/8 mm, Zugkraft daN* 3000.
Best. Nr. 28284




### 8 Seilgleitbügel

GB 8, 4000 daN*.
Best. Nr. 8812




### 9 Chokerschlinge mit Schlinge-Choker-Nippel

Konstruktion 6x19S, blank, inkl. Seilgleitöse

| Ø Seil (mm) | Länge (m) | Best. Nr. |
|---|---|---|
| 11 | 2 | 55648 |
| 11 | 3 | 55651 |
| 13 | 3,5 | 66092 |

*max. zulässige Zugkraft nur bei horizontalem Zug. Nicht zum Heben von Lasten und Personen zugelassen!






**3 Reitler - Spannkette klein**
25 cm Schnellerlänge mit 1,5 Meter 6 mm Kette und kurzer 4 mm Kette und Haken zum Spannen, Gesamtlänge 2 Meter.
Best. Nr. 3154

**4 Rückekette G8 mit Kuppelschlitzring**
Hochfeste 8 mm Rundgliederkette mit Kuppelschlitz- und Aufhängering.

| Zugkraft (daN) | Länge (m) | Best. Nr. | |
|---|---|---|---|
| 4000 | 2 | 48885 | |
| 4000 | 2,5 | 48886 | |
| 4000 | 3 | 48887 | |

**5 Rückekette G10 mit Kuppelschlitzring**
Hochfeste 8 mm Vierkantkette G10 mit Kuppelschlitz- und Aufhängering.

| Zugkraft (daN) | Länge (m) | Best. Nr. | |
|---|---|---|---|
| 6000 | 2,5 | 101781 | |
| 6000 | 3 | 101782 | |
| 6000 | 4 | 101783 | |

**6 PP-Seil gedreht**
Hochwertiges gedrehtes Kunststoffseil, extrem hohe Bruchlast, speziell für die Landwirtschaft oder den universellen Einsatz UV-beständig. Seillänge 20 Meter.

| Farbe | Ø Seil (mm) | Bruchkraft | Länge (m) | Best. Nr. | |
|---|---|---|---|---|---|
| orange | 8 | 960 kg | 20 | 108939 | |
| orange | 10 | 1400 kg | 20 | 18950 | |
| orange | 12 | 2000 kg | 20 | 108940 | |
| blau | 12 | 1544 kg | 45 | 108941 | |

## EDELSTAHL

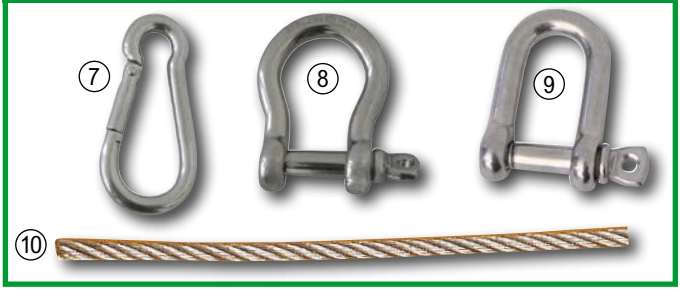

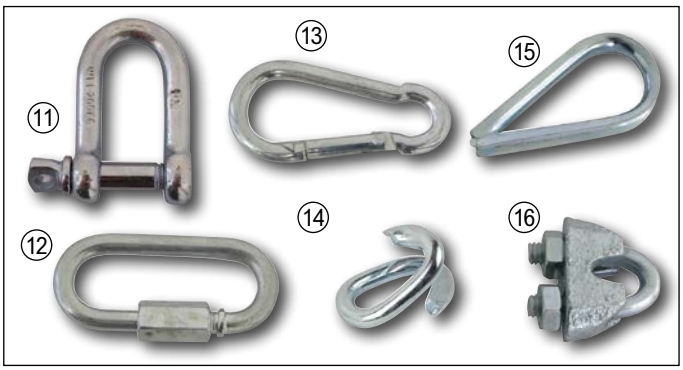

**1 Normkette flach parallel**
verzinkt, Preis per Meter und inkl. Ablängservice.

| Stärke (mm) | Bundlänge (m) | Länge innen (mm) | Best. Nr. | |
|---|---|---|---|---|
| 4 | 30 | 32 | 8792 | |
| 5 | 30 | 35 | 8793 | |
| 6 | 30 | 42 | 8794 | |
| 8 | 15 | 52 | 8795 | |
| 10 | 15 | 65 | 8789 | |

**2 Normkette, gedreht, oval, verzinkt**
Preis per Meter und inkl. Ablängservice.

| | | | Best. Nr. | |
|---|---|---|---|---|
| 5 | 40 | 180 | 11294 | |
| 6 | 30 | 250 | 8796 | |
| 7 | 25 | 370 | 10392 | |

Abgelängte Waren sind von Umtausch/Rückgabe ausgeschlossen

**7 Edelstahl-Karabiner**
Rostfreier Feuerwehr Karabinerhaken mit gefederter Verriegelung.

| Stärke (mm) | Best. Nr. |
|---|---|
| 5 | 77516 |
| 6 | 77517 |
| 8 | 7202 |

**8 Edelstahlschäkel geschweift**
Rostfreies Schäkel in geschweifter Form mit Schraubbolzen

| Größe | Best. Nr. |
|---|---|
| M5 | 77514 |
| M6 | 77515 |
| M8 | 6323 |

**9 Edelstahl-Schäkel gerade**
Rostfreies Schäkel in gerader Form mit Schraubbolzen

| Größe | Best. Nr. |
|---|---|
| M5 | 77511 |
| M6 | 77513 |
| M8 | 7198 |

**10 Edelstahl-Drahtseile**
Top-Qualität! Auch für Entmistungsanlagen. Preis per Meter und inkl. Ablängservice.

| Ø Seil (mm) | Best. Nr. |
|---|---|
| 8 | 39914 |
| 10 | 15899 |

**11 Schäkel**
Verzinkt, gerade, schraubbar

| Ø Bolzen (mm) | Nutzlast (kg) | Best. Nr. |
|---|---|---|
| 8 | 200 | 8898 |
| 10 | 320 | 8890 |
| 12 | 520 | 8892 |
| 16 | 1000 | 8894 |
| 19 | 1500 | 8895 |
| 22 | 2000 | 8896 |
| 25 | 2000 | 8897 |

**12 Rapidglied**
verzinkt, schraubbar.

| Stärke (mm) | Best. Nr. |
|---|---|
| 6 | 8881 |
| 8 | 8882 |
| 10 | 8879 |
| 12 | 8880 |

**13 Feuerwehr-Karabinerhaken**
Verzinkte Ausführung.

| Länge (mm) | Stärke (mm) | Best. Nr. |
|---|---|---|
| 50 | 5 | 67908 |
| 60 | 6 | 40641 |
| 80 | 8 | 40642 |
| 100 | 10 | 40643 |

**14 Scherglied einzeln verzinkt**
verzinktes Notglied.

| Stärke (mm) | Best. Nr. |
|---|---|
| 4 | 8922 |
| 5 | 8923 |
| 6 | 8924 |
| 8 | 8925 |
| 10 | 8921 |

**15 Seilkausche**
verzinkt, für Kunststoff- und Stahlseile

| Ø (mm) | Best. Nr. |
|---|---|
| 4 | 8954 |
| 6 | 8956 |
| 8 | 8957 |
| 10 | 8950 |
| 12 | 8951 |

**16 Seilklemme**
verzinkt, für Kunststoff- und Stahlseile

| Ø (mm) | Best. Nr. |
|---|---|
| 2-3 | 8945 |
| 4 | 40576 |
| 6 | 8948 |
| 8 | 8949 |
| 10 | 8943 |
| 12 | 8944 |

*max. zulässige Zugkraft nur bei horizontalem Zug.
Nicht zum Heben von Lasten und Personen zugelassen!




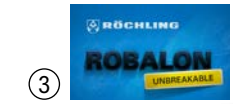









Anwendervideo














**1 Blochstreifenkettenhaken**
Aus Stahl vergütet, mit ungeschweißtem Glied. Einfach Haken ins Holz schlagen und rücken.

| Ausführung | Best. Nr. |
|---|---|
| für 10-12 mm Kette | 8854 |
| für 8-10 mm Kette | 8855 |

**2 Blochstreifkette 4-teilig G8**
Hochfeste Rundstahlkette 8mm mit Ring und geschmiedeten Stahlhaken, Zottelkette, einfach Haken ins Holz schlagen und rücken. Zugkraft 4000 daN*, Länge 2x 0,9 m, 2x 1,0 m
Best. Nr. 8851

**3 Motorsägenhalter Robalon**
Montage an jeder stabilen Oberfläche, sicherer Halt für die Motorsäge, schützt Kette und Schwert. Inklusive Befestigungsmaterial. Größe: 500x145x22 mm
Best. Nr. 23571

**4 Motorsägenhalter SAUGUT**
Neu - einfach - sicher - robust! Kettensägenhalter aus bruchsicherem, elastischem und hoch verschleißfestem Polyurethan, extrem langlebig, sicherer Halt an Seilwinden, Rückewagen, Arbeitsbühnen, Traktoren, Fahrzeugen, …, bis 50 cm Schwertlänge, max. 10 cm breite Schneidgarnitur, 1,3 kg.
Best. Nr. 113839

**5 Motorsägenhalter TOOLPROTECT H2**
Das Montagewunder - Maximaler Schutz für Mann und Maschine – Kette und Schwert!! Sicherer und fester Halt der Motorsäge, bruchsichere und verschleißfeste Kettenaufnahme, Halter aus Edelstahl, bis 50 cm Schwertlänge, speziell für Forstmaschinen und Transporter, entspricht den Vorschriften der Ladungssicherung!
Best. Nr. 106176

**6 Motorsägenhalter TOOLPROTECT P2**
Maximaler Schutz für Mann und Maschine – Kette und Schwert! Profiausführung aus bruchsicherem, elastischem und hoch verschleißfestem Polyurethan, einzigartig mit anerkanntem Ladungssicherungsgurt für die Säge, sicherer Halt Ihrer Kettensäge an Seilwinden, Rückewagen, Arbeitsbühnen, Traktoren, Fahrzeugen, …, bis 50cm Schwertlänge, mit Befestigungsschrauben, minimaler Montageplatzbedarf von nur 12x12cm, kälteflexibel.
Best. Nr. 97748

**7 Transportschale für Motorsäge**
Kettensäge Auffangwanne zum raschen und sauberen Verstauen der Kettensäge, verhindert Verschmutzungen durch Kraftstoff, Öl und Holzspäne bei Transport und Lagerung, über die Sägekette wird einfach der Schwertschutz geschoben, Lieferung mit elastischem Band zur Befestigung der Maschine (ohne Kettensäge).

| Größe (cm) | Best. Nr. |
|---|---|
| 43 x 23 | 124247 |
| 50 x 27 | 124248 |

**8 Transportbox Metall für Motorsägen**
Praktisch zum Transport und zur Aufbewahrung von Säge und Zubehör. Keine Demontage der Führungsschiene nötig, durch Schlitz für Schwert und -Schutz. (ohne Säge), Maße LxBxH: 470x275x300 mm.
Best. Nr. 58256

**9 Tragtasche für Motorsäge**
Verstaut Motorsäge bis zu einer Schwertlänge von 50 cm / 20", rasch und sauber.
Best. Nr. 124246

**10 Tragegestell für Motorsäge und Zubehör**
Die ganze Ausrüstung, bis zu 30 kg, auf nur einer Trage! Motorsäge, Kanister, Axt, Keil, Helm uvm. (nicht im Lieferumfang) lassen sich in dieser Kraxe einfach und sicher verstauen. Unverzichtbar für die Waldarbeit! Material: Cordura® und Aluminium Strucktur. Leergewicht: 1,75kg.
Best. Nr. 105157




Zugkraft bis 12000 daN

**1 Seilendstück SE-L**
Universell einsetzbar durch Bolzenanschluss.

| Gewicht (kg) | Ø Seil (mm) | Zug-kraft (daN) | Best. Nr. |
|---|---|---|---|
| 1,1 | 8 12 | 6000 | 34794 |
| 1,3 | 12 - 14 | 12000 | 120858 |

**2 Seilendstück SE-RH**
Mit der Rückhängelasche für Seildurchmesser 8 - 12 mm, für 7 / 8 mm Ketten, 6000 daN zul. Zugkraft, Länge 23 cm, Gewicht 1,3 kg.
Best. Nr. 34800




**3 Seilendstück SE-H**
Mit Haken ohne Sicherung, für Seildurchmesser 8 - 12 mm, 6000 daN zul. Zugkraft, Länge 23 cm, Gewicht 1,3kg.
Best. Nr. 34796

**4 Seilendstück SE-O**
Mit fix angeschweißter Rückhängelasche, für Seildurchmesser 8 - 12 mm, 6000 daN zul. Zugkraft, Länge 23 cm, Gewicht 1,3 kg.
Best. Nr. 34797




**5 Seilendstück mit drehbarer Lasche SE**
Mit drehbarer, gerader Lasche, dadurch besonders ketten- und seilschonend, beidseitig ohne Abminderung der Zugkraft verwendbar, kein Eindrehen der Kette, für Seildurchmesser 8 - 12 mm und 7-8 mm Ketten, 6000 daN zul. Zugkraft, Länge 27 cm, Gewicht 1,34 kg.
Best. Nr. 28285




**6 Seilendstück mit drehbarer Lasche SE verstärkt**
Verstärkte Ausführung mit 8000 daN zul. Zugkraft, mit drehbarer, gerader Lasche, ketten- und seilschonend, beidseitig ohne Abminderung der Zugkraft verwendbar, kein Eindrehen der Kette, für Seildurchmesser 12 - 14 mm und 10 mm Ketten, Länge 28 cm, Gewicht 1,78 kg.
Best. Nr. 120860




**7 Ketten- u. Drahtseilspray**
Extrem hohe Kriechfähigkeit und hervorragende Hafteigenschaften, durch einen sehr hohen Kapillareffekt erfolgt eine zuverlässige Schmierung der Ketteninnenlager, wirkt wasserabweisend und zieht keinen Schmutz oder Staub an, geräuschmindernd, mit Punktsprühkopf, 400 ml.
in der Schweiz nicht lieferbar




**8 Seilfett Konservierungsmittel**
Schmiermittel speziell für Förderseile von Bergbahnen und Aufzügen, sehr gute Kriech- und Haftfähigkeit, konserviert, feuchtigkeitsunterwandernd, auch als KFZ-Unterbodenschutz und Hohlraumschutz geeignet. 1 Liter Gebinde mit Aufnahme für Sprühpistole.

| Inhalt | Best. Nr. |
|---|---|
| 1 L | 62718 |
| 4,25 kg | 62716 |

**Seilfett Konservierungsmittel**
Inhalt: 600 ml Spray
in der Schweiz nicht lieferbar

pewag austria

bis Punkte

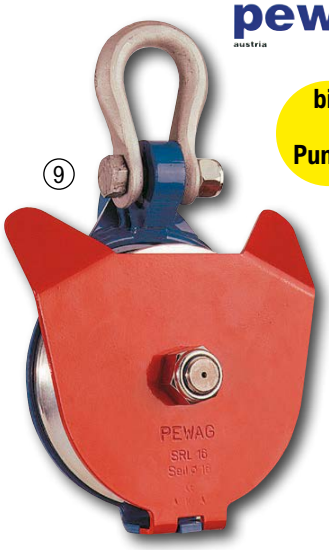


**9 Seilrolle PEWAG, SRL 10, offen**
Zul. Zugkraft 2,5t, Rollen-Ø 100 mm, Seil-Ø max. 10 mm, Gewicht 3,2 kg.
Best. Nr. 4319

**Seilrolle PEWAG, SRL 14**
Zul. Zugkraft 5t, Rollen-Ø 140 mm, Seil-Ø max. 14 mm, Gewicht 5,8 kg.
Best. Nr. 4320

**Seilrolle PEWAG, SRL 16**
Zul. Zugkraft 10t, Rollen-Ø 160 mm, Seil-Ø max. 16 mm, Gewicht 8 kg.
Best. Nr. 40701



**10 Seilrolle PEWAG, SRL-F 9, kugelgelagert, mit festen Seitenblechen**
zul. Zugkraft 3t, Windenzugkraft max. 1,5t, Rollen-ø 90 mm, Seil max. 10 mm, Gewicht 1,7 kg
Best. Nr. 11642

**Seilrolle PEWAG, SRL-F 13, kugelgelagert, mit festen Seitenblechen**
zul. Zugkraft 5t, Windenzugkraft max. 2,5t, Rollen-ø 130 mm, Seil max. 14 mm, Gewicht 3,7 kg
Best. Nr. 11644

**Seilrolle PEWAG, SRL-F 16 kugelgelagert, mit festen Seitenblechen**
zul. Zugkraft 16t, Windenzugkraft max. 8t, Rollen-ø 159 mm, Seil max. 14 mm, Gewicht 6,5 kg
Best. Nr. 15917






**11 Seilrolle mit Kettenlasche**
Beidseitig ohne Abminderung der Zugkraft, zul. Zugkraft 6 t*, Windenzugkraft max. 3000 daN*, für 7-8mm Forstketten, Rollen-Ø 49 mm, Seil-Ø max. 10 mm.
Best. Nr. 101872




**12 Seilrolle mit drehbarer Kettenlasche**
Extrem schonend für Kette und Seil, beidseitig ohne Abminderung der Zugkraft, zul. Zugkraft 6 t*, Windenzugkraft max. 3000 daN*, für 7-8mm Ketten, Rollen-Ø 49 mm, Seil-Ø max. 10 mm.
Best. Nr. 100824

**13 Seilrolle mit Haken**
Rollen-Ø 125 mm, Tragfähigkeit 500 kg, mit drehbarem Sicherheitshaken bzw. Öse und Seilführungsbügel. Seildurchmesser max. 24 mm.
Best. Nr. 41008

**über 1000fach erprobt und bewährt!**

### 1 Spezial Seilrolle 140 Stahl
Stahlgehäuse, Stahlrolle, Speziallager, sicherer Klapp-Verschluss, beste Seilführung, handlich und einfache Handhabung. Rollen-ø 140 mm.

| Ausführung | Gewicht (kg) | Modell | bis Seil-Ø | Höhe (mm) | Rollen-Ø (mm) | Best. Nr. | |
|---|---|---|---|---|---|---|---|
| Windenzugkraft 4 t | 6,75 | Stahl 4 / 8 t | 15 | 380 | 140 | 53855 | |
| Windenzugkraft 7 t | 8,05 | Stahl 7 / 14 t | 18 | 390 | 140 | 51837 | |

### 2 Spezial Seilrolle 140 Alu
Stahlgehäuse, Alurolle, Speziallager, sicherer Klapp-Verschluss, beste Seilführung, handlich und einfache Handhabung. Rollen-ø 140 mm.

| Ausführung | Gewicht (kg) | Modell | bis Seil-Ø | Höhe (mm) | Rollen-Ø (mm) | Best. Nr. | |
|---|---|---|---|---|---|---|---|
| Windenzugkraft 4 t | 5,60 | Alu 4 / 8 t | 15 | 380 | 140 | 117521 | |
| Windenzugkraft 7 t | 6,95 | Alu 7 / 14 t | 18 | 400 | 140 | 117522 | |

### 3 Spezial Seilrolle 160 Alu 14 Tonnen
Erhöte Zugkraft - geringes Gewicht! Neue Bauform mit 28 Tonnen zul. Zugkraft - 14 Tonnen max. Windenzugkraft! bei nur 7,6 kg Gewicht! Stahlgehäuse, Alurolle, Speziallager, sicherer Verschluss, beste Seilführung, handlich und einfache Handhabung. Rollen-ø 160 mm, Seil 10 – 20 mm, Höhe 36 cm.
Best. Nr. 117520

### 4 Seilrolle SR14, mit aufklappbarem Seitenblech
Kugelgelagert, zul. Zugkraft 4t, Stahlrolle Ø 144 mm, Seil-Ø max. 12 mm, Gewicht 6,0 kg.
Best. Nr. 11645

### Seilrolle SR18 mit aufklappbarem Seitenblech
Kugelgelagert, zul. Zugkraft 6,4t, Stahlrolle Ø 176 mm, Seil-Ø max. 14 mm, Gewicht 8,9 kg.
Best. Nr. 11646

### Seilrolle SR22 mit aufklappbarem Seitenblech
Kugelgelagert, zul. Zugkraft 10t Stahlrolle Ø 220 mm, Seil-Ø max. 16 mm, Gewicht 13,0 kg.
Best. Nr. 104960

### 5 Seilrolle SR14, mit beweglichen Seitenblechen
Kugelgelagert, zul. Zugkraft 5t, Stahlrolle Ø 140 mm, Seil-Ø max. 14 mm, Gewicht 4,8 kg.
Best. Nr. 58122

### Seilrolle SR16 mit beweglichen Seitenblechen
Kugelgelagert, zul. Zugkraft 10t, Stahlrolle Ø 160 mm, Seil-Ø max. 16 mm, Gewicht 7,8 kg.
Best. Nr. 58124

PREISSENKUNG

+ Punkte

Anwender-video

### 6 Verdichtetes Windenseil mit erhöhter Bruchkraft
Heavy Duty Forstwinden Seil mit erhöhten Bruchkräften und glatter, hoch verdichteter Struktur, gleiche Seillänge mit erhöhter Bruchkraft möglich, Aufbau 6x26V - IWRC; blank, schnittfest, Preis per Meter und inkl. Ablängservice.

| Ø Seil (mm) | passend zu | Mindestbruchkraft (kN) | Best. Nr. | |
|---|---|---|---|---|
| 8 | max. 3,6 Tonnen Winden | 72,4 | 115369 | |
| 9 | max. 4,5 Tonnen Winden | 90,30 | 113871 | |
| 10 | max. 5,5 Tonnen Winden | 111,10 | 113658 | |
| 11 | max. 6,5 Tonnen Winden | 131,50 | 113872 | |
| 12 | max. 7,5 Tonnen Winden | 152,00 | 113873 | |

### Welches Seil und welche Rolle passen?
**Windenseil**: die passende Mindestbruchkraft (MBK) finden Sie in den Unterlagen Ihrer Seilwinde, der Durchmesser kann variieren, solange die MBK erreicht wird, Vorgabe vom Hersteller
**Umlenkrolle**: Zugkraft der Seilwinde x2 = zul. Zugkraft der Rolle, Seildurchmesser x min. 10 = Rollendurchmesser, Seildurchmesser x min. 1,3 = max. Seildurchmesser der Rolle

### 7 Seilläufer TOOLPROTECT SL - FAIE Edition
Gleitendes Griffstück: Schützt die Hand, das Seil und dämpft den Seileinzug, Hersteller Einwilligung erforderlich! bis max. 14 mm Seildurchmesser und 7 Tonnen Zugkraft.
Best. Nr. 122509

### 8 Stammschutzmatte TOOLPROTECT SSM
Elastische, verschleißfeste Schutzmatte! Schützt den Stamm, die Rinde und Wurzelansätze perfekt vor Seilwindenseilen und Blochholz. Stammdurchmesser von 30 bis 110 cm, Maße: 950 x 760 x 8 mm.
Best. Nr. 119541





















### 1 Portable Winch PCW 3000 Akku Forst Set

Tragbare Akku-Seilwinde bis zu 1000 kg Zugkraft! 1,0-kW-Elektromotor, für spiralgeflochtene Kunststoffseile mit 10 - 13 mm Durchmesser, 8,1 / 10,0 oder 11,6 m/min. Seilgeschwindigkeit, unbegrenzte Seillänge, nur 9,5 kg Eigengewicht, überall und rasch einsetzbar, wartungsfrei und umweltfreundlich, 2,5 Ah Akku reicht für ca. max. 40 Minuten. Dieses Set besteht aus: PCW 3000-Li Winde, 50 Meter doppelt geflochtenes 10 mm Polyesterseil, Seiltasche, Seilendstück, Umlenkrolle, Schnell-Ladegerät, 82 Volt 2,5 Ah Lithium Ionen Akku, 2 x Schraubkarabiner, Baumschoner, Rundschlinge, Ösenhaken.
Best. Nr. 128456

### 2 Portable Winch PCW 3000-Set

Tragbare Seilwinde 700 kg Zugkraft mit Zubehör, max. 10 Meter/Minute, nur 9,5 kg Eigengewicht extrem leicht und dadurch überall einsetzbar! 360°neigbarer Honda 4-Takt Benzinmotor, für spiralgeflochtene 10-12 mm Kunststoffseile, unbegrenzte Seillänge - keine Veränderung der Zugkraft durch gleichbleibenden Rollenumfang, kein erhöhtes Verletzungsrisiko durch Kunststoffseil statt Stahlseil, leicht und einfach zu befestigen durch Baumschoner, Set bestehend aus: Seilwinde PCW 3000, 50 Meter doppelt geflochtenes 10mm Polyesterseil, Baumschoner 60mm mit 2 Meter, Schraubkarabiner, praktische und reißfeste Seiltasche klein.
Best. Nr. 16197

### 3 Baumschoner-Hebegurt (Flachgurt aus Polyester)

Universell einsetzbar, schützt die Last, Tragfähigkeit = WLL: gerade und in U-Form, mit 7-facher Sicherheit, 2-lagig, verstärkte Endschlaufen, Norm: EN1492-1.

| Farbe | Breite (mm) | Länge (m) | Tragfähigkeit (kg) | Best. Nr. | |
|---|---|---|---|---|---|
| violett | 30 | 3 | 1000/2000 | 43630 | |
| violett | 30 | 5 | 1000/2000 | 43631 | |
| grün | 60 | 2 | 2000/4000 | 52665 | |
| grün | 60 | 3 | 2000/4000 | 17149 | |
| grün | 60 | 4 | 2000/4000 | 33594 | |
| gelb | 90 | 3 | 3000/6000 | 52666 | |
| gelb | 90 | 4 | 3000/6000 | 43002 | |
| gelb | 90 | 6 | 3000/6000 | 65898 | |
| grau | 120 | 3 | 4000/8000 | 22717 | |
| rot | 150 | 4 | 5000/10000 | 49021 | |

### 4 Rundschlinge nahtlos

Tragfähigkeit = WLL: gerade und in U-Form, Norm: EN1492-2, mit 7-facher Sicherheit.

| Farbe | Nutzlänge / Umfang (m) | Tragfähigkeit (kg) | Best. Nr. | |
|---|---|---|---|---|
| violett | 1 / 2 | 1000/2000 | 49205 | |
| violett | 1,5 / 3 | 1000/2000 | 15220 | |
| violett | 2 / 4 | 1000/2000 | 41683 | |
| grün | 1,5 / 3 | 2000/4000 | 43632 | |
| grün | 2 / 4 | 2000/4000 | 11630 | |
| grün | 3 / 6 | 2000/4000 | 11631 | |
| gelb | 2 / 4 | 3000/6000 | 11632 | |
| gelb | 3 / 6 | 3000/6000 | 11634 | |
| gelb | 4 / 8 | 3000/6000 | 12632 | |
| grau | 2 / 4 | 4000/8000 | 33461 | |
| grau | 3 / 6 | 4000/8000 | 33462 | |
| grau | 4 / 8 | 4000/8000 | 33463 | |
| braun | 2 / 4 | 6000/12000 | 33458 | |
| braun | 3 / 6 | 6000/12000 | 41682 | |
| braun | 4 / 8 | 6000/12000 | 33460 | |

### 5 Seiltasche mit Schulterriemen für 100m 12mm Seil

Ideal für Transport und Lagerung von Seilen und/oder Zubehör. Aus haltbarem Nylonstoff, mit Schulterriemen und mit Kordel verschließbar. Große Tasche für bis zu 100 m 12 mm Seil und Zubehör.
Best. Nr. 78264

### 6 Seiltasche extra groß

Ideal für Transport / Lagerung Ihrer Seile und / oder kleinen Zubehörs am Arbeitsort oder beliebiger anderer Orte. Diese Tasche ist aus haltbarem Nylonstoff gefertigt, hat einen versteiften Boden und nimmt bis zu 200 m von 12 mm (1/2") Seilen auf. Verwenden Sie einen Karabiner an Ihrem Gürtel, um das Seil rasch und einfach in die Tasche zu schieben, Durchmesser 37 cm, Höhe 59 cm, PCA-1257XL
Best. Nr. 100906

### 7 Anhängekupplung-Halter

Einfach und schnell einsatzbereit! Einfache Aufsatzplatte für die PKW Anhängekupplung. Einfach über die Kugelkopf hängen, Winde einhängen und fertig – einsatzbereit!
Best. Nr. 66083

### 8 Baumhalteplatte

Einfaches und sicheres Arbeiten! Diese Winden-Halteplatte wird einfach mit dem, mitgelieferten Verzurrriemen, in der gewünschten Höhe montiert und ermöglicht dass sich die Winde automatisch richtig ausrichtet. Für Bäume oder Maste von 30 bis 91 cm Durchmesser, 4 kg Gewicht.
Best. Nr. 72066

**1 Portable Winch PCW 4000-Set**
Tragbare Seilwinde 1.000 kg Zugkraft mit Rückhaltebremse! Bis zu 13,4 Meter/Minute max. Seilgeschwindigkeit, mit 12 kg Eigengewicht extrem leicht und dadurch überall einsetzbar! 360°neigbarer Honda 4-Takt Benzinmotor, für spiralgeflochtene Kunststoffseile, unbegrenzte Seillänge, keine Veränderung der Zugkraft durch gleichbleibenden Rollenumfang, kein erhöhtes Verletzungsrisiko durch Kunststoffseil statt Stahlseil, leicht und einfach zu befestigen durch Baumschoner, Set bestehend aus: Seilwinde PCW 4000, 100 Meter doppelt geflochtenes 10mm Polyesterseil, Baumschoner mit 2 Schlaufen 60mm mit 2 Meter, Schraubkarabiner, praktische und reißfeste Seiltasche klein.
Best. Nr. 112390

**2 Portable Winch PCW 5000-Set**
Tragbare Seilwinde 1000 kg Zugkraft! Starker 50 cm³ Honda 4-Takt Benzinmotor, max. 12 Meter/Minute, nur 15 kg Eigengewicht, z.B. für Durchforstungs- u. Baumpflegearbeiten, am Bau, zur Wild- bzw. zur Fahrzeugbergung, für Feuerwehr- oder Katastropheneinsätze, bis 45° neigbarer Honda 4-Takt Benzinmotor. für spiralgeflochtene 10-16 mm Kunststoffseile, unbegrenzte Seillänge, keine Veränderung der Zugkraft durch gleichbleibenden Rollenumfang, kein erhöhtes Verletzungsrisiko durch Kunststoffseil statt Stahlseil, leicht und einfach zu befestigen durch Baumschoner, 5 Jahre Garantie für Privatnutzer, Set bestehend aus: Seilwinde PCW 5000, 100 Meter doppelt geflochtenes 12mm Polyesterseil, 2 Stück Baumschoner 60mm mit 2 Meter, 2 Stück Schraubkarabiner, Umlenkrolle mit 90kN Mindestbruchlast, große praktische und reißfeste Seiltasche.
Best. Nr. 16231













**3 Schnelllaufrolle zu tragbarer Seilwinde**
Erhöht die Zuggeschwindigkeit auf 18 Meter/Minute, verringert dadurch auch die max. Zugkraft auf 700kg! Durchmesser 85mm, mit Seilführung, passt nur für die PCW 5000!
Best. Nr. 60079




**4 Umlenkrolle PCW 4,5 t**
Leichte und robuste Umlenkrolle mit schwenkbaren Seitenteilen, 100mm Rolle aus Aluminium, passend für Seile von 6 bis 13mm, 1,1 kg Gewicht, NICHT für Stahlseile konzipiert! Windenzugkraft max. 4,5 t.
Best. Nr. 78266




**5 Schraubkarabiner 25 kN**
Sicherheitshaken, eloxiert, 10 mm stark, 107 mm lang, 57 mm breit, 25 kN Mindestbruchkraft.
Best. Nr. 12550

**6 Seilendstück PCW Ropewizer**
Das Kunststoffseil einfach in einer Schlaufe um den RopewizerTM führen, ohne Knoten, für 10 - 12 mm Seile, Mindestbruchfestigkeit 25 kN, Bohrung für Karabiner 16 mm.
Best. Nr. 124987




**7 Seil zu Portable Winch PCW**
Doppelt verflochtenes Polyesterseil, mit langer Haltbarkeit, niedriger Dehnung und geringer Abriebneigung.

| Stärke (mm) | Mindestbruchkraft (kN) | Länge (m) | Best. Nr. | |
|---|---|---|---|---|
| 10 | 2200 | 50 | 1581 | |
| 12 | 3300 | 50 | 78270 | |
| 10 | 2200 | 100 | 6107 | |
| 12 | 3300 | 100 | 78933 | |
| 10 | 2200 | 200 | 2592 | |
| 12 | 3300 | 200 | 51864 | |




**8 Rückeschale 50 cm**
Verhindert das „Hängenbleiben“ beim Rücken, bis max. 50cm Durchmesser, Besonders robust (auch mit kleinem Traktor und bis - 30° einsetzbar) und nur 5,3 kg schwer. (ohne Kette und Seil)
Best. Nr. 60080















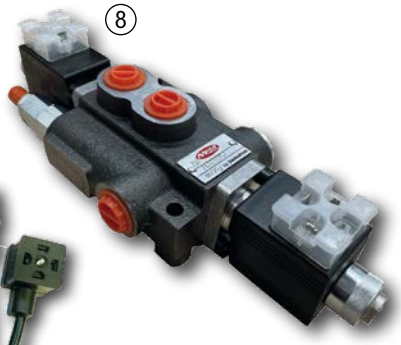

**1 Steuerventil hydraulisch mit Funksteuerung**
2-Kanal Funksteuerungssatz für hydraulisch angetriebene Ölmotore oder Hydraulikzylinder mit doppelwirkendem Magnetventil mit Druckweiterführung (keine Schwimmstellung), der Funk ist mit einem 7-poligem KFZ-Stecker fertig verkabelt, Technische Daten: 12 V , 3 A, Durchfluss max. 50 L/min., Anschlüsse: 1/2 Zoll IG/AG.
Best. Nr. 117662

**2 Funkset 20 für mechanische Seilwinde**
Set zur Umrüstung einer mechanischen Forstseilwinde auf eine hydraulische Bedienung mit Funksteuerung, Sie benötigen 1 doppelt wirkendes, oder 1 einfach wirkendes Ventil mit freiem Rücklauf und eine 12 Volt Versorgung, der Hydraulikzylinder betätigt über ein Drahtseil den Bedienhebel, somit funktioniert die Standard Seilzugbedienung auch noch, sobald der Funksender nicht mehr betätigt wird - steht die Winde - Sicherheits-Schaltung! ACHTUNG: erhöhte Kippgefahr bei Funkbedienung! max. 150 m Funk Reichweite im Freien ohne Hindernisse, maximaler Durchfluss
20 l/min - TIPP: die meisten älteren Traktor haben bei Stand-Drehzahl nicht mehr l/min.!
Best. Nr. 122640

**3 Funkset 50 für mechanische Seilwinde**
Set zur Umrüstung einer mechanischen Forstseilwinde auf eine hydraulische Bedienung mit Funksteuerung, Sie benötigen 1 doppelt wirkendes, oder 1 einfach wirkendes Ventil mit freiem Rücklauf und eine 12 Volt Versorgung, sobald der Funksender nicht mehr betätigt wird - steht die Winde - Sicherheits-Schaltung! ACHTUNG: erhöhte Kippgefahr bei Funkbedienung! max. 150 m Funk Reichweite im Freien ohne Hindernisse, maximaler Durchfluss 50 l/min.
Best. Nr. 122641

**4 Funkfernsteuerung S800 12/24Volt Sender 6**
Mit 6 Tastern: Ein/Aus - Schalter und fünf Schaltfunktionen, mit einfach zu bedienenden Tasten (auch mit Handschuhen), max. 300 Funk Reichweite bei freier Sicht, inkl. 2x AA Batterien (3 Volt), robustes, stoßfestes Gehäuse Schutzart IP67, Maße: 100x60x25 mm, Gewicht 130g
Best. Nr. 72541

**5 Funkfernsteuerung S800 12/24Volt Sender 4**
Mit 4 Tastern: Ein - und Aus-Schalter und zwei Schaltfunktionen, robustes, stoßfestes Gehäuse, Schutzart IP67, einfach zu bedienenden Tasten (auch mit Handschuhen), Funk Reichweite max. 300 Meter bei freier Sicht, inkl. 2x AA Batterien (3 Volt), Maße: 100x60x25 mm, Gewicht 130g
Best. Nr. 72542

**6 Funkfernsteuerung S800 12/24Volt Empfänger**
Für Seilwinden mit elektromechanischer oder elektrohydraulischer Betätigung, auch für Tür- oder Schrankenanlagen, Ventilatoren, Lichtanlagen, robustes Gehäuse Schutzart IP67, 12/24 Volt DC, 869,8 MHz GMSK Frequenz, 50ms Schaltzeit, Maße: 120x90x50 mm, Gewicht 350g,
Best. Nr. 72540

**7 Funksteuerung Nimble 4 Set**
2 Kanal Funkgerät mit verkabeltem Empfänger und Sender mit Ein- und Aus-Schalter und zwei Funktionen, fix verkabelt, Eingang 2-polig 12 / 24 V, Ausgänge: 2x 3-polien DIN Stecker. max. 5 A, Schutzart: IP 68.
Best. Nr. 128571

**8 Steuerventil 50/1 doppeltwirkend 12V 0=SW**
Elektromagnetische Betätigung mit Federrückstellung in die Mittelstellung = Schwimmstellung, Druckbegrenzungsventil bei 100 bar (einstellbar von 100-250 bar), Durchfluss max. 50L/min, 250 bar Betriebsdruck (max. 300 bar), Einschraubgewinde A, B: R3/8 Zoll, P, P2, T, T2: R1/2 Zoll, Schaltung H / 0 = SW / S.
Ventil kann zur Umrüstung einer mechanischen Seilwinde auf hydraulische Bedienung eingebaut werden - Funksteuerung optional! ACHTUNG: erhöhte Kippgefahr bei Funkbedienung! Einbau auf eigene Gefahr!
1. Schieber Ausführung: doppeltwirkend
1. Schieber Grundstellung: H/SW/S
Best. Nr. 125184

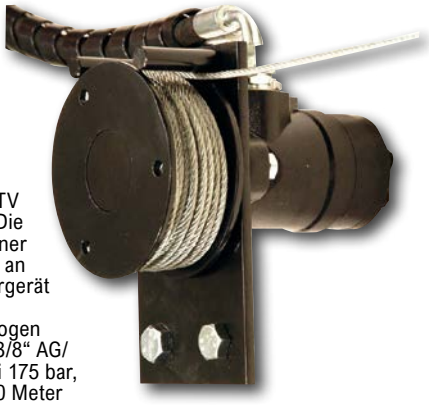

**1 Kranseilwinde hydraulisch WE 700**
Hilfswinde, Kranwinde für den Aufbau am Holzspalter, Rückezange, Polterschild, ATV oder kleinem Rückewagen. Die Winde ist vormontiert mit einer Befestigungsplatte - einfach an ein doppeltwirkendes Steuergerät anschließen. Kann für alles verwendet werden, was gezogen werden muss. Anschlüsse: 3/8“ AG/IG. Max. 700 kg Zugkraft bei 175 bar, 1,2 m/s bei 40 L/min., mit 20 Meter 5 mm Drahtseil.
Best. Nr. 112391

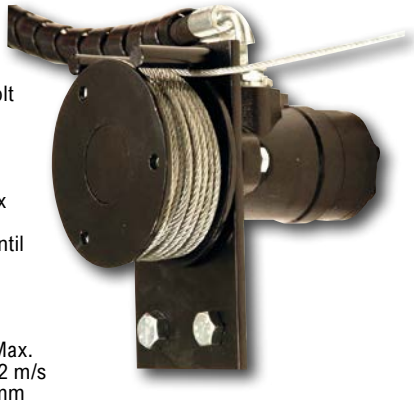

**2 Kranseilwinde hydr. WE 700 mit Funk**
Kompakte Hilfswinde mit 12 Volt Funksteuerung, für Seilwinde, Rückezange, Holzspalter, Polterschild, ATV oder kleinem Rückewagen. Die Winde ist vormontiert und der Funk ist fix verkabelt mit einem 7-poligem KFZ Stecker. 12 Volt Magnetventil mit Druckweiterleitung und extra Rücklauf, max. 40 Liter/Minute Druchfluss, max. 175 bar, Anschlüsse 1/2“ IG, Druckweiterführung 1/2“ AG. Max. 700 kg Zugkraft bei 175 bar, 1,2 m/s bei 40 L/min., mit 20 Meter 5 mm Drahtseil.
Best. Nr. 117390



**3 Kranseilwinde hydraulisch WE 1400**
Hilfswinde mit Zahnraduntersetzung, die zum Ausziehen gelöst wird, einfach an ein doppeltwirkendes Steuergerät anschließen. Für den Aufbau an Seilwinden oder Rückewagen, einem Forstkran, Rückezange oder Polterschild. Anschlüsse: 3/8" AG/IG. Max. 1400 kg Zugkraft bei 175 bar, 0,45 m/s bei 40 L/min., große Trommel mit 40 Meter 6 mm Drahtseil mit Haken.
Best. Nr. 112392



**4 Kranseilwinde hydraulisch WE 2200**
Hilfswinde mit Zahnraduntersetzung, die zum Ausziehen gelöst wird, einfach an ein doppeltwirkendes Steuergerät anschließen. Für den Aufbau an Seilwinden oder Rückewagen, einem Forstkran, Rückezange oder Polterschild. Anschlüsse: 3/8" AG/IG. Max. 2200 kg Zugkraft bei 175 bar, 0,36 m/s bei 40 L/min., große Trommel mit 35 Meter 8 mm Drahtseil mit Haken.
Best. Nr. 113628

## FAIE TIPP

Sie wollen die Einsatzmöglichkeiten Ihrer Forstmaschine erweitern? Seilwinde, Rückezange oder Rückwagen, … -hier finden Sie viele Möglichkeiten! Gerne beraten wie Sie und stehen bei technischen Fragen zur Verfügung!

Alois Möslinger, Produktleiter Forst



**5 Kranseilwinde hydr. WE 1700 mit Funk**
Kran-Hilfswinde mit Funksteuerung, mit Zahnraduntersetzung, die zum Ausziehen gelöst wird, Steuerventil mit Druckweiterleitung - einfach in einen Hydraulikkreis einbauen, max. 40 L/Min., max. 175 bar, komplett Set mit Schläuchen und HY-Stecker, Profi Funkeinheit mit 7-poligem KFZ Stecker fix verkabelt. Für den Aufbau an Seilwinden oder Rückewagen, einem Forstkran, Rückezange oder Polterschild. Max. 1700 kg Zugkraft bei 175 bar, 0,36 m/s bei 40 L/min., große Trommel mit 35 Meter 8 mm Drahtseil mit Haken.
Best. Nr. 112393




**6 Kranseilwinde hydr. WE 2200 mit Funk**
Kran-Hilfswinde mit Funksteuerung, mit Freilauf zum Ausziehen, Steuerventil mit Druckweiterleitung - einfach in einen Hydraulikkreis einbauen, max. 40 L/Min., max. 175 bar, Anschlüsse 1/2 Zoll IG/AG. Komplett Set mit Schläuchen und HY-Stecker, Profi Funkeinheit mit 7-poligem KFZ Stecker fix verkabelt. Für den Aufbau an Seilwinden oder Rückewagen, einem Forstkran, Rückezange oder Polterschild. Max.2200 kg Zugkraft bei 175 bar, 0,29 m/s bei 40 L/min., große Trommel mit 35 Meter 8 mm Drahtseil mit Haken.
Best. Nr. 116905

PREISSENKUNG



**1 Rotator FAIE FHR 1.000 Welle**
mit 39,5mm Welle und 25 mm Bohrung, max. Axiallast 1,0 Tonnen (statisch), 350 Nm bei max. 250 bar, max. 300 bar für Greifer schließen, max. 200 bar für Greifer öffnen, erforderlicher Ölfluss 10 Liter/min., Anschluss 1/4“, endloser Drehbereich, Gewicht 11 kg.
Best. Nr. 16877



**2 Rotator FAIE FHR 3.000 Welle**
mit 49,5mm Welle und 25 mm Bohrung, max. Axiallast 3,0 Tonnen (statisch), 900 Nm bei max. 250 bar, max. 300 bar für Greifer schließen, max. 200 bar für Greifer öffnen, erforderlicher Ölfluss 20 Liter/min., Anschluss 3/8“, endloser Drehbereich, Gewicht 19 kg.
Best. Nr. 5184



**3 Rotator FAIE FHR 4.500 Welle**
mit 59,0mm Welle und 30 mm Bohrung, max. Axiallast 4,5 Tonnen (statisch), 1200 Nm bei max. 250 bar, max. 300 bar für Greifer schließen, max. 200 bar für Greifer öffnen, erforderlicher Ölfluß 20 Liter/min., Anschluß 3/8“, endloser Drehbereich, Gewicht 24 kg.
Best. Nr. 5186



**4 Rotator FAIE FHR 4.500 Flansch**
mit 4-Loch-Flansch mit 140 x 140 mm Lochmaß, 17 mm Bohrung, max. Axiallast 4,5 Tonnen (statisch), 1200 Nm bei max. 250 bar, max. 300 bar für Greifer schließen, max. 200 bar für Greifer öffnen, erforderlicher Ölfluss 20 Liter/min., Anschluss 3/8“, endloser Drehbereich, Gewicht 30 kg.
Best. Nr. 5187

Technische Zeichungen mit Maßen



⑤



⑥

**5 Obere Aufhängung FHL**
Passend zu Rotator bis 5,5 Tonnen, Aufnahme oben 80 mm breit, Aufnahme für Rotator: 73 mm breit, 25 mm Durchmesser.

| Ø (mm) | Best. Nr. |
|---|---|
| B 25 | 107112 |
| B 40 | 51702 |

**6 Flanschplatte mit Aufnahme für Bolzenrotator**
Flanschmaß: 4 Loch mit 140 x 140 mm. 39,5 mm Hülse für 1,0 Tonnen Rotator, passend zu Greifer GMR 1000, 1050
Best. Nr. 73317

**Flanschplatte mit Aufnahme für Bolzenrotator**
Flanschmaß: 4 Loch mit 140 x 140 mm. 49,5 mm Hülse für 3,0 Tonnen Rotator, passend zu Greifer GMR 1050, 1100, 1300
Best. Nr. 73318

**Flanschplatte mit Aufnahme für Bolzenrotator**
Flanschmaß: 4 Loch mit 140 x 140 mm. 59,0 mm Hülse für 4,5 Tonnen Rotator, passend zu Greifer GMR 1300, 1500, 1750
Best. Nr. 73320

**Flanschplatte mit Aufnahme für Bolzenrotator**
Flanschmaß: 4 Loch mit 140 x 140 mm. 68,0 mm Hülse für 6,0 Tonnen Rotator, passend zu Greifer GMR 1500, 1750
Best. Nr. 76070



**7 Rotator FAIE FHR 6.000 2-Flansch**
Zweiflansch Rotator ohne zulässige Radiallast! Profi Rotator aus lettischer Produktion! Endloser Drehbereich, für den Einsatz an Rückewagen, Rückezangen, Frontladern oder Ähnlichem. - NICHT an Baggern! Flanschmaße auf www.faie.at, max. Axiallast 6,0 Tonnen (statisch), max. 1850 Nm bei max. 250 bar, max. 300 bar für Greifer schließen, max. 200 bar für Greifer öffnen, erforderlicher Ölfluß 25 Liter/min., ohne Schläuche, Anschluß 1/2“, Gewicht 47 kg.
Best. Nr. 109073



**8 Rotator FHR 3 FF 2-Flansch**
Zweiflansch Rotator ohne zulässige Radiallast mit endlosem Drehbereich! Oben mit 6-Loch Flansch mit einem Lochkreis von 132mm (M12). Unten mit 4-Loch Flansch mit Lochbild 100 x 100 mm (M16). Max. Axiallast 3,0 Tonnen (statisch), 900 Nm bei max. 250 bar, max. 300 bar für Greifer schließen, max. 200 bar für Greifer öffnen, erforderlicher Ölfluß 20 Liter/min., Anschluss 3/8“, Gewicht 21 kg.
Best. Nr. 115894

## Profi Reisiggreifer inkl. Sperrblock

Hergestellt in Italien




**9 Holzgreifer offen**
Forstgreifer mit offenen Zangen für exaktes Arbeiten, bietet speziell beim Verladen mehr Präzision und Effizienz. Durch die verstärkten Spitzen ideal geeignet als Reisiggreifer und für die Hackgutproduktion, da fast keine Erde und Schmutz angehoben wird.

| Modell | Öffnungsweite (mm) | Best. Nr. | |
|---|---|---|---|
| GMR 1100 HP | 1210 | 73307 | |
| GMR 1300 HP | 1430 | 73308 | |

| Greifer Modell | | GMR 1100 SP | GMR 1300 HP |
|---|---|---|---|
| Bagger | ton | 2,5 - 3,5 | 3,5 - 4,5 |
| max. Öffnungsweite | mm | 1210 | 1430 |
| Gewicht | Kg. | 100 | 140 |
| max. Öldruck | bar | 200 | 200 |
| max. Tragkraft | Kg. | 1900 | 2100 |
| Greiffläche | m² | 0,18 | 0,22 |
| Höhe offen | mm | 685 | 770 |
| min. Klemmweite | mm | 80 | 75 |
| Länge geschlossen | mm | 610 | 735 |
| Höhe geschlossen | mm | 440 | 495 |
| Maße offen | A mm<br>B mm | 322, 550 | 357, 635 |
| Breite geschlossen | mm | 450 | 425 |

① FAIE Profi Holzgreifer inkl. Sperrblock

NEU

Hergestellt in Italien




Modell 800




Modell 1050




Modell GMR 1100 und 1300

**1 Holzgreifer/Forstgreifer / Verladezange inkl. Sicherheitsventil**
Profi Holzgreifer / Verladezangen in erstklassiger Qualität! Durch den Einsatz von besonders hochwertigem Material, Domex 700, und zusätzlichen Verstärkungen sind diese Greifer für sämtliche Einsätze geeignet. Die optimale Gabelform ermöglicht ein sauberes Verladen mit großem Ladevolumen, einen besonders kleinen minimalen Klemmbereich und kompakte Außenabmessungen.

| Modell | Öffnungsweite (mm) | Gewicht (kg) | Best. Nr. | |
|---|---|---|---|---|
| GMR 800 | 786 | 44 | 128437 | |
| GMR 1050 | 1120 | 63 | 16759 | |
| GMR 1100 | 1180 | 85 | 73303 | |
| GMR 1300 | 1400 | 118 | 73304 | |
| GMR 1300 HD | 1400 | 141 | 73305 | |

| Greifer Modell | | GMR 1000 | GMR 1050 | GMR 1100 | GMR 1300 | GMR 1300HD |
|---|---|---|---|---|---|---|
| Bagger | ton | 1,5 - 1,7 | 1,8 - 2,5 | 2,5 - 3,5 | 3,5 - 4,5 | 4,5 - 6,0 |
| max. Öffnungsweite | mm | 1090 | 1120 | 1180 | 1400 | 1400 |
| Gewicht | Kg | 48 | 63 | 85 | 118 | 141 |
| max. Öldruck | bar | 100 | 200 | 200 | 200 | 200 |
| max. Tragkraft | Kg | 500 | 1000 | 1900 | 2100 | 2100 |
| Greiffläche | m² | 0,12 | 0,15 | 0,19 | 0,23 | 0,23 |
| Höhe offen | mm | 640 | 650 | 695 | 790 | 790 |
| min. Klemmweite | mm | 70 | 70 | 80 | 75 | 75 |
| Länge geschlossen | mm | 600 | 600 | 655 | 735 | 735 |
| Höhe geschlossen | mm | 400 | 405 | 440 | 495 | 495 |
| Maße offen | A mm<br>B mm | 330, 540 | 340, 550 | 345, 575 | 390, 675 | 390, 675 |
| Breite geschlossen | mm | 310 | 320 | 395 | 425 | 425 |

\+ Punkte

Modell GMR 1300HD




② 




**2 2 in 1 Polterschild und Rückeschild SAUGUT1500**
Extrem stabil, mit 3-Punkt-Aufnahme KAT II für den Anbau an die Fronthydraulik oder am Heck. Durch die zusätzliche Chokerleiste mit 13 Kettenschlitzen auch als Rückschild einsetzbar. Einfache und robuste Bauform. 1,50 Meter breit, 0,8 Meter hoch, 165 kg Gewicht
Best. Nr. 1933

SAUGUT BY FAIE






**1 Schleppzange**
Ganz geschmiedet aus Spezialstahl, Schenkel in federndem Doppelgelenk aufgehängt, geschmiedeter, drehender Schlepphaken mit Schließring. Max. Belastung 1500 kg

| Öffnungsweite (mm) | Best. Nr. |
|---|---|
| 80-550 | 2052 |
| 100-700 | 12129 |

**2 Verladezange**
Geschmiedet aus Spezialstahl, Schenkel in federndem Doppelgelenk aufgehängt, geschmiedete Lasthakenöse und Öffnungshebel mit Kettendurchführungsloch.

| max. Belastung | Öffnungsweite (mm) | Best. Nr. |
|---|---|---|
| 1500 | 150-550 | 8653 |
| 2000 | 100-700 | 8654 |




**3 Stubai Handpackzange lang**
720 mm lang, Schwachholzzange mit Kunststoff überzogenem, 90° gedrehtem Griff, Klauenöffnung max. 265 mm, Gewicht 1400 g
Best. Nr. 73053

**4 Stubai Handpackzange**
Schwachholzzange mit Wendehakenfunktion durch Handauflage auf einem Schenkel, mit Doppelgelenk, kunststoffüberzogener Stahlgriff, Spitzen geschärft, Klauenöffnung max. 18 cm.
Best. Nr. 8657

**5 Stubai Handpackzange mit verdrehtem Griff**
Mit 90° verdrehten, Kunststoff-beschichteten Griff für eine perfekte Ergonomie beim Ziehen von Schwachholz, mit Doppelgelenk, Klauenöffnung max. 18 cm.
Best. Nr. 124617




**6 Beil 1250 mit Fiberglasstiel**
Robuste Axt mit extrem haltbarem Fiberglasstiel, mit Kunststoff überzogen, dadurch besonders griffig, Kopfgewicht 1250 g, 61 cm Stiellänge.
Best. Nr. 73637

**7 Beil 600 g mit Fiberglasstiel**
Praktisches Haushaltsbeil mit extrem haltbarem Fiberglasstiel, mit Kunststoff überzogen, dadurch besonders griffig, Kopfgewicht 600, 31 cm Stiellänge.
Best. Nr. 51534




**8 Freund Holzaxt 70cm**
Holzaxt mit lackiertem Kuhfußstiel, Schneidschutz, Gewicht 1250 g, Stiel 70 cm.
Best. Nr. 116996

**Freund Holzaxt 80cm**
Holzaxt mit lackiertem FSC Kuhfußstiel, Schneidschutz, Gewicht 1400 g, Stiel 80 cm.
Best. Nr. 116997







**9 Sappel 800g mit Eschenstiel**
Handlicher Sappie mit 800mm langem Stiel, Gesamtgewicht 800g.
Best. Nr. 124739

**Sappel 1200 g mit Eschenstiel**
Praktischer Sappie mit 900mm langem Stiel, Gesamtgewicht 1200g.
Best. Nr. 124740

**10 Sappel Müller Biber gez. 1400 g**
Geschmiedeter, gezahnter Sappel mit ergonomischem Eschenstiel, Kopfgewicht 1400 g, Länge 115 cm.
Best. Nr. 128513




**11 Schlagsappel Müller Tirol 1300 g 110 cm**
Geschmiedeter Schlagsappel mit gerader Rückseite, ergonomischer Eschenstiel, Kopfgewicht 1300 g, Länge 110 cm.
Best. Nr. 128514

**12 Stubai Scheiter-Sappel**
Mit Stiel, Gewicht ca. 650 g, 450 mm Stiellänge.
Best. Nr. 8706

**13 Feldbacher Handsappel**
Schont die Wirbelsäule, vermindert Kreuzschmerzen, erhöht die Leistung, Kopfgewicht 600 g, mit ergonomisch geformtem Eschenstiel

| Länge (cm) | Best. Nr. |
|---|---|
| 45 | 26948 |
| 70 | 101542 |




**1 Stubai Sappel Tiroler Form**
Gezahnt, geschliffen, poliert, mit Eschenholzstiel. Länge = Stiellänge.

| Kopfgewicht (g) | Länge (cm) | Best. Nr. |
|---|---|---|
| 1100 | 105 | 15431 |
| 1200 | 110 | 15432 |

**2 Stubai Handsappel mit Hickorystiel**
geschmiedet, poliert, geschliffen, 650 g Kopfgewicht, mit bruchfestem 700 mm langen Hickorystiel.
Best. Nr. 51758

**3 Stubai Handsappel mit Schneide**
Leichter und vielseitiger Scheitersappel mit zusätzlicher Schneide zum Hacken. 550 mm lang, 580 g.
Best. Nr. 105194

**4 Stubai Scheitersappel mit Alustiel**
Leicht mit ergonomisch geschweiftem Alustiel, abrutschsicher durch zusätzlichen Haken am Griff, die geschliffene Sappelspitze zieht optimal ins Holz.

| Länge (mm) | Gewicht (g) | Best. Nr. |
|---|---|---|
| 500 | 450 | 77184 |
| 700 | 540 | 73054 |
| 900 | 760 | 105871 |

**5 Stubai Sappel Tiroler Form, mit Zähnen**
Geschmiedet, geschliffen, poliert, Sappie ohne Stiel.
Gewicht (g): 1100
Best. Nr. 2619

**6 Stubai Sappel ohne Zähne**
Sappie ohne Stiel
Gewicht (g): 1000
Best. Nr. 8702

**7 Sappelstiel Esche**
Länge 115 cm,
Hausstärke 34x66 mm.
Best. Nr. 22237

**Sappelstiel 45 cm**
45 cm lang, Ersatzstiel für Feldbacher Handsappel
Best. Nr. 60349

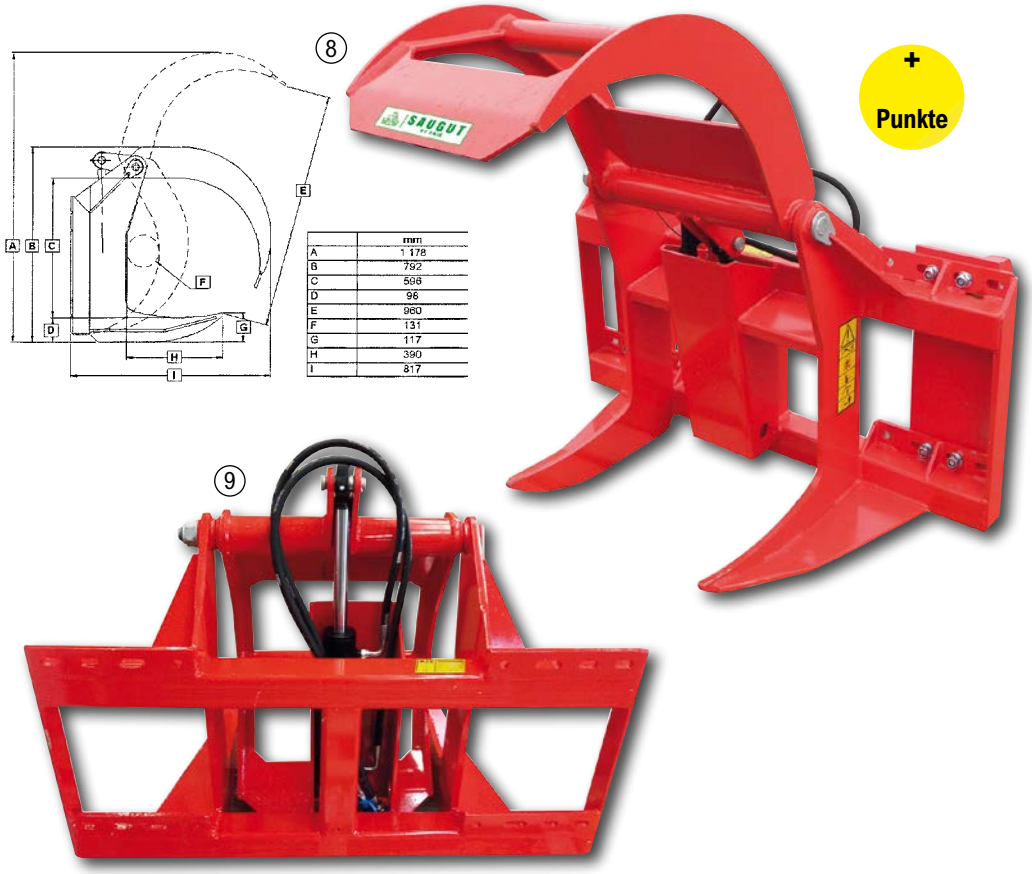


**8 Frontpolterzange SAUGUT 3000 mit Euro-Aufnahme**
Extrem starkes und stabiles Polterschild mit hydraulischem Obergreifer. Umfangreiche Einsatzmöglichkeiten (auch für Rundballen geeignet), inkl. verschraubter Euro-Aufnahme, max. 3 Tonnen Belastung, Höhe min 792 mm, max. 1178 mm, max. Öffnung 960 mm, Breite 1200 mm, 190 kg.
Best. Nr. 67806

**8 Frontpolterzange SAUGUT 3000 ohne Aufnahme**
Extrem starkes und stabiles Polterschild mit hydraulischem Obergreifer, für Stark- und Schwachholz, Sträucher und auch Rundballen geeignet, OHNE Euro-Aufnahme, mit massiven Aufnahmepunkten zum Schrauben oder Schweißen, max. 3 Tonnen Belastung, Höhe min 792 mm, max. 1178 mm, max. Öffnung 960 mm, Breite 1200 mm, 160 kg.
Best. Nr. 2071



**1 Wippkreissäge HWSE 700 K**
Wipp-Kreissäge nach den aktuellen Sicherheitsvorschriften - geschlossener und sicherer Sägebereich! Verdrehsicherung des Holzes durch eingestanzte Widerhaken in der Wippe, stabiles Stahlgestell mit Fahrwerk, sehr gute Schnittleistung durch perfekte Ergonomie und inklusive HM-Sägeblatt 700mm Ø mit max. 250 mm Schnittleistung bei Rundholz, Motor: 5,0 kW / 400 V, mit 16 A Stecker mit Phasenwender, ca. 95 kg Gewicht.
Best. Nr. 109125




**2 Holzspalter HSE 8-550 400V**
Kurzholzspalter für anspruchsvolle Anwender. Zwei-Hand-Sicherheitsschaltung, robuste und solide Bauweise, stoß- und kratzfest durch hochwertige Pulverbeschichtung, große Räder und gummierte Griffe für bequemen Transport, schnelle, werkzeuglose Spalthöhenverstellung, technische Daten: Elektromotor 3,5kW 400V / 50 Hz mit Phasenwender, Spaltkraft max. 8 Tonnen, Spaltlänge max. 550mm, Abmessungen (LxBxH) ca.: 845x935x1500 mm, Gewicht ca. 109 kg.
Best. Nr. 108559



**5 Schalter zu Holzspalter**
400 V 16 A Stecker mit Phasenwender und ca. 20 cm Kabel!, AC-3 12 A, AC-15 6 A, 400 V, 50 Hz, IP 54.
Best. Nr. 115097

**Schalter zu Kreis-/ Wippsäge**
für Motor mit Bremse, 400 V 16 A Stecker mit Phasenwender und Kabel, AC-3 12 A, AC-15 8 A, 400 V, 50/60 Hz, IP 54.
Best. Nr. 123069




**3 Holzspalter HSE 10-1100 400V**
mit Elektromotor, werkzeuglose Spalthöheneinstellung, niedrige Bodenplatte, mechanischer Stammheber und Spaltguthalterung, Zwei-Hand-Sicherheitsschaltung, Serienmäßiges Fahrwerk mit Stützrad, Zylinder absenkbar. Technische Daten: Elektromotor 3,3 kW 400 Volt / 50 Hz mit Phasenwender, maximale Spaltkraft 9,9 Tonnen, Spaltlänge max. 1040mm, Zylinderhub max. 850mm, Vorlaufgeschwindigkeit 49 - 232 mm/s, Rücklaufgeschwindigkeit 61 mm/s, Abmessungen (LxBxH) ca. 1440x1350x2280mm, Gewicht ca. 173 kg
Best. Nr. 112641




**4 Holzspalter HSE 14-1100 400V**
mit Elektromotor, werkzeuglose Spalthöheneinstellung, niedrige Bodenplatte, mechanischer Stammheber und Spaltguthalterung, Zwei-Hand-Sicherheitsschaltung, Leistungsstarke Industrie-Hydraulikanlage, serienmäßiges Fahrwerk mit Stützrad, Zylinder absenkbar, technische Daten: Elektromotor 3,5 kW 400 Volt / 50 Hz mit Phasenwender, maximale Spaltkraft 14 Tonnen, Spaltlänge max. 1040 mm, Zylinderhub max. 850 mm, Vorlaufgeschwindigkeit 46 - 105 mm/s, Rücklaufgeschwindigkeit 75 mm/s, Abmessungen (LxBxH) ca. 1440x1350x2280 mm, Gewicht ca. 185 kg.
Best. Nr. 108564




**6 Holzpalter HSE 22-1100 ZE**
Professioneller Holzspalter mit kombiniertem Elektro- und Zapfwellen Antrieb! Hochwertiger Kurz- und Langholzspalter mit max. 23,4 Tonnen Spaltkraft und max. 1100 mm Spaltlänge mit kombiniertem Zapfwellen-/ Elektroantrieb, niedrige Bodenplatte, Fahrwerk und Stammheber, Zwei-Hand-Bedienung mit Spaltguthalter Technische Daten: Spaltkraft max. 23,4 t, Spaltlänge max. 1100 mm, Zylinderhub max. 948 mm, schnelle, werkzeuglose Spalthöheneinstellung, Vorlaufgeschwindigkeit 46 - 105 mm/s, Rücklaufgeschwindigkeit 75 mm/s, Elektromotor 5,1 kW 400 V / AC / 50 Hz, Traktorantrieb min. 10,7 PS, 540 U/min, KAT I + KAT II, platzsparende Lagerung durch einfach absenkbaren Zylinder, Abmessungen (LxBxH) 1050 x 1700 x 2500 mm, Gewicht ca. 320 kg.
Best. Nr. 104657




**1 Stubai Scheitkeil komplett mit Holz-Ring**
Keil aus Stahl geschmiedet, ovales Haus, Schneide gehärtet, geschliffen, poliert, lackiert. Keilgew. 1400 g, Gesamtgew. 2200 g.
Best. Nr. 31623

**Stubai Holzeinsatz rund**
zu Scheitkeil 31623
Best. Nr. 31624

**2 Spaltkeil**
Vollstahlkeil geschmiedet, Schneide angeschliffen, lackiert, gerade Form mit Führungsrille

| Länge (mm) | Gewicht (g) | Best. Nr. |
|---|---|---|
| 220 | 1500 | 8685 |
| 260 | 2000 | 19687 |
| 260 | 2500 | 63844 |



**7 Gesichts-/Gehörschutzkombi**
Optimaler Schutz bei hohem Tragekomfort, auch bei heißer Witterung. Gesichtsschutz mit extra Gehörschutzbügel zum Einklicken, lässt sich beides auch getrennt verwenden.
Best. Nr. 34164




**3 Holzspaltkeil**
Der wirksame Spaltkeil! Explosive Kraft beim Spalten von Baumstämmen durch spezielle Kreuzform. 1500 g, 165 mm.
Best. Nr. 45966

**4 Holzspalthammer 3000 g mit Fiberglasstiel**
Robuster Spalthammer mit extrem haltbarem Fiberglasstiel, mit Kunststoff überzogen, dadurch besonders griffig, Kopfgewicht 3000 g, 90 cm Stiellänge.
Best. Nr. 54478




**5 Stubai Holzspalthammer**
Mit Wendenase, hervorragende Qualität, mit Stiel, Kopfgew. 3000 g.Stiellänge 800 mm.
Best. Nr. 31619

**6 Stubai Superspaltaxt**
Bewährte Spaltaxt mit Keilstegen für höchste Spaltleistung mit Eschenholzstiel.

| Kopfgewicht (g) | Länge (mm) | Best. Nr. |
|---|---|---|
| 1200 | 600 | 31618 |
| 1800 | 700 | 23983 |




**8 Sägebock Holz 40cm klappbar**
Kleiner Holz-Sägebock, Länge 63 cm, Breite 40 cm, Höhe aufgestellt 52 cm, 3 kg.
Best. Nr. 29660

PREISSENKUNG

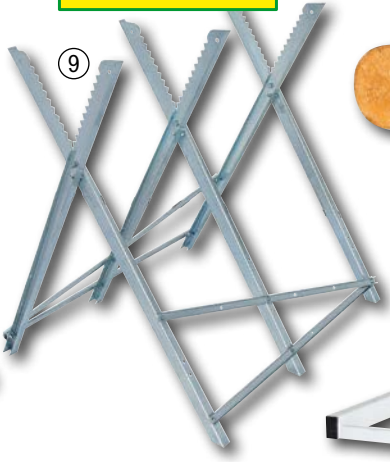


**9 Sägebock MB150 klappbar**
Max. 150 kg Tragfähigkeit, aus stabilem, verzinktem Stahl-Winkelprofil, durch Verzahnung extra rutschsichere Auflage, kompakt zusammenfaltbar und dadurch nur geringer Platzbedarf (TxBxH: 850x81x790 mm).
Best. Nr. 60668




**10 Sägebock Smart Holder**
Geniale Hilfe zum Ablängen von Scheitholz, Brettern und Latten! Einfache Handhabung: das Holz wird einfach in die Halterung geschoben und automatisch eingeklemmt, dann einfach mit der Säge ablängen! Handlich, robust, platzsparende Lagerung, Max. Stammdurchmesser ca. 23 cm, Maße 120x40x6 cm (zusammengeklappt). Gewicht 13 kg
Best. Nr. 97729




ohne Kettensäge

**11 Mobiles Sägewerk - Logosol**
LOGOSOL TIMBERJIG - Kompaktes Sägewerk! Stabile Führung und Höheneinstellungen mit genauer Skalierung ermöglichen schnelles und präzises Arbeiten. Je nach Motorsäge können Baumstämme mit bis zu 60 cm Ø bearbeitet werden und ca. 2-3 Baumstämme pro Stunde geschnitten werden. Einfach eine stabile Schiene oder ein Brett am Stamm befestigen und als Führung für einen sauberen Schnitt verwenden. Empfohlene Kettensägen-Spezifikation: min. 6 PS Motorleistung und ca. 40 - 63 cm Führungsschienenlänge. Passend für die meisten Kettensägen mit zwei Schwertbolzen! Gewicht 5 kg. Lieferung OHNE KETTENSÄGE!
Best. Nr. 119540

PREISSENKUNG

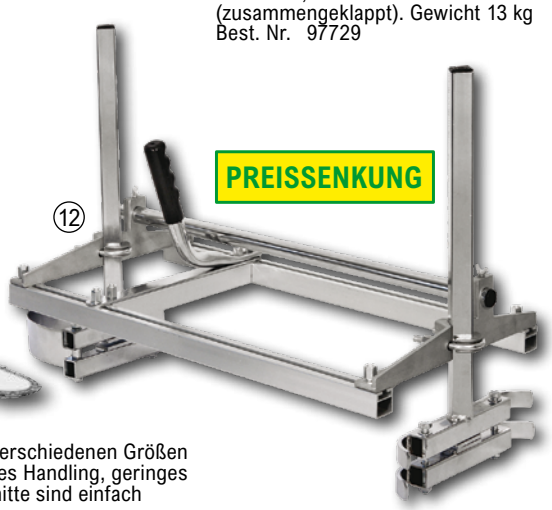


**12 Mobiles Sägewerk für Motorsäge**
Ideal zum Schneiden von Holzbrettern und Pfosten in verschiedenen Größen - perfekt für Bauherren, Schreiner und Bastler, Einfaches Handling, geringes Gewicht und leichter Aufbau, Höhe und Breite der Schnitte sind einfach einstellbar (Lieferung ohne Motorsäge).

| Arbeitsbreite (mm) | Schwertlänge | Best. Nr. | |
|---|---|---|---|
| max. 540 | 35 bis 65 | 119980 | |
| max. 850 | 35 bis 90 | 119981 | |




**1 Feuchtemessgerät für Holz und Bau**
Klein, handlich und praktisch – echte Kenner arbeiten mit dem Feuchtigkeitsmessgerät von Stihl! Das beleuchtete Display zeigt die Feuchtigkeit von Brennholz, Bauholz (Paletten), Gips, Zement und auch die Umgebungstemperatur.
Best. Nr. 121834



**2 Brennholz Stütze**
Für die optimale Lagerung ihres Brennholzes, Rohre aus lackiertem Metall, Höhe 100cm, Länge 100cm, Breite 26cm, Abstand der zwei Winkelstützen beliebig.
Best. Nr. 44234




**4 BIG BAG Gestell Fridolin**
Praktisches Gestell mit höhenverstellbaren Haltern, durch das Stecksystem kinderleichter Aufbau. Lieferung demontiert, ohne Big Bag. Länge 1010 x Breite 1010 x Höhe 1400 mm
Best. Nr. 29009



**3 FAIE Akku Rückenspritze 10 L**
10 Liter Füllinhalt und moderne Li-Ion Akku. Das geringe Gewicht von nur 2,78 kg und die ergonomischer Form des Tanks sorgen für rückenschonendes Tragen, Akku kann einfach und schnell herausgenommen werden. Komplettes Set inkl. Akku (12 V / 2,5 Ah), Ladegerät, Fiberglas Sprühlanze für Spritzschirm, Alu Sprühlanze, Düsen Kit Filter. Akku Laufzeit ca. 3,5 Stunden, Sprühdruck 2,5bar (konstant)
Best. Nr. 102297



**5 Holzkorb Skandinavia 38x38 cm**
Stilechter und praktischer Holztragekorb! Hochwertiger und leichter Kachelofen-/Kaminholz Korb aus flexiblem, formstabilem Kunststoff PE mit ergonomischen Griffen. Schönes Design mit Holzdekor-Aufdruck. Öffnung oben 38 x 38 cm, 30 cm tief, Gewicht: 660 g.
Best. Nr. 103826




**6 Brennholzwagen max. 150 kg**
Brennholzkarren zum einfachen und sicheren Transport von Ofenholz und Kaminholz. Bis max. 150 kg belastbar. Maße im montierten Zustand 60 x 52 x 108 cm (LxBxH), mit großen Lufträdern und praktischer Abdeckhaube.
Best. Nr. 113928



**7 Abrollwagen für Umreifungsband**
mit Box für Klammern. Bandhalter mit federbelasteter Klemme, der Kerndurchmesser ist 5-fach einstellbar, für Bandrollen mit verschiedenen Kerndurchmessern! Robuster Abroller aus Metall mit praktischem Fahrwerk, (ohne Band, ohne Klammern).
Best. Nr. 110051




**8 Bandspanner für Umreifungsband 9 - 19 mm**
Robuster Bandspanner für Textilbänder von 9 bis 19 mm Bandbreite, mit Ratsche zum Spannen und Bandabschneider.
Best. Nr. 109283



**9 Klammern zu Umreifungsband 19 mm**
Verzinkte Stahlklammern für textiles Umreifungsband, 4 mm stark, 500 Stück.
Best. Nr. 109282



**10 Umreifungsband 19mm 500 Meter**
Textilband mit Kunststoffbeschichtung für Holzbündel. Sicherer und dauerhafter Halt, auch bei scharfkantigen Packstücken und bei Witterungseinfluss! Kerndurchmesser 20 cm, Außendurchmesser 33 cm, Band 19 mm breit, 500 Meter, 725 daN, (ohne Abroller).
Best. Nr. 109280






**1 Holz-Abdeckplane**
Standard 90g/m² grün, aus Polyethylen, gewebeverstärkt, mit Metallösen, Achtung +/- 5% Toleranz, Größenangabe inklusive Randverstärkung.

| Größe | Best. Nr. |
|---|---|
| 12x1,5 m | 63521 |
| 6x1,5 m | 63518 |

**2 Holz-Abdeckplane Qualitätsplane, UV-stabilisiert**
Gewebe mit 210 g/m², verstärkter Rand, Ösenabstand 50cm, Größe 6x1,5 m.

| Stück | Best. Nr. |
|---|---|
| 1 | 33964 |
| 2-er Set | 33770 |

**Zum Abdecken von Brennholz empfehlen wir ein Gewebe mit 210 g/m²**

# FAIE TIPP

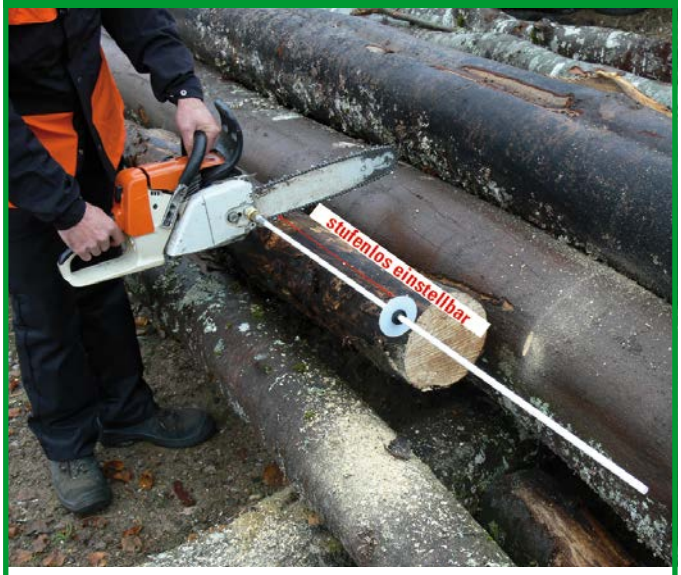


VarioMeter
... immer die richtige Länge!

**Vielfach bewährt**
**Einfache Montage**

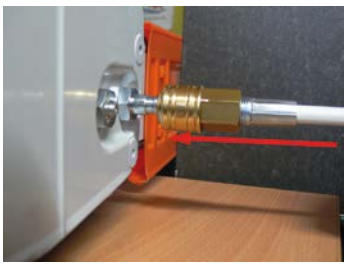

**3 VarioMeter – Ablänghilfe**
Kein mühsames Anreißen! Stufenlos einstellbare Ablänghilfe von 10 bis 105 cm, robuster Fiberglas-Stab mit variablem Endteller, rasch und werkzeuglos kuppelbar, die Druckluftkupplung wird an den Adapterstecker an der Motorsäge gesteckt. Nicht bei Kettenschnellspannern und verliersicheren Muttern verwendbar. Adapterstück mit M 8 Innengewinde und 19mm Außen-6-kant.
Best. Nr. 28043



**Anwendervideo**
zu Holzbag mit Sternboden



STAFFELPREIS
ab 10 Stück -15%




**4 Holzbag 160 Premium Boden zu 100x100x160cm**
Premium Lagerungs- und Tragetasche für Brennholzhandel und Landwirtschaft. Der ganze Bag besteht aus Netzgewebe 170 g/m zur besseren Luftzirkulation und Trocknung, UV-stabilisiert, Boden geschlossen, oben offen mit 4 Schlaufen, 1000 kg Tragfähigkeit, SF 5:1. 
Best. Nr. 126384

**5 Holzbag mit Lüftungsboden**
So wird Holz preiswert getrocknet und transportiert Der Holzbag zum Lagern, Transportieren und Trocknen von Scheitholz. Der Bag besteht komplett aus einem Belüftungsgewebe, hohe Luftzirkulation wodurch das Scheitholz schneller trocknet. Bei trockener, abgedeckter Lagerung bis zu 5 Jahre UV-stabil. Gewebe: Polypropylen – Lüftungsgewebe mit vier Gurten und Schlaufen, Tragfähigkeit: SWL 5:1 1000 kg, Grammatur: 160 g/m²

| Gewicht (kg) | Größe | Best. Nr. | |
|---|---|---|---|
| 1,3 | 100 x 100 x 120 cm | 76137 | |
| 1,6 | 100 x 100 x 160 cm | 76139 | |

**Holzbag mit Sternboden**

| Gewicht (kg) | Größe | Best. Nr. | |
|---|---|---|---|
| 1,5 | 100 x 100 x 120 cm | 76138 | |
| 1,7 | 100 x 100 x 160 cm | 76140 | |

STAFFELPREIS
ab 10 Stück -15%

ZIPPER

inkl. 3 Bohrer

STIHL

+ Punkte

Pflanz-werkzeug



























**1 2-Takt Erdlochbohrer**
mit 1,65kW (2,2PS) Leistung. Geeignet für Pflanzungen und Zaunbau auf leichten Böden und in gut begehbaren Lagen. Inklusive 3 Bohrern (100/150/200mm, ca. 70 cm lang), mit Anti Vibrations System. Optionale Bohrerverlängerung 40 cm erhältlich.
Best. Nr. 76692

**2 Bohrerverlängerung**
Verlängerung um 40 cm
Best. Nr. 15947

**3 Erdbohrer BT 131**
Komfortables Einmann-Bohrgerät für Bohrer bis 300 mm Durchmesser. Durchzugsstarker STIHL 4-MIX®-2-Takt-Motor. Vibrationsgedämpfte QuickStop-Bohrerbremse, die bei Verhaken des Bohrers, diesen sofort zum Stillstand bringt. (Lieferung ohne Bohrer).Technische Daten: Hubraum cm³: 36,3Leistung kW/PS: 1,4/1,9Gewicht kg: 9,9
Best. Nr. 22399

**4 Erdbohrer zu Erdbohrgerät BT 131**
Für alle Bodenverhältnisse. 695 mm lang.

| | Best. Nr. |
|---|---|
| 150 | 22408 |
| 200 | 22409 |

**5 Pflanz Spaten 58x13 cm mit Tritt**
Stabiler Pflanz- und Drainagespaten mit Tritt und Eschenholzstiel (85cm) mit T-Griff
Best. Nr. 27953

**6 Pflanz Spaten Profi 46x13 cm gehärtet**
Professioneller Pflanz- und Drainagespaten mit Tritt und Eschenholzstiel (85cm) mit D-Griff. Extra strak, gehärtet und verzinkt.
Best. Nr. 27952

**7 Stiel zu Hauen**
Buche, Hausstärke 58 x 32 mm, Länge 110 cm.
Best. Nr. 13752

**8 Wiedehopfhaue ovales Blatt**
1,75 kg, für steinige, durchwurzelte Böden, ohne Stiel.
Best. Nr. 55551

**9 Wegmacherhaue 1500 g**
Ohne Stiel
Best. Nr. 8719

**10 Erdlochausheber**
Zum Ausheben von Löchern bis zu 280 mm Durchmesser. Leichteres Arbeiten durch lange Holzstiele. Gesamtlänge ca. 1,45 m.
Best. Nr. 58258

**11 Schweizer Gertel Stihl**
Spezielle Handsichel / Gertl, geeignet zur Jungwuchspflege und zum Aushauen von Niedrigwuchs. Mit bequemem Lederschutzgriff. Gewicht 650 g, 43 cm lang.
Best. Nr. 22433

**12 Einhand Kultursichel**
900 g, 450 mm Hickory-Kuhfuß Stiel, zweischneidig, Schneide fein poliert.
Best. Nr. 51997

**13 Rindenschäler leicht**
400g – 110 mm Schneide, mit hohler, fein polierter Schneide, (ohne Stiel)
Best. Nr. 76212

**14 Kräutersichel 16 cm**
Kleine handliche Sichel mit 16 cm Klinge, auch für kleine Büschel.
Best. Nr. 124823

**15 Getreidesichel gezahnt 30 cm**
Schlanke, gezahnte 30 cm Klinge, gute Schnittleistung bei geringem Kraftaufwand.
Best. Nr. 124822

















**1 Wildkamera 16MP DH1 Black LED**
Günstige Wildkamera mit Top-Ausstattung! Kleine 16 Mega-Pixel Full HD Überwachungskamera mit 38 BLACK-LEDs und 2“ TFT Bildschirm, Blitz mit 20 m Reichweite, PIR Bewegungsmelder bis 10 m, Aufnahme als Foto einstellbar 1 - 3 fache Serienaufnahme, Einzelbild + Video oder nur Video (10 sec. bis 3 min. wählbar, mit Tonaufnahme) in Farbe und nachts in schwarz/weiß, Trigger Time nur 0,7 Sek. (bei 4GB Micro SD Karte), Objektivwinkel 90°, automatischer Weißabgleich, Aufnahmen mit Datum, Uhrzeit, Mondphase und Temperatur, Passwortschutz, Kartenschacht für TF Karten bis 32 GB (nicht im Lieferumfang), Betrieb über 8 AA Batterien (nicht im Lieferumfang), wetterfestes Gehäuse IP66 mit Gurtband, Maße LxBxH: 135 x 95 x 65 mm, Gewicht: 360g.
Best. Nr. 122510

**2 Wildkamera 32 MP Mini Black LED**
Kleine, handliche Überwachungskamera mit 32 Mega-Pixel, 2 TFT Bildschirm, bis 18 m BLACK-LED Nachtblitz, 40° PIR Bewegungsmelder, Einzelbild oder Einzelbild + Video mit Tonaufnahme, in Farbe und nachts in schwarz/weiß, Trigger Time ca. 0,4 Sek., Objektivwinkel 60°, Brennweite 3,62 mm, automatischer Weißabgleich, Aufnahmen mit Datum und Uhrzeit, Timer- oder Zeitraffer-Einstellung möglich, Passwortschutz, Kartenschacht für SD Karten bis 32 GB (nicht im Lieferumfang), Betrieb über 4 AA Batterien (nicht im Lieferumfang), wetterfestes Gehäuse IP54 mit Gurtband, Maße LxBxH: 105 x 80 x 40 mm, Gewicht: 260g.
Best. Nr. 122600

**3 Wildkamera Full HD 20 MP Mini Black LED**
Kompakte Wildkamera mit Full HD Überwachung! Mini Überwachungskamera mit 20 Mega-Pixel mit 1,77" TFT Bildschirm. Bilder und Videos, bei Tag in Farbe und in der Nacht durch Black-LED's (absolut unsichtbar) in schwarz/weiß, Blitzreichweite 20 m, Einzelbild, 3 Bilder, Einzelbild + Video oder Video mit Tonaufnahme einstellbar, max. 40° Registrierungswinkel, mit USB Kabel und Gurtband, für Micro SD Karten bis 32 GB (nicht im Lieferumfang), Betrieb über 4 Stück AA Batterien (nicht im Lieferumfang), Maße LxBxH 105x80x40mm.
Best. Nr. 105077

**4 Solar Akku für Wildkamera 1500 mAh Li/Ion**
Akku mit integriertem Solarpanel für eine dauerhafte Stromversorgung, IP56, Maße 158 x 102 x 14 mm, Gewicht 190g.
Best. Nr. 122350

**5 Wildkamera 18MP 4G/LTE MMS, GPRS**
Perfekte Überwachungskamera mit 18 Mega-Pixel und 1,44" TFT Bildschirm, lassen Sie sich einfach, die schönsten Bilder Ihres Wildes, per 4G/LTE oder per Email zuschicken, 1 - 3 Fotos oder Videos bis 60 Sek. mit Ton, Black-LED's absolut unsichtbar, PIR Bewegungsmelder bis 30 m, Blickwinkel 57°, mit USB Kabel und Gurtband, Maße 115x81x45mm, Gewicht 300 g, inkl. 2x 3,7 V Akku, für SD Karten bis zu 32 GB und Handy-SIM Karte (beide nicht im Lieferumfang!).
Best. Nr. 117831

**6 Wildkamera Full HD 20MP Wifi Black LED**
Neue Überwachungskamera mit Nahfeld Wifi Funktion per Fernbedienung - das Smartphone mit der Kamera verbinden und die Bilder auf das Handy downloaden, perfekte Bilder und Videos bei Tag und bei Nacht. Kamera mit 20 Mega-Pixel und 2,4" TFT Bildschirm, 2 high Power Black-LED's, Blitzreichweite ca. 20 m, Kartenschacht für Micro SD Karten bis 128 GB (nicht im Lieferumfang), Betrieb über AA Batterien (nicht im Lieferumfang), mit USB Kabel, Gurtband und Wandmontagehalterung, Maße LXBxH 130x90x75mm.
Best. Nr. 109986

**7 Fernglas 9 x 60 Nachtglas ProfiTech**
Rot vergütete Optik, Lichtstärke 44, Dämmerungszahl 23, 95m Blickfeld auf 1000m, gummiarmiertes Gehäuse für optimalen Schutz, auch für Brillenträger einsetzbar, mit Tasche und Trageriemen, Maße 205x210x75mm, Gewicht 1100g
Best. Nr. 17518

**8 Fernglas 10 x 42 wasserdicht**
Voll vergütete BaK4 Gläser und Prismen, wasserdicht, beschlagfrei und nebeldicht durch Nitrogenfüllung, gummiarmiert, Lichtstärke 17,6, Dämmerungszahl 20,5, 101m Blickfeld auf 1000m, 5 Jahre Garantie, Maße 120x50x127mm, Gewicht 640g
Best. Nr. 17499



**9 Heckträger für AHK verzinkt**
Revier-Heckträger mit Einhebel-Schnellverschluss für die Anhängerkupplung (ohne Beleuchtung), Maße 105 x 45 x 16 cm, Gewicht ca. 11 kg.
Best. Nr. 17533



**1 3 Zahn-Dickichtmesser**

| Ø (mm) | Bohrung (mm) | Best. Nr. |
|---|---|---|
| 255 | 25,4 | 73429 |
| 300 | 25,4 | 73430 |



**2 Grasmesser 2-flügelig**
Gerades Freischneidermesser, 2 Zahn-Messer aus hochwertigem Stahl.

| Ø (mm) | Bohrung (mm) | Best. Nr. |
|---|---|---|
| 250 | 25,4 | 122674 |
| 300 | 25,4 | 122675 |



**3 4 Zahn-Grasmesser**
Bohrung (mm): 25,4
Ø (mm): 255
Best. Nr. 73434



**4 10 Zahn-Grasmeser**
Bohrung (mm): 25,4
Ø (mm): 255,
Best. Nr. 2640



**5 3 Zahn-Mulchmesser**

| Ø (mm) | Bohrung (mm) | Best. Nr. |
|---|---|---|
| 300 | 20 | 73431 |
| 300 | 25,4 | 73432 |




**6 2 Zahn-Mulchmesser**
Bohrung (mm): 25,4
Ø (mm): 300, 300
Best. Nr. 128518



**7 Distanzring für Motorsensen 20 auf 25,4 mm**
Distanzscheibe für Motorsensen
Best. Nr. 74457




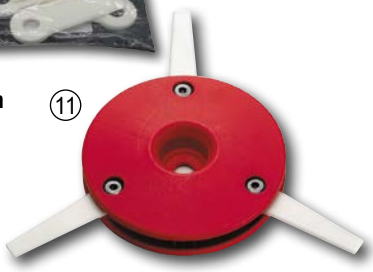


**11 Mähkopf ProTrim Uni**
Universal Mähkopf mit drei Nylon Klingen für Motorsensen bis 33cm³, Anschluss passend zu den meisten Maschinen.

| Ø Außen (mm) | Best. Nr. |
|---|---|
| 230 | 105278 |
| 300 | 105279 |

**12 Ersatzmesserset zu ProTrim 6-tgl.**
6 Stück Nylonklingen zu Mähkopf ProTrim

| Länge (mm) | passend zu | Best. Nr. |
|---|---|---|
| 67,5 | 230 mm | 105284 |
| 90 | 300 mm | 105285 |




**8 20 Zahn HM Freischneiderklinge**
Sägeblatt mit 20 Hartmetall Zähnen, Schnittbreite 250 mm, Bohrung: 25,4 mm.
Best. Nr. 74458




**9 60 Zahn HM Freischneiderklinge**
Sägeblatt mit 60 Hartmetall Zähne, sauberer Schnitt, lange Standzeit, perfekt für Durchforstung, auch für verholzte Sträucher und kleine Stämme, Schnittbreite 255 mm, Bohrung: 25,4 mm.
Best. Nr. 73440



**10 80 Zahn Freischneider Sägeblatt**

| Ø (mm) | Bohrung (mm) | Best. Nr. |
|---|---|---|
| 255 | 25,4 | 73439 |




**13 Unkrautbürste Draht 200 mm**
Effektive und wendige Unkrautbürste, mit widerstandfähigen, gedrehten Stahl-Drahtborsten, konisch, 200 mm Außendurchmesser, Bohrung 25,4 / 20,0 mm.
Best. Nr. 125922

**14 Kunststoff-Drahtbürste 200 mm**
Kegelbürste mit Kunststoff-Borsten, ab ca, 35 cm³ Hubraum, Außendurchmesser 200 mm, Bohrung 20,0 / 25,4 mm, Höhe 65 mm, Gewicht 0,65 kg, max. 6000 U/min. - NICHT mit voller Drehzahl betreiben!
Best. Nr. 128519




**15 Kunststoffbürste UNI 120 mm**
Zum Reinigen empfindlicher Oberflächen, mit 32 Stück 3,3 mm Nylonfäden (austauschbar), ab 30 cm³ Hubraum, universelle Aufnahme für 20 und 25,4 mm Bohrung, Arbeitsdurchmesser ca. 30 cm.
Best. Nr. 118385

**16 Kunststoffbürste UNI 140 mm**
Zum Reinigen von empfindlichen Oberflächen, eingegossene Nylonfäden, universelle Aufnahme für 20 und 25,4 mm Bohrung, Arbeitsdurchmesser ca. 18 cm.
Best. Nr. 118386

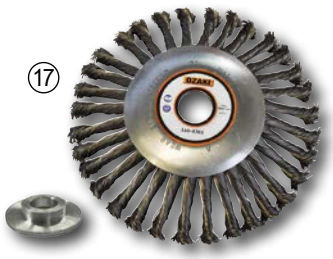


**17 Unkrautbürste Draht 150 mm**
Sehr effektive Unkrautbekämpfung mit widerstandfähigen, gedrehten Drahtborsten! Bohrung 25,4 mm (mit Adapter 20 mm).
passend zu: Maschinen ab 30 cm³,
Ø Außen (mm): 150
Best. Nr. 102740



**18 Gehörschutzstöpsel SAFELINE paarweise in Kunststoffdose mit Band**
Vorgeformter Gehörschutzstöpsel aus hautfreundlichem Kunststoff, komfortabler Sitz, Kunststoffdose mit Gürtel-Clip, SNR = 30 dB.

| Stück | Best. Nr. |
|---|---|
| 1 | 57806 |
| 10 | 66932 |




**19 Gehörschutz Stöpsel**
Sehr bequem zu tragen, sehr gute Schalldämmung, EN 352-2, Dämmwert SNR = 36 dB, per Paar.
Best. Nr. 48272



**1 Motorsense Stiga BC 435 HD**
Starker Honda 4-Takt Benzinmotor mit enormem Drehmoment und 1.0 kW / 1,36 PS, Easy Start mit Primer, Doppelschultergurt und Bügelhandgriff, inkl. Tap und Go Fadenkopf mit 43 cm Schnittbreite und 3-Zahn Messer, Technische Daten: 35 cm³, 3100 U/min, Gewicht: 7,72 kg.
Best. Nr. 113255

**2 Motorsense Stihl FS 55**
Vielseitige Motorsense mit Zweihandgriff und Winkelgetriebe für den Einsatz mit serienmäßigem Grasschneidblatt. Motor: 27,2 ccm, 0,75 KW/1,0 PS, Eigengewicht ca. 4,9 kg. Ideal für den universellen Einsatz.
Best. Nr. 19995



NEU

Stihl Akku Sensen auf Seite 382!



**3 Motorsense Stihl FS 89**
Kraftvolle Motorsense mit Stihl 4-MIX®-Motor und Zweihandgriff auch in zähem Gras. Mit Primer Pumpe und automatischem Dekompressionsventil, Doppelschultergurt und 2-flügeligem Grasmesser mit 230 mm Durchmesser (Fadenkopf optional). STIHL 4-MIX®-Motor mit exzellenter Durchzugskraft und hohem Drehmoment, Technische Daten: Hubraum: 27,2 cm³, Leistung: 0,95 kW / 1,3 PS, Gewicht: 5,8 kg ohne Schneidausrüstung.
Best. Nr. 97195

**4 Motorsense Stihl FS 131**
Starke Motorsense für den Profi-Einsatz, Doppelschultergurt und 2-flügeligem Grasmesser mit 230 mm Durchmesser (Fadenkopf optional). STIHL 4-MIX®-Motor mit exzellenter Durchzugskraft und hohem Drehmoment, Technische Daten: Hubraum: 27,2 cm³, Leistung: 0,95 kW / 1,3 PS, Gewicht: 5,8 kg ohne Schneidausrüstung.
Best. Nr. 97194

**5 Motorsense Stihl FS 240**
Leistungsstarke 2-Takt Motorsense mit Zweihandgriff und ergonomischem Doppel-Schultergurt, mit 3-Zahn Dickichtmesser mit 250 mm Durchmesser. Technische Daten: Hubraum 37,7 cm³Leistung 1,7 kW / 2,3 PS, Gewicht 7,0 kg ohne Schneidausrüstung.
Best. Nr. 28634

**6 Schultergurt doppelt Standard**
Gepolsterter Schultergurt für komfortable und rückenschonende Gewichtsverteilung, Schnellauslöse-Haken mit großer Unterlage.
Best. Nr. 27990

**7 Mähfaden Semi-Pro Quadrat**
Hohe Bruchfestigkeit und geringer Abrieb für lange Haltbarkeit. Sehr gute Schnittleistung.

| Stärke (mm) | Länge (m) | Best. Nr. |
|---|---|---|
| 1,35 | 15 | 117761 |
| 1,6 | 15 | 117762 |
| 2,0 | 15 | 117763 |
| 2,4 | 15 | 117764 |
| 3,0 | 9 | 117765 |
| 3,3 | 9 | 117766 |

**8 Mähfaden Profi Saw**
Sauberer Schnitt durch Sägenprofil. Hohe Bruchfestigkeit, geringer Abrieb. Profi Hochleistungsmähfaden.

| Stärke (mm) | Länge (m) | Best. Nr. |
|---|---|---|
| 3,5 | 27 | 117768 |
| 3,0 | 37 | 117767 |









**9 Mähfaden Tornado**
Maximale Schnittleistung und extreme Lebensdauer, geringere Geräuschentwicklung durch die spezielle, gedrehte Form.

| Länge (m) | Stärke (mm) | Best. Nr. |
|---|---|---|
| 18 | 3,3 | 126381 |
| 27 | 2,7 | 126379 |
| 48 | 2,0 | 126377 |
| 35 | 2,4 | 126378 |
| 21 | 3,0 | 126380 |



**10 Universal Zwei Fadenkopf Easy Work Tap & Go**
Fadenkopf Easy Work 130Ø 130 mm Außendurchmesser, ab ca. 33 cm³ Maschinen, bis max. 4,0mm Faden, Lieferung mit ca. 4 Meter 2,7 mm Rundfaden
Best. Nr. 97510

Fadenkopf Easy Work 109Ø 109 mm Außendurchmesser, bis ca. 33 cm³ Maschinen, bis max. 3,0 mm Faden, Lieferung mit ca. 4 Meter 2,4 mm Rundfaden.
Best. Nr. 97511



**11 Mähkopf AutoCut 27-2 2,4mm**
Stihl Tap and Go Mähkopf passend für FS55 - FS460, FR410c - FR480c und FSA 130/ FSA 135, ..., 2-Faden Spule mit 2,4 mm Fadenstärke. Fadenlänge 2 x 3,8 m.
Best. Nr. 123166



**12 Getriebefett für Motorsensen 80 g**
Spezial - Getriebefett für Motorsensen. Verlängert die Lebensdauer und die Leichtgängigkeit des Winkelantriebs bei Motorsensen. Tube mit 80 g Inhalt.
Best. Nr. 103302










### 3 Schälschutz
Bewährtes Kunststoffnetz gegen Schälschäden durch Rot- und Dammwild und Nageschäden durch Niederwild. Lange haltbar, längs und quer dehnbar. Rolle:
Breite 15 cm, Länge 100 m, Bedarf ca. 5 m/Stamm.
Best. Nr. 46361

### 4 Fegeschutz-Spirale
Sicherer Schutz gegen Fegeschäden und auch Wildverbiss. Stabile Form, verwendbar bei Laub-, Nadel- und Obstbäumen. Ca. 3,5 cm Durchmesser, Streifenbreite 9,0 cm, Abstand zwischen den Streifen 0,2 cm, gelocht für gute Durchlüftung, Haltbarkeit (UV-Stabilität) 7-10 Jahre.

| Höhe (cm) | Stück | Best. Nr. |
|---|---|---|
| 90 | 4 | 72020 |
| 75 | 4 | 72019 |










### 5 Baumschutzsäule BIO Laubholz 120cm
Umweltfreundlich - 100% kompostierbar, aus stabilem, mehrschichtigem Karton, wieder verschließbar, schützt vor direkter Sonne, Unkraut, und Verbiss- u. Fegeschäden, fördert Wachstum, bis zu 4 Jahre haltbar, Wuchsraumdurchmesser 12 - 13 cm, Schutzhöhe 120 cm, braun.
Best. Nr. 122601

### 6 Baumschutz PRO 14cm 120cm 1 St
Stabiler und langlebiger Baumschutz aus Holz und Draht - effektiv und umweltschonend, schütz vor Wild, Vieh, Sonne oder als Mähschutz, bei einer Breite von ca. 47 cm ergibt sich ein Wuchsraumdurchmesser von 12 - 13 cm, Schutzhöhe 120 cm, für Laub- u. Nadelholz.
Best. Nr. 125459




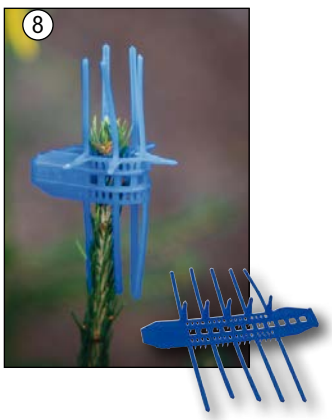





### 7 Baumschutzgitter 500 für Tanne und Lärche 120cm
Der Gitterschlauch mit Verstärkungsband ist der ideale Verbiss- und Fegeschutz für Tannen und Lärchen, auch Douglasie, Sträucher und Laubhölzer, Maschenweite 1,5 x 1,5 cm (Triebe können durchwachsen), Befestigung mit Kabelbinder an Pflock, Wuchsraumdurchmesser 30 cm, 6-8 Jahre UV-beständig, danach zerfällt das Material (PE) umweltneutral, 120 cm hoch, einfach kürzbar, grün
Best. Nr. 99108

### 8 Verbiss Schutzmanschette DUO blau
Neu mit horizontalen und vertikalen Stacheln und doppeltem Verschluss. Einfach in der Anwendung und sicher im Halt, schützt perfekt und langfristig gegen den Verbiss des Terminaltriebs, wiederverwendbar, im Folgejahr einfach nachsetzen, gut sichtbares Signalblau, UV-beständig, 100mm breit, 107mm hoch.

| Stück | Best. Nr. |
|---|---|
| 100 | 115963 |
| 1000 | 115964 |




### 10 Kabelbinder wiederverwendbar
Einfach und ohne Werkzeug wieder zu öffnen und somit mehrfach verwendbar, 280 mm lang, 3,5 mm breit, 100 Stück.
Best. Nr. 47452

### 1 Baumschutzsäule MV Laubholz
Verhindert Verbiss- und Fegeschäden an Laubhölzern, die stabile, geschlossene und lichtdurchlässige Hülle fördert das Wachstum enorm, durch Bildung eines Kleinklimas, Wuchsraumdurchmesser 14 cm, 4-5 Jahre UV-beständig, danach zerfällt das Material (PP) umweltneutral, wieder verwendbar, transparent grün

| Höhe (cm) | Best. Nr. |
|---|---|
| 90 | 118524 |
| 120 | 77821 |

### 2 Baumschutzgitter 300 Nadelholz 120 cm
Der Gitterschlauch mit Verstärkungsband ist der ideale Verbiss- und Fegeschutz für alle Nadelhölzer, auch Laubhölzer, Maschenweite 1 x 1 cm (Triebe können durchwachsen), Befestigung mit Kabelbinder an Pflock, Wuchsraumdurchmesser 20 cm, 6-8 Jahre UV-beständig, danach zerfällt das Material (PE) umweltneutral, 120 cm hoch, einfach kürzbar, grün
Best. Nr. 77819

### 9 Verbiss Schutzmanschette lang blau
Extra lange Schutzmanschette schützt gegen Verbiss, Verfegen und gegen Vögel, besonders geeignet für Christbaumkulturen, Lärchen, Douglasien und Laubholz, gut sichtbares Signalblau. Länge 27 cm.

| Stück | Best. Nr. |
|---|---|
| 100 | 115967 |

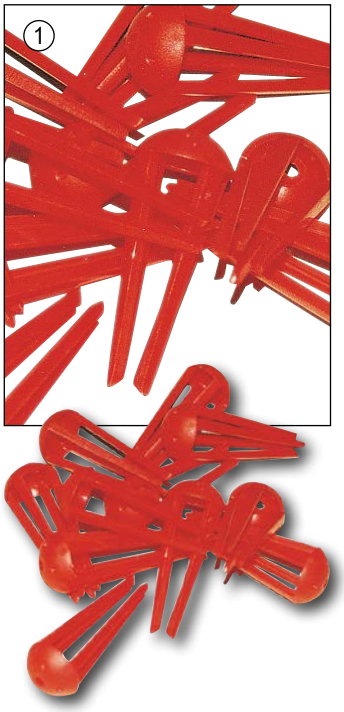















### 1 Verbiss Schutzkappen

Aus biegsamen witterungsbeständigem Kunststoff, werden auf den Terminaltrieb aufgesetzt und wachsen mit. Ermöglicht ganzjähriges wetterunabhängiges Schützen der Forstpflanzen, wiederverwendbar.

| Stück | Best. Nr. |
|---|---|
| 1 | 34004 |
| 50 | 76086 |
| 500 | 35618 |

### 2 Verbiss Schutzmanschette blau

Ausgezeichneter Halt, mehrjährig verwendbar, UV-stabilisiert, wird im Herbst auf den Terminaltrieb aufgesetzt, dieser wächst im Frühjahr durch und die Manschette wird im nächsten Herbst einfach nachgesetzt.

| Stück | Best. Nr. |
|---|---|
| 1 | 77802 |
| 50 | 77803 |
| 500 | 77804 |

### 3 Fegeschutzklammer zu Markierstab 7mm

Die neue Fegeschutz- und Halteklammer ist die perfekte Ergänzung zu den Fiberglas Markierstäben von Vinotto®. 2 in 1: als Fegeschutz - 3 Klammern pro Stab in alle Richtungen, als Halteklammer - Enden umbiegen und so das Bäumchen stützen, die Federstahlklammern lassen sich einfach am Markierstab befestigen, in der Höhe anpassen und verdrehen, langlebig und wieder verwendbar!

| Stück | Best. Nr. |
|---|---|
| 50 | 113981 |
| 300 | 113982 |

### 4 Akazienpfahl / Akazienstab / Pflanzstab

Die Akazie ist die witterungsbeständigste europäische Holzart - ohne zusätzliche Imprägnierung von Haus aus natürlich vor Witterung, Pilzen und Insekten geschützt. Wiederverwendbar - mind. 15 Jahre haltbar! Zum Befestigen von Schutzgitter, Wuchssäulen und auch zum Markieren von Pflanzen geeignet.Pfähle im 4-kant Profil, einseitig gespitzt.

| Stärke (mm) | Länge (m) | Best. Nr. |
|---|---|---|
| 22 x 22 | 1,2 | 104048 |
| 22 x 22 | 1,5 | 104049 |

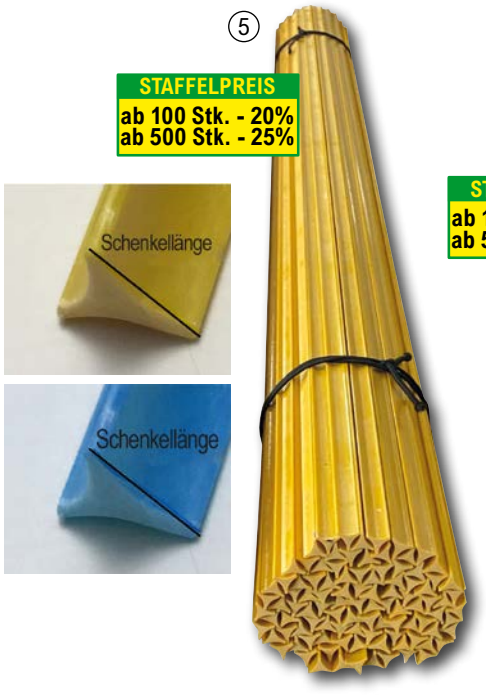


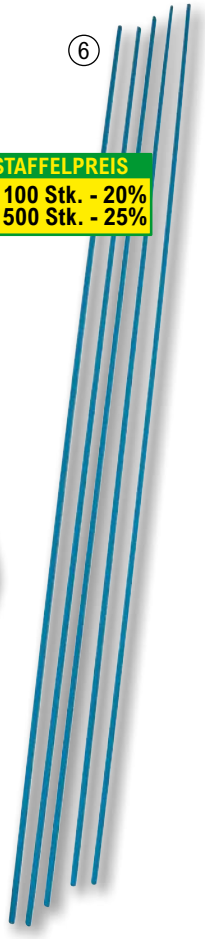


### 5 Markierstab Fiberglas Dreiarm

Markierstab und Pflanzstab im Dreiarmprofil! Der 3-flügelige Querschnitt erhöht die Stabilität wesentlich, dadurch perfekt für Baumschutzgitter und auch zur Markierung geeignet. Formstabil, witterungsbeständig und sehr geringes Gewicht. FAIE empfiehlt das Tragen von Handschuhen beim Hantieren!

| Farbe | Länge (mm) | Best. Nr. |
|---|---|---|
| gelb | 1300 | 114943 |
| blau | 1500 | 114942 |



### 6 Markierstab Vinotto® Fiberglas 7 mm x 130 cm

Lange Lebensdauer - leicht - gut sichtbar. Der praktische Vinotto® Pflanzstab aus langlebigem Fiberglas zur dauerhaften Markierung von Forstpflanzen. Durch die kräftige Farbe finden Sie die Pflanzen rasch und einfach auch bei dichter und hoher Verunkrautung. Dies erleichtert erheblich die Forstpflege und bringt eine enorme Zeitersparnis, zum Beispiel beim Ausmähen. Weitere Vorteile gegenüber Holz- oder Metallstäben: geringes Gewicht nur ca. 90g / Stück und hohe Biegebruchlast, ausgezeichnete Schlagzähigkeit (bis zu -50° Celsius), absolute Witterungs- und Feuchtigkeitsbeständigkeit. Kein Werkzeug zum Setzen nötig.

**Markierstab Vinotto® Fiberglas 7 mm x 130 cm blau**
Best. Nr. 110222

**Markierstab Vinotto® Fiberglas 7 mm x 130 cm gelb**
Best. Nr. 23674

























**1 Pfahlramme 100 Pro Honda GX50**
Einschlagen fast wie von selbst - Kraft und Leistung, für Pfähle 10 cm Durchmesser, wartungsarmer und umweltfreundlicher Honda 4-Takt Motor mit 35 cm³ und 1,0 KW / 1,36 PS, 820 - 1200 Schläge/min., Gewicht 18,3 kg.
Best. Nr. 117827

**Pfahlramme 80 Light Honda GX50**
Leicht und handlich - für Pfähle von 4,5 - 8 cm Durchmesser, wartungsarmer und umweltfreundlicher Honda 4-Takt Motor mit 1,47 kW / 2,00 PS, 800 - 1500 Schläge/min., Gewicht nur 11 kg.
Best. Nr. 128528

**2 Adapter für Pfahlramme 10-12cm**
Zubehör zu Pfahlramme, für Pfähle mit Durchmesser von 10 - 12 cm.
Best. Nr. 117828

**3 Handramme Forst**
Einfaches und sicheres Einschlagen von Pfählen von 9 bis 14,5 cm Durchmesser, 60 cm hoch, 13 kg Gewicht.
Best. Nr. 124787

**4 Wundverschluss Celaflor**
Wetterbeständiges Wundverschluss- und Veredelungsmittel, künstliche Rinde, bildet einen dauerhaft elastischen Belag, schnell trocknend, bis -2°C anwendbar (auch bei folgenden starken Nachtfrösten).
Pinseltube
in der Schweiz nicht lieferbar

**4 Wundverschluss**
1 kg Eimer LAC Balsam
Best. Nr. 44682

**5 Verbiss-Schutzmittel WAM Extra rosa**
Besonders wirksames und sparsames Verbissschutzmittel, hohe Haftfähigkeit = hervorragende Schutzwirkung, angetrockneter Schutzbelag ist porös, atmungsaktiv und witterungsbeständig, gebrauchsfertiges Streichmittel für ca. 500 PflanzenWAM extra rosarot Wild Abwehrmittel / Pfl.Reg.Nr. 2779
Inhalt: 1 kg
nur in Österreich lieferbar

**6 Wildschutz-Duftbarriere WAM-Porocol, 10-er Set**
Verhindern Sie Flur-, Verbiss-, Fege- und Schälschäden durch Reh-, Rot- und Schwarzwild! Auch zur Kitzrettung (Mähtod) und zur Vermeidung von Wildunfällen an Straßen einsetzbar! Set besteht aus je zehn Kunststoffsäulen und Fläschchen mit Duftstoff und Abgabedochte. Der Duftstoff behält seine Wirkung über eine Dauer von 4-6 Monaten. Die Säule kann danach problemlos nachgefüllt werden.
Best. Nr. 58947

**7 Pflaumenwickler Komplett Set (Grapholita funebrana)**
An Pflaumen, Zwetschgen und Mirabellen. Bohrfraß mit "Gummitropfen" am Bohrloch, Fruchtfleisch um das Kerngehäuse wird zerstört, Mai und August. Wirkungsdauer bis 8 Wochen. 1 Fallenkörper (WitaTrap® Delta Super Falle groß), 2 Leimböden, 2 Pheromonstoppel, Aufhängedraht und Beschreibung.
Best. Nr. 99660

**8 Apfelwickler Komplett Set (Cydia pomonella)**
Die Larve schädigt durch Bohrfraß, Bohrloch mit Kotkrümel, Früchte fallen vorzeitig ab, fördert Pilzwachstum und Milben. Hauptflugzeit Mai bis August (über 10°C). Wirkungsdauer bis 8 Wochen. 1 Fallenkörper (WitaTrap® Delta Super Falle groß), 2 Leimböden, 2 Pheromonstoppel, Aufhängedraht und Beschreibung.
Best. Nr. 99661

**9 Walnussfruchtfliege Komplett Set (Rhagoletis completa)**
Die Walnussfruchtfliege (Rhagoletis completa) zählt zu den wichtigsten tierischen Schaderregen an Nüssen (Juglans spp.). 1 Fallenkörper (WitaTrap® Delta Super Falle groß), 2 Leimböden, 2 Pheromonstoppel, Aufhängedraht und Beschreibung.
Best. Nr. 110516

**10 Kirschfruchtfliege Komplett Set (Rhagoletis cerasi)**
Früchte zeigen in der Stielgegend eine bräunlich verfärbte Stelle, faulig-weiches Fruchtfleisch rund um den Kern, weiße, längliche Larve, Ende April bis Juli (ab 15°C). Wirkungsdauer bis 8 Wochen. 2 Fallenkörper (WitaTrap® Gelbtafel) fertig beleimt, 2 Pheromonstoppel, Klammern und Beschreibung.
Best. Nr. 99665

**11 Kastanienminiermotte Komplett Set**
Überwiegend an der weißblühenden, gewöhnlichen Rosskastanien. Ab April treten kleine hellbraune Flecken auf, die sich rasch vergrößern. Wirkungsdauer bis 8 Wochen.
1 Fallenkörper (WitaTrap® Delta Super Falle groß), 2 Leimböden, 2 Pheromonstoppel, Aufhängedraht und Beschreibung.
Best. Nr. 56567




**12 Zaun Kunststoff PP light 20 x 35**
Sehr leichter und handlicher Kunststoff Zaun für verschiedenste Einsatzbereiche. Ideal als Metallzaun-Ersatz, wie zum Beispiel für Industrie- oder Sportanlagen, Kleintier- und Geflügelzaun, auch als Baumschutz und Wildzaun einsetzbar (nur bedingt gegen Wildschweine und Hasen), ca. 10 Jahre UV-beständig, danach zerfällt das Material (BOPP) umweltneutral, schwarz, Maschenweite 20 x 35 mm, Rolle zu 100 Meter.

| Gewicht (kg) | Höhe (mm) | Best. Nr. |
|---|---|---|
| 8 | 1000 | 97714 |
| 11 | 1500 | 97715 |




**13 Wildschutzzaun Kunststoff 100 Meter**
Extrem reißfest, haltbar und robust bei vielfach leichterem Gewicht als Metallzäune!Neuer, handlicher Wildzaun schützt perfekt gegen Reh- und Rotwild, nur bedingt gegen Wildschweine und Hasen (Hasen können den Zaun durchbeißen), auch in der Landwirtschaft einsetzbar als Schaf- oder Geflügelzaun, auch für Grün- u. Sportanlagen, Wein- u. Obstbau, ca. 10 Jahre UV-beständig, danach zerfällt das Material (BOPP) umweltneutral, schwarz, Maschenweite 50 x 50 mm, 100 Meter.
Höhe (m): 1,60 m
Best. Nr. 77824

# Borkenkäfer - Schlitzfallen

Verwendung als **Einzelfalle** oder als **Drei-Fallen-Stern**. Ein zeitgemäßes und erfolgreiches Bekämpfungs- und Überwachungssystem gegen viele Arten von Borkenkäfern. Die schwarze Farbe erhöht das Fangergebnis und verhindert den unerwünschten Beifang von Nutzinsekten.

①




**1 Borkenkäferfalle Standard**
Fangweise: Käfer werden durch das Pheromon (Lockstoff) angelockt, prallen gegen die Falle und stürzen in die Fangschublade. Diese ist regelmäßig zu entleeren, damit der Geruch des Lockstoffes (Pheromon) nicht vom Kadavergeruch überlagert wird. (Lieferung ohne Pheromon und Halterung)
Best. Nr. 56561

②




**2 AntiSmell Fallensalz zu Borkenkäferfalle**
Organisches, natürliches Fangsalz, zur Verwendung als Nassfang bei der MultiWit Borkenkäferfalle / Schlitzfalle, eine Füllung überlagert den Verwesungsgeruch von ca. 20.000 Käfern, weniger Kontrollen notwendig = enorme Zeit- und Kosteneinsparung, Käfer werden schneller abgetötet und können andere nicht mehr warnen, bestehend aus 2x 150 g Fallensalz für ca. 2x 750 ml Gebrauchslösung.
Best. Nr. 62282

③




BESTSELLER

**Borkenkäfer-bekämpfung**

**3 Borkenkäferfalle SAUGUT**
Mit der MulitWit Schlitzfalle bis zu 22% besseres Fangergebnis bis 70% weniger Kontrolle! Kontrollieren Sie den Borkenkäfer in Ihren Forstbestand mit Borkenkäferschlitzfallen - die Falle eignet sich zum Massenfang für Trocken- und Nassfang, bei Einsatz von AntiSmell Fallensalz weniger Kontroll- und Entleerungstätigkeit, transparenter Fangbehälter zur einfacheren Kontrolle für alle Pheromondispenserarten geeignet, (Lieferung ohne Pheromon, Fallensalz und ohne Halterung).
Best. Nr. 62281

④

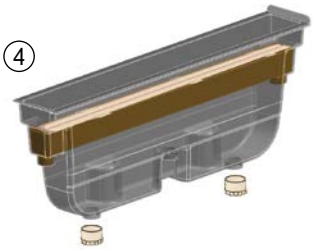

**4 MultiWit Fangwanne einzeln zu Borkenkäferfalle**
Die neue BK Fangwanne kann auch bei anderen Schlitzfallentypen (WitaTrap) verwendet werden!
Best. Nr. 62301

⑤



**5 Verschlusskappe zu MultiWit Borkenkäferfalle**
Verschlußkappe zur Borkenkäferfalle MultiWit als Naßfang, es werden zwei Stück pro Falle benötigt. Preis per Stück.
Best. Nr. 112389

⑥




**6 Borkenkäfer**
In diesem Buch sind die 17 wichtigsten Borkenkäfer beschrieben, ihre Lebensweise, ihre Bedeutung in der Forstwirtschaft, die am häufigsten von ihnen befallenen Baumarten, ihre natürlichen Feinde sowie Maßnahmen, um Holz vor Borkenkäferbefall zu schützen. 48 Seiten.
Best. Nr. 56603

## Kupferstecher - Pityogenes chalcographus

Der Kupferstecher tritt häufig in Gesellschaft mit dem Buchdrucker auf und bevorzugt den dünnrindigen Bereich (oberer Stammbereich, Äste, Schlagrücklaß).

## Buchdrucker - Ips typographus

Der Buchdrucker ist der häufigste Borkenkäfer an der Fichte in Mitteleuropa und bevorzugt im dickrindigen Bereich (unterer Stammbereich) zu finden.

⑦



**7 Pheromon Chalcowit® - Kupferstecher zu Borkenkäferfallen**
Wirkung: ca. 6 - 8 Wochen, danach zweiten Dispenser in die Falle hängen.
Best. Nr. 56572

⑧



**8 Pheromon Ipsowit® - Buchdrucker zu Borkenkäferfallen**
Wirkung: ca. 6 - 8 Wochen, danach zweiten Dispenser in die Falle hängen.
Best. Nr. 56570

⑨



**9 Pheromon Pheroprax® Ampulle - Buchdrucker für Borkenkäferfallen**
Wirkung: ca. 6 - 8 Wochen, danach zweite Ampulle in die Borkenkäferfalle hängen.
Best. Nr. 56568

## FAIE TIPP

**Buchdrucker und Kupferstecher**



**10 Pheromon Kombiwit® - Buchdrucker u. Kupferstecher für Borkenkäferfallen**
Kombinationspräparat das beide erfolgreich anlockt, verbesserter Wirkstoff mit bis zu 20 Wochen Wirkungsdauer! Ampulle nicht aufschneiden - Wirkstoff diffundiert durch den Kunststoff!
Best. Nr. 56573






















**1 Klettersteig Komplettset**
Bestehend aus einem Klettersteigset, einem Klettergurt und einem Helm, leicht und robust, für Anwender zwischen 40 und 120 kg.
Gewicht (g): 1145
Größe (cm): 65 - 96 Tailie
Best. Nr. 121000

**2 Sicherungsgerät mit Blockierunterstützung rot/orange**
Das GRIGRI ist das führende Sicherungsgerät auf dem Markt. Erleichtert es das Sichern in der Halle und am Fels. Mit ergonomischem Hebel für gleichmäßiges, komfortables Ablassen. Seil-Kompatibilität: Einfachseile von 8,5 bis 11 mm, aus Aluminium und rostfreiem Stahl, Hebel aus verstärktem Nylon.
Gewicht: 175 g.
Best. Nr. 117078

**3 Petzl Wirbel MICRO SWIVEL**
Kompakter, aufschraubbarer Wirbel für Verschlusskarabiner, verhindert ein Eindrehen der Verbindungsmittel oder Geräte, Brucklast 23 kN, Aluminium, 75g.
Best. Nr. 124814

**4 Petzl Umlenkrolle JAG doppelt**
Zum Einrichten eines 4 : 1 Flaschenzugs in Kombination mit der Umlenkrolle mit Rücklaufsperre JAG TRAXION, leichtgängig dank gekapselter, kugelgelagerter 25mm Laufrollen für 8 bis 11 mm Seile, max. Bruchlast 2x 4 kN x 2 = 16 kN, Aluminium, Polyamid, 120 g.
Best. Nr. 124845

**5 Petzl Umlenkrolle JAG TRAXON**
Mit Rücklaufsperre, zum Einrichten eines 4 : 1 Flaschenzugs in Kombination mit der Umlenkrolle JAG, leichtgängig dank gekapselter, kugelgelagerter 25mm Laufrollen für 8 bis 11 mm Seile, max. Bruchlast 2x 4 kN x 2 = 16 kN, Aluminium, Polyamid, 145g.
Best. Nr. 124846

**6 Seilrolle Mini 22 kN**
Die Stubai Minirolle nimmt Seile bis 12 mm auf und hat fixe Seitenplatten, nur 80 g Gewicht.
Best. Nr. 113984

**7 Abseil Achter 30 kN**
Der Stubai Abseilachter Standard ermöglicht zügiges Abseilen und dynamisches Sichern, aus geschmiedetem Aluminium und mit Eloxierung, Bruchlast 30 kN, 120 g Gewicht.
Best. Nr. 113994




**8 Stirnlampe SWIFT RL 1100 lm**
Leichte, aufladbare Profi Stirnlampe mit mehreren Einstellmöglichkeiten, auch rotes Dauer- u. Blinklicht, ein griffgünstiger Schalter für alle Funktionen, Ladedauer 5 h, wasserdicht: IP54, Gewicht 110 g.
Best. Nr. 124901




**9 Stirnlampe ACTIK® Outdoor 450 lm**
Leichte und leistungsstarke Stirnlampe mit 450 lm für alle Outdoor-Aktivitäten, 3 Weißlicht-Stufen, IPX4 wetterfest, Gewicht 98 g, geliefert mit 3x AAA Batterien.
Best. Nr. 120991




**10 Petzl Karabiner SPIRIT 6er-Pack**
Ideal zum Sportklettern, der gebogene Schnapper erleichtert das Ein- und Aushängen, leicht und vielseitig einsetzbar, Bruchlast längs 23 kN, Öffnung 24 mm, nur 37 g.
Best. Nr. 124844




**11 Schraubkarabiner 23 kN EN362**
Sicherheits-Karabinerhaken mit Schraubensicherung, oval, verzinkt, 10 mm stark, 107 mm lang, 57 mm breit, 22 kN Mindestbruchkraft.
Best. Nr. 103045




**12 Karabiner Autolock asymmetrisch 20 kN**
Aluminium Karabiner mit automatischem Schließmechanismus, öffnet durch Drehen und Drücken, mit einer Hand bedienbar, Öffnung 19 mm, 23 kN, 82 g, EN362.
Best. Nr. 128533

**13 Karabiner birnenförmig rot eloxiert**
Alpha 2.0 P&T birnenförmiger Karabiner mit großer Kapazität und Drei-Wege-Schloss, Kapazität 30 kN, Gewicht 80 g, Norm EN362, EN12275.
Best. Nr. 116620







**14 Karabiner birnenförmig, orange**
Birnenförmiger, leichter und kompakter ATTACHE-Karabiner mit SCREW-LOCK-Schraubverschluss, für verschiedene Sicherungs-vorgänge geeignet, Bruchlast: längs 21 kN, quer 7 kN, Schnapper offen 6 kN, Material: Aluminium. Öffnung 23 mm, Gewicht 58 g.
Best. Nr. 117082

**Karabiner birnenförmig, grau**
Best. Nr. 126671

**15 Karabiner HMS Pro Easylock, grün**
HMS Pro Easylock Karabiner, mit Schraubverschluss, grün, Kapazität 25 kN, Maße: 115 x 73 mm, Gewicht 98 g, Norm EN362, EN12275.
Best. Nr. 116623

**16 Karabiner HMS Pro Easylock, violett**
HMS Pro Easylock Karabiner, mit Schraubverschluss, violett. Kapazität 25 kN, Maße: 115 x 73 mm, Gewicht 98 g, Norm EN362, EN12275.
Best. Nr. 116624

**17 Karabiner HMS Pico Easylock, bronze**
HMS PICO Easylock Karabiner, mit Schraubverschluss, bronze, Kapazität 21 kN, Maße: 97 x 65 mm, Gewicht 59 g, Norm EN362, EN12275.
Best. Nr. 116622

**18 Karabiner Autolock asymmetrisch 20 kN**
Aluminium Karabiner mit automatischem Schließmechanismus, öffnet durch Drehen und Drücken, mit einer Hand bedienbar, Öffnung 20 mm, 20 kN, 87 g, EN362.
Best. Nr. 109194




**1 Kletterset Corrax Grigri Sm'D**
Kletterset für Einsteiger und ambitionierte Kletterer zum Hallen- und Felsklettern, besteht aus CORAX-Klettergurt, GRIGRI-Sicherungsgerät mit Blockierunterstützung und einem Sm'D-Karabiner mit automatischem TRIACT-LOCK-Verriegelungssystem. Klettergurt mit verstellbarem Hüftgurt (76 - 107 cm) und Beinschlaufen ( 54 - 67 cm). Zertifizierungen: CORAX-Gurt: CE, EN 12277 Typ C, UIAA, GRIGRI-Sicherungsgerät: CE EN 15151-1, UIAA, Sm'D TRIACT-LOCK-Karabiner: CE EN 12275, UIAA. Gewicht: 750g.
Best. Nr. 119036




**3 Kopfschutz Kletterhelm Rock EN 397**
Moderner. leichter Arbeitsschutzhelm, spezielle Form für Bergsteiger und Kletterer, hoher Tragkomfort, Größenverstellung durch einfaches Ratschensystem.

| Farbe | Best. Nr. |
|---|---|
| schwarz | 121281 |
| weiß | 121282 |
| orange | 111341 |




**4 Sicherungsseil 14 mm 1,5 m**
Geflochtenes Auffangseil mit 2 Ösen, min. 25 kN Reißfestigkeit, Polyamid Seil Ø 14 mm, Gesamtlänge: 1,5 m, Norm CE EN354.
Best. Nr. 128532




**2 Klettergurt Petzl Corax blau**
Leicht und bequemem, vielseitig einsetzbar: zum Klettern, Bergsteigen oder Klettersteig gehen, großer Verstellbereich - Taillenumfang 65 - 96 cm, breiter Hüftgurt mit gepolsterten Beinschlaufen, Farbe: blau, Gr. 1.
Best. Nr. 117076

**Kletterbedarf Arboristik**
















**5 Falldämpfer 1,8 Meter 15 kN EN355**
Fall Energiedämpfer mit 2 Sicherheits-Karabiner, 30mm breiter Fanggurt mit 1,8 Meter Länge, statischer Widerstand 15 kN
Best. Nr. 103073

**6 Klettergurt Unibelt EN 12277, 361**
Für Sport und Industrie zertifizierter Komplettgurt. Größe universell einstellbar, Metall Einbindeöse auf der Rückseite, zwei Materialschlaufen für Karabiner und Ausrüstung, Gewicht 690 Gramm. EN 12277, EN 361.
Best. Nr. 114204

**7 Auffanggurt Standard EN361**
Sicherheits Klettergurt mit zwei Textilösen in Brusthöhe und einem Stahl-Auffangring am Rücken, für alle Arbeiten geeignet, bei denen eine Absicherung durch die Auffangöse ausreichend ist, sehr leicht nur 900g, Größe einstellbar.
Best. Nr. 109188

**8 Auffanggurt mit Sicherungsseil EN361 EN358**
Komfortabler Klettergurt mit 1,4 Meter Sicherungsseil, 3 Punkt (Beine - Becken - Schultern) Absturzsicherung mit Befestigungspunkten und Halteösen, Fallschutz für Arbeiten auf dem Dach, am Gerüst oder im Forstbereich, Größe einstellbar
Best. Nr. 103044

**9 Bauchgurt mit Halteband EN 358**
Bauchgurt 45mm breit mit aufgenähten 100 mm Rückenstütze, ca. 1550 mm lang (Taillie von 750 - 1200 mm). Halteband mit 1400 mm Länge einstellbar, mit Sicherheitshaken.Diese Gurte dürfen eingesetzt werden, wenn ein Absturz von vornherein ausgeschlossen werden kann!Technische Eigenschaften: Kategorie 3, Typ B4 Var. R, Norm EN 358.
Best. Nr. 106930



**1 Klettergurt Petzl AVAO BOD Gr. 1**
Auffang- und Haltegurt zur Arbeitsplatzpositionierung und zum freihängenden Arbeiten. Der halbstarre, breite Hüftgurt und Beinschlaufen gewährleisten optimalen Halt, selbstverriegelnde DOUBLEBACK Schnallen, mehrere Materialschlaufen, Taillenumfang: 70 - 93 cm, Beinschlaufe: 47 - 62 cm, Körpergröße: 165 - 185 cm, Gewicht: 2090 g.
Best. Nr. 117085



**2 Peztl Auffanggerät ASAP**
Einzigartiges Blockiersystem sichert den Anwender bei Höhenarbeit, folgt leichtgängig am Seil und blockiert bei rascher Beschleunigung / Sturz, Aluminium und rostfreier Stahl. 295g.
Best. Nr. 124811



**3 Petzl Auffanggerät ASAP LOCK mit Blockierfunktion**
Mitlaufendes Auffanggerät für sicheren und leichten Aufstieg und zur Absturzsicherung, fixer Halt durch Blockierfunktion, gleitet am Seil, Aluminium, Edelstahl, Polyamid, 425g.
Best. Nr. 124812



**4 Abseilgerät mit Anti-Panik-Funktion**
Selbstbremsendes Abseilgerät mit Anti-Panik-Funktion für Höhenarbeit und schwer zugängliche Bereiche. Abseilen von schweren Lasten bis 250 kg, Seil-Kompatibilität: 10 bis 11,5 mm Durchmesser. Material: Aluminium, Stahl, Polyamid, Farbe: gelb.
Best. Nr. 117091



**5 Petzl Behelfsseilklemme TIBLOC**
Kompakte Seilklemme für kurze Aufstiege am Seil, als Rücklaufsperre in einem Flaschenzug, zur automatischen Fixierung eines Karabiners am Seil, für 8 bis 11 mm Seile, Edelstahl, 35g.
Best. Nr. 124817

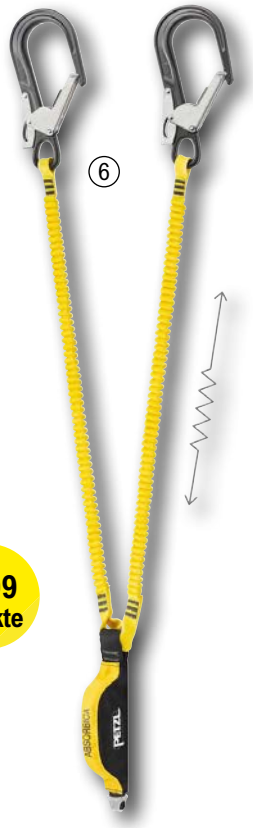

**6 Doppeltes Verbindungsmittel 150cm**
Mit kompaktem Falldämpfer ist zur Fortbewegung an einer vertikalen Struktur, an einem horizontalen Geländerseil oder und zum Passieren von Zwischensicherungen konzipiert, für Anwender zwischen 60 und 140 kg, 150 cm elastisches Gurtband, Länge gesamt 183 cm, Gewicht: 1250 g.
Best. Nr. 117089

**+ 1199 Punkte**







**7 Klettersteig Set Basic EN 958**
Klettersteigset in Y-Form mit vernähtem Bandfalldämpfer, elastische Bänder verhindern störendes hängen bleiben, Karabiner mit Handballensicherung sind einfach und kraftsparend zu bedienen, geprüft von 40 - 120 kg, Karabiner Bruchlasten: längs 25kN, quer: 8 kN, offen 7 kN, Gewicht 530g, EN 958.
Best. Nr. 114198

**8 Seilrucksack Petzl KLIFF mit Plane**
Platz für bis zu 100 m Seil sowie Kletterausrüstung, Öffnung an der Rückseite, gepolsterte Schulterträger, mit Plane zum Schutz für das Seil, 36 Liter, 750g.
Best. Nr. 122246





**9 Kletterseil Tango 8,5 mm 50m gelb**
Halbseil zum Klettern in felsigem Terrain, ausgesprochen griffig, lässt sich gut handhaben und erleichtert somit die Verwendung von Sicherungsgeräten, dicker Mantel für eine hohe Lebensdauer und dauerhaft gutes Handling, mit Seilmittenmarkierung, Material: Polyamid, 48-fach hohlgeflochten, 31% dynamische Dehnung, 6,6 kN Fangstoß. Zertifizierung: CE EN 892, UIAA.
Gewicht (kg): 2,35
Best. Nr. 118379



**10 Kletterseil Mambo 10,1 mm türkis**
Griffiges Einfachseil MAMBO mit 10.1 mm Durchmesser, für Ihre Sicherheit beim Klettern in der Halle und am Fels. Der dicke Mantel trägt zur Haltbarkeit des Seils bei. Material: Polyamid, 40-fach hochgeflochten, 34% dynamische Dehnnung, 8,5 kN Fangstoß.

| Gewicht (kg) | Länge (m) | Best. Nr. |
|---|---|---|
| 3,25 | 50 | 117080 |
| 4,55 | 70 | 118378 |



**11 Kletterseil Wall 9,8 mm 30m blau**
Leichtes Einfachseil zum Hallen- und Felsklettern, ausgesprochen griffig, lässt sich gut handhaben und erleichtert die Verwendung von Sicherungsgeräten, der dicke Mantel erhöht die Haltbarkeit, Material: Polyamid, 40-fach hohlgeflochten, 35% dynamische Dehnung, 8,4 kN Fangstoß, Zertifizierung CE EN 892, UIAA.
Gewicht (kg): 1,8
Best. Nr. 118376

**12 Kletterseil 11 mm 20 Meter EN1891**
Flexible vertikale Verankerungsleine aus Polyamid, semi-elastisches Sicherungsseil mit zwei Endschlaufen, 11 mm Durchmesser, Länge 20 Meter.
Best. Nr. 109193



**1 Seil Microflip 4 m**
Einstellbares Verbindungsmittel mit Stahlseilkern zur Arbeitsplatzpositionierung bei der Baumpflege. Der Stahlseilkern reduziert das Risiko, dass das Verbindungsmittel durchtrennt wird und erleichtert die Fortbewegung am Stamm. Die gelbe Farbe ist gut sichtbar. Material: Stahl, Aluminium, Kunststoff, Polyester,
Gewicht: 1055 g, Länge: 4 m.
Best. Nr. 117037

**2 Petzl Austauschseilklemme MICROGRAB**
Austauschbare Seilklemme mit Reibnocken und integrierter Rückholfeder für eine schnelle Längeneinstellung, Aluminium, 150g.
Best. Nr. 124813

**7 Absturzsicherungsset mit Gurt und Auffanggerät**
Vormontiertes Komplettset zum Schutz gegen Absturz, bestehend aus Auffanggurt Gr. 2 mit Auffanggerät, Falldämpfer, Rundschlinge, 3 Karabiner, 11mm Seil und Tasche.

| Länge (m) | Best. Nr. |
|---|---|
| 10 | 121002 |
| 20 | 121003 |



**8 Wurfleine Airline 60 Meter**
Die gleichzeitig flexible aber auch feste Wurfleine aus Dyneema® ermöglicht einen präzisen Wurf und bleibt nicht hängen, äußerst widerstandsfähig gegen Abrieb, für die leichte Leine wird kein schwerer Wurfsack benötigt, Farbe gelb, Gewicht nur 126 g.
Best. Nr. 118344



**3 Gerätehalter für Klettergurte CARITOOL**
Zum Organisieren von Ausrüstung, die am Kletter- oder Hüftgurt getragen wird, Tragkraft max. 5 kg, nur 25g Gewicht.
Best. Nr. 120992

**4 Bandschlinge vernäht ANNEAU**
Rundschlinge aus 18 mm Polyester-Gurtband zum Einrichten eines Anschlagpunktes, Bruchlast: 22 kN

| Länge (cm) | Farbe | Best. Nr. |
|---|---|---|
| 60 | gelb | 124847 |
| 80 | blau | 124848 |
| 120 | grün | 117092 |
| 150 | rot | 124849 |

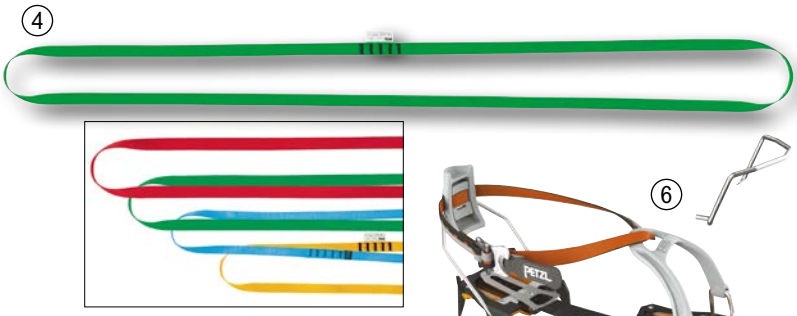



**5 Ankerplatte Petzl PAW M gelb**
Riggingplatte, Ösen für Seile, Schlingen oder Karabiner, aus geschmiedetem Aluminium - nur 180 g. Bruchlast 45 kN.
Best. Nr. 128531



**6 Steigeisen IRVIS 10 Zähne**
Leichte Steigeisen für Bergsteigen, Skitouren und Gletschertouren! 10 robuste Zacken aus Stahl für guten Stand und sicheren Tritt auf gefrorenem Boden, Schnee und Eis, auch für Forstarbeiter und Jäger geeignet, mit FlexLock Bindung passend für alle Bergschuhe, für Schuhgrößen: 36-45, nur 790 Gramm.
Best. Nr. 124124

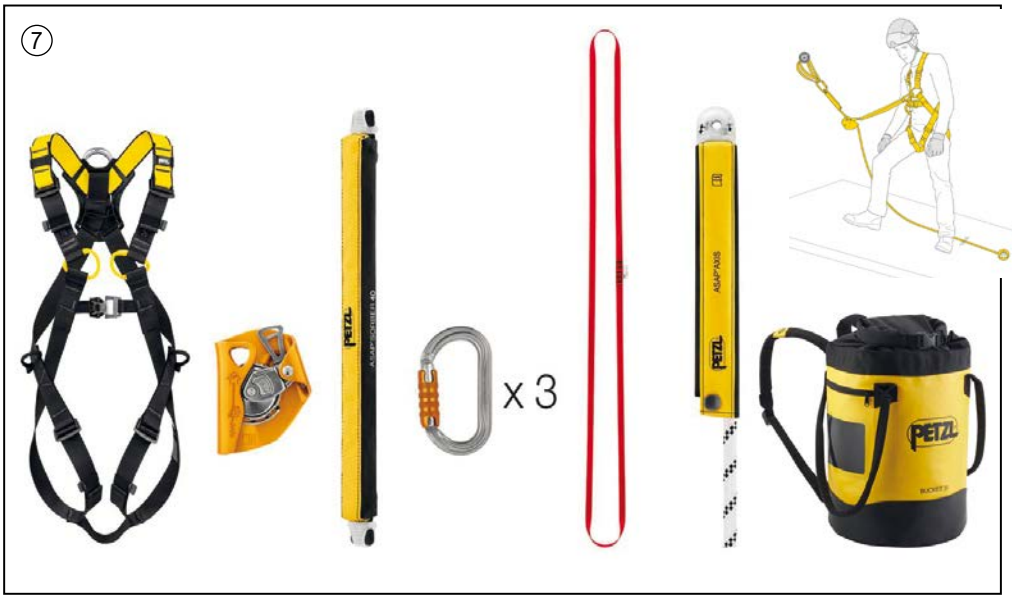




**9 Wurfgewicht Jet**
Handlicher Wurfsack mit ergonomische Form für eine stabile Flugbahn und hohe Treffgenauigkeit, zweilagiges Material für eine hohe Zugkraft und enorme Lebensdauer, stabile Öse und gut sichtbare gelbe Farbe.

| Modell | Gewicht (g) | Best. Nr. |
|---|---|---|
| S02Y 250 | 250 | 118341 |
| S02Y 300 | 300 | 118342 |
| S02Y 350 | 350 | 118343 |



**10 Baum Steigeisen Standard**
Baum Klettereisen aus geschmiedetem Stahl mit 2 Lederriemen, Schafthöhe 44 cm, Spitze 4,5 cm, schwarz, Gewicht 2,6 kg/Paar.
Best. Nr. 109201

**Kletterbedarf Arboristik**

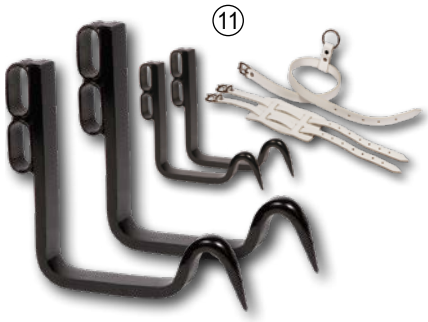

**11 Baum Steigeisen 1-Zahn**
Steigeisen mit kurzem Schaft und Lederriemen für sicheren Halt, Gewicht 1,67 kg/Paar.
Best. Nr. 120996

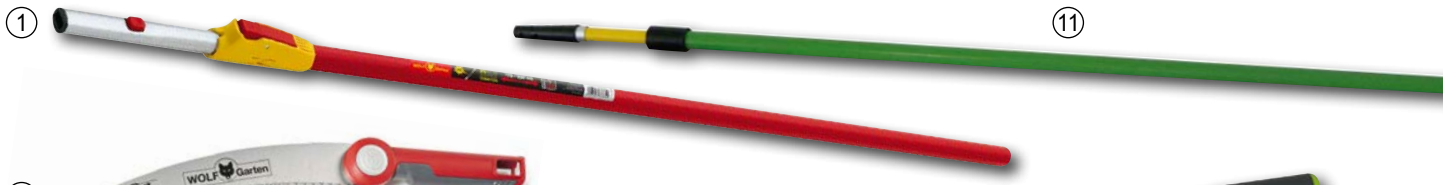





























FREUND VICTORIA




STIHL

Stihl-Programm







**12 Stihl Hochentaster HTA 50 Akku Set**
Set mit Akku AK20 und Ladegerät AL101, ergonomisch optimierte und komfortable Handhabung, hohe Schnittleistung, seitliche Kettenspannung, robuster Asthaken zum Schnittgut entfernen, Gesamtlänge von 280 cm, teilbarer Schaft. Technische Daten: 3,6 kg ohne Schneidausrüstung und Akku, 25 cm Schnittlänge, Akkulaufzeit mit AK20 bis max. 45 min.,
Best. Nr. 121136

**1 Stiel Wolf Multi-Star ZM-V 3 Vario**
Profi Vario Stiel aus Aluminium, verstellbar zwischen 170 - 300 cm durch Lochrasterung, Arbeitshöhe max. ca. 4,7 Meter.
Ausführung: Arbeitslänge 1,7 - 3 m
Best. Nr. 12007

**2 Astsäge Wolf PowerCut Pro 370**
37 cm langes, speziell gezahntes Sägeblatt, durch mitgelieferten Handgriff auch als Handsäge verwendbar, passend auch für Variostiel Multistar.
Best. Nr. 3180

**3 Baumsäge 370 „Powercut“**
Ergonomische Baumsäge mit gebogenem 37 cm langem Sägeblatt. Die Säge kann lose oder in Verbindung mit dem Vario Stiel von Wolf verwendet werden. Die spezielle Zahnung ist für leistungsfähige Druck- und Ziehbewegungen. Bewährte Wolf Qualität.
Best. Nr. 27812

**4 Astschere Wolf RS900T mit Teleskopgriffen**
Amboss Technik, bis zu 4-facher Kraftübertragung, Teleskop-Softgriff von 650 bis 900 mm, Schneidleistung max. 50 mm Durchmesser.
Best. Nr. 34902




**13 Klappsäge Stihl PR 16**
Handliche und robuste Klappsäge für schnelles und präzises Sägen, mit 16 cm Sägeblatt, für Äste mit Ø bis 50 mm, 3-seitige Japanzahnung, impulsgehärter, verchromter Stahl, 2-Komponenten- Griff, . Gewicht: 160 g
Best. Nr. 121143

**5 Baumschere Wolf RC-VM**
Einstellbare Stielbefestigung (Arbeitswinkel 180°) ermöglicht ein stummelloses Abschneiden von Ästen in jeder Wuchsrichtung. Die 4-fach Flaschenzugmechanik garantiert einen leichten Schnitt von Ästen bis 40 mm Durchmesser, passend für Variostiel Multistar.
Best. Nr. 10768

**6 Gartenschere Wolf RS 2500**
Amboss Technik, mit kraftsparender Hebelübersetzung, ergonomischer Softgriff, gelenkschonender 30° Schneidwinkel, für Links- und Rechtshänder, Schneidleistung bis 25 mm,
Best. Nr. 11351

**7 Gartenschere Wolf RR 2500**
Zwei-Schneide Technik, stummelfreier Schnitt für schnellere Wundheilung, mit kraftsparender Hebelübersetzung, ergonomischer Softgriff, gelenkschonender 30° Schneidwinkel, für Links- und Rechtshänder, Schneidleistung bis 22 mm.
Best. Nr. 11350

**8 Astschere Freund mit Teleskopgriffen**
Amboss Astschere mit Teleskopgriffen für kräfteschonendes Arbeiten. Länge 66 - max. 98 cm. Schneidet Äste bis max. 45 mm Durchmesser.
Best. Nr. 113962

**9 Astsäge Freund 330mm**
Astsäge mit 330 mm Sägeblatt, Tülle und Anschlag, einsetzbar mit Freund Teleskopstange oder einer einfachen Holzstange, Länge total: 400 mm.
Best. Nr. 55914

**10 Stangenschere Freund 3130-1**
Leichte Ausführung, Haken pulverbeschichtet und Klinge mit Nylonschnur und Handgriff, inkl. 300 mm Hochleistungs-Sägeblatt, bis Ø 25 mm.
Best. Nr. 117008

**11 Teleskopstange Freund 180-300 cm**
Stufenlos ausziehbar, massive Ausführung aus kunststoffüberzogenem Metallrohr, Länge 180-300 cm
Best. Nr. 55912

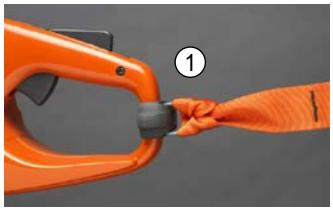

**1 Öse zur Sicherung**
Zusatzöse mit universeller Passform, speziell für Aboristen entwickelt, einfach am hinteren Griff der Kettensäge befestigen und den Gerätegurt zur Sicherung einfach und rasch eingehängen.
Best. Nr. 118345



**2 Gerätehalter für Klettergurte CARITOOL**
Zum Organisieren von Ausrüstung, die am Kletter- oder Hüftgurt getragen wird, Tragkraft max. 5 kg, nur 25g Gewicht.
Best. Nr. 120992




**3 Petzl Sicherungsleine TOOLEASH bis 5 kg**
105 cm lange, elastische Sicherungsleine mit Verbinder, der elastische Gurt sichert das Werkzeug bei Höhenarbeiten und dämpft perfekt, bis max. 5 kg.
Best. Nr. 124810



**4 Petzl Sitzbrett Komfort**
Breite Sitzfläche bietet Komfort und Sicherheit bei freihängenden Arbeiten, mit Schnallen zum Einhängen des Gurtzeugs, Aluminium, Polyester, 920g.
Best. Nr. 124816

**5 Forsthelm Advance X-Climb**
Kopfschutz-Kombination in neuem, schlankem Design mit ausgewogener Balance für perfekte Rundumsicht und hohen Tragekomfort, sehr gute Belüftung, Reflexaufkleber, Kinnriemen und komfortabler Ratschenverstellung des Kopfbands, Visier aus Nylon, Gehörschutzkapsel SNR 28, entspricht EN 397, EN 12492.
Best. Nr. 117722













**6 Baseballmütze schwarz**
Hochwertige Schirmkappe mit gesticktem Stihl Logo, Universalgröße mit verstellbarem Kopfband
Best. Nr. 99863

**7 Hemd Stihl PLAID**
Der Hingucker - praktisch und modern! Flanellhemd mit aufgesetzten Taschen und dezenter Axt-Stickerei, 100% Baumwolle.
Größen XS - XXL.
Best. Nr. 81147

**8 T-Shirt Stihl Timbersports**
Ein MUSS für alle Fans!
Hochwertiges Kurzarm-Shirt mit Aufdruck. 100 % Baumwolle, Größen XS - XXL.
Best. Nr. 81148

**9 T-Shirt Stihl Timbersports Kids**
Ein MUSS für junge Timbersports Fans und angehende Holzfäller!
Kurzarm-Shirt mit Aufdruck. 100 % Baumwolle, Größen 98 - 152.
Best. Nr. 81149

**10 Fleecejacke schwarz**
Aus wärmend-weichem Vliesstoff - schützt vor Kälte und bietet dennoch absolute Bewegungsfreiheit. Mit gesticktem, orangem Stihl. Farbe: schwarz, Material: 100 % Polyester.
Größen: XS - XXL.
Best. Nr. 80935





**11 Stihl Motorsäge MSA 161 T Akku**
Extrem leichte Profi-Baumpflegesäge, hohe Kettengeschwindigkeit und der starke Motor sorgen für feine und präzise Schnitte. Gerät wird ohne Akku und Ladegerät geliefert. Technische Daten: Schienenlänge: 25 cm, Sägekettenteilung: 1/4" P, Nennspannung: 36 V, Akku-Laufzeit mit empfohlenem Akku AP 200: bis max. 42 min, Gewicht mit Akku: 2,5 kg.
Best. Nr. 110933

**12 Stihl Motorsäge MS 194 T**
Die Universal-Baumpflegesäge! Sparsamer und leistungsstarker 2-MIX-Motor, STIHL ErgoStart,  . . Baumpflegesägen sind speziell für Arbeiten im Baum und in der Baumpflege konzipiert. Technische Daten: Leistung: 1,4 kW / 1,9 PS, Hubraum: 31,8 cm³, Schienenlänge: 30 cm, Sägekettenteilung: 3/8"P, Gewicht: 3,3 kg.
Best. Nr. 110929

## Atmungsaktiv
## Feuchtigkeitsregulierend








**3 Reiniger MX14**

in der Schweiz nicht lieferbar

**4 Funktions T-Shirt orange kurzarm**
Atmungsaktives Funktions T-Shirt mit Rundhalsausschnitt. Perfekt für Arbeit und Freizeit. 100% Polyester. Größen M-XXL.
Best. Nr. 80903

**5 Schnittschutzhose SOMMER KL I Bundhose**
Leichte Schnittschutzhose mit verschließbaren Lüftungsschlitzen: 5 leichte Schnittschutzeinlagen mit SoFly®-Technologie für perfekten Schutz und hohem Tragkomfort, spezielles Feuchtigkeits- und Lüftungsmanagement, Obermaterial aus Stretchgewebe - nicht geeignet bei strauchigem, stacheligem Bewuchs, Verstärkung im Knie- und Bodenbereich, viele Taschen, Schnittschutz Type A Klasse 1 (20 m /s), Norm: EN 381-5, Gewicht 1,1 kg, Material: 93% Polyamid / 7% Elasthan, Größen: S-XXL.
Best. Nr. 80932

**6 T-Shirt Stihl Contra 59**
Die Legende am Shirt! Die STIHL CONTRA, 1959 - die erste STIHL Einmann-Motorsäge, hochwertiges Rundhals-Shirt für Herren, grau, 100% Baumwolle Größen : S - XXXL.
Best. Nr. 81146






## Die perfekte Hose für warme Tage







**1 Funktions T-Shirt mit Zipp Langarm**
Funktionelles Langarm-Shirt mit hochgezogenem Kragen und Zipp. Superleicht und schnelltrocknend. Vielseitig einsetzbar - für Arbeit oder Freizeit. Feuchtigkeit wird nach außen transportiert und sorgt somit für ein ideales Körperklima bei jeder Witterung. 100% Polyester. Größen S-XXL.
Best. Nr. 80902

**2 Funktions T-Shirt mit Zipp Kurzarm**
Leichtes Funktions T-Shirt mit hochgezogenem Kragen und Zipp - perfekt für Arbeit und Freizeit. Super leicht und schnelltrocknend. Feuchtigkeit wird nach außen transportiert und sorgt somit für ein ideales Körperklima bei jeder Witterung. 100% Polyester. Größen S-XXL.
Best. Nr. 80901

**7 Wandflaschenöffner Contra**
Der hochwertige, gusseiserne Flaschenöffner darf in keiner Werkstatt fehlen! So kann jede Flasche nach getaner Arbeit sti(h)lvoll geöffnet werden.
Best. Nr. 123910

## Sehr gute Passform, leicht, modern und besonders günstig










**1 Schnittschutzhose SILBER rot Latzhose**
Bestens gerüstet für die Waldarbeit! Die Schnittschutzhose SILBER besticht durch ihre Funktionalität, hohen Tragekomfort und modischem Design. Mit 2 Hosentaschen, Zündkerzenschlüssel-/ und Zollstocktasche finden Sie genügend Platz für Ihr Zubehör. Der halb-elastische Bund und der Stretch Zwickel sorgen für maximale Bewegungsfreiheit. Wasserabweisend und hohe mechanische Festigkeit. EN 381-5, Type A, Klasse 1. Größen S-XXL.
Best. Nr. 80888

**2 Forstbundhose SILBER-rot**
Schnittschutzhose, 2 Saumtaschen, 1 Zollstocktasche mit Tasche für Kerzenschlüssel, halbelastischer Gürtel mit Schlaufen und Rückenlasche, dehnbarer Schritt für mehr Komfort und Stabilität, EN ISO 11393-1, Type A, Schnittschutzklasse 1 20m/s, Material 70% Polyester, 30% Polypropylen. Größen: S - XXL.
Best. Nr. 81079

**3 Erste-Hilfe-Set Waldarbeiter**
Zur unmittelbaren Selbstversorgung von Verletzungen bei allen Tätigkeiten im Forstbereich, passt in die Arbeitskleidung. Praktische Reißverschlusstasche, 135x95 mm.
Best. Nr. 34406

Schnittschutzhose Gold





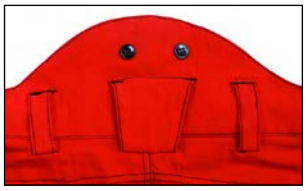







**4 Hosenträger mit Klipp gelb 35mm**
Hosenträger mit praktischen Klipps , gelb, 35mm, Einheitsgröße.
Best. Nr. 105210

**5 Hosenträger mit Schlaufe gelb 35mm**
Hosenträger mit Schlaufen, 35mm, gelb, Einheitsgröße.
Best. Nr. 105208

## Sehr gute Passform,als Bund- sowie als Latzhose




**6 Schnittschutzhose GOLD rot Bundhose**
Besonders robuste Schnittschutzhose für alle Profi Waldarbeiter und Kleinwaldbesitzer. Stretchbundhose mit Cordura® Rip Stop Polyamidverstärkung an der Vorderseite. Wasserabweisend , widerstandsfähig und bequem zugleich. Ausgestattet mit 2 Hosentaschen, 1 Gesäßtasche mit Reißverschluss sowie Taschen für Handy, Medikamente und Zündkerzenschlüssel. EN 381-5, Type A, Klasse 1. Größen S-XXL.
Best. Nr. 80889




**7 Schnittschutzhose GOLD rot Latzhose**
Besonders robuste Schnittschutzhose aus bequemem Stretch Material mit Cordura® Rip Stop Polyamidverstärkung an der Vorderseite. Wasser perlt einfach ab und hält die Beine trocken. Sehr langlebig und komfortabel. Mit den 2 Hosentaschen, 2 Brusttaschen, 1 Gesäßtasche mit Reißverschluss sowie Taschen für Handy, Medikamente und Zündkerzenschlüssel verstauen Sie Ihr Zubehör sicher und praktisch. EN 381-5, Type A, Klasse1. Größen S-XXL.
Best. Nr. 80890



**1 Forstjacke Softshell**
100% Polyester, grün/orange. Material ist wind- und wasserdicht, hoch atmungsaktiv durch 3-Lagenlaminat, alle Reißverschlüsse wasserdicht, angenehm zu tragen durch Fleeceinnenfutter, 2 Außentaschen, 1 Brusttasche, 2 Innentaschen. Größen: S - XXL.
Best. Nr. 80202



**mit abnehmbaren Ärmeln**

**2 Forstjacke PLATIN rot-gelb**
Super leichte Forstjacke, sehr atmungsaktiv und sehr guter Feuchtigkeitstransport. Regen perlt einfach ab. Super bequem durch den hohen Stretch Anteil. Die Ärmel lassen sich ganz einfach per Reißverschluss abnehmen. 4 Taschen mit Reißverschluss. Material: 96% CORDURA® Polyamid / 4% Elasthan, Größen S-XXL.
Best. Nr. 80896



**3 Schnittschutzhose PLATIN Pro rot Bundhose**
Profi Schnittschutzhose aus widerstandsfähigem Cordura® Material. Wasser perlt einfach ab, ideale Passform und optimale Bewegungsfreiheit, 5 leichte SOFLY® Schnittschutz-Lagen, verstärktes Obermaterial, Zeckenschutz, 2 Lüftungsschlitze, 2 Hosentaschen mit Reißverschluss, 1 Gesäßtasche, EN 381-5,Type A, Klasse 1. Größen S-XXL.
Best. Nr. 80895





**4 Forstjacke Dynamic Vent**
Die sehr leichte, atmungsaktive Forstjacke, besonders im Sommer, geeignet - mit Lüftungsöffnungen und Stretcheinsätzen, verstärkungte Ellenbogen, reflektierende Details für gute Sichtbarkeit, vier Reißverschlusstaschen, Smartphonetasche. Material: 100 % Polyester. Größen: M - XXL.
Best. Nr. 81082

**5 Forstbundhose Dynamic Vent**
Sehr leichte, atmungsaktive Sommer Forsthose, sehr gute Bewegungsfreiheit, mit Lüftungsöffnungen mit Reißverschluss an den Oberschenkeln, Material: 100 % Polyester, Schnittschutzklasse 1 (-20 m/ Kettengeschwindigkeit), Norm: EN 381. Größen: M - XXL.
Best. Nr. 81081



**Schnittschutzklasse III bis 28 m/s Ketten-geschwindigkeit**

**6 Schnittschutzhose PRIOR Klasse 3 Bundhose**
Schnittschutzhose mit Schnittschutzklasse III - oher Schutz und hoher Tragkomfort! Erfüllt höchste Schnittschutz-Anforderungen, die viele moderne Motorsägen erfordern. 2 Saumtaschen, 1 Zollstocktasche mit Tasche für Kerzenschlüssel. Verstärktes Gewebe auf der Vorderseite und an der Wade, wasserabweisendes Fluorcarbaon-Obermaterial mit hoher mechanischer Belastbarkeit. Dehnbarer Schrittt, Schlaufen für Gürtel und Knöpfe für Hosenträger. Schnittschutzeinlagen: 9 Schichten SOFLY®, Type A, Klasse 3 (28 m /s), Norm: EN 381-5, Material: 93% Polyamid/ 7% Elasthan, Größen: M - XXL.
Best. Nr. 80930



BESTSELLER

STIHL









**1 Spielzeug Fosthelm Wild Kid**
Originalgetreue Nachbildung des STIHL Profihelms, ABS-Kunststoff, klappbares Visier, verstellbare Größe, anklappbarer Ohrschutz, keine Schutzfunktion, für Kinder ab 3 Jahren geeignet.
Best. Nr. 105050

**2 Forsthelm Function Basic**
Leichter Forsthelm mit großem Nylonvisier. Gehörschutzkapseln in schlanker Bauform mit sehr guter Lärmdämmung. Entlüftungsöffnungen im oberen Bereich der Helmkammer. Pin-Lock-Verschluss für eine einfache Verstellbarkeit des Kopfbandes. Entspricht EN 352, EN 397, EN 1731.
Best. Nr. 100697

**3 Forsthelm Dynamic Ergo**
Forsthelm für Hobby- und Profieinsatz, hoher Tragekomfort, Entlüftungsöffnungen, Drehverschluss am Kopfband, großes Nylonvisier, Gehörschutz (SNR 28). EN 352, EN 397, EN 1731, 750 Gramm.
Best. Nr. 113999

**4 Forsthelm Advance Vent**
Profi Forsthelm mit komfortablem Drehverschluss und lichtdurchlässigem Metallvisier, Lüftungsöffnungen und reflektierende Aufkleber, schlanker Gehörschutz (SNR 27), EN 352, EN 397, EN 1731, 830 Gramm.
Best. Nr. 113998



**5 Forsthelm Advance X-Vent BT**
Innovative Forsthelm mit Bluetooth Gehörschutzkapseln - immer erreichbar - stets verbunden, streamen, Radio hören oder telefonieren, und beide Hände bleiben frei, optimale Gewichtsverteilung, Kopfumfang per Drehverschluss einstellbar, mit Lüftungsöffnungen und Reflexaufklebern, Dammwert: SNR 27, entspricht EN 352, EN 397, EN 1731.
Best. Nr. 117723

mit Bluetooth!

+ Punkte





PROFI kwf







PREISSENKUNG

**6 Forststiefel Klasse 3**
Schnittschutzstiefel aus Naturkautschuk mit weichem, nachstellbarem Schaftende, Schnittschutzeinlage und verstärkter, stabiler Fersenschutz, rutschfeste u. säurebeständige Nitrilgummi-Sohle, mit Stahlkappe, Baumwollfutter, KWF geprüft, Schnittschutzklasse 3, breite Passform, Größen: 40-47.
Best. Nr. 80203

**7 Forstschuh EXCELSIOR rot Klasse 3 Schnittschutzstiefel**
Professioneller Schnittschutzstiefel der Klasse 3!Für höchsten Tragekomfort in den härtesten Einsätzen. Sehr stabile Knöchelstütze und doppelte Lasche für besten mechanischen Schutz und eindringen von Wasser und Kälte, wasserdicht und mit Anti-Perforations-Sohle (Polyester 4mm), vollnarbiges Leder PERWANGER 2,4 mm hydrophob, Futter aus TEPOR Membran., VIBRAM® Kautschuk-SohleEN ISO 17249 und EN ISO 20345Höhe 25cm, Größen: 40-47.
Best. Nr. 80933

**8 Forstschuh PROTECTO S3**
Schnittschutzstiefel mit Schaft aus Rindsvollleder, gepolsterter Kalbs-Vollleder-Kragen und Staublasche, Futter aus Spaltleder, Echtleder Brandsohle, Zwischensohle aus antistatischem Gummi, Stahlzwischensohle, Stahlkappe, abrieb- und rutschfeste, ölbeständige, profilierte Gummisohle mit Doppelnaht, bespikebar, Polsterung aus widerstandsfähigem Material gegen den Schnitt von Kettensägen, Sägeschutz-Klasse 2, Farbe braun/orange, Weite 10,5, Größen 40-47.
Best. Nr. 82020

**9 Forstschuh Salix S3 Schnittschutzstiefel**
Hoch geschnürter Schnittschutzstiefel mit Stahlkappe und PU-Sohle mit Anti-Perforationsstahl. Wasserabweisendes Rinderleder sorgt dafür das Ihre Füße trocken bleiben. Angenehm zu tragen. Höhe 23 cm. EN ISO 17249, Klasse 1. Größen 40-47.
Best. Nr. 80904

**10 Schnürsenkel für Forstschuh**
Länge 2,8 Meter, extrem reißfest, Farbe schwarz-orange. Preis per Paar.
Best. Nr. 66480




**1 Strick Handschuh Criss Cross**
Nahtloser Grobstrick mit Vinyl-Waffelmusterbeschichtung, sehr gute Passform, beidseitig tragbar, sicheres Arbeiten mit rutschigen Gegenständen, Größe 10.
Best. Nr. 70383



**2 Arbeitshandschuh Dynamic SensoLight**
Für professionellen Einsatz mit hohem Griffgefühl, aus Schafsleder mit elastischer Stulpe, Klettverschluss und Reflexstreifen, grau/orange. Größen: 8, 9, 10 und 11.
Best. Nr. 81047




**3 Arbeitshandschuh Color**
Nappalederhandschuh mit Stretch-Gewebe-Rücken, Klettverschluss für sicheren Sitz.

| Farbe | Größe | Best. Nr. |
|---|---|---|
| rot | 9 | 57319 |
| blau | 10 | 55499 |




**4 Forsthandschuh Greifer**
Mit Latexbeschichtung auf Baumwoll-Jersey und gutem Tragekomfort, mit elastischem Strickbund, Handrücken teilbeschichtet. Größe 10.
Best. Nr. 45881




**5 Forsthelm Oregon Yukon**
Komfortable Helmkombination mit 6-Punkt Kopfbang und Drehverschluss, Edelstahl Visier, Kapselgehörschutz und Lüftungsschlitzen. SNR: 25,9 dB, Uni En 397/352-3/1731.
Best. Nr. 9766



**6 Forsthelm Profi 3M Peltor**
Hoher Tragekomfort durch Belüftungsöffnungen, Kopfband mit Schweißband aus Leder und Dreh-Ratschensystem, höhen- und seitenverstellbaren Gehörschutz, Dämmwert SNR = 28dB(A). Netzvisier aus leichtem und robustem Polyamid. EN 397, EN 352-3.
Best. Nr. 15079



**7 Kapselgehörschutz BT Profi**
Bügel-Gehörschutz mit Bluetoohtfunktion zum Telefonieren, Musik hören usw. Zusätzlicher AUX Eingang, USB Ladekabel, Akkulaufzeit bis zu 8 Std, SNR-Wert 29dB. Sicherheit und Unterhaltung in einem Gerät. Sehr leicht und komfortabel.
Best. Nr. 120863







**8 Filz-Einlegesohle**
Schützt gegen Feuchtigkeit und Kälte, liegt fest im Schuh, isolierend durch wabenförmigen Latex-Schaum. Größe 40-47.
Best. Nr. 80077

**9 Einziehsocke**
knöchellang, mit Gummizug, anthrazit, Material: 70 % Polyester, 30 % Viskose, Futter: 100 % Moltopren 1 Paar, Größen: 41/42, 43/44, 45/46, 47/48.
Best. Nr. 80078

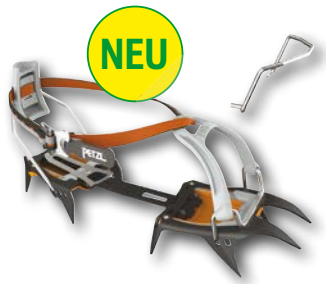


**10 Steigeisen IRVIS 10 Zähne**
Leichte Steigeisen für Bergsteigen, Skitouren und Gletschertouren! 10 robuste Zacken aus Stahl für guten Stand und sicheren Tritt auf gefrorenem Boden, Schnee und Eis, auch für Forstarbeiter und Jäger geeignet, mit FlexLock Bindung passend für alle Bergschuhe, für Schuhgrößen: 36-45, nur 790 Gramm.
Best. Nr. 124124



**11 Steigeisen ice light**
Hochelastische Steigeisen mit Edelstahlkette und Zacken werden einfach über die Schuhe gezogen und mit einem Band gesichert, unauffällig und bequem, optimalen Halt und sicheren Tritt - nicht für Hochgebirge, Zacken 9 - 12 mm lang.

| Größe | Best. Nr. |
|---|---|
| M = Gr. 36 - 41 | 113995 |
| L = Gr. 41 - 44 | 113996 |
| XL = Gr. 45 - 48 | 113997 |



**12 Steigeisen City Track**
Sicherer Halt und perfekter Grip auf gefrorenen und verschneiten Böden, lässt sich schnell und einfach anziehen.

| Größe | Best. Nr. |
|---|---|
| M = Gr. 36 - 39 | 120994 |
| L = Gr. 40 - 44 | 120993 |
| XL = Gr. 45 - 47 | 120995 |

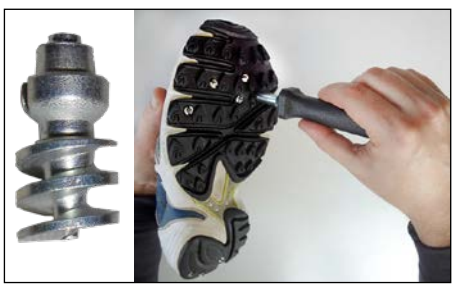

**13 Spike BESTGRIP Schuh 20 Stück inkl. Montage Werkzeug**
Für Forst-, Arbeits-, Freizeit- und Sportschuhe. 3,5 mm Hartmetall-Spitze, 7,9 mm im Gummi. Inklusive Montagewerkzeug. Menge pro Schuh: 10 Stück
Best. Nr. 100164







Anschlag
ketten




**1 Anschlagkette, 2 strängig**
8 mm, 3 Meter Nutzlänge, mit Ring und Lasthaken, mit Prüfplakette, Tragfähigkeit: bei 45° - 2800 kg, bei 60° - 2000 kg.
Best. Nr. 51936

**2 Anschlagkette, 2 strängig**
8 mm, 4 Meter Nutzlänge mit zwei Verkürzungen, Ring und Lasthaken, mit Prüfplakette, Tragfähigkeit: bei 45° - 2800 kg, bei 60° - 2000 kg.
Best. Nr. 51937

**3 Anschlagkette, 1 strängig**
10 mm, 1 Meter Nutzlänge mit Ring und Lasthaken, mit Prüfplakette, Tragfähigkeit 3150 kg.
Best. Nr. 51935

**4 Anschlagkette, 4 strängig**
8 mm, 3 Meter Nutzlänge mit Ring und Lasthaken, mit Prüfplakette, Tragfähigkeit: bei 45° - 4250 kg, bei 60° - 3000 kg.
Best. Nr. 51938

**5 Anschlagkette 4-strängig**
8 mm, 3 Meter Nutzlänge mit 4 Verkürzungen, mit Ring und Lasthaken, mit Prüfplakette, Tragfähigkeit: bei 45° - 4250 kg, bei 60° - 3000 kg.
Best. Nr. 59366

**7 Anschlagkette G10 mit H-Stempel, 2 strängig**
G 10, 8 mm, 3 Meter Nutzlänge mit zwei Verkürzungshaken, Ring und Lasthaken, mit Prüfplakette, PAS-Kette (mit H-Stempel) nach EN 818-4, Tragfähigkeit: bei 45° - 3550 kg, bei 60° - 2500 kg.
Best. Nr. 105158

**8 Anschlagkette G10 mit H-Stempel, 4 strängig**
G 10, 8 mm, 3 Meter Nutzlänge mit vier Verkürzungshaken, Ring und Lasthaken, mit Prüfplakette, PAS-Kette (mit H-Stempel) nach EN 818-4, Tragfähigkeit: bei 45° - 5300 kg, bei 60° - 3750 kg.
Best. Nr. 105159

**6 Gabelkopf Lasthaken G8**
mit geschmiedeter Hakensicherung

| Gewicht (kg) | Stärke (mm) | Öffnungsweite (mm) | Zugkraft (daN) | Best. Nr. | |
|---|---|---|---|---|---|
| 0,50 | 6 | 18 | 2250 | 126419 | |
| 0,58 | 7/8 | 25 | 4000 | 67968 | |
| 1,23 | 10 | 30 | 6300 | 64891 | |

**9 Blechgreifer mit Schwenkbügel**
Mit 45° Schwenkbügel, in verschiedenen Winkeln einsetzbar, zum senkrechten Heben sowie seitlichen Anschlagen, die Sicherheitsarretierung, für strukturellen Stahl bis HRC30.

| Gewicht (kg) | Stärke (mm) | Tragfähigkeit (kg) | Best. Nr. | |
|---|---|---|---|---|
| 2,0 | 0 - 15 | 500 | 128557 | |
| 4,8 | 0 - 20 | 1000 | 128558 | |

**10 Schachtrohrgreifer -130mm 1,5t**
Sicherer Halt und einfache Handhabung!Zum Heben von Schachtrohren und Konen, als Ersatz für Schachtrohrgehänge.Klemmbereich 0 - 130 mm, max. 1,5 Tonnen Tragfähigkeit, 9 kg Gewicht.

| Gewicht (kg) | Stärke (mm) | Tragfähigkeit (kg) | Best. Nr. | |
|---|---|---|---|---|
| 9 | 0 - 130mm | 1500 | 114019 | |
| 15,5 | 10- 180mm | 3000 | 120915 | |

**11 Schachtrohrgehänge**
3-strängiges Gehänge zum Heben von Schachtrohren und Konen, für Rohrgrößen bis max. 2,0 m, Kettenlänge 1,7 Meter, Klemmbereich 0-130 mm, Tragfähigkeit 1,5 Tonnen, Gewicht 33 kg.

| Gewicht (kg) | Stärke (mm) | Tragfähigkeit (kg) | Länge (m) | Best. Nr. | |
|---|---|---|---|---|---|
| 33 | 0 - 130 | 1500 | 1,7 | 113865 | |
| 57 | 10-180 | 3000 | 1,8 | 113866 | |

TOP-ANGEBOT



## FAIE-TIPP

Die Überprüfung von Lastaufnahmemittel!
Für Lastaufnahmeeinrichtungen sind per Gesetz wiederkehrende Prüfungen durchzuführen. Sämtliche Lastaufnahmemittel, wie Anschlagketten, Zurrketten, Rundschlingen, Zurrgurte usw. müssen einer jährlichen Überprüfung zugeführt werden. Wir können für Sie diese Prüfung bei unseren Lieferanten in Auftrag geben!
**Ing. Alois Möslinger, Produktleiter**




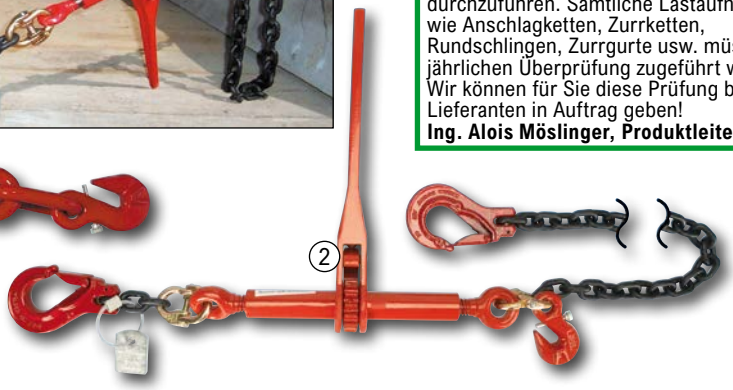


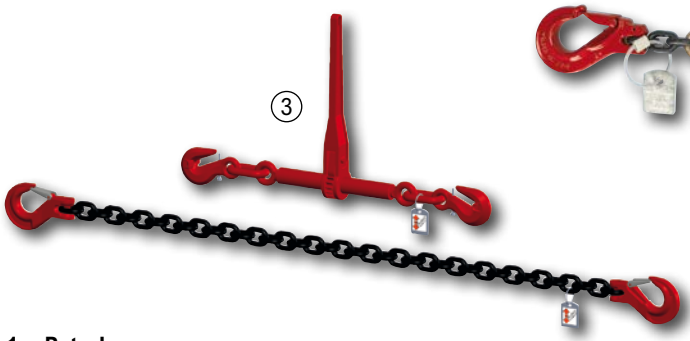


### 1 Ratschenspanner

Mit 2 Parallelhaken mit Sicherung, dadurch universell einsetzbar, zum Verzurren von Ketten. Optimale Ladungssicherung.

| Ausführung | Zugkraft (daN) | Länge max (mm) | Länge min (mm) | Best. Nr. | |
|---|---|---|---|---|---|
| für 6 mm Kette | 2200 | 515 | 430 | 48882 | |
| für 8 mm Kette | 4000 | 730 | 590 | 48883 | |
| für 10 mm Kette | 6300 | 770 | 610 | 48884 | |

### 2 Zurrkette mit Ratschenspanner

Standardlänge 3 m (+Verstellbereich), mit 2 Sicherheitslasthaken und einem Parallelhaken zum Verkürzen der Kette.

| Stärke (mm) | Zugkraft (daN) | Verstellbereich | Best. Nr. | |
|---|---|---|---|---|
| 6 | 2200 | 85 mm | 59536 | |
| 8 | 4000 | 160 mm | 59466 | |
| 10 | 6300 | 160 mm | 59537 | |

### 3 Zurrkette mit Ratschenspanner 2-teilig

zweiteiliges System, 3 Meter Zurrkette mit Sicherheits-Lasthaken und extra Ratschenspanner mit Parallelhaken mit Sicherungen, mit Prüfanhängern, EN 12195-3.

| Stärke (mm) | Zugkraft (daN) | Verstellbereich | Best. Nr. | |
|---|---|---|---|---|
| 6 | 2200 | 80 mm | 113992 | |
| 8 | 4000 | 150 mm | 113993 | |
| 10 | 6300 | 150 mm | 113667 | |













PREISSENKUNG




PREISSENKUNG

### 4 Anschlagglied schweißbar

Zur Ladungssicherung, Tragfähig bei 0° und 90°

| Größe | A (mm) | B (mm) | D (mm) | C (mm) | E (mm) | G (mm) | Tragfähigkeit (kg) | Best. Nr. | |
|---|---|---|---|---|---|---|---|---|---|
| 1 | 32 | 65 | 13 | 32 | 25 | 42 | 1120 | 58090 | |
| 2 | 34 | 66 | 13 | 34 | 26 | 42 | 2000 | 58092 | |
| 3 | 47 | 92 | 18 | 50 | 36 | 54 | 3150 | 58093 | |

### 5 Anschlagglied schraubbar

Zur Ladungssicherung, 180° schwenkbar, tragfähig bei 0° und 90°. (ohne Schrauben)

| Bohrung (mm) | Höhe (mm) | Länge (mm) | Ø (mm) | Tragfähigkeit (kg) | Best. Nr. | |
|---|---|---|---|---|---|---|
| 15 | 29,8 | 130 | 13 | 1120 | 128694 | |
| 21 | 37,2 | 165 | 17 | 3150 | 128696 | |
| 25 | 45,2 | 200 | 22 | 5300 | 128697 | |

### 6 Anschlagwirbel drehbar

Kugelgelagert, Tragfähig bei 0° / 90°

| Gewinde | B (mm) | H (mm) | L (mm) | C (mm) | Tragfähigkeit (kg) | Oval-Glied (mm) | Best. Nr. | |
|---|---|---|---|---|---|---|---|---|
| M16x2,00 | 36 | 52 | 20 | 15 | 2000 / 1120 | 13 x 55 x 30 | 58098 | |
| M20x2,50 | 49,5 | 68 | 30 | 19 | 4000 / 2000 | 16 x 70 x 34 | 58099 | |
| M24x3 | 57 | 75 | 30 | 22 | 6300 / 3150 | 18 x 85 x 40 | 58100 | |

### 7 Anschweißhaken G8

zum Anschweißen an Frontlader, Bagger, Traversen usw.

| Länge (mm) | Breite (mm) | Höhe (mm) | Tragfähigkeit (kg) | Öffnungsweite (mm) | Best. Nr. | |
|---|---|---|---|---|---|---|
| 98 | 25 | 83 | 1120 | 23 | 109279 | |
| 114 | 34 | 92 | 2000 | 26 | 27829 | |
| 129 | 36 | 106 | 3000 | 30 | 27833 | |




### 8 Kantenschutzunterlage 50 PU

für 50 mm Bandbreite, flexibel, passt sich der Ladung optimal an, Maße: 100 x 280 mm
Best. Nr. 76107







### 9 Kantenschutz Standard PE

für 50 mm Bandbreite, Maße: 90 x 135 x 135 mm
Best. Nr. 76103

### 10 Kantenschutz Stabil PP

für 50 mm Bandbreite, großflächige Druckverteilung, Maße: 145 x 175 x 130 mm
Best. Nr. 76105

### 11 Zurrgurt zweiteilig 50 mm

Mit Ratsche und 2 Ösenhaken mit Sicherungslasche, Breite 50 mm, zul. Zugkraft 4000 daN (Umreifung).

| Länge (m) | Best. Nr. |
|---|---|
| 6 | 40905 |
| 8 | 40901 |

**3 Zurrgurt zweiteilig 25 mm**
Mit Ratsche + 2 Rundhaken, Breite 25 mm, Länge 6 m, zul. Zugkraft 800 daN (Umreifung).
Best. Nr. 49545

**4 Zurrgurt zweiteilig 35 mm**
Mit Ratsche + 2 Rundhaken, Breite 35 mm, Länge 6 m, zul. Zugkraft 2000 daN (Umreifung).
Best. Nr. 899

**5 Spanngurt einteilig 25 mm mit Klemme**
Zurrgurt mit Klemmschloss, Breite 25 mm, Länge 5 m, zul. Zugkraft 250 daN (Umreifung),
Best. Nr. 75718

**6 Zurrgurt einteilig 25 mm**
Mit Ratsche, Breite 25 mm, Länge 5 m, zul. Zugkraft 800 daN (Umreifung).
Best. Nr. 54604

**7 Zurrgurt einteilig 35 mm**
Mit Ratsche, Breite 35 mm, Länge 6 m, zul. Zugkraft 2000 daN (Umreifung).
Best. Nr. 10314

# FAIE TIPP

SAUGUT BY FAIE

**1 Zurrgurt SAUGUT 50 mm**
Mit Ratsche mit 2 Rundhaken, Länge 8 m, 50 mm Breite, zul. Zugkraft 2000 daN, in Umreifung 4000 daN.

| Menge | Best. Nr. |
|---|---|
| 1 Garnitur | 16258 |
| 2 Garnituren | 35117 |




**2 Zurrgurt zweiteilig 50 mm**
Mit Ratsche mit 2 Rundhaken, Länge 12 m, 50 mm Breite, zul. Zugkraft 2000 daN, in Umreifung 4000 daN.

**Länge 12 m**

| Menge | Best. Nr. |
|---|---|
| 1 Garnitur | 32354 |
| 2 Garnituren | 35118 |

**Länge 15 m**

| Menge | Best. Nr. |
|---|---|
| 1 Garnitur | 41666 |
| 2 Garnituren | 44923 |




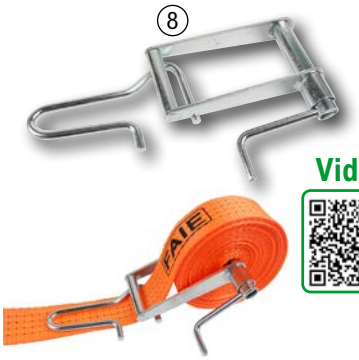


Video




Zurrgurte




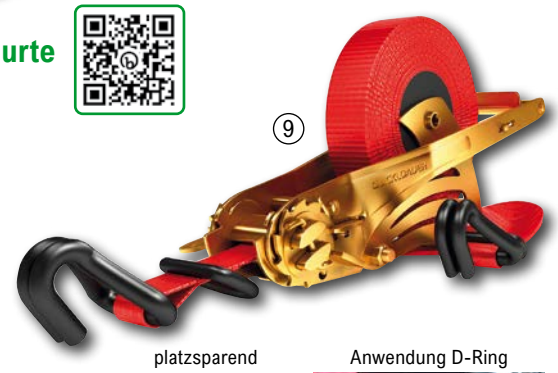


**8 Aufroller für Zurrgurte QuickRoll**
Einfache und robuste Ausführung aus Metall, Gurte bis 50mm Breite rasch und effizient aufrollen, spart Zeit, Mühe, Platz und Geld, aufgerollte Zurrgurte verschmutzen weniger, sind damit länger einsetzbar und können wieder optimal eingesetzt werden. Länge 18 cm, Gewicht 525 g.
Best. Nr. 123553

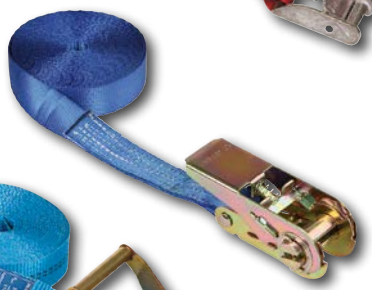


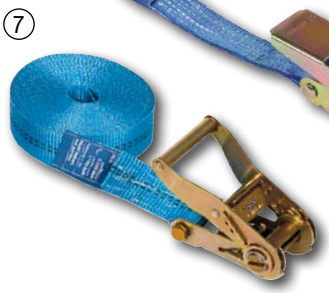


platzsparend



Anwendung D-Ring



**9 Quickloader Automatik-Zurrgurt 35 mm mit D-Ring**
Praktischer Automatikzurrgurt mit 2 Spitzhaken und zusätzlichem D-Ring, der mehr Möglichkeiten bei der Verankerung bietet. Länge 5 m, Breite 35 mm, zul. Zugkraft 2000 daN (Umreifung).
Best. Nr. 97872

**Quickloader Automatik-Zurrgurt 35 mm**
Praktischer Automatikzurrgurt mit 2 Spitzhaken, Länge 4 m, Breite 35 mm, zul. Zugkraft 3000 daN (Umreifung).
Best. Nr. 97873




**10 Automatik Zurrgurt einteilig**
Mit automatischem Aufroller und Rundhaken oder S-Haken, kein lästiges Aufwickeln mehr - Ordnung per Knopfdruck. Ideal zur Ladungssicherung im PKW oder Anhänger, z.B. von Motorrädern, Fahrrädern usw.

| Ausführung | Breite (mm) | Zugkraft (daN) | Länge (m) | Best. Nr. | |
|---|---|---|---|---|---|
| mit Rundhaken | 25 | 300/600 | 1,8 | 39831 | |
| mit Rundhaken | 25 | 250/500 | 3 | 16431 | |
| mit Rundhaken | 50 | 750/1500 | 3 | 117854 | |
| mit S-Haken | 50 | 750/1500 | 3 | 67717 | |



# HYDRAULIK

## Hydraulikpumpen passend zu Case



Drehrichtung: links
Förder-Volumen (cm³/Umdr.): 17+11
passend zu Case: C55, C64, C70, CS78, CS86, CS94
verwendbar anstatt Bosch: 0510565393, 0510665335, 0510665367, 0510665382
verwendbar anstatt Case: 155700750003
Best. Nr. 205



Drehrichtung: links
Förder-Volumen (cm³/Umdr.): 17+14
passend zu Case: C55, C64, CS78, CS86, CS94, C70
verwendbar anstatt Bosch: 0510665341, 0510665366, 0510665381
Best. Nr. 3902

## Hydraulikpumpen passend zu Deutz

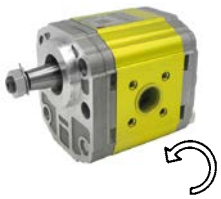

Lenkungspumpe passend anstatt Hema: 1P1136AFT
Drehrichtung: links
Förder-Volumen (cm³/Umdr.): 11
passend zu Deutz: D30, D40, D40L, D3005
verwendbar anstatt Bosch: 0510415313, 0510410316, 0510415323, 0510515310, HY/ZFR 1/11 AL 112/1
Best. Nr. 27645



Drehrichtung: links
Förder-Volumen (cm³/Umdr.): 11
passend zu Deutz: D40L, D2505 ab BJ 1965, 2506, 3005, 3006, 4005, 4006, 4505, 4506, 5005, 5206, 5505, 5506, 6005
verwendbar anstatt Bosch: 0510410322, 0510510312, 0510510323, 0510512304, 0510515305, 0510515309, 0510515316, 0510515323, 0510515327
verwendbar anstatt Deutz: 1174516
Best. Nr. 16334



Drehrichtung: links
Förder-Volumen (cm³/Umdr.): 17
passend zu Deutz: D4006, 4007, 4506, 4507, 4807, 5006, 5206, 5207C, 5505, 5506, 6006, 6007C, 6206, 6207C, 6507C, 6806, 6807C, 7006, 7206, 7207C, 7807C, 8006, 9006, 10006DX3.10, 3.30, 3.50, 3.70, 3.90, 7.10, DX160, 170
verwendbar anstatt Bosch: 0510510313, 0510512308, 0510515315, 0510515316, 0510515324, 0510610312, 0510610323, 0510615317, 0510615326, 0510615329, 0510615331, 0510615333
Best. Nr. 16338



Drehrichtung: links
Förder-Volumen (cm³/Umdr.): 19,5
passend zu Deutz: D8006, 9006, 10006, DX3.10, 3.30, 3.50, 3.70, 7.10, DX140, 160
verwendbar anstatt Bosch: 0510222359, 0510615318, 0510615327, 0510615336, 0510615338
verwendbar anstatt Deutz: 01176452
Best. Nr. 16337

Drehrichtung links auf das freie Wellenende gesehen

Drehrichtung rechts auf das freie Wellenende gesehen



Drehrichtung: links
Förder-Volumen (cm³/Umdr.): 17+11
passend zu Deutz: D6807, D6807C, D7007, D7207, D7207C, D7807, D7807C, D8006, D10006, D13006, DX80, DX85, DX90, DX3.50, 3.60, 3.65, 3.70, 3.90, 4.10, 4.30, 4.31, Agro Star 4.17
Best. Nr. 205

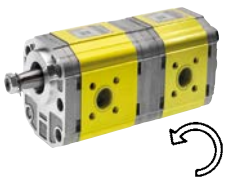

Drehrichtung: links
Förder-Volumen (cm³/Umdr.): 17+14
passend zu Deutz: D8006, DX85, 90, 110, 120, 145, DX6.10, 6.30, 6.31SE
verwendbar anstatt Bosch: 0510665341, 0510665366, 0510665381
verwendbar anstatt Deutz: 01172765, 04311475, 04311478, 04345372
Best. Nr. 3902



Drehrichtung: rechts
Förder-Volumen (cm³/Umdr.): 19
passend zu Deutz: Agrolux80, Agrolux90, Agroplus75, Agroplus85, Agroplus95, Agroplus100
verwendbar anstatt Bosch: 0510715005, 0510715008, 0510715099
verwendbar anstatt Deutz: 245297800, 245396200, 24539620010, 245396300, 25297800
Best. Nr. 36798

Förder-Volumen (cm³/Umdr.): 22,5
Best. Nr. 74401

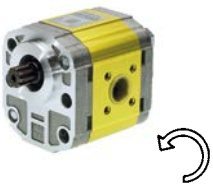

Lenkungspumpe zu Deutz, Hürlimann,
Drehrichtung: links
Förder-Volumen (cm³/Umdr.): 8
passend zu Deutz: Agrokid: 25, 25HST, 35, 45, Agrolux: 77, 77LP, 80, 87LP, 90
verwendbar anstatt Bosch: 0510415319, 0510415328, 0510415337
Best. Nr. 55690



Lenkungspumpe
Drehrichtung: links
Förder-Volumen (cm³/Umdr.): 14,4
passend zu Deutz: Agrofarm85, Agrofarm420, Agrofarm430, Agrolux60, Agrolux70, Agrolux80, Agroplus60, Agroplus67, Agroplus70, Agroplus75, Agroplus77, Agroplus80, Agroplus85, Agroplus87, Agroplus95, Agroplus100, Agroplus310, Agroplus320, Agroplus410, Agroplus420 Profiline
verwendbar anstatt Bosch: 0510515338
verwendbar anstatt Deutz: 04406284
Best. Nr. 115835

Nicht in dieser Liste enthaltene Pumpen können wir in vielen Fällen auch prompt ab Lager liefern. Wir erwarten gerne Ihre Anfrage

## Hydraulikpumpen passend zu Fendt



Drehrichtung: links
Förder-Volumen (cm³/Umdr.): 11
passend zu Fendt: Farmer 102S, Farmer 103S, Farmer 200S, Farmer 203V, Farmer 258S, 4SFW, Favorit 610
verwendbar anstatt Bosch: 0510410322, 0510510312, 0510510323, 0510512304, 0510515305, 0510515309, 0510515316, 0510515323, 0510515327
verwendbar anstatt Casappa: CPL 11S/B12
Best. Nr. 16334



+ Punkte

Drehrichtung: links
Förder-Volumen (cm³/Umdr.): 17
passend zu Fendt: Farmer 102S, Farmer 103S, Farmer 104S, Farmer 106S, Farmer 108S, Farmer 203, Farmer 210S, Farmer 303LS, Farmer 304LS, Farmer 305LS, Farmer 306LS, Farmer 308LS, Farmer 309LS, Favorit 600LS, Favorit 612LS, Favorit 614LS, Farmer 255S, Farmer 260S, Farmer 275S, F255GT, F275GT, Farmer 3S, Farmer 4S, Farmer 5S
verwendbar anstatt Bosch: 0510510313, 0510512308, 0510515315, 0510515316, 0510515324, 0510610312, 0510610323, 0510615317, 0510615326, 0510615329, 0510615331, 0510615333
verwendbar anstatt Casappa: CPL16S/B12
Best. Nr. 16338



Drehrichtung: links
Förder-Volumen (cm³/Umdr.): 19,5
passend zu Fendt: Farmer 104S, Farmer 105, Farmer 106, Farmer 108S, F275GT, Favorit 600LS, Favorit 600LSA
verwendbar anstatt Bosch: 0510222359, 0510615318, 0510615327, 0510615336, 0510615338
verwendbar anstatt Casappa: CPL20S/B12
Best. Nr. 16337

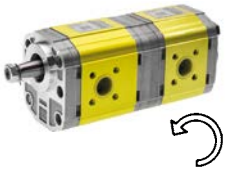

Drehrichtung: links
Förder-Volumen (cm³/Umdr.): 17+11
passend zu Fendt: Farmer 303LS, Farmer 304LS, Farmer 305LS, Farmer 306LS, Farmer 308LS, Farmer 309LS, F365GT, F370GT, F380GT, Farmer 270P, Farmer 275V, Farmer 280P, Farmer 280S, Farmer 280V
verwendbar anstatt Bosch: 0510565393, 0510665335, 0510665367, 0510665382
Best. Nr. 205

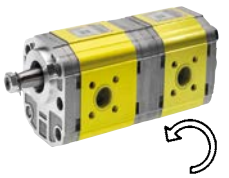

Drehrichtung: links
Förder-Volumen (cm³/Umdr.): 17+14
passend zu Fendt: Farmer 204V, Farmer 305LS, Farmer 306LS, Farmer 307LS, Farmer 308LSA, Farmer 309LSA, Farmer 310LSA, Farmer 311LSA, Farmer 312LSA, Farmer 103S
verwendbar anstatt Bosch: 0510665341, 0510665366, 0510665381
verwendbar anstatt Fendt: G117940011010, G178940010010
Best. Nr. 3902

## Hydraulikpumpen passend zu FIAT, New Holland



Drehrichtung: links
Förder-Volumen (cm³/Umdr.): 8,40
passend zu FIAT: 600, 600DT, 640, 640DT, 580, 580DT, 680, 680DT, 880, 880-S, 880-S DT, 780, 780DT, 980, 980DT
verwendbar anstatt Fiat: 5130127, 8280040
verwendbar anstatt Plessey: A18X/A22X
Best. Nr. 104687



Drehrichtung: links
Förder-Volumen (cm³/Umdr.): 14,4
passend zu FIAT: 1180, 1180DT, 1280, 1280DT, 55-56, 55-56DT, 60-56, 60-56DT, 65-56, 65-56DT, 70-56, 70-56DT, 466, 466DT, 566, 566DT, 666, 666DT, 766, 766DT, 45-66, 45-66DT, 50-66, 50-66DT, 55-66, 55-66DT, 60-66, 60-66DT, 65-66, 65-66DT, 70-66, 70-66DT, 80-66, 80-66DT, 55-88, 55-88 DT
verwendbar anstatt Fiat: 5129483, 8280127, 5129487, 5169772
verwendbar anstatt Plessey: A31X/A33X
Best. Nr. 104701

keine Originalteile sondern verwendbar anstatt

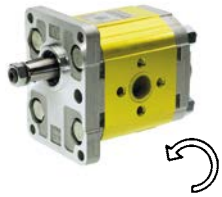

Drehrichtung: links
Förder-Volumen (cm³/Umdr.): 19,20
passend zu FIAT: 55-88/, 1180, 1180DT, 1280, 1280DT, 160-90, 160-90DT, 180-90, 180-90DT, 580, 580DT, 680, 680DT, 780, 780DT, 880, 880-S, 880-S DT, 880DT, 980, 980DT, 466, 466DT, 666, 666DT, 766, 766DT, 55-66, 55-66DT, 60-66, 60-66DT, 65-66, 65-66DT, 70-66, 70-66DT, 80-66, 80-66DT
verwendbar anstatt Fiat: 5129488, 5169770, 5179714
verwendbar anstatt Plessey: A42X
Best. Nr. 104704



Drehrichtung: rechts
Förder-Volumen (cm³/Umdr.): 8,40
passend zu FIAT: 600, 600DT, 640, 640DT, 580, 580DT, 680, 680DT, 780, 780DT, 880, 880DT, 880-S, 880-S DT, 980, 980DT, 45-66, 45-66DT, 50-66, 50-66DT, 55-66, 55-66DT, 60-66, 60-66DT, 70-66, 70-66DT, 80-66, 80-66DT
verwendbar anstatt Fiat: 5130133, 5179724, 8273385
verwendbar anstatt Plessey: C18X/C22X
Best. Nr. 104686



Drehrichtung: rechts
Förder-Volumen (cm³/Umdr.): 11
passend zu FIAT: 1380/1380DT, 1580/1580DT, 1880/1880DT, 55-46/55-46DT, 64-46/65-46DT, TN55 bis TN95, 55-56/55-56DT, 60-56/60-56DT, 65-56/65-56DT, 70-56/70-56DT, 466/466DT, 566/566DT, 666/666DT, 766/766DT, 55-66/55-66DT, 60-66/60-66DT, 65-66/65-66
verwendbar anstatt Fiat: 5129481, 5179722
verwendbar anstatt Plessey: C25X
Best. Nr. 104688



Drehrichtung: rechts
Förder-Volumen (cm³/Umdr.): 14,4
passend zu FIAT: 55-88/55-88DT bis 80-88/80-88DT, 55-90/55-90DT bis 140-90/140-90DT, 160-90/160-90DT, 180-90/180-90DT, 60-93/60-93DT bis 88-93/8893DT, 60-94/60-94DT bis 88-94/88-94DT
verwendbar anstatt Fiat: 5129486, 8273975
verwendbar anstatt Plessey: C31X/C33X
Best. Nr. 104700



Drehrichtung: rechts
Förder-Volumen (cm³/Umdr.): 26
passend zu Case: JXC1060, JXC1070, JXC1075, JXU100, JXU80, MXM 120, MXM 130, MXM 140
passend zu FIAT: L60, L65, L75, L85, L95, M100, M115, M135, M160, F100Dal, F110, F115, F120, F130, F140
passend zu New Holland: L65, L85, TN55, TL65, TN65, TN70, TN75, TND75, TN80, TN90, TN95, TL70, TL80, TL90, TL100
verwendbar anstatt Bosch: 0510725085
5169041, 5170560, 5179726
verwendbar anstatt Fiat: 5168841
Best. Nr. 57314



Drehrichtung: links
Förder-Volumen (cm³/Umdr.): 15,7
passend zu New Holland: TS90, TS100, TS110, TS115
verwendbar anstatt New Holland: 81863197, 82023350, F0NN600AA
Best. Nr. 99723

## Hydraulikpumpen passend zu Ford



Drehrichtung: rechts
Förder-Volumen (cm³/Umdr.): 19,5
passend zu Ford: 4635, 4835, 5635, 6635, 7635, 8160, 8260, 8360
verwendbar anstatt Bosch: 0510625063, 0510625017
Best. Nr. 60693



Drehrichtung: rechts
Förder-Volumen (cm³/Umdr.): 26
passend zu Ford: 4635, 4835, 5635, 6635, 7635, 8160, 8260, 8360, 8560
verwendbar anstatt Bosch: 0510725085
Best. Nr. 57314



Drehrichtung: links
Förder-Volumen (cm³/Umdr.): 15,7
passend zu Ford: 5640, 6640, 7740, 7840, 8240, 8340
verwendbar anstatt Ford: 81863197, 82023350, F0NN600AA
Best. Nr. 99723

**Hydraulikpumpen passend zu Hürlimann**



Drehrichtung: links
Förder-Volumen (cm³/Umdr.): 8,5
passend zu Hürlimann: H355, H360, H370 R470, R483
verwendbar anstatt Bosch: 0510420308, 051042369, 0510425307, 0510425319
Best. Nr. 16330



Drehrichtung: links
Förder-Volumen (cm³/Umdr.): 26
passend zu Hürlimann: H5110, H6160
verwendbar anstatt Bosch: 0510725331
Best. Nr. 104707



Drehrichtung: links
Förder-Volumen (cm³/Umdr.): 17
passend zu Hürlimann: H490
verwendbar anstatt Bosch: 0510625318, 0510625339
Best. Nr. 104703



Drehrichtung: rechts
Förder-Volumen (cm³/Umdr.): 19, 19
passend zu Hürlimann: Club H468.4, Elite 6115, 6135, H 478.4, Prestige H358, H468, H478, H488T, XT908, 909, 910.4, 910.6, 911, 913
verwendbar anstatt Bosch: 0510715005, 0510715008, 0510715099
Best. Nr. 36798

Förder-Volumen (cm³/Umdr.): 22,5
Best. Nr. 74401



Lenkungspumpe
Drehrichtung: links
Förder-Volumen (cm³/Umdr.): 8
passend zu Hürlimann: H356, H358, H466, H468, H476, H478, H358.4 Club, H468.4 Club, H4105 Elite, XB75T, XB75TB, XB85TB, Prestige: H358, H468, H478, H488T, Prestige 75 Tradition, Prince: 325, 435, 445,
verwendbar anstatt Bosch: 0510415319, 0510415328, 0510415337
Best. Nr. 55690



+ Punkte

Lenkungspumpe
Drehrichtung: links
Förder-Volumen (cm³/Umdr.): 14,4
passend zu Hürlimann: H6115 Elite, H6135 Elite, XA66, XA76, XA86, XA60, XA70, XA80, XA90, XA100 Hi-Level, XB85, XB95, XB Max 85, XF70, XF75, XF90, XF100, XF80 COM3, XF90 COM3, XF100 COM3, XL130, XL150, XL150.7, XL165.7, XL130 DCR, XL140 DCR, XL160 DCR, XL175 DCR, XL185 DCR, XL130 Hi-Level, XL150 Hi-Level, XL150.7 Hi-Level, XL165.7 Hi-Level, XL180.7 Hi-Level, XS 70, XS 75, XS 90, XS 100 COM3, XS 80 COM3, XS 90 COM3, XT105, XT110, XT115, XT130, XT85, XT909, XT910.4, XT910.6, XT911, XT913, XT95, XT100 COM3, XT110 COM3, XV 100 COM3, XV 80 COM3, XV 90 COM3
verwendbar anstatt Bosch: 0510515338
verwendbar anstatt Hürlimann: 245299200, 245393100, 245397900, 245399200, 24599200
Best. Nr. 115835

**Hydraulikpumpen passend zu John Deere**

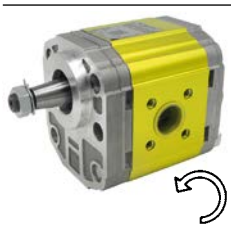

Lenkungspumpe passend anstatt Hema: 1P1136AFT
Drehrichtung: links
Förder-Volumen (cm³/Umdr.): 11
passend zu John Deere: 500, 510, 700, 710
verwendbar anstatt Bosch: 0510415313, 0510410316, 0510415323, 0510515310, HY/ZFR 1/11 AL 112/1
verwendbar anstatt John Deere: AL15149
Best. Nr. 27645

**Hydraulikpumpen passend zu Lindner**



Drehrichtung: rechts
Förder-Volumen (cm³/Umdr.): 8,5
passend zu Lindner: BF25, BF35, 320, 350SA, 420SA, 450, 550SA, 620SA
verwendbar anstatt Bosch: 0510420006, 0510425010, 0510425308
verwendbar anstatt Casappa: CPL8D/B03
Best. Nr. 16342



Lenkungspumpe für Lindner
Drehrichtung: links
Förder-Volumen (cm³/Umdr.): 8,5
passend zu Lindner: BF25, BF35, 320, 350SA, 420SA, 450, 550SA, 620SA
verwendbar anstatt Bosch: 0510420008, 0510420309, 0510425308, 0510425318
Best. Nr. 16361



Für Traktore mit Zwischenflansch
Drehrichtung: rechts
Förder-Volumen (cm³/Umdr.): 11
passend zu Lindner: 320SA, 420SA, 1450, 1500, 1600
verwendbar anstatt Bosch: 0510510011, 0510520011, 0510525010, 0510525023, 0510525029, HY/ZFS 11/11 R 303
verwendbar anstatt Casappa: CPL11D/B03
Best. Nr. 16332



Für Traktore mit Zwischenflansch
Drehrichtung: rechts
Förder-Volumen (cm³/Umdr.): 17
passend zu Lindner: BF45, 420A, 520, 650SN, 1650, 1700
verwendbar anstatt Bosch: 0510620006, 0510625015
verwendbar anstatt Casappa: CPL16D/B03
Best. Nr. 16358



für Traktore mit Zwischenflansch
Drehrichtung: rechts
Förder-Volumen (cm³/Umdr.): 19,5
passend zu Lindner: 450, 460, 520
verwendbar anstatt Bosch: 0510620008, 0510625002
verwendbar anstatt Casappa: CPL20D/B03
Best. Nr. 16360



Drehrichtung: rechts
Förder-Volumen (cm³/Umdr.): 19
passend zu Lindner: 1750, Geo73Alpin, Unitrac68, Unitrac78, Unitrac82, Unitrac92, Unitrac102
verwendbar anstatt Bosch: 0510625029, 0510625057
verwendbar anstatt Lindner: 3004927
verwendbar anstatt Sauer Sundstrand: SNP2/19D SC06 LCXG
Best. Nr. 64597



Drehrichtung: rechts
Förder-Volumen (cm³/Umdr.): 22,5
passend zu Lindner: 1700, Geo63, Geo73, Geo83, Geo93, Geo103, Geo64, Geo74, Geo84, Geo94
verwendbar anstatt Bosch: 0510725045, 0510725077
verwendbar anstatt Lindner: 3004918
Best. Nr. 11458



Drehrichtung: links
Förder-Volumen (cm³/Umdr.): 8,5
passend zu Lindner: Geo60
verwendbar anstatt Bosch: 0510420308, 051042369, 0510425307, 0510425319
verwendbar anstatt Casappa: CPL8S/B01
Best. Nr. 16330

In vielen Fällen ist es notwendig die auf der Hydraulikpumpe vorhandene Original-Ersatzteilnummer oder die Identnummer des Pumpenherstellers abzulesen, damit die für Sie passende Pumpe geliefert werden kann.
Bitte geben Sie uns diese und die Fahrzeugbezeichnung bei Anfragen oder Bestellungen Ihrerseits oder bei Rückfragen unserer Fachberater bekannt, soweit diese bekannt ist.

Es wird darauf hingewiesen, dass die in diesem Angebot aufscheinenden Herstellungsbezeichnungen nur dazu dienen, Sie auf die richtige Pumpe hinzuweisen und nicht aussagt, dass eine dieser Pumpen von den angeführten Herstellern stammt.

## Hydraulikpumpen passend zu Massey Ferguson, Landini



Drehrichtung: rechts
Förder-Volumen (cm³/Umdr.): 11
passend zu Landini: 5500, 6500, 7500, 7800, 8500, 6550, 7550, 8550, 6830, 7830, 8830
passend zu Massey Ferguson: 273, 274, 284, 294, 387
verwendbar anstatt Massey Ferguson: 3531399M91, TFP20011DCO01RBG
Best. Nr. 104688



Drehrichtung: links
Förder-Volumen (cm³/Umdr.): 11
passend zu Landini: 2500, 5500, 6500, 6830, 7500, 7550, 7830, 7850, 7880, 8500, 8830, Blizzard 95
passend zu Massey Ferguson: 253, 273, 274, 284, 294, 387
verwendbar anstatt Massey Ferguson: 1825210MM91, 3539858M91, 3546159M91
Best. Nr. 104689

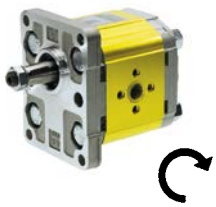

Drehrichtung: rechts
Förder-Volumen (cm³/Umdr.): 16,80
passend zu Massey Ferguson: 284, 284S, 294
Best. Nr. 104702



Drehrichtung: links
Förder-Volumen (cm³/Umdr.): 27, 27
passend zu Landini: 10000, 13000, 12500, 14500
passend zu Massey Ferguson: 1014, 1114, 1134
verwendbar anstatt Massey Ferguson: 1425495M91, 549614M91
verwendbar anstatt Sauer Sundstrand: TAP 22/90-26,5SCO01/1B
Best. Nr. 104737

## Hydraulikpumpen passend zu Reform Metrac



Drehrichtung: rechts
Förder-Volumen (cm³/Umdr.): 17, 17
passend zu Reform: Metrac 2003, Metrac 2002
verwendbar anstatt Bosch-Rexroth: 1PF2G2-40/016RN20MM
Best. Nr. 16324



Drehrichtung: rechts
Förder-Volumen (cm³/Umdr.): 17, 17
passend zu Reform: Metrac 3003, Metrac 2002
verwendbar anstatt Bosch-Rexroth: 1PF2G2-40/016RC20MB
Best. Nr. 64555



Drehrichtung: rechts
Förder-Volumen (cm³/Umdr.): 19,5
passend zu Reform: Metrac 3004, Metrac 2004
verwendbar anstatt Bosch-Rexroth: 1PF2G2-41/019RC20MB
Best. Nr. 5121

## Hydraulikpumpen passend zu Same



Drehrichtung: links
Förder-Volumen (cm³/Umdr.): 8,5
passend zu Lamborghini: R235, R235S, R483
passend zu Same: Delphino 35, Aurora 45, Ranger 45
verwendbar anstatt Bosch: 0510420008, 0510420309, 0510425308, 0510425318
Best. Nr. 16361



Drehrichtung: links
Förder-Volumen (cm³/Umdr.): 8,5
passend zu Lamborghini: A184, R235, 235S, R470, R483
passend zu Same: Condor 55, Buffalo 130
verwendbar anstatt Bosch: 0510420308, 051042369, 0510425307, 0510425319
306130003
Best. Nr. 16330



Drehrichtung: links
Förder-Volumen (cm³/Umdr.): 26
passend zu Same: Leopard 85, 90, Buffalo 130, Tiger 100, Tiger 105
verwendbar anstatt Bosch: 0510725331
Best. Nr. 104707

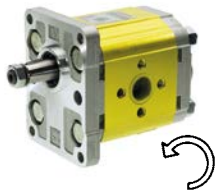

Drehrichtung: links
Förder-Volumen (cm³/Umdr.): 17
passend zu Lamborghini: 754, 854DT, 955DT, 1056, 1256, 1356
passend zu Same: Centurion 75
verwendbar anstatt Bosch: 0510625318, 0510625339
Best. Nr. 104703



Drehrichtung: rechts
Förder-Volumen (cm³/Umdr.): 19
passend zu Lamborghini: 950 Premium, 1060, Sprint 654-55, 664-60, 664-65, 674-70, 674-75, 684-85
passend zu Same: Antares 100,110, 130. Explorer 60, 60II, 70II, 80II, 90II, 60SPII, 70SPII, 70SP, 80SP, 90SP, Silver 100.4, 100.6, 110, 130, 80, 90
verwendbar anstatt Bosch: 0510715005, 0510715008, 0510715099
verwendbar anstatt Same: 245297800, 245396200, 24539620010, 245396300, 25297800
Best. Nr. 36798

Förder-Volumen (cm³/Umdr.): 22,5
Best. Nr. 74401



Lenkungspumpe
Drehrichtung: links
Förder-Volumen (cm³/Umdr.): 8
passend zu Lamborghini: 674, 674-70, 774, 774-80, R3.75T, R3.75TB, R3.85TB, Premium 850, 950, 1050, 1060, Formula 105, 115, 135, Grand Prix: 674-70, 774-80, 874-90T, 75 Target, High Clearance 90, N-Cross: 574-60N, 674-75N, 774-85N, 874-95N, Runner: 250, 250 Jet, 350, 450
passend zu Same: Antares 100, Explorer 55, 60, 65, 70, 75, 80, 90, 75C, Explorer II 60, 70, 80 90T, 60SP, 70SP, 75SP, 85SO, 95SP, Explorer T/TB: 75T, 75TB, 85TB, RowCrop 90, 100, Solaris 25, 25 Hydro, 35, 45
verwendbar anstatt Bosch: 0510415319, 0510415328, 0510415337
verwendbar anstatt Same: 245395100, 245294700, 24529470010, P650800G2
Best. Nr. 55690

+ Punkte

## Hydraulikpumpen passend zu Steyr



Für Traktore mit Zwischenflansch
Drehrichtung: rechts
Förder-Volumen (cm³/Umdr.): 11
passend zu Steyr: T180, T185, T185A, T280, T280A
verwendbar anstatt Bosch: 0510510011, 0510520011, 0510525010, 0510525023, 0510525029, HY/ZFS 11/11 R 303
verwendbar anstatt Casappa: CPL11D/B03
verwendbar anstatt Steyr: 313T130010, 313T130027
Best. Nr. 16332



Drehrichtung: rechts
Förder-Volumen (cm³/Umdr.): 8,5
passend zu Steyr: T188, 870, 980, 988, 1090, 1100, 1108, 1200
verwendbar anstatt Bosch: 0510420005, 0510325006, 0510425009
verwendbar anstatt Casappa: CPL8D/B01
verwendbar anstatt Steyr: 209130056, 209130134, 209130135
Best. Nr. 16319

## Hydraulikpumpen passend zu Steyr



Drehrichtung: links
Förder-Volumen (cm³/Umdr.): 8,5
passend zu Steyr: T190, 430
verwendbar anstatt Bosch: 0510420308, 051042369, 0510425307, 0510425319
verwendbar anstatt Casappa: CPL8S/B01
verwendbar anstatt Steyr: 306130001, 306130003
Best. Nr. 16330

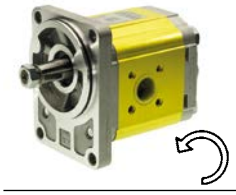

Drehrichtung: links
Förder-Volumen (cm³/Umdr.): 11
passend zu Steyr: T190, 540, 545, 548
verwendbar anstatt Bosch: 0510520309, 0510525335, 0510525311
verwendbar anstatt Casappa: CPL11S/B01
verwendbar anstatt Steyr: 306A130004, 306A130005
Best. Nr. 16321



Drehrichtung: links
Förder-Volumen (cm³/Umdr.): 17
passend zu Steyr: T288, T290, 50, 650, 760, 870, 1090
verwendbar anstatt Bosch: 0510620304, 0510625337, 0510625323, 0510625326, 0510625315
verwendbar anstatt Casappa: CPL16S/B01
verwendbar anstatt Steyr: 406130003, 406130024, 406130025

Best. Nr. 16322

Förder-Volumen (cm³/Umdr.): 19
Best. Nr. 11682



Drehrichtung: links
Förder-Volumen (cm³/Umdr.): 17
passend zu Steyr: 658, 768, 870, 980, 988, 1090, 1100, 1108, 1200, 1400, 8045RS2, 8055, 8060, 8065, 8070, 8075, 8080, 8085RS2, 8090, 8100SK1, 8110SK2, 8120SK1, 8130, 8150, 942, 948
verwendbar anstatt Bosch: 0510610315, 0510610321, 0510615302, 0510615315, 0510615330
verwendbar anstatt Casappa: CPL16S/B17
verwendbar anstatt Steyr: 407130061, 40800130029, 61100130025, 610T130026, 31100130011, 6100130025
Best. Nr. 16327



Drehrichtung: links
Förder-Volumen (cm³/Umdr.): 19
passend zu Steyr: 8110SK2, 8140, 8150, 8160, 8170, 8165, 8180
verwendbar anstatt Bosch: 0510615321, 0510615337
verwendbar anstatt Casappa: CPL20S/B17
verwendbar anstatt Steyr: 397750151, 61100130025
Best. Nr. 16328

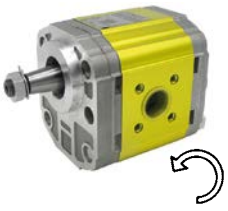

Lenkungspumpe passend anstatt Hema: 1P1136AFT
Drehrichtung: links
Förder-Volumen (cm³/Umdr.): 11
passend zu Steyr: 545, 548, 658, 768, 8055, 8060, 8070, 8075, 8080, 8090, 8120SK1, 942, 948
verwendbar anstatt Bosch: 0510415313, 0510410316, 0510415323, 0510515310, HY/ZFR 1/11 AL 112/1
verwendbar anstatt Casappa: CPL11S/B12-4
verwendbar anstatt Steyr: 30800130003, 31100130026, 31100130030
Best. Nr. 27645

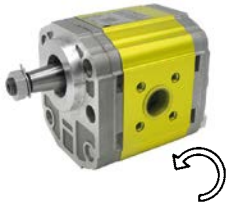

Lenkungspumpe
Drehrichtung: links
Förder-Volumen (cm³/Umdr.): 17
passend zu Steyr: 8100SK1, 8110SK2, 8120SK1, 8130
verwendbar anstatt Bosch: 0510610313, 0510615314
verwendbar anstatt Steyr: 61100130019
Best. Nr. 212

Drehrichtung links auf das freie Wellenende gesehen

Drehrichtung rechts auf das freie Wellenende gesehen



Drehrichtung: rechts
Förder-Volumen (cm³/Umdr.): 17
passend zu Steyr: 8150, 1100, 1400
verwendbar anstatt Bosch: 0510615007, HY/ZFS 11/16 R 217
verwendbar anstatt Casappa: CPL16D/B17
verwendbar anstatt Steyr: 397750030
Best. Nr. 16324

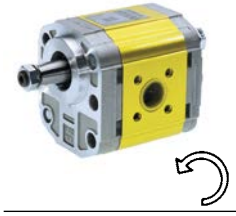

Drehrichtung: links
Förder-Volumen (cm³/Umdr.): 17
passend zu Steyr: M975
verwendbar anstatt Bosch: 0510510313, 0510512308, 0510515315, 0510515316, 0510515324, 0510610312, 0510610323, 0510615317, 0510615326, 0510615329, 0510615331, 0510615333
verwendbar anstatt Casappa: CPL16S/B12
Best. Nr. 16338

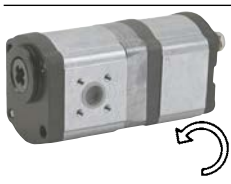

Doppelpumpe passend zu Steyr Serie 80 mit SteyrMatic
Drehrichtung: links
Förder-Volumen (cm³/Umdr.): 16+8
passend zu Steyr: 8080, 8090, 8110SK2, 8130
verwendbar anstatt Bosch: 0510665378
verwendbar anstatt Steyr: 41100130005
Best. Nr. 31221



Drehrichtung: links
Förder-Volumen (cm³/Umdr.): 17+8,5
passend zu Steyr: 658, 8070, 8080, 8090, 8100SK1, 8120SK1
verwendbar anstatt Bosch: 0510660320, 0510665331
verwendbar anstatt Casappa: CPL16/8S/B17
verwendbar anstatt Steyr: 407130058, 40800130034
Best. Nr. 16333

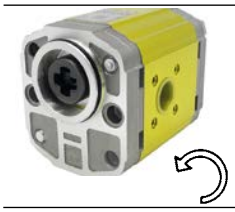

Drehrichtung: links
Förder-Volumen (cm³/Umdr.): 11
passend zu Steyr: 942, 948
verwendbar anstatt Bosch: 0510510315, 0510515311
verwendbar anstatt Steyr: 31100130011, 131100130011, 31100130041, 131100130041
Best. Nr. 16331



Drehrichtung: links
Förder-Volumen (cm³/Umdr.): 17+11
passend zu Steyr: 955, 964, 970, 9078, 9083, 9094
verwendbar anstatt Bosch: 0510565393, 0510665335, 0510665367, 0510665382
verwendbar anstatt Steyr: 155700750003
Best. Nr. 205

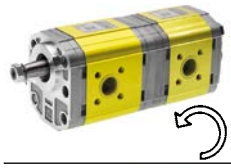

Drehrichtung: links
Förder-Volumen (cm³/Umdr.): 17+14
passend zu Steyr: 955, 964, 970, 9078, 9083, 9094, M9078, M9083, M9086, M9094
verwendbar anstatt Bosch: 0510665341, 0510665366, 0510665381
Best. Nr. 3902



Drehrichtung: rechts
Förder-Volumen (cm³/Umdr.): 26, 26
passend zu Steyr: 360 Kompakt, 370 Kompakt , 375 Kompakt, 485 Kompakt
verwendbar anstatt Bosch: 0510725085
Best. Nr. 57314

## Hydraulikpumpen passend zu Schauer



Schauer: PLO20:20, MLPD/G 220C, Saugleitung R 3/4“ IG, Druckleitung R 1/2“ IG.
Drehrichtung: rechts
Förder-Volumen (cm³/Umdr.): 19,5
verwendbar anstatt Bosch: 0510625052
Best. Nr. 17702



Schauer, Bauer, Bräuer, Lugmair, Saugleitung R 3/4“ IG, Druckleitung R 1/2“ IG, Scheibenfeder 4 mm, MLPD/G 214 C..
Drehrichtung: rechts
Förder-Volumen (cm³/Umdr.): 14,5
Best. Nr. 48429

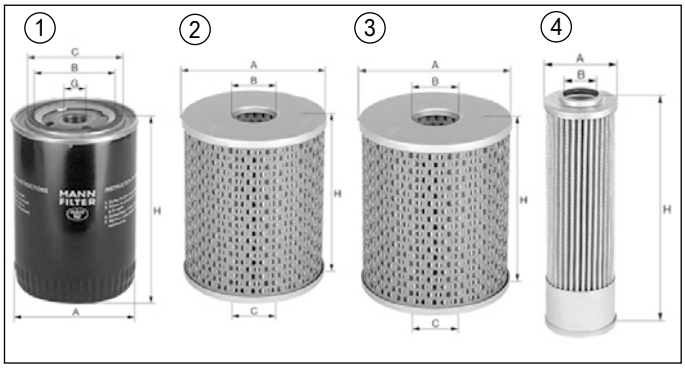


**1 Hydraulikölfilter-Patrone W1160/6**
Passend für Case JXU ab 01/2002: 70 , 80, 90, 100, New Holland L: 65, 75, 85, 95, TL ab 01/1998: 70, 80, 90, 100, Ford New Holland: 4835, 5635, 6635, 7635Verwendbar anstatt Case-IH, Ford, New Holland: 1931162, 84399618,1930986, 47134379, 84592273

| A (mm) | B (mm) | H (mm) | C (mm) | G (mm) | Best. Nr. | |
|---|---|---|---|---|---|---|
| 108 | 92 | 179 mm | 102 | M40x2 | 77960 | |

**2 Hydraulikölfilter-Einsatz H 617 n**
Passend für Deutz: D2506, 3006, 4006, 4506, 5006, 5206, 5506, 6006, 6206, 6806, 7006, 7206, 8006, 9006, 10006, 13006, 16006, D4007, 4507, 4807, 5707, 6007, 6207, 6507, 6807, 6907, 7007, 7207, 7807, D4507C, 4807C, 5207C, DX 3.50, 3.60, 3.70, Intrac 2002, 2003, 2004, 2006, 6.05, 6.30, 6.60

| A (mm) | B (mm) | H (mm) | C (mm) | Best. Nr. | |
|---|---|---|---|---|---|
| 59 | 28,2 | 100,5 | 6 | 51540 | |

**1 Hydraulkölfilter-Patrone SPH9336, W951/5**
Passend für Case: ab 01/99 CS64/64A, CS68/68A, SC75/75A, CS78/78A, CS86/86A, CS94/94APassend für Steyr: 540, 545, 548, 650, 658, 760, 768, 870, 1090, 1100, 1108, 8060, 8070, 8080, 8090, 8045, 8055, 8065, 8075, 8095, 8100, 8110, 8120, 8130, 8140, 8150, 8160, 8165, 8170, 942, 948, 955, 964, 970, 975, M968, M975, 9078, 9083, 9086, 9094, M9078, M9086, M9094

| A (mm) | B (mm) | H (mm) | C (mm) | G (mm) | Best. Nr. | |
|---|---|---|---|---|---|---|
| 93 | 62 | 174 mm | 72 | M33x1,5 | 51536 | |

**1 Ölfilter-Patrone W923/7, SPH9335**
Passend für Case: CS68/68A, CS75/75A, CS78/78A, CS86/86A, CS94/94APassend für Steyr: 8055, 8065, 8060, 8080, 8180, 975, M975, 9078, M9078, 9083, 9086, M9086, 9094, M9094

| A (mm) | B (mm) | H (mm) | C (mm) | G (mm) | Best. Nr. | |
|---|---|---|---|---|---|---|
| 93 | 62 | 110,5 | 72 | M33x1,5 | 51537 | |

**2 Hydraulikölfilter-Einsatz H 615**
Passend für Steyr: Hydrolenkung 8060 ab 01/80, 8070, 8075, 8100 ,8120, 8140 ,8150, 8160, 8170

| Bild | A (mm) | B (mm) | H (mm) | C (mm) | Best. Nr. | |
|---|---|---|---|---|---|---|
| 2 | 59 | 13 | 112 mm | 13 | 51546 | |

**3 Hydraulikölfilter-Einsatz H 601/4**
Passend für Steyr: Hydrauliklenkung 1200, 8080 ab FG.Nr. 8947, 942, 948, 955, 964, 968, M968, 970, 975, M975, 9078, M9078, 9083, 9086, M9086, 9094, M9094

| A (mm) | B (mm) | H (mm) | C (mm) | Best. Nr. | |
|---|---|---|---|---|---|
| 60 | 18 | 101 mm | 18 | 51547 | |

**1 Hydraulikölfilter W 1150/2**
Passend für Fiat, New Holland: 45-66, 45-66S, 50-66, 55-66, 55-76F, 55-86F, 55-90, 60-66, 60-76, 60-85, 60-90, 60-93, 60-94, 62-86F, 65-66, 65-90, 65-93, 65-94, 90-90, 95-55, 1180, 1280, 1380, 1580, 1880, 100-90, 110-90, 115-90, 130-90, 140-90, 160-90, 180-90, Winner F100, F120, F130

| A (mm) | B (mm) | H (mm) | C (mm) | G (mm) | Best. Nr. | |
|---|---|---|---|---|---|---|
| 108 | 93 | 170 mm | 104 | 1 1/8-16 UN | 57765 | |

**4 Hydraulikölfilter-Einsatz H 614/3**
Passend für Fendt: Farmer 102, 103, 104, 105, 106, 108, Farmer 200S/SA, 201, 303LS, 304LS, 305S/LS/LSA, 306S/LS/LSA, 307S/LS/LSA, 308S/LS/LSA, 309S/LS/LSA, 310LS/LSA, 311LSA, 312LSA, F250GT, F255GT, F275GT/GTF, F345GT/GTM, F360GT/GTF/GTH, F365GTA, F380GT/GTA/GTF, F390GTA, F395GTA/GHA

| A (mm) | B (mm) | H (mm) | Best. Nr. | |
|---|---|---|---|---|
| 59 | 28,3 | 200 mm | 51549 | |

**1 Ölfilter-Patrone W940**
mit Rücklaufsperrventil

| A (mm) | B (mm) | H (mm) | C (mm) | G (mm) | Best. Nr. | |
|---|---|---|---|---|---|---|
| 93 | 62 | 142 | 71 | 3/4-16 UNF | 16619 | |

**ab 3 Stück je Stück nur 10,00**

TOP-ANGEBOT

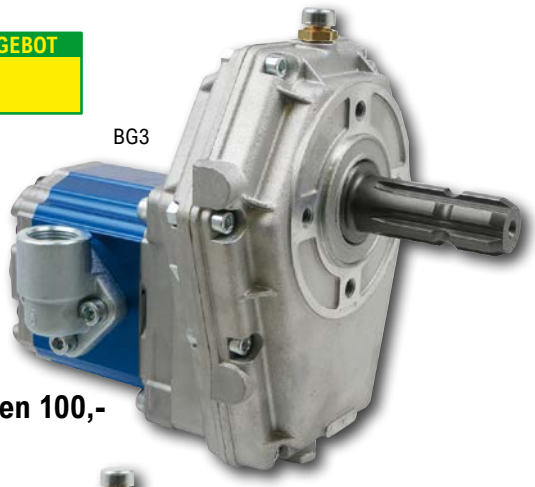


**Sie sparen 100,-**

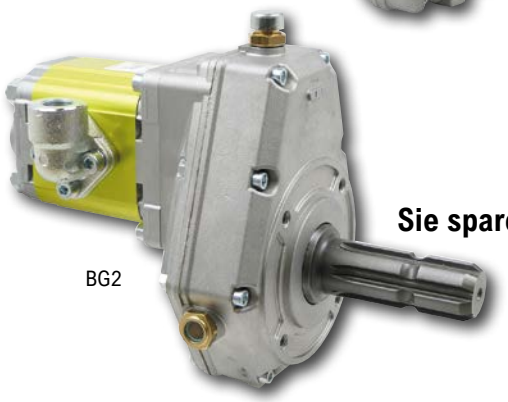


**Sie sparen 50,-**

**5 Hydraulikpumpe mit Übersetzungsgetriebe**
Zum hydraulischen Antrieb von Brennholzspalter, Seilwinden, Forstkräne, usw.
Bestehend aus:
1 Stk. Übersetzungsgetriebe mit Zapfwellenstummel 1:3,8
1 Stk. Hydraulikpumpe BG2 26,2cm³/Umdr.
1 Stk. Pumpenmitnehmer
2 Stk. Winkelflansch für Saug- und Druckleitung.
BG2: Saugleitung R3/4“ IG, Druckleitung R1/2“ IG
BG3: Saugleitung R1“ IG, Druckleitung R3/4“ IG
Lieferung erfolgt in Einzelteilen!

| Durch-fluss (l/min) | BG | Druck-kraft (t) | max. Antriebsleistung über Getriebe | Zeit für 1000 mm Hub (sek) | Druck max. (bar) | Best. Nr. | |
|---|---|---|---|---|---|---|---|
| 36 | 2 | 14 | 10,3 kW | 13 | 180 | 63171 | |
| 55 | 3 | 17 | 22,8 kW | 9 | 250 | 63172 | |




**6 Betriebsstundenzähler mit Drehzahlanzeige**
Vorteile: genaue Betriebsstundenerfassung, Drehzahlanzeige ab 100 U/minManipulationssichereinfache Montage, robuste, betriebssichere Bauweisedurch Batteriebetrieb keine zusätzliche Stromversorgung notwendig, hohe Lebensdauer der Batterienkostengünstige Anschaffung, einfache Montage

| Profil | Best. Nr. | |
|---|---|---|
| für Zapfwellenprofil 1 3/8"x6 | 48251 | |
| für Zapfwellenprofil 1 /3/4"x6 | 115033 | |

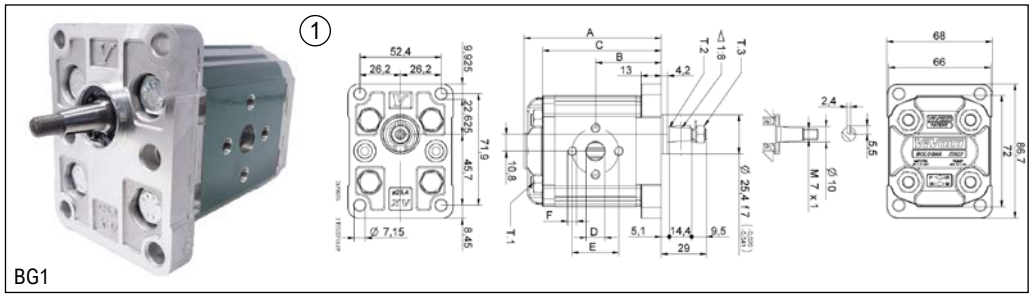


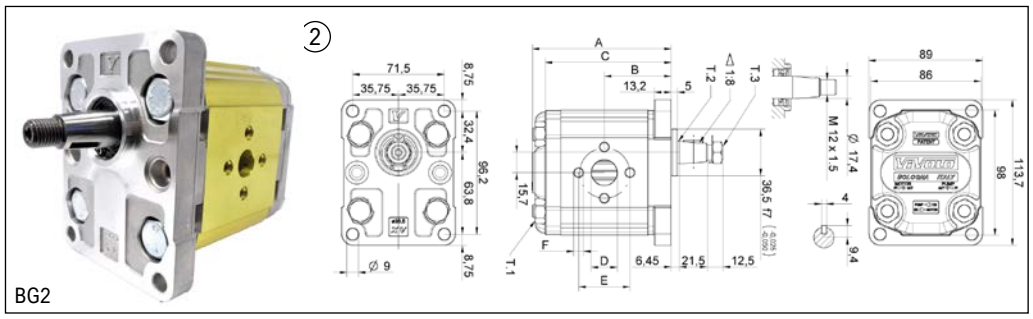


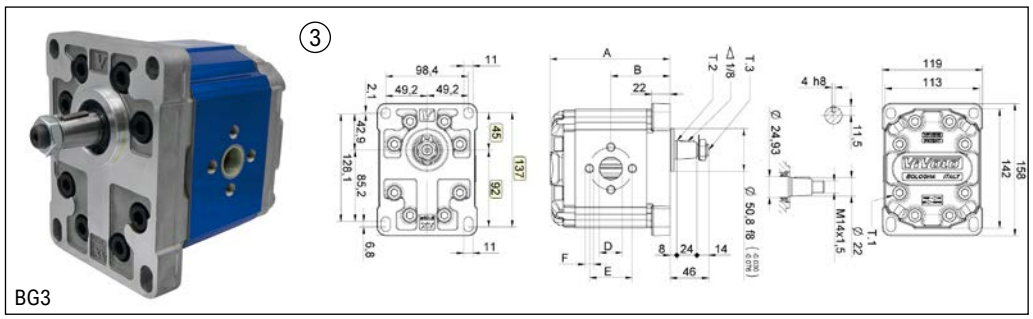


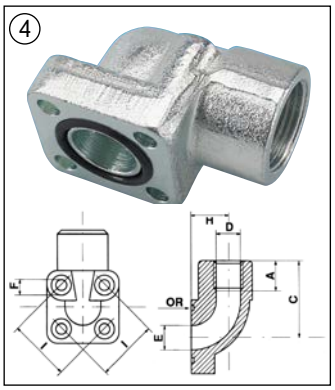

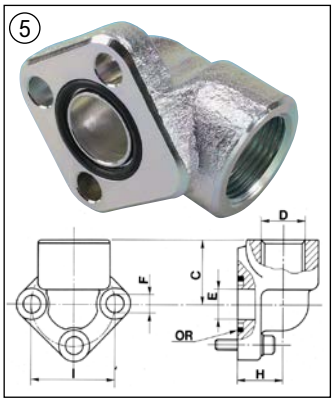

Bei Verwendung von einem Übersetzungsgetriebe benötigen Sie Hydraulikpumpen mit folgenden Drehrichtungen

Zapfwellendrehrichtung Links - Drehrichtung der Hydraulikpumpe Links

Zapfwellendrehrichtung Rechts - Drehrichtung der Hydraulikpumpe Rechts

**bis Punkte**

### 1 Hydraulikpumpe XV-1P BG1

| Förder-Volumen (cm³/ Umdr.) | A (mm) | B (mm) | Druck-leitung n mm | Druck-leitung o mm | Saug-leitung N mm | Saug-leitung O mm | Arbeits-druck bar | Arbeits-druck bar max. | Rechts-lauf Best. Nr. | Links-lauf Best. Nr. | Preis |
|---|---|---|---|---|---|---|---|---|---|---|---|
| 1,17 | 79,0 | 37,8 | 30 | M6 | 30 | M6 | 250 | 290 | 104772 | 104771 | |
| 1,56 | 80,5 | 38,5 | 30 | M6 | 30 | M6 | 250 | 290 | 104774 | 104773 | |
| 2,08 | 82,5 | 39,5 | 30 | M6 | 30 | M6 | 250 | 290 | 104778 | 104777 | |
| 2,60 | 84,5 | 40,5 | 30 | M6 | 30 | M6 | 250 | 300 | 104780 | 104779 | |
| 3,12 | 86,5 | 41,5 | 30 | M6 | 30 | M6 | 250 | 300 | 104782 | 104781 | |
| 3,64 | 88,5 | 42,5 | 30 | M6 | 30 | M6 | 250 | 300 | 104784 | 104783 | |
| 4,16 | 90,5 | 43,5 | 30 | M6 | 30 | M6 | 250 | 300 | 104786 | 104785 | |
| 4,94 | 93,5 | 45,0 | 30 | M6 | 30 | M6 | 250 | 300 | 104788 | 104787 | |
| 5,85 | 97,0 | 46,8 | 30 | M6 | 30 | M6 | 250 | 300 | 104790 | 104789 | |
| 6,50 | 98,5 | 48,0 | 30 | M6 | 30 | M6 | 250 | 300 | 104792 | 104791 | |
| 7,54 | 103,5 | 50,0 | 30 | M6 | 30 | M6 | 220 | 260 | 104794 | 104793 | |
| 9,88 | 112,5 | 54,5 | 30 | M6 | 30 | M6 | 190 | 230 | 106238 | 106237 | |

### 2 Hydraulikpumpe XV-1P BG1

| Förder-Volumen (cm³/ Umdr.) | A (mm) | B (mm) | Druck-leitung n mm | Druck-leitung o mm | Saug-leitung N mm | Saug-leitung O mm | Arbeits-druck bar | Arbeits-druck bar max. | Rechts-lauf Best. Nr. | Links-lauf | CHF |
|---|---|---|---|---|---|---|---|---|---|---|---|
| 4,20 | 87,2 | 41,7 | 30 | M6 | 30 | M6 | 260 | 300 | 104682 | 104683 | |
| 6,00 | 90,2 | 43,2 | 30 | M6 | 30 | M6 | 260 | 300 | 104684 | 104685 | |
| 8,40 | 94,2 | 45,2 | 30 | M6 | 30 | M6 | 260 | 300 | 104686 | 104687 | |
| 11 | 98,2 | 47,2 | 30 | M6 | 30 | M6 | 260 | 300 | 104688 | 104689 | |
| 14,40 | 104,2 | 50,2 | 30 | M6 | 40 | M6 | 250 | 290 | 104700 | 104701 | |
| 16,80 | 108,2 | 52,2 | 30 | M6 | 40 | M6 | 230 | 270 | 104702 | 104703 | |
| 19,20 | 112,2 | 54,2 | 30 | M6 | 40 | M8 | 210 | 250 | 102509 | | |
| 22,80 | 118,2 | 57,2 | 30 | M6 | 40 | M8 | 200 | 240 | 104705 | 104706 | |
| 26,20 | 122,2 | 59,2 | 40 | M8 | 40 | M8 | 170 | 210 | 102512 | 104707 | |

### 3 Hydraulikpumpe XV-1P BG1

| Förder-Volumen (cm³/ Umdr.) | A (mm) | B (mm) | Druck-leitung n mm | Druck-leitung o mm | Saug-leitung N mm | Saug-leitung O mm | Arbeits-druck bar | Arbeits-druck bar max. | Rechts-lauf Best. Nr. | Links-lauf Best. Nr. | |
|---|---|---|---|---|---|---|---|---|---|---|---|
| 21,10 | 129,0 | 63,5 | 40 | M8 | 40 | M8 | 280 | 300 | 104736 | 104735 | |
| 26,97 | 133 | 65,5 | 40 | M8 | 40 | M8 | 250 | 270 | 104738 | 104737 | |
| 32,27 | 138 | 68,0 | 51 | M10 | 51 | M10 | 250 | 270 | 104740 | 104739 | |
| 38,47 | 143 | 70,5 | 51 | M10 | 51 | M10 | 250 | 270 | 104742 | 104741 | |
| 43,44 | 147 | 72,5 | 51 | M10 | 51 | M10 | 250 | 270 | 102514 | 104743 | |
| 47,16 | 150 | 74,0 | 51 | M10 | 51 | M10 | 230 | 250 | 104745 | 104744 | |
| 50,88 | 153 | 75,5 | 51 | M10 | 51 | M10 | 230 | 250 | 104747 | 104746 | |

### 4 Winkelanschlussstutzen 90°

4-Loch Befestigungsflansch mit O-Ring und Schrauben.

| H (mm) | C (mm) | E (mm) | l (mm) (mm) | Schraube | D Gew. | Best. Nr. | |
|---|---|---|---|---|---|---|---|
| 19 | 40 | 15 | **30** | 2 Stk. M6x25, 2 Stk. M6x45 | 1/2" | 115693 | |
| 19 | 40 | 15 | **35** | 2 Stk. M6x25, 2 Stk. M6x45 | 3/8" | 28397 | |
| 19 | 40 | 15 | **35** | 2 Stk. M6x25, 2 Stk. M6x45 | 1/2" | 27574 | |
| 24 | 42,5 | 19 | **40** | 2 Stk. M6x25, 2 Stk. M6x45 | 1/2" | 347 | |
| 24 | 42,5 | 19 | **40** | 2 Stk. M6x25, 2 Stk. M6x45 | 3/4" | 27575 | |

### 5 Winkelanschlussstutzen 90°

3-Loch Befestigungsflansch mit O-Ring und Schrauben.

| H (mm) | C (mm) | E (mm) | **l (mm)** | Schraube | D Gew. | Best. Nr. | |
|---|---|---|---|---|---|---|---|
| 17 | 27 | 12 | **30** | M6x20 | 3/8" | 27601 | |
| 17 | 27 | 12 | **30** | M6x20 | 1/2" | 27602 | |
| 21 | 36 | 19 | **40** | M8x25 | 3/8" | 27417 | |
| 21 | 36 | 19 | **40** | M8x25 | 1/2" | 27418 | |
| 21 | 36 | 19 | **40** | M8x25 | 3/4" | 341 | |
| 27 | 46 | 25 | **51** | M10x30 | 3/4" | 343 | |
| 27 | 46 | 25 | **51** | M10x30 | 1" | 345 | |
| 36 | 56 | 25 | **62** | M10x30 | 11/4" | 346 | |

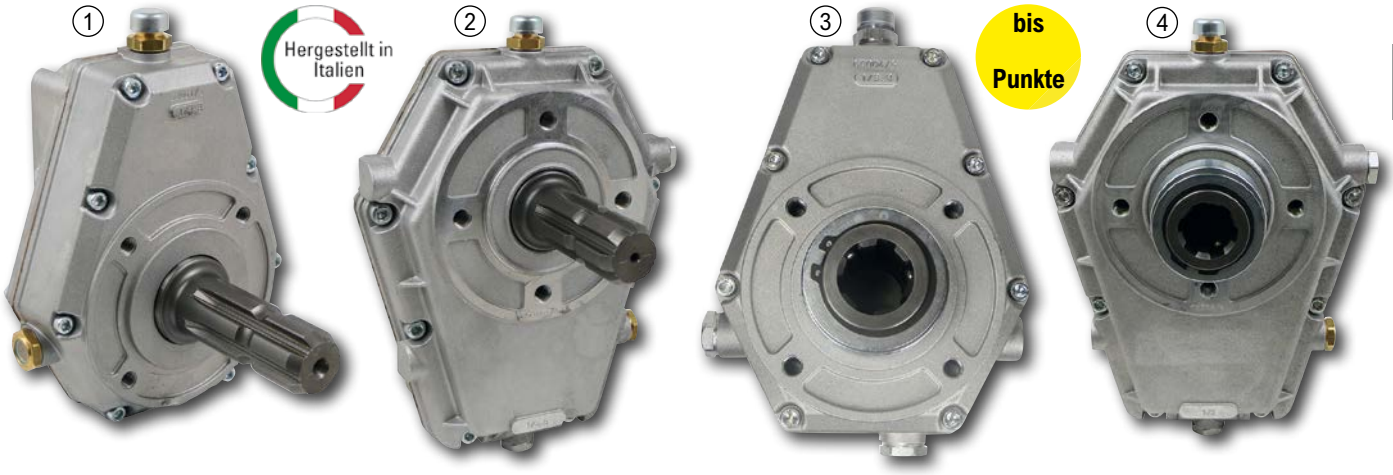


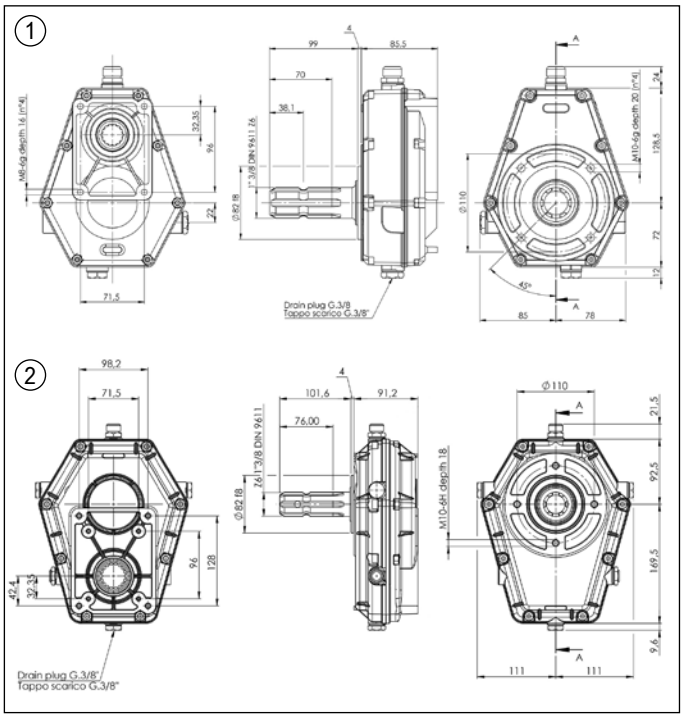


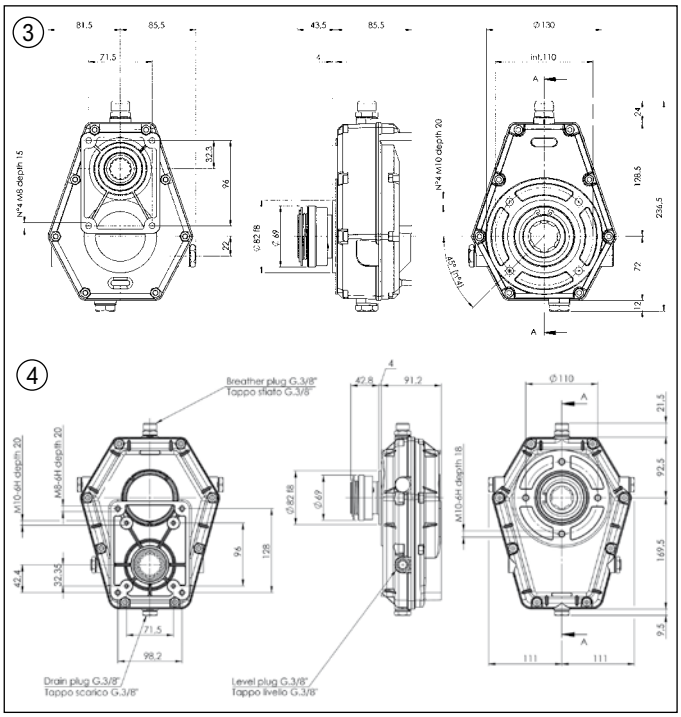


### 1 Übersetzungsgetriebe für Hydraulikpumpen mit Zapfwellenstummel

Eingangsdrehzahl 540 oder 1000 U/min.

| BG | max. Leistung | max. U/ min. | Übersetzung | Verzahnung | Best. Nr. | |
|---|---|---|---|---|---|---|
| 2 | 10,0 kW | 3000 | 1 : 3 | A 25x22 | 26860 | |
| 2 | 10,0 kW | 3000 | 1 : 3,8 | A 25x22 | 36682 | |

### 2 Übersetzungsgetriebe für Hydraulikpumpen mit Zapfwellenstummel

Eingangsdrehzahl 540 oder 1000 U/min.

| BG | max. Leistung | max. U/ min. | Übersetzung | Verzahnung | Best. Nr. | |
|---|---|---|---|---|---|---|
| 3 | 25,7 kW | 3000 | 1 : 3 | A 35x31 | 26863 | |
| 3 | 22,8 kW | 3000 | 1 : 3,8 | A 35x31 | 36683 | |

### 3 Übersetzungsgetriebe für Hydraulikpumpen mit Aufsteckschnellverschluss

Eingangsdrehzahl 540 oder 1000 U/min.

| BG | max. Leistung | max. U/ min. | Übersetzung | Verzahnung | Best. Nr. | |
|---|---|---|---|---|---|---|
| 2 | 10,0 kW | 3000 | 1 : 3 | A 25x22 | 26861 | |
| 2 | 10,0 kW | 3000 | 1 : 3,8 | A 25x22 | 37086 | |

### 4 Übersetzungsgetriebe für Hydraulikpumpen mit Aufsteckschnellverschluss

Eingangsdrehzahl 540 oder 1000 U/min.

| BG | max. Leistung | max. U/ min. | Übersetzung | Verzahnung | Best. Nr. | |
|---|---|---|---|---|---|---|
| 3 | 25,7 kW | 3000 | 1 : 3 | A 35x31 | 26864 | |
| 3 | 22,8 kW | 3000 | 1 : 3,8 | A 35x31 | 37087 | |

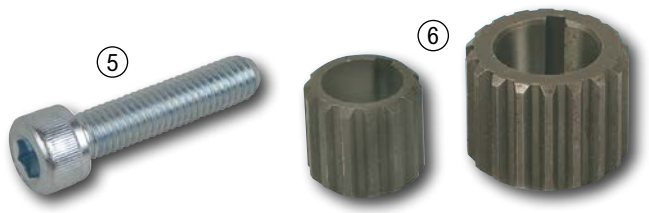


### 5 Inbusschraube DIN912 zum Befestigen der Pumpe am Getriebe

| Gewinde | BG | Flansch c | Best. Nr. | |
|---|---|---|---|---|
| M8x1,25x25 | 2 | 13,2 | 102949 | |
| M8x1,25x35 | 2 | 20 | 56788 | |
| M10x1,5x40 | 3 | 22 | 27972 | |

### 6 Pumpenmitnehmer

Verbindungsnabe zwischen Hydraulikpumpe und Getriebe oder Hydraulikpumpe und Vorsatzlager.

| Länge (mm) | BG | Zähne-Zahl | Nutbreite (mm) | Verzahnung | Konus | Best. Nr. | |
|---|---|---|---|---|---|---|---|
| 16 | 1 | 14 | 2,4 | A 25x22 | 1:8 | 48354 | |
| 23 | 2 | 14 | 4 | A 25x22 | 1:8 | 26862 | |
| 23 | 2 | 15 | 4 | A 28x25 | 1:8 | 38794 | |
| 22 | 2 | 18 | 4 | A 35x31 | 1:8 | 49293 | |
| 27 | 3 | 18 | 4 | A 35x31 | 1:8 | 26865 | |

## 1 Vorsatzlager für Hydraulikpumpe mit zylindrischer Welle

Besonders geeignet für Antriebe bei dem eine größere Radialbelastung gegeben ist, z.B. Antrieb über Keilriemenscheibe.Vergessen Sie nicht, dass passende Antriebsritzel zum Vorsatzlager für die Hydraulikpumpe mitzubestellen! Diese finden Sie auf der Seite 465 rechts unten.

| BG | Verzahnung | Ø (mm) | B (mm) | D (mm) | H (mm) | L (mm) | M (mm) | T (mm) | Best. Nr. | |
|---|---|---|---|---|---|---|---|---|---|---|
| 1 | A 25x22 | 18 | 25,4 | 71,9 | 80,5 | 50,8 | 8 | 40 | 48316 | |
| 2 | A 25x22 | 18 | 36,5 | 96 | 100,5 | 36,5 | 8,5 | 39,5 | 11490 | |
| 2 | A 28x25 | 22 | 36,5 | 96 | 110,5 | 50,8 | 8,5 | 49 | 38791 | |
| 3 | A 35x31 | 24 | 50,8 | 128 | 107 | 50,8 | 11 | 48 | 11492 | |

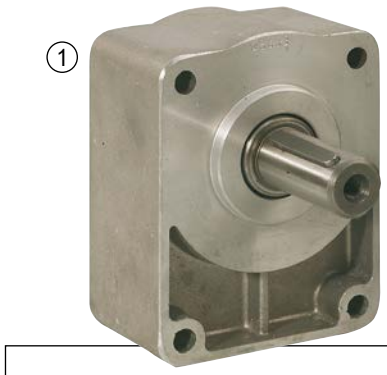

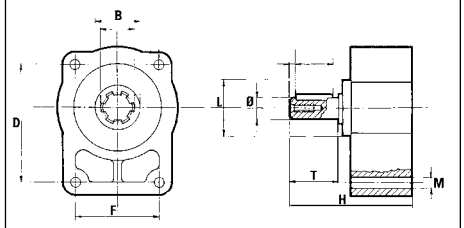

passende Keilriemenscheiben siehe Seite

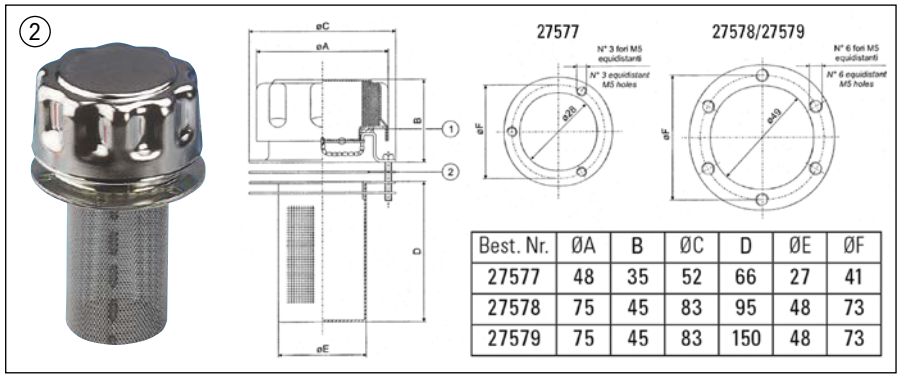


| Best. Nr. | ØA | B | ØC | D | ØE | ØF |
|---|---|---|---|---|---|---|
| 27577 | 48 | 35 | 52 | 66 | 27 | 41 |
| 27578 | 75 | 45 | 83 | 95 | 48 | 73 |
| 27579 | 75 | 45 | 83 | 150 | 48 | 73 |









## 2 Einfüllstutzen

Belüftungsfilter und Einfüllsieb

| Öffnungs-Ø (mm) | Best. Nr. |
|---|---|
| 28 | 27577 |
| 48 | 27578 |

**Einfüllstutzen**
Öffnungs-Ø 48 mm, mit längerem Siebeinsatz 150 mm
Best. Nr. 27579

## 3 Profilhülse 1 3/8' x 6

Bohrung Ø 22 mm.
Best. Nr. 38793

## 4 Zapfwellenstummel für Vorsatzlager, 1 3/8" x 6

Bohrung Ø 22 mm. Gesamtlänge 100 mm.
Best. Nr. 38792

## 5 Ölstandsanzeige für Hydrauliköltanks, Lochabstand 76mm, Anzeige Min und Max

Ölstandsanzeige für Min. und Max. Mittelabstand der Befestigungsschrauben 76mm.
Gewinde: M10
Best. Nr. 1836

## 6 Ölstandsanzeige für Hydrauliköltanks mit Temperaturanzeige, Lochabstand 127mm, Anzeige Min und Max

Ölstandsanzeige für Min und Max und Temperaturanzeige. Mittelabstand der Befestigungsschrauben 127 mm.
Gewinde: M12
Best. Nr. 124325

## 7 Ölstandsanzeige für Hydrauliköltanks mit Temperaturanzeige, Lochabstand 254mm, Anzeige Min und Max

Ölstandsanzeige für Min und Max und Temperaturanzeige. Mittelabstand der Befestigungsschrauben 254 mm.
Gewinde: M12
Best. Nr. 124326

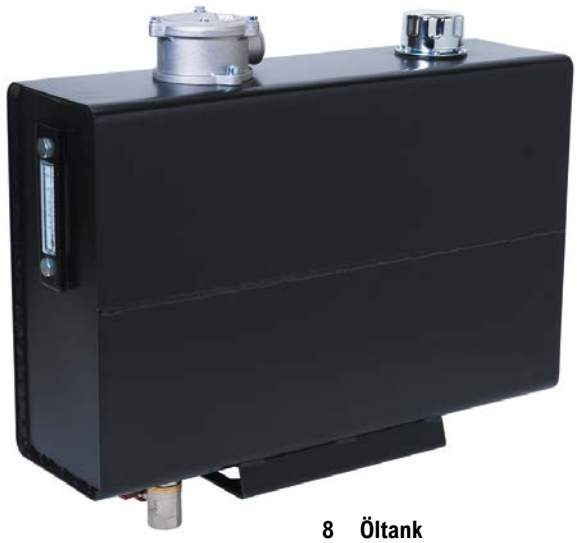

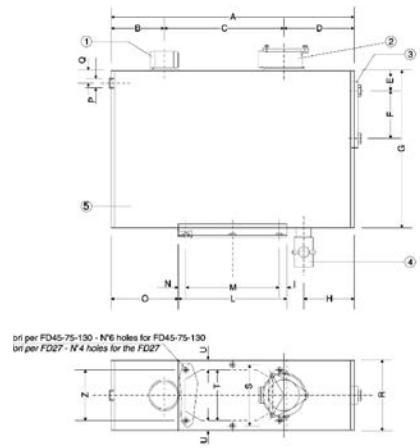

Filteranschluss G1“IG

## 8 Öltank

Komplett mit Rücklauffilter, Einfüllstutzen mit Überdruckventil 0,35bar, Ölstandsanzeige mit Temperaturanzeige und Sauganschluss mit Absperrhahn. Für die Entlüftung ist ein 1/4" Innengewinde vorgesehen um einen Entlüftungsfilter z.B. Faie Nr. 12833 einzuschrauben oder um eine Entlüftungsleitung anbringen zu können.

| Tankinhalt (L) | A (mm) | G (mm) | Filter-feinheit | R (mm) | Best. Nr. | |
|---|---|---|---|---|---|---|
| 27 | 565 | 345 | 10 | 170 | 104856 | |
| 45 | 650 | 420 | 10 | 190 | 103538 | |
| 75 | 765 | 520 | 10 | 210 | 104857* | |
| 130 | 890 | 570 | 10 | 280 | 104858* | |

*

## 1 Pumpenträger

Dient zur Befestigung der Hydraulikpumpen am Elektromotor. Material: Aluminium

| Pumpen-Gruppe | Leistung E-Motor (kW) | Länge (mm) | Lochkreis-Ø (mm) | Flansch-Ø | Best. Nr. | |
|---|---|---|---|---|---|---|
| 1 | 0,25-0,37 | 70 | 130 | 160 | 372 | |
| 1 | 0,55-1,5 | 95 | 165 | 200 | 373 | |
| 1 | 2,2-4 | 105 | 215 | 250 | 375 | |
| 2 | 0,55-1,5 | 95 | 165 | 200 | 28099 | |
| 2 | 2,2-4 | 105 | 215 | 250 | 28100 | |
| 2 | 5,5-9 | 143 | 265 | 300 | 27422 | |
| 2 | 11-15 | 178 | 300 | 350 | 376 | |
| 3 | 2,2-4 | 115 | 215 | 250 | 378 | |
| 3 | 5,5-9 | 143 | 265 | 300 | 379 | |
| 3 | 11-15 | 178 | 300 | 350 | 380 | |

## 2 Elastische Kupplung

Für Hydraulikpumpen mit Konus 1:8. Dient zur Verbindung von Hydraulikpumpen und Elektromotor. Material: Aluminium

| Pumpen-Gruppe | Leistung E-Motor (kW) | Länge (mm) | Ø Außen (mm) | Wellen-Ø (mm) | Best. Nr. | |
|---|---|---|---|---|---|---|
| 1 | 0,25-0,37 | 62 | 48 | 14 | 382 | |
| 1 | 0,55-0,75 | 87 | 48 | 19 | 383 | |
| 1 | 1,1-1,5 | 87 | 65 | 24 | 381 | |
| 1 | 2,2-4 | 97 | 65 | 28 | 385 | |
| 2 | 0,55-0,75 | 87 | 65 | 19 | 386 | |
| 2 | 1,1-1,5 | 87 | 65 | 24 | 28102 | |
| 2 | 2,2-4 | 97 | 65 | 28 | 198 | |
| 2 | 5,5-9 | 135 | 86 | 38 | 27423 | |
| 2 | 11-15 | 168 | 108 | 42 | 387 | |
| 3 | 2,2-4 | 107 | 65 | 28 | 389 | |
| 3 | 5,5-9 | 135 | 86 | 38 | 391 | |
| 3 | 11-15 | 168 | 108 | 42 | 392 | |

## 3 Elektromotor zum Anflanschen von Hydraulikpumpen

Drehstrommotor 4-polig, Drehzahl 1500U/min, bis 2,0 kW 230/400 V, ab 3,0 kW 400/690 V, Bauform B3/B5 mit Flansch und Füßen. Schutzart IP55.

| Leistung E-Motor (kW) | Typ | Flansch-Ø (mm) | Wellen-Ø (mm) | Drehzahl (U/min) | Spannung (V) | Best. Nr. | |
|---|---|---|---|---|---|---|---|
| 0,25 | 71 | 160 | 14 | 1500 | 230/400 | 1746 | |
| 0,75 | 80 | 200 | 19 | 1500 | 230/400 | 1752 | |
| 1,5 | 90L | 200 | 24 | 1500 | 230/400 | 1755 | |
| 2,2 | 100L | 250 | 28 | 1500 | 230/400 | 1756 | |
| 3,0 | 100L | 250 | 28 | 1500 | 400/690 | 1759 | |
| 4,0 | 112M | 250 | 28 | 1500 | 400/690 | 1760 | |
| 5,5 | 132S | 300 | 38 | 1500 | 400/690 | 1761 | |
| 7,5 | 132M | 300 | 38 | 1500 | 400/690 | 1762 | |

## 4 Schauglas zur Kontrolle des Ölstandes

| Gewinde | Best. Nr. |
|---|---|
| R 3/8" | 59006 |
| R 1/2" | 60993 |
| R 3/4" | 60994 |



## 5 Einfüllschraube mit Entlüftung und Filter

Einfüllschraube mit Entlüftung und Filter. Einschraubgewinde M18x1,5mm mit O-Ring-Dichtung. Außen-Ø 42,5 mm
Best. Nr. 68839



## 6 Öltank komplett mit Deckel

| Tankinhalt (L) | A (mm) | B (mm) | C (mm) | D (mm) | E (mm) | M (mm) | O (mm) | Q (mm) | Best. Nr. | |
|---|---|---|---|---|---|---|---|---|---|---|
| 13 | 335 | 270 | 235 | 2 | 4 | 208 | 290 | 285 | 42915 | |
| 20 | 410 | 325 | 250 | 2 | 4 | 270 | 305 | 364 | 44054 | |
| 30 | 470 | 375 | 280 | 2 | 4 | 312 | 335 | 428 | 44055 | |
| 55 | 600 | 470 | 310 | 2,5 | 4 | 401 | 365 | 548 | 44056 | |
| 75 | 600 | 470 | 400 | 2,5 | 4 | 401 | 455 | 548 | 43914 | |



bis Punkte





TOP-ANGEBOT



TOP-ANGEBOT

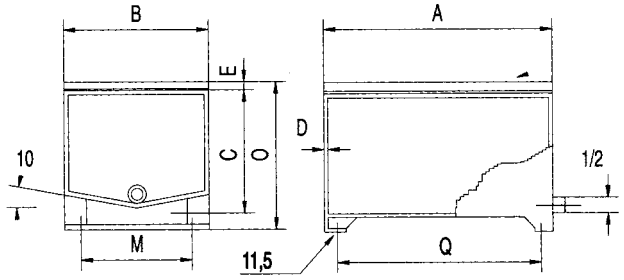

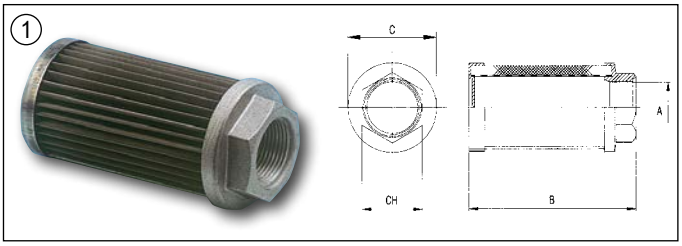


## 1 Saugfilter für Tankeinbau

Standardfiltrierung 90 Micron.

| Durchfluss (l/min) | Gewinde A | B (mm) | C (mm) | CH | Best. Nr. | |
|---|---|---|---|---|---|---|
| 22 | R 1/2" | 105 | 46 | 30 | 18783 | |
| 56 | R 3/4" | 109 | 64 | 36 | 18784 | |
| 100 | R 1" | 139 | 64 | 46 | 18785 | |
| 100 | R 1" | 139 | 86 | 60 | 1766 | |
| 140 | R 1 1/4" | 139 | 86 | 60 | 18786 | |
| 200 | R 1 1/2" | 139 | 86 | 60 | 18787 | |
| 200 | R 1 1/2" | 220 | 86 | 60 | 1769 | |

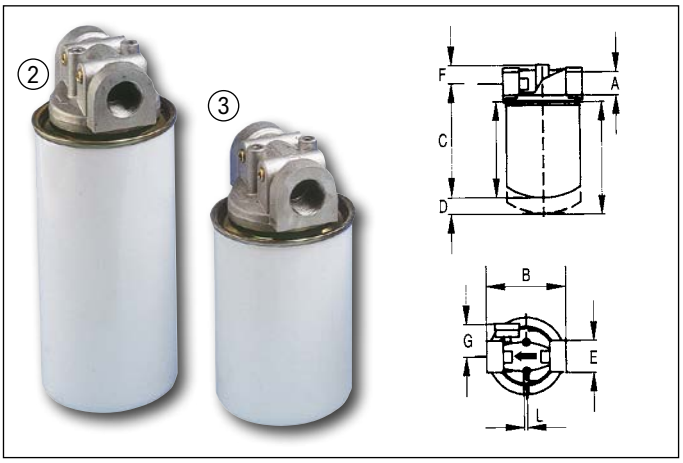


## 2 Saugfilter für Leitungseinbau

Standardfiltrierung 25 Micron, mit By-pass Ventilm 0,25 bar

| | Gewinde | Ø Außen (mm) | Gesamt-länge (mm) | Best. Nr. Filter komplett | | Best. Nr. Filterelement | |
|---|---|---|---|---|---|---|---|
| 50 | R 3/4" | 98 | 190 | 1771 | | 1774 | |
| 80 | R 3/4" | 98 | 234 | 1775 | | 1776 | |
| 150 | R 1 1/4" | 132 | 241 | 1777 | | 1778 | |
| 200 | R 1 1/4" | 132 | 288 | 1780 | | 1782 | |

| Filter | AR | B (mm) | C (mm) | D (mm) | E (mm) | F (mm | G | H | I | L (mm) |
|---|---|---|---|---|---|---|---|---|---|---|
| 1771 | 3/4 | 95 | 167 | | 38 | 22 | | | | M8 |
| 1775 | 3/4 | 95 | 212 | | 38 | 22 | | | | M8 |
| 1777 | 1 1/4 | 133 | 210 | | 50 | 29 | - | - | - | M8 |
| 1780 | 1 1/4 | 133 | 256 | | 50 | 29 | - | | | M8 |

## 3 Rücklauffilter für Leitungseinbau, max. Arbeitsdruck 10 bar

Standardfiltrierung 25 Micron, mit By-pass Ventil, 1,7 bar

| Durchfluss (l/min) | Gewinde | Ø Außen (mm) | Gesamt-länge | Best. Nr. Filter komplett | | Best. Nr. Filterelement | |
|---|---|---|---|---|---|---|---|
| 50 | R 3/4" | 98 | 190 | 27425 | | 1774 | |
| 150 | R 1 1/4" | 132 | 241 | 1785 | | 1778 | |
| 200 | R 1 1/4" | 132 | 288 | 1788 | | 1782 | |

| Filter | AR | B (mm) | C (mm) | D | E (mm) | F (mm | G | H | I | L (mm) |
|---|---|---|---|---|---|---|---|---|---|---|
| 27425 | 3/4 | 95 | 167 | | 38 | 22 | | | | M8 |
| 1785 | 1 1/4 | 133 | 210 | | 50 | 29 | | | | M8 |
| 1788 | 1 1/4 | 133 | 256 | | 50 | 29 | | | | M8 |

## 4 Verschmutzungsanzeige

für Saugfilter und Rücklauffilter für Leitungseinbau. Passend zu Pos. 2 und 3. Anschlussgewinde R1/8' hinten.
Best. Nr. 74817




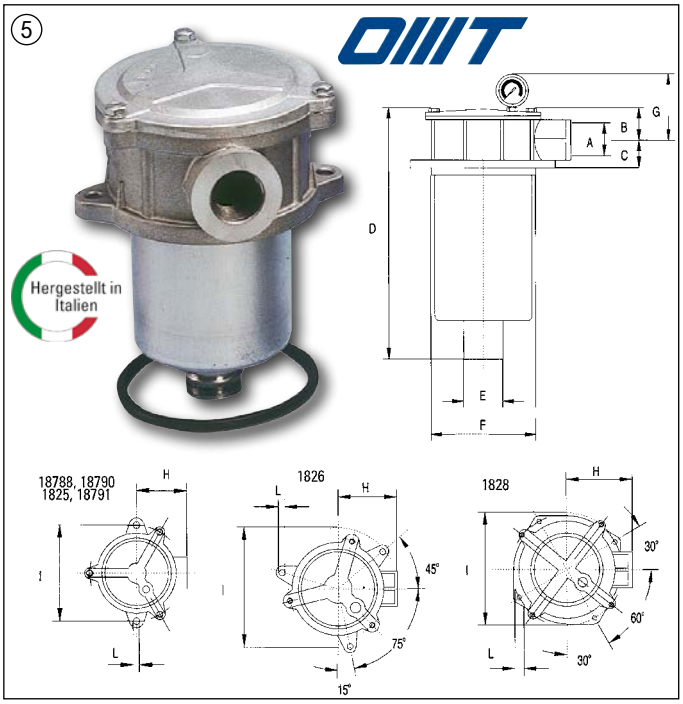


## 5 Rücklauffilter für Tankeinbau, max. Arbeitsdruck 8 bar

Standardfiltrierung 10 Micron, mit By-pass Ventil, 1,7 bar

| Durchfluss (l/min) | Gewinde | Ø Außen (mm) | Länge (mm) | Best. Nr. Filter komplett | | Best. Nr. Filterelement | |
|---|---|---|---|---|---|---|---|
| 40 | R 1/2" | 66 | 132 | 18788 | | 1829 | |
| 80 | R 3/4" | 86 | 155 | 18790 | | 1830 | |
| 100 | R 3/4" | 86 | 213 | 1825 | | 1831 | |
| 150 | R 1" | 86 | 213 | 18791 | | 1831 | |
| 200 | R 1 1/4" | 129 | 324 | 1826 | | 18393 | |
| 275 | R 1 1/2" | 173 | 262 | 1828 | | 1821 | |

| Fitler | AR | B (mm) | C (mm) | D (mm) | E (mm) | F | H (mm) | I (mm) | L (mm) |
|---|---|---|---|---|---|---|---|---|---|
| 18788 | 1/2 | 26 | 21 | 132 | 24,5 | 66 | 50 | 90 | Ø 7 |
| 18790 | 3/4 | 34 | 29 | 155 | 30 | 86 | 67 | 115 | Ø 9 |
| 1825 | 3/4 | 34 | 29 | 213 | 30 | 86 | 67 | 115 | Ø 9 |
| 18791 | 1 | 34 | 29 | 213 | 30 | 86 | 67 | 115 | Ø 9 |
| 1826 | 1 1/4 | 45 | 35 | 324 | 40 | 129 | 95 | 175 | Ø 11 |
| 1828 | 1 1/2 | 48 | 38 | 262 | 51 | 173 | 120 | 220 | Ø 11 |




## 6 Hydraulik-Manometer Ø 63 mm

In Glyzerinbad mit radialem Anschluss 1/4''.

| Messbereich (bar) | Best. Nr. |
|---|---|
| 0-25 bar | 46863 |
| 0-60 bar | 24259 |
| 0-100 bar | 23856 |
| 0-250 bar | 23568 |
| 0-400 bar | 23857 |
| 0-600 bar | 24258 |




## 7 Hydraulik-Manometer Ø 100 mm

In Glyzerinbad mit radialem Anschluss 1/2".

| Messbereich (bar) | Best. Nr. |
|---|---|
| 0-60 bar | 6039 |
| 0-100 bar | 6040 |
| 0-250 bar | 3558 |
| 0-400 bar | 6046 |
| 0-600 bar | 6052 |




## 8 Hydraulik-Manometer mit Frontring Ø 63mm

Zum Einbauen in eine Schalttafel oder in ein Armaturenbrett. Mit Anschluss hinten und Glyzerinfüllung.

| Messbereich (bar) | Best. Nr. |
|---|---|
| 0-250 | 1832 |
| 0-400 | 3707 |

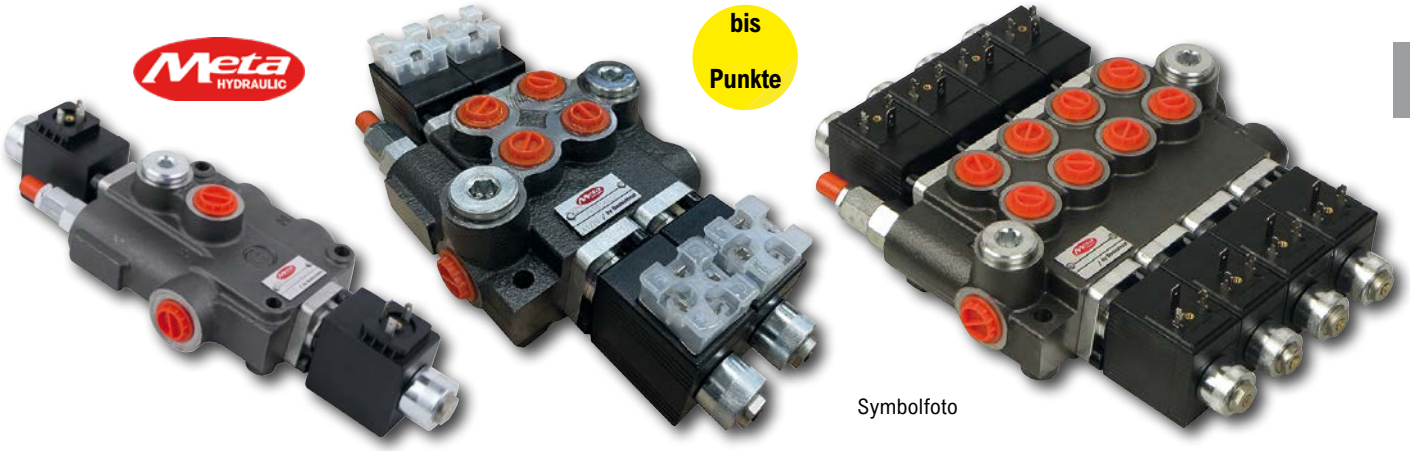


Symbolfoto

## DE50 Ventile

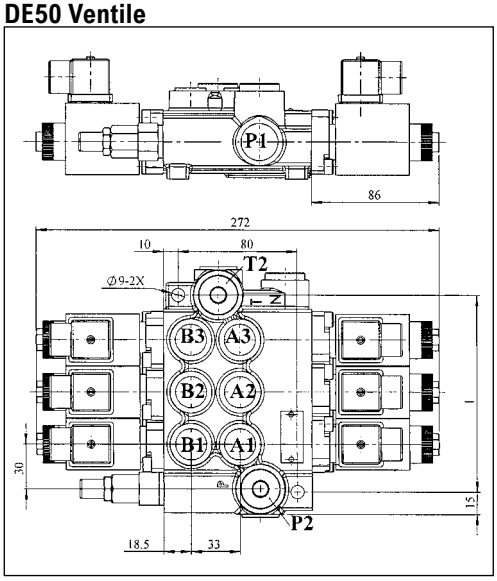


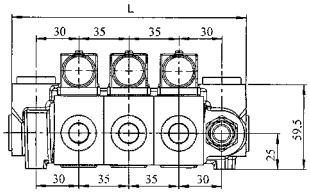


**1 Steuerventil 12V elektromagnetische Betätigung**
Elektromagnetische Betätigung mit Federrückstellung in Standardausführung. Die Mittelstellung ist mit einem drucklosen Umlauf ausgeführt und die Anschlüsse A, B sind gesperrt. Druckbegrenzungsventil am Anschluss P (Pumpe). Negative Überdeckung der Schieber. Standardausführung der Ventile in Parallelschaltung.

**Ausführung: DE50**
Durchfluss max.: 50L/min
Betriebsdruck: 250 bar
max. Druck: 300 bar
Überdruckventil eingestellt: 100 bar, einstellbar von 100-250 bar
Einschraubgewinde A, B: R3/8“
Einschraubgewinde P, P2, T, T2: R1/2“

**Ausführung: DE85**
Durchfluss max.: 80L/min
Betriebsdruck: 250 bar
max. Druck: 315 bar
Überdruckventil eingestellt: 100 bar, einstellbar von 100-250 bar
Einschraubgewinde A, B, P, P2: R1/2“
Einschraubgewinde T, T2: R3/4“

## DE85 Ventile

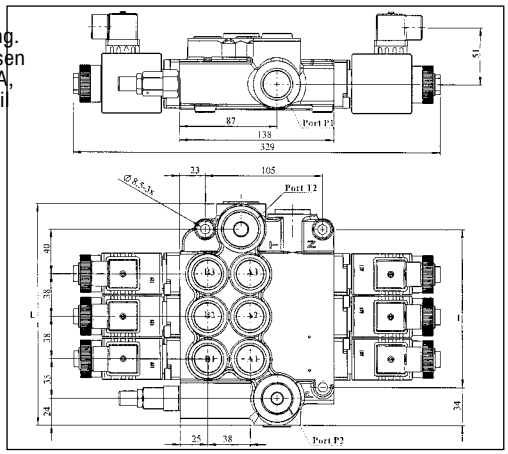


## DE50 Ventile

| Anzahl der Schieber | L | l | Gewicht |
|---|---|---|---|
| 1 | 93,5 | 60 | 2,48 kg |
| 2 | 129 | 97 | 4,25 kg |
| 3 | 164 | 132 | 5,85 kg |
| 4 | 199 | 167 | 8,5 kg |
| 5 | 234 | 202 | 11,5 kg |
| 6 | 269 | 237 | 13 kg |

H=Heben,
0=Mittelstellung, S=Senken.
Die angeführten Schaltstellungen sind vom jeweiligen Modell des Steuerventils abhängig.

## DE85 Ventile

| Anzahl der Schieber | L | l | Gewicht |
|---|---|---|---|
| 1 | 122 | 65 | 4,90 kg |
| 2 | 160 | 103 | 8 kg |
| 3 | 198 | 141 | 11 kg |
| 4 | 236 | 179 | 14 kg |
| 5 | 274 | 217 | 17 kg |
| 6 | 312 | 255 | 20,5 kg |

## Hydraulikschaltplan für DE50 und DE85

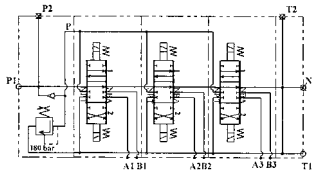




**2 Stecker DIN 12V, 24V, 230V**
3-poliger DIN Rechteck-Stecker (Hirschmann) für Wegeventile.
Bemessungsspannung AC/DC 250V.
Best. Nr. 28483



**3 Druckweiterführungsbuchse zu DE50 Ventile, R1/2'**
Dient zur Druckweiterleitung wenn mehrere Steuerventile in dem Hydraulikkreis eingebaut sind, z.B. Pumpe - FAIE-Steuerventil mit Druckweiterführung - Zusatzsteuergerät - Hubwerk.
Best. Nr. 114308

**Druckweiterführungsbuchse zu DE85 Ventile, R3/4'**
Best. Nr. 114309

**Steuerventil 12V elektromagnetische Betätigung**

| | Schieber | Grund-stellung | DE50 | DE85 |
|---|---|---|---|---|
| einfachwirkend | H/0/S | 0 | | |
| doppeltwirkend | H/0/S | 0 | | |
| doppeltwirkend | H/SW/S | 0 | | NEU |
| doppeltwirkend | H/0/S | 0 | | |
| doppeltwirkend | H/0/S | 0 | | |
| doppeltwirkend | H/0/S | 0 | | |
| doppeltwirkend | H/0/S | 0 | | |
| doppeltwirkend | H/0/S | 0 | | |
| doppeltwirkend | H/0/S | 0 | | |
| doppeltwirkend | H/0/S | 0 | | |
| doppeltwirkend | H/0/S | 0 | | |
| doppeltwirkend | H/0/S | 0 | | |
| doppeltwirkend | H/0/S | 0 | | |
| doppeltwirkend | H/0/S | 0 | | |
| doppeltwirkend | H/0/S | 0 | | |
| doppeltwirkend | H/0/S | 0 | | |
| doppeltwirkend | H/0/S | 0 | | |
| doppeltwirkend | H/0/S | 0 | | |
| doppeltwirkend | H/0/S | 0 | | |
| doppeltwirkend | H/0/S | 0 | | |
| doppeltwirkend | H/0/S | 0 | | |
| doppeltwirkend | H/0/S | 0 | | |
| doppeltwirkend | H/0/S | 0 | | |
| doppeltwirkend | H/0/S | 0 | | |

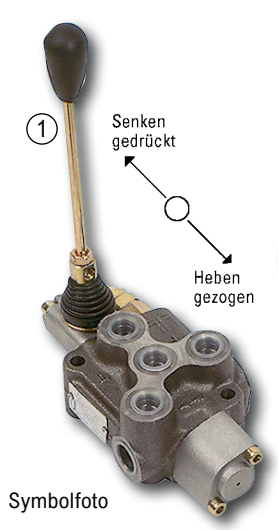


Symbolfoto

bis Punkte

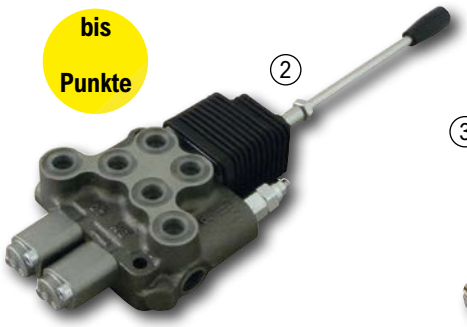


H=Heben,
0=Mittelstellung, S=Senken.
Die angeführten Schaltstellungen sind vom jeweiligen Modell des Steuerventils abhängig.

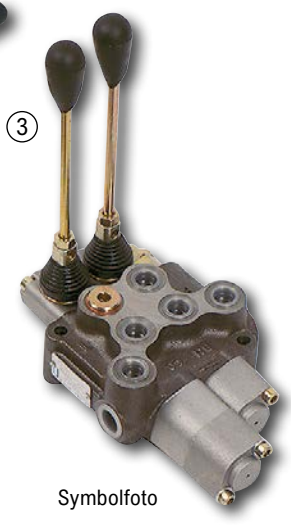


Symbolfoto

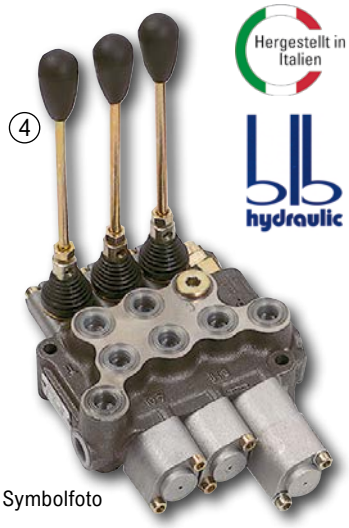


Symbolfoto

Hergestellt in Italien

hydraulic

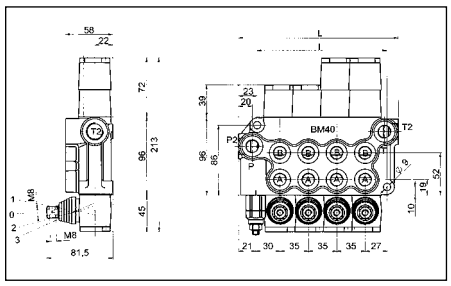


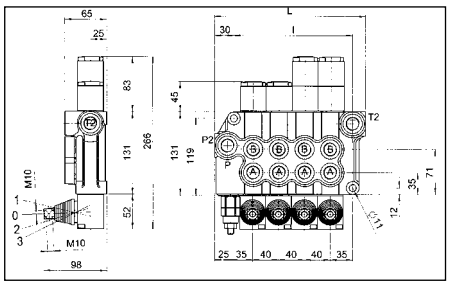


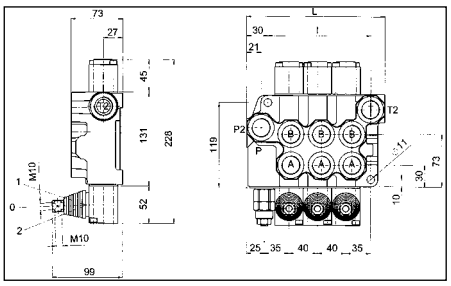


## BM40 Ventile

| Anzahl der Schieber | L | l | Gewicht |
|---|---|---|---|
| 1 | 90 | 55 | 2,5 kg |
| 2 | 125 | 90 | 3,7 kg |
| 3 | 160 | 125 | 5,0 kg |
| 4 | 195 | 160 | 6,2 kg |

## BM70 Ventile

| Anzahl der Schieber | L | l | Gewicht |
|---|---|---|---|
| 1 | 117 | 66 | 4,6 kg |
| 2 | 157 | 106 | 7,0 kg |
| 3 | 197 | 146 | 9,2 kg |
| 4 | 237 | 186 | 11,5 kg |

## BM100 Ventile

| Anzahl der Schieber | L | l | Gewicht |
|---|---|---|---|
| 1 | 115 | 66 | 4,7 kg |
| 2 | 155 | 106 | 7,2 kg |
| 3 | 195 | 146 | 9,5 kg |

### Steuerventil in Monoblockbauweise BM40, BM70, BM100

Mechanische Betätigung mit Federrückstellung in Standardausführung.
Die Mittelstellung ist mit einem drucklosen Umlauf ausgeführt und die Anschlüsse A, B sind gesperrt. Druckbegrenzungsventil am Anschluss P (Pumpe). Negative Überdeckung der Schieber.
Standardausführung der Ventile in Parallelschaltung.

| Ausführung: | BM40 | BM70 | BM100 |
|---|---|---|---|
| Durchfluss max.: | 45 L/min. | 80 L/min | 100 L/min |
| Betriebsdruck: | 250 bar | 250 bar | 250 bar |
| max. Druck: | 320 bar | 320 bar | 320 bar |
| Überdruckventil eingestellt auf: | 140 bar, einstellbar von 100-250 bar | | |
| Einschraubgewinde A, B, P, T,: | R3/8“ | R1/2“ | R3/4“ |
| Einschraubgewinde P2, T2: | R1/2“ | R3/4“ | R3/4“ |

### 1 Steuerventil mit 1 Hebel in Monoblockbauweise

| | Schieber | Grund-stellung | BM40 | BM70 | BM100 |
|---|---|---|---|---|---|
| einfachwirkend, Federrückstellung | H/0/S | 0 | | | |
| einfachwirkend, Raste gedrückt | H/0/S-R | 0 | | | |
| doppeltwirkend, Federrückstellung | H/0/S | 0 | | | |
| doppeltwirkend, mit Raste in Schwimmstellung gedrückt | H/0/S/SW-R | 0 | | | |
| doppeltwirkend, Raste gezogen, mit Eilgang | H-R/0/S/ ELG | 0 | | | |
| doppeltwirkend, Eilgang | H/0/S/ELG | H | | | |

### 2 Steuerventil mBM40/2 mit Joystick

| | Schieber | Grund-stellung | BM40 | BM70 | BM100 |
|---|---|---|---|---|---|
| doppeltwirkend | H/0/S, | 0 | | | |
| doppeltwirkend | tastend H/0/S, tastend | 0 | | | |

### 3 Steuerventil mit 2 Hebel in Monoblockbauweise

| | Schieber | Grund-stellung | BM40 | BM70 | BM100 |
|---|---|---|---|---|---|
| einfachwirkend | H/0/S | 0 | | | |
| doppeltwirkend | H/0/S | 0 | | | |
| einfachwirkend gerastet | H/0/S-R | 0 | | | |
| doppeltwirkend gerastet | H/0/S/SW-R | 0 | | | |
| einfachwirkend gerastet | H/0/S-R | 0 | | | |
| doppeltwirkend gerastet | H-R/0/S-R/ SW-R | 0 | | | |
| doppeltwirkend | H/0/S | 0 | | | |
| einfachwirkend gerastet | H/0/S-R | 0 | | | |
| doppeltwirkend | H/0/S | 0 | | | |
| doppeltwirkend | H/0/S | 0 | | | |
| doppeltwirkend | H/0/S | 0 | | | |
| doppeltwirkend, | H/0/S/SW-R | 0 | | | |
| Schwimmstellung | | | | | |
| doppeltwirkend gerastet | H-R/0/S | 0 | | | |
| doppeltwirkend gerastet | H/0/S/SW-R | 0 | | | |
| doppeltwirkend, | H/0/S/SW-R | 0 | | | |
| Schwimmstellung gerastet | H/0/S/SW-R | 0 | | | |
| doppeltwirkend, Schwimmstellung gerastet | | | | | |

### 4 Steuerventil mit 3 Hebel in Monoblockbauweise

| | Schieber | Grund-stellung | BM40 | BM70 | BM100 |
|---|---|---|---|---|---|
| einfachwirkend gerastet | H/0/S-R | 0 | | | |
| doppeltwirkend | H/0/S | 0 | | | |
| doppeltwirkend | H/0/S | 0 | | | |
| doppeltwirkend | H/0/S | 0 | | | |
| doppeltwirkend gerastet | H-R/0/S | 0 | | | |
| doppeltwirkend, | H/0/S/SW-R | 0 | | | |
| Schwimmstellung | | | | | |
| doppeltwirkend, | H/0/S/SW-R | 0 | | | |
| Schwimmstellung gerastet | H/0/S/SW-R | 0 | | | |
| doppeltwirkend, Schwimmstellung gerastet | H/0/S/SW-R | 0 | | | |
| doppeltwirkend, Schwimmstellung gerastet | | | | | |

## Auto Speed




Mit Betätigungsstift
für eine mechanische
Endabschaltung




Einschraubgewinde B, P: R1/2“
Einschraubgewinde A, P2, T2: R3/4“




**Steuerventil BM70 Auto-Speed**
Speziell für den Einsatz in Holzspaltern. Mit Raste in Heben für mechanische Endabschaltung. Die Auto-Speed Funktion reagiert auf den unterschiedlichen Spaltdruck und schaltet die Spaltgeschwindigkeit selbständig um. Im Leerhub schaltet das Ventil in die maximale Geschwindigkeit welche durch die Pumpenleistung möglich ist. Beim Spaltvorgang schaltet das Ventil automatisch auf den höchsten möglichen Druck um. Daraus ergibt sich die maximale Spaltkraft. Ist das Holzstück bereits aufgespaltet verringert sich die Spaltkraft und das Ventil schaltet wieder automatisch auf maximale Geschwindigkeit um.
Technische Daten:
max. Durchfluss 60 L/min
bei Auto-Speed Funktion max. Durchfluss am Anschluss A 100 L/min
Auto-Speed Funktion 70 bar
max. Druck voreingestellt 200 bar
Keine Druckweiterleitung möglich! Dieses Ventil soll das Letzte sein.

**1 Steuerventil BM70 Auto-Speed**
Mit Raste in Heben
Best. Nr. 75212

**2 Steuerventil BM70 Auto-Speed**
Mit Grundstellung in Heben und mit Betätigungsstift für mechanische Endabschaltung.
Best. Nr. 79445

**3 Steuerventil BM70 Auto-Speed**
Mit Raste in Heben und hydraulischer Endabschaltung (Kick-out).
Best. Nr. 79872




**4 Steuerventil für den Holzspalterbau**
Mit mechanischer Endabschaltung
Mechanische Betätigung mit Federrückstellung in Standardausführung. Die Mittelstellung ist mit einem drucklosen Umlauf ausgeführt und die Anschlüsse A, B, P, T sind gesperrt. Druckbegrenzungsventil am Anschluss P (Pumpe). Negative Überdeckung der Schieber.
**Standardausführung der Ventile in Parallelschaltung.**

| | Schieber | Grund-stellung | BM40 | BM70 | BM100 |
|---|---|---|---|---|---|
| doppeltwirkend, Federrückstellung | H/0/S | H | | | |
| doppeltwirkend, Eilgang | H/0/S/ELG | H | | | |

GM08 GM10







**5 Steuerventil GM08/2 mit Joystickhebel DW DW mit Federrückstellung**
Das Steuerventil hat eine direkt aufgebaute Kreuzhebelsteuerung mit einem Joystickhebel. Mechanische Betätigung mit Federrückstellung in Standardausführung. Die Mittelstellung ist mit einem drucklosen Umlauf ausgeführt und die Anschlüsse A & B sind gesperrt. Druckbegrenzungsventil am Anschluss P (Pumpe). Negative Überdeckung der Schieber. 1. Steuerschieber doppeltwirkend DW: H=Heben, 0=Mittelstellung, S=Senken 2. Steuerschieber doppeltwirkend DW: H=Heben, 0=Mittelstellung, S=Senken Standardausführung der Ventile in Parallelschaltung. Durchfluss max.: 45 L/min. Betriebsdruck: 250 bar max. Druck: 315 bar Überdruckventil eingestellt: 100 bar, einstellbar von 20-315 bar Einschraubgewinde A, B, P, P2: R3/8“ Einschraubgewinde T, T2: R1/2“ Die angeführten Schaltstellungen sind vom jeweiligen Modell des Steuerventils abhängig.

| Ausführung: | GM08 | GM10 |
|---|---|---|
| Durchfluss max.: | 45 L/min. | 90 L/min |
| Betriebsdruck: | 250 bar | 250 bar |
| max. Druck: | 350 bar | 350 bar |

Überdruckventil eingestellt auf: 150 bar, einstellbar von 50-350 bar

| Einschraubgewinde A, B, P, P2: | R3/8“ | R1/2“ |
|---|---|---|
| Einschraubgewinde T, T2: | R1/2“ | R3/4“ |

| | Schieber | Grund-stellung | GM08 | GM10 |
|---|---|---|---|---|
| doppeltwirkend | H/0/S | 0 | | |
| doppeltwirkend | H/0/S | 0 | | |

**6 Steuerventil GM08/2 mit Joystickgriff DW DW mit Federrückstellung**

| | | |
|---|---|---|
| doppeltwirkend | H/0/S | 0 |
| doppeltwirkend | H/0/S | 0 |




Abmessungen zu GM08

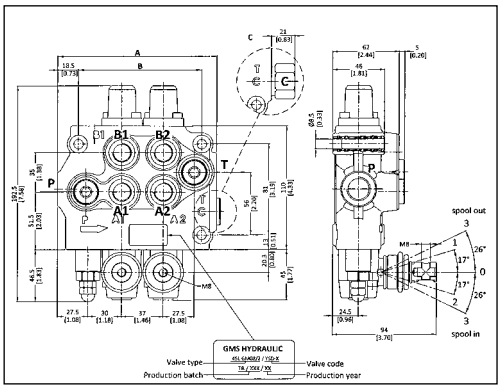

Abmessungen zu GM10

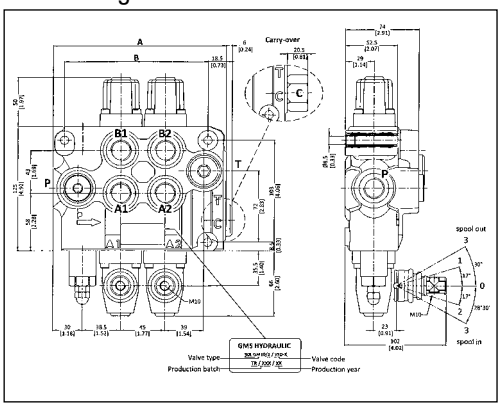

**Steuerventil in Monoblockbauweise GM08 und GM10**
Mechanische Betätigung mit Federrückstellung in Standardausführung. Die Mittelstellung ist mit einem drucklosen Umlauf ausgeführt und die Anschlüsse A, B sind gesperrt. Druckbegrenzungsventil am Anschluss P (Pumpe). Negative Überdeckung der Schieber.
Standardausführung der Ventile in Parallelschaltung.

| Ausführung: | GM08 | GM10 |
|---|---|---|
| Durchfluss max.: | 45 L/min. | 90 L/min |
| Betriebsdruck: | 250 bar | 250 bar |
| max. Druck: | 350 bar | 350 bar |
| Überdruckventil eingestellt auf: | 150 bar, einstellbar von 50-350 bar | |
| Einschraubgewinde A, B, P, P2: | R3/8“ | R1/2“ |
| Einschraubgewinde T, T2: | R1/2“ | R3/4“ |

**GM08 Ventile**

| Anzahl der Schieber | L | l | Gewicht |
|---|---|---|---|
| 1 | 105 | 73 | 3,1 kg |
| 2 | 142 | 110 | 4,4 kg |
| 3 | 179 | 147 | 5,7 kg |
| 4 | 216 | 184 | 7,2 kg |
| 5 | 253 | 221 | 8,7 kg |

**GM10 Ventile**

| Anzahl der Schieber | L | l | Gewicht |
|---|---|---|---|
| 1 | 130 | 100 | 5,8 kg |
| 2 | 175 | 145 | 8,3 kg |
| 3 | 220 | 190 | 10,9 kg |
| 4 | 265 | 235 | 13,4 kg |
| 5 | 310 | 280 | 16,5 kg |

**Steuerventile GM10**

### 1 Steuerventil mit 1 Hebel in Monoblockbauweise

| | Schieber | Grund-stellung | GM08 | GM10 |
|---|---|---|---|---|
| einfachwirkend, Federrückstellung | H/0/S | 0 | | |
| einfachwirkend, Raste gedrückt | H/0/S-R | 0 | | |
| einfachwirkend, Raste gezogen | H-R/0/S | 0 | | |
| doppeltwirkend, Federrückstellung | H/0/S | 0 | | |
| doppeltwirkend, für Ölmotor | H/SW/S | SW | | |
| doppeltwirkend, für Ölmotor, mit Raste gezogen | H-R/SW/S | SW | | |
| doppeltwirkend, für Ölmotor, gerastet | H-R/SW/S-R | SW | | |
| doppeltwirkend, Raste gezogen | H-R/0/S | 0 | | |
| doppeltwirkend, Raste gedrückt | H/0/S-R | 0 | | |
| doppeltwirkend, mit Raste in Schwimmstellung gedrückt | H/0/S/SW-R | 0 | | |

### 2 Steuerventil mit 2 Hebel in Monoblockbauweise

| | Schieber | Grund-stellung | GM08 | GM10 |
|---|---|---|---|---|
| einfachwirkend<br>doppeltwirkend | H/0/S<br>H/0/S | 0<br>0 | | |
| einfachwirkend<br>doppeltwirkend, Schwimmstellung | H/0/S<br>H/0/S/SW-R | 0<br>0 | | |
| einfachwirkend gerastet<br>doppeltwirkend gerastet | H/0/S-R<br>H-R/0/S-R/ SW-R | 0<br>0 | | |
| doppeltwirkend<br>einfachwirkend gerastet | H/0/S<br>H/0/S-R | 0<br>0 | | |
| doppeltwirkend<br>doppeltwirkend | H/0/S<br>H/0/S | 0<br>0 | | |
| doppeltwirkend gerastet<br>doppeltwirkend | H/0/S-R<br>H/0/S | 0<br>0 | | |
| doppeltwirkend<br>doppeltwirkend, Schwimmstellung | H/0/S<br>H/0/S/SW-R | 0<br>0 | | |
| doppeltwirkend, Schwimmstellung gerastet<br>doppeltwirkend, Schwimmstellung gerastet | H/0/S/SW-R<br>H/0/S/SW-R | 0<br>0 | | |




**Steuerventile GM8**




bis Punkte




Modell GM08 max. Durchfluss 45 L/min
Modell GM10 max. Durchfluss 90 L/min




GMS hydraulic







### 3 Steuerventil mit 3 Hebel in Monoblockbauweise

| | Schieber | Grund-stellung | GM08 | GM10 |
|---|---|---|---|---|
| doppeltwirkend | H/0/S | 0 | | |
| einfachwirkend | H/0/S | 0 | | |
| einfachwirkend | H/0/S | 0 | | |
| einfachwirkend | H/0/S | 0 | | |
| doppeltwirkend | H/0/S | 0 | | |
| doppeltwirkend | H/0/S | 0 | | |
| einfachwirkend gerastet | H-R/0/S | 0 | | |
| doppeltwirkend | H/0/S | 0 | | |
| doppeltwirkend, Schwimmstellung | H/0/S/SW-R | 0 | | |
| doppeltwirkend | H/0/S | 0 | | |
| doppeltwirkend | H/0/S | 0 | | |
| doppeltwirkend | H/0/S | 0 | | |
| doppeltwirkend gerastet | H-R/0/S | 0 | | |
| doppeltwirkend | H/0/S | 0 | | |
| doppeltwirkdend | H/0/S | 0 | | |
| doppeltwirkend, Schwimmstellung gerastet | H/0/S/SW-R | 0 | | |
| doppeltwirkend, Schwimmstellung gerastet | H/0/S/SW-R | 0 | | |
| doppeltwirkend, Schwimmstellung gerastet | | | | |

### 4 Steuerventil mit 4 Hebel in Monoblockbauweise

| | | | | |
|---|---|---|---|---|
| doppeltwirkend | H/0/S | 0 | | |
| doppeltwirkend | H/0/S | 0 | | |
| doppeltwirkend | H/0/S | 0 | | |
| doppeltwirkend | H/0/S | 0 | | |
| doppeltwirkend | H/0/S | 0 | | |
| doppeltwirkend | H/0/S | 0 | | |
| doppeltwirkend | H/0/S | 0 | | |
| doppeltwirkend gerastet | H/0/S/SW-R | 0 | | |

### 5 Steuerventil mit 5 Hebel in Monoblockbauweise

| | | | | |
|---|---|---|---|---|
| doppeltwirkend | H/0/S | 0 | | |
| doppeltwirkend | H/0/S | 0 | | |
| doppeltwirkend | H/0/S | 0 | | |
| doppeltwirkend | H/0/S | 0 | | |
| doppeltwirkdend | H/0/S | 0 | | |

### Zubehör für BM/BF40, BM/BF70, BM/BF100 Ventile

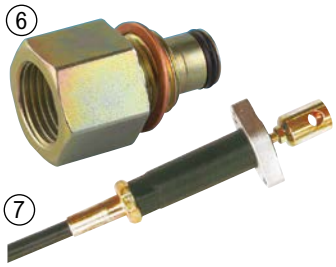


**6 Druckweiterleitung (Carry Over) zu blb**
Dient zur Druckweiterleitung wenn mehrere Steuerventile in dem Hydraulikkreis eingebaut sind, z.B. Pumpe FAIE-Steuerventil mit Druckweiterführung-Zusatzsteuergerät-Hubwerk.für Steuerventile BM/BF40, GM08, R 1/2"
Best. Nr. 10007

**Druckweiterleitung 3/4"**
für Steuerventile BM/BF70, BM100, R 3/4'
Best. Nr. 113

**Druckweiterleitung 1"**
für Steuerventile BM150, 160 L/min, R 1''
Best. Nr. 60031

**7 Anbausatz zu BM/BF40, GM08**
Best. Nr. 7143

**Anbausatz zu BM/BF70, BM100, BM150**
Best. Nr. 7146

### Zubehör für GM08 Ventile




**8 Druckweiterleitung zu GM08**
Innengewinde R1/2'
Best. Nr. 59001

**9 Anbausatz zu BM/BF40, GM08**
Best. Nr. 7143

### Zubehör für GM10 Ventile




**10 Druckweiterleitung zu GM10**
Innengewinde R1/2"
Best. Nr. 65010

**11 Anbausatz zu GM10**
Best. Nr. 70516




**1 Seil für Einfachhebel und Joystick**
Mit Gabel und Gewinde M6, Einstellgewinde M16x1,5mm, Biegeradius 200 mm.

| Länge (mm) | Best. Nr. |
|---|---|
| 500 | 34610 |
| 750 | 119229 |
| 850 | 34612 |
| 1000 | 34613 |
| 1250 | 34614 |
| 1500 | 34615 |
| 1750 | 34616 |
| 2000 | 34617 |
| 2500 | 27974 |
| 3000 | 39452 |

**2 Einfachhebel zum Betätigen von 1 Hydraulikkreis**
Best. Nr. 34618

**Einfachhebel zum Betätigen von 1 Hydraulikkreis**
Mit Sperre in der Mittelstellung gegen unbeabsichtigtes Betätigen.
Best. Nr. 36326

**3 Joystick Betätigungselement**
Ohne Griff. Passend zu Seilzügen mit Gabelkopf A6x10 mm, Bolzen-Ø 6 mm.
Best. Nr. 34620

**4 Joystick Betätigungselement mit Arretierung**
Passend zu Seilzügen mit Gabelkopf A6x10 mm, Bolzen-Ø 6 mm.
Best. Nr. 65191

**5 Joystick zum Betätigen von 2 Hydraulikkreisen**
Verstärkte Ausführung mit Alu-Gehäuse. Zug-/Druckkraft bis 45 kg. Passend zu Seilzügen mit Gabelkopf A6x10 mm, Bolzen-Ø 6 mm.
Best. Nr. 34619

**6 Anbausatz zu BM/BF40, GM08**
Best. Nr. 7143

**Anbausatz zu BM/BF70, BM100, BM150**
Best. Nr. 7146

**Anbausatz passend zu Bosch SB23, ohne Kabel**
Best. Nr. 30514

**7 Anbausatz zu GM10**
Best. Nr. 70516

**8 Schrittschaltrelais Wehrle 20/10A**
Spannung (V): 12
Stromstärke: 20/10
Best. Nr. 104223

**9 Einschaltrelais 12 V - 20/30 A**
Anschlüsse:30 direkt von der Batterie87 Verbraucher87a Verbraucher 2, Ruhestellung, ständig über 30 mit Strom versorgt85 Masse86 von Schalter, Schaltstrom87, 87a Wechslerfunktion
Best. Nr. 48607

**Einschaltrelais 24V 10/20A, Wechsler**
Best. Nr. 125467

**10 Kippschalter**
12 V/20 A, 24 V/15 A, 250 V/10 A, 3 Flachstecker, Einbauöffnung-Ø 12,5 mm, Blechstärke max. 5 mm.Schaltstellung: 1-0-2 Ein/Aus/Ein tastend, Federrückstellung
Best. Nr. 55201

**Kippschalter**
12 V/20 A, 24 V/15 A, 250 V/10 A, 3 Flachstecker, Einbauöffnung-Ø 12,5 mm, Blechstärke max. 5 mm.Schaltstellung: 1-0-2, Ein/Aus/Ein rastend
Best. Nr. 18293




**11 Joystick-Griff mit 9 Microschalter**
Ergonomisch geformter Griff zum universellen Einsatz in der Landwirtschaft. Befestigung mit einem Innengewinde M12x1,25mm. Der Kabelstrang hat eine Länge von 900mm und die einzelnen Kabel einen Leitungsquerschnitt von 0,5mm². Die Schutzklasse der Drucktaster ist IP 67, der Griff hat als eine Einheit die Schutzklasse IP 54. Die max. Spannung beträgt 0-15V und die max. Stromstärke ist 5A. Der Temperaturbereich liegt bei -40°C bis +85°C.
Best. Nr. 121498




**12 Griff zu Joystick-Betätigungselement**
Mit 1 Tastschalter und 1 Wippschalter tastend mit Federrückstellung. Kabellänge 1500 mm, Stromstärke max. 12 A.
Best. Nr. 34623

**13 Griff zu Joystick-Betätigungselement**
Mit 2 Tastschalter. Kabellänge 800 mm, Stromstärke max. 12 A.
Best. Nr. 34624

## FAIE TIPP

**zu Position 12, 13, 14**
Zum Aufstecken auf vorhandene Steuerhebel oder auf das Betätigungselement Nr. 34620 und 65191.
Innen-Ø zum Aufstecken 14 mm mit Wurmschrauben zum Fixieren.
Bohrungstiefe 70 mm, Kabellänge 800 mm oder 1500 mm
Stromstärke max. 12 A

**14 Griff zu Joystick-Betätigungselement**
Mit 2 Tastschalter, 1 Wippschalter tastend mit Federrückstellung. Kabellänge 800 mm, Stromstärke max. 12 A.
Best. Nr. 34625

**14 Griff zu Joystick-Betätigungselement**
Mit 2 Tastschalter, 1 Wippschalter rastend. Kabellänge 800 mm, Stromstärke max. 12 A.
Länge (mm): 155
Best. Nr. 22800













**1 Griff mit Wipptaster, Innengewinde M14x1,5**
Metalleinsatz mit Innengewinde M14x1,5, Kabellänge 500mm. Schließer tastend.
Best. Nr. 73102

**2 Griff mit Wipptaster, Innengewinde M10x1,5**
Metallanschlussstück mit Innengewinde M10x1,5, Kabellänge 500mm. Schließer tastend
Best. Nr. 73101

**3 Steuerkasten mit 2 Joystick 12 V, 4+2 Funktionen**
Elektrische schwarz/weiß Joystick-Schalter mit 2 oder 4 Funktionen. max. 5A, Kabellänge 3 m
Best. Nr. 76773

**Steuerkasten mit 2 Joystick 12 V, 4+4 Funktionen**
Best. Nr. 76774

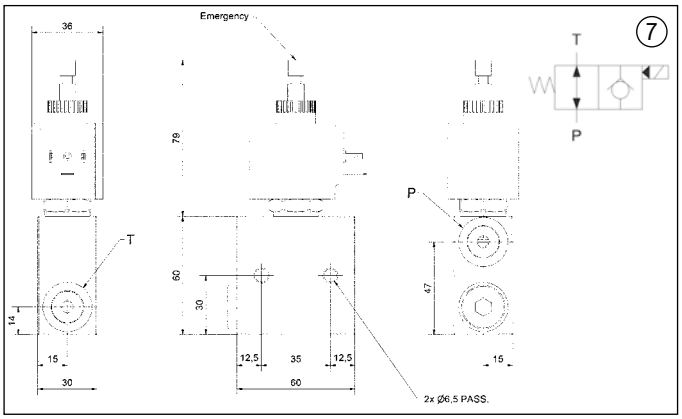


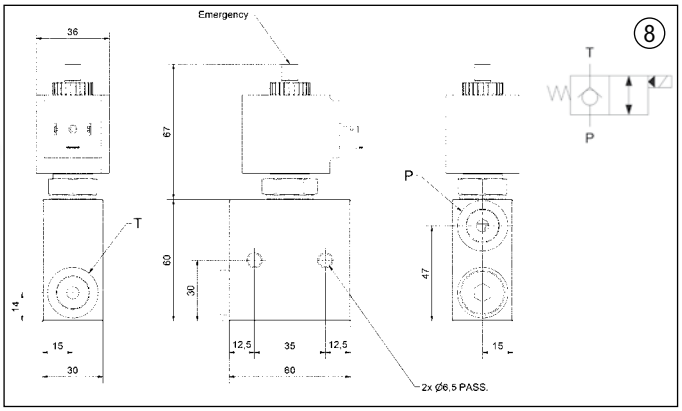


TOP-ANGEBOT







**6 Stecker DIN 12V, 24V, 230V**
3-poliger DIN Rechteck-Stecker (Hirschmann) für Wegeventile. Bemessungsspannung AC/DC 250V.
Best. Nr. 28483

**4 6/2 Wegeventil DVS für Rohrleitungseinbau in Flanschventilausführung**
Das 6/2 Wegeventil ist zur Erweiterung einer doppeltwirkenden hydraulischen Funktion geeignet. z.B. für Frontlader zur Betätigung der Frontladerschaufel und zum Öffnen und Schließen der Siloballenzange über 1 Steuerventil. Stromlos fließt das Öl, von den Anschlüssen P1 und P2 zu den Anschlüssen C und D. Wird der Magnet bestromt, wird der Ölstrom umgelenkt von den Anschlüssen P1 und P2 zu den zusätzlichen Verbrauchern A und B. Dieses Ventil ist als Universalventil zu verwenden und kann mit dem gleichen Ventil direkt erweitert werden. Geringe innere Leckagen sind zulässig, da das Ventil als Schieberventil ausgelegt ist.

| Gewinde | Spannung (V) | Durchfluss (l/min) | Nenn-Größe | Betriebs-Druck | Best. Nr. | |
|---|---|---|---|---|---|---|
| R 3/8" | 12 | 50 | DN6 | 210 | 106597 | |
| R 3/8" | 24 | 50 | DN6 | 210 | 106598 | |

**5 Montagesatz zu 6/2 Wegeventil DVS**
Montagesatz zum Verbinden von Wegeventilen DVS. Bestehend aus 4 Schrauben M8 und Dichtringsatz.

| Länge (mm) | Ausführung | Best. Nr. | |
|---|---|---|---|
| M8x150 | für 2 Wegeventile | 106707 | |
| M8x215 | für 3 Wegeventile | 106708 | |

**7 2/2 Sitzventil für Rohrleitungseinbau - Grundstellung stromlos offen**
Mit Rückschlagventil und Notablass-Schraube. Verwendbar als elektromagnetischer Absperrhahn, als Öffner oder Schließer für einfache hydraulische Steuerungen. Einschaltdauer 100%.

| Gewinde | Spannung (V) | Durchfluss (l/min) | Nenn-Größe | Betriebs-Druck | Best. Nr. | |
|---|---|---|---|---|---|---|
| R 3/8" | 12 | 40 | DN6 | 300 | 113562 | |
| R 3/8" | 24 | 40 | DN6 | 300 | 113563 | |

**8 2/2 Sitzventil für Rohrleitungseinbau - Grundstellung stromlos geschlossen**
Mit Rückschlagventil und Notablass-Schraube. Verwendbar als elektromagnetischer Absperrhahn, als Öffner oder Schließer für einfache hydraulische Steuerungen. Einschaltdauer 100%.

| Gewinde | Spannung (V) | Durchfluss (l/min) | Nenn-Größe | Betriebs-Druck | Best. Nr. | |
|---|---|---|---|---|---|---|
| R 3/8" | 12 | 40 | DN6 | 300 | 113568 | |
| R 3/8" | 24 | 40 | DN6 | 300 | 113567 | |
| R 3/8" | 230 | 40 | DN6 | 300 | 113569 | |

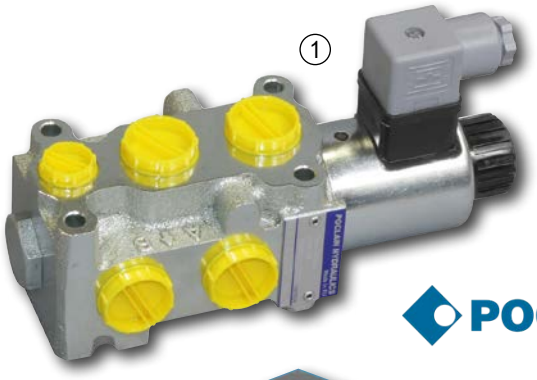


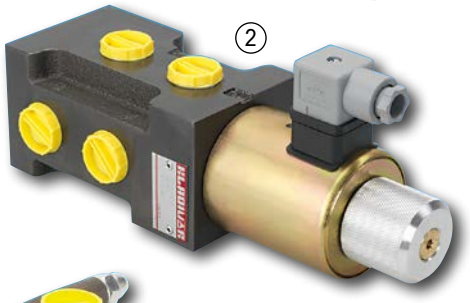


+ Punkte

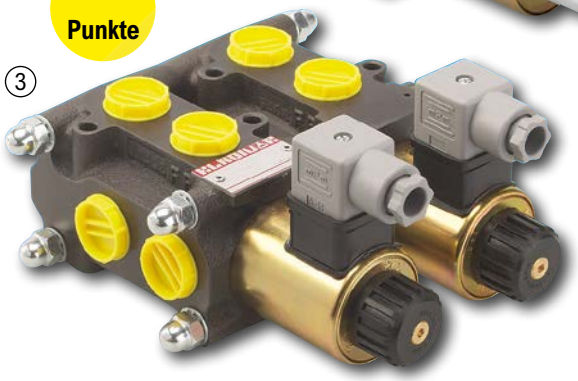


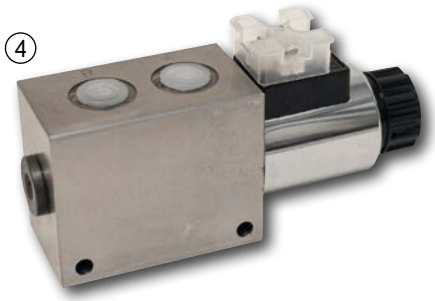














**6/2 Wegeventil**
6/2-Wege-Umschaltventile eignen sich für Traktore und Schlepper, Anbaugeräte, Telelader, Bagger, Baggerlader, Radlader und viele weitere Maschinen. Umschaltventile dienen zum Umschalten einer Doppelfunktion durch elektrische Ansteuerung. Die Anwendung erfolgt zwischen einem Hydraulik-Steuerblock und zwei unterschiedlichen Hydraulikfunktionen bzw. hydraulischen Verbrauchern.

### 1 6/2 Wegeventil 12V, Durchfluss 50 L/min, R 3/8" Innengewinde

z.B. für Frontlader zur Betätigung der Frontladerschaufel und zum Öffnen und Schließen der Siloballenzange über 1 Steuerventil. Durchfluss 50 L/min, Spannung 12 V, Anschlüsse R3/8'.

| Gewinde | Spannung (V) | Durchfluss (l/min) | Nenn-Größe | Betriebs-Druck | Best. Nr. | |
|---|---|---|---|---|---|---|
| R 3/8" | 12 | 50 | DN06 | 250 | 125733 | |
| R 1/2" | 12 | 50 | DN6 | 250 | 34167 | |
| R 1/2" | 24 | 50 | DN6 | 250 | 37245 | |

### 2 6/2 Wegeventil für Rohrleitungseinbau

Grundstellung stromlos - Durchgang von P1/P2 nach C/D. Geschaltete Stellung - Durchgang von P1/P2 nach A/B. 100 % Einschaltdauer. Mit Leckölanschluss R 1/4'

| Gewinde | Spannung (V) | Durchfluss (l/min) | Nenn-Größe | Betriebs-Druck | Best. Nr. | |
|---|---|---|---|---|---|---|
| R 1/2" | 12 | 120 | DN10 | 350 | 34168 | |
| R 1/2" | 24 | 120 | DN10 | 350 | 64537 | |

### 3 6/2 Wegeventil für 3 doppeltwirkende Verbraucher

Grundstellung stromlos - Durchgang P1/P2 nach C/D. Geschaltete Stellung - Durchgang P1/P2 nach A/B. Einschaltdauer 100%. Mit Leckölanschluss R1/4', Wegeventil 8/3 2-fach verflanscht, verzinkt.

| Gewinde | Spannung (V) | Durchfluss (l/min) | Nenn-Größe | Betriebs-Druck | Best. Nr. | |
|---|---|---|---|---|---|---|
| R 1/2" | 12 | 50 | DN6 | 315 | 46226 | |

### 4 3/2 Wegeventil 12V für Rohrleitungseinbau

Das Ventil ist als 3/2 Wege-Umschaltventil ausgelegt. In Neutralstellung ist Anschluss P mit dem Anschluss A verbunden, bestromt ist Anschluss P mit dem Anschluss B verbunden. Der Steuermagnet kann für verschiedene Betriebsspannungen geliefert werden. Geringe innere Leckagen sind zulässig, da das Ventil als Schieberventil ausgelegt ist. Optional kann ein Magnetstecker (FAIE Nr. 28483) mitgeliefert werden. Das Ventil ist in allen gängigen Hydrauliksystemen verwendbar.Technische Daten:max. Rücklaufdruck: 10 barAnzugsdrehmoment: 78 NmÜberdeckung: positivGewicht: 2,46 kgMaße: 162,5x46x65 mmBetriebsmittel: Hydrauliköl nach DIN 51524Viskosität: 10-200Betriebstemperatur: -20 bis +80°C

| Gewinde | Spannung (V) | Durchfluss (l/min) | Betriebs-Druck | Best. Nr. | |
|---|---|---|---|---|---|
| G 3/8" | 12 | 40 | 250 | 29596 | |

### 5 3/2 Wegeventil für Rohrleitungseinbau

Verwendbar als elektromagnetischer 3-Wegehahn. Grundstellung stromlos - Durchgang von P nach B. Geschaltete Stellung - Durchgang von P nach A. 100% Einschaltdauer.

| Gewinde | Spannung (V) | Durchfluss (l/min) | Nenn-Größe | Betriebs-Druck | Best. Nr. | |
|---|---|---|---|---|---|---|
| R 1/2" | 12 | 60 | DN10 | 250 | 2172 | |
| R 1/2" | 24 | 60 | DN10 | 250 | 35237 | |

### 6 Stecker DIN 12V, 24V, 230V

3-poliger DIN Rechteck-Stecker (Hirschmann) für Wegeventile. Bemessungsspannung AC/DC 250V.
Best. Nr. 28483

### 7 Schrittschaltrelais Wehrle 20/10A

Spannung (V): 12
Stromstärke: 20/10
Best. Nr. 104223

### 8 Einschaltrelais 12 V - 20/30 A

Anschlüsse:30 direkt von der Batterie87 Verbraucher87a Verbraucher 2, Ruhestellung, ständig über 30 mit Strom versorgt85 Masse86 von Schalter, Schaltstrom87, 87a Wechslerfunktion
Best. Nr. 48607

**Einschaltrelais 24V 10/20A, Wechsler**
Best. Nr. 125467

## FAIE TIPP - Montage eines 6/2 Wegeventiles

6/2-Wegeventile werden als Umschaltventile zum Umschalten einer Doppelfunktion durch elektrische Ansteuerung verwendet. Die Anwendung erfolgt zwischen einem Hydraulik-Steuerblock mit doppelwirkendem Steuerschieber und zwei unterschiedlichen Hydraulikfunktionen bzw. hydraulischen Verbrauchern. Aus dem nebenstehenden Montagebeispiel sieht man, wie z.B. 2 doppelwirkende Hydraulikzylinder mit einem doppel- wirkendem Steuerschieber bedient werden können.
Im stromlosen Zustand ist der Durchfluss je nach Schaltstellung des vorgeschalteten Steuerventiles von P1 nach C / D nach P2 oder P2 nach D / C nach P1. Wird Strom an der Spule angelegt, ändert sich der Durchfluss von P1 nach A / B nach P2 oder P2 nach B / A nach P1.
In diesem Montagebeispiel werden zwei doppelwirkende Hydraulikzylinder in Kombination mit einem 6/2-Wegeventil über einen Steuerschieber bedient. Die Versorgung mit Hydrauliköl ist entweder am ersten Zylinder oder am zweiten Zylinder möglich.



TOP-ANGEBOT

**SB7**
Anschlüsse M18x1,5
Nenndurchfluss 70 l/min

**1 Zusatzsteuergerät zu Bosch SB7 Hydraulik**
Das Zusatzsteuergerät ist ein 5/4 Wegeventil, welches zur Steuerung von hydraulischen Verbrauchern manuell betätigt wird. Es ist ein Vierstellungssteuergerät, dass für doppelt- und einfachwirkende Hubzylinder eingesetzt werden kann. Es besitzt schiebergedichtete Zylinderanschlüsse A und B. Dies bedeutet, dass eine äußerst geringe Leckage bei hohen Lasten zulässig ist. Die Verbraucheranschlüsse A und B befinden sich oben und unten am Gehäuse. Das Gerät hat eine Rasterstellung in der Position Heben, die mit hydraulisch-automatischer Endabschaltung bestückt ist. Schaltet man über die Senkposition weiter, wird die gerastete Schwimmstellung eingeschaltet, die hydraulisch nicht entrastet wird (Verbraucheranschlüsse A und B miteinander verbunden zum Rücklauf). Die Schwimmstellung kann sowohl bei doppelwirkenden als auch bei einfachwirkenden Hubzylindern als gerastete Senkenstellung benutzt werden. Das Zusatzsteuergerät ist während des Betriebes von doppeltwirkend auf einfachwirkend umstellbar. Der Bedienungshebel ist im Lieferumfang enthalten.
Case-IHC: 844S, 846, 946, 1046, 1146, 1246, 743XL-856XL, 955XL-1055XL.
Eicher: Königstiger
Fendt: 102, 103, 104, 105, 106, 108, 200S, 300, 304, 305, 306, 307, 308, 309, 310, 311, 312, 395GTA, 600, 610, 611, 612, 614, 615.
Kramer: alle Modelle.
Lindner: mit Steyr Getriebe.
MB-Trac: alle Modelle.
Schlüter: alle Modelle.
Steyr: Jubiläumsserie mit Regelhydraulik, Plus-Serie, Serie 80.
Best. Nr. 16366

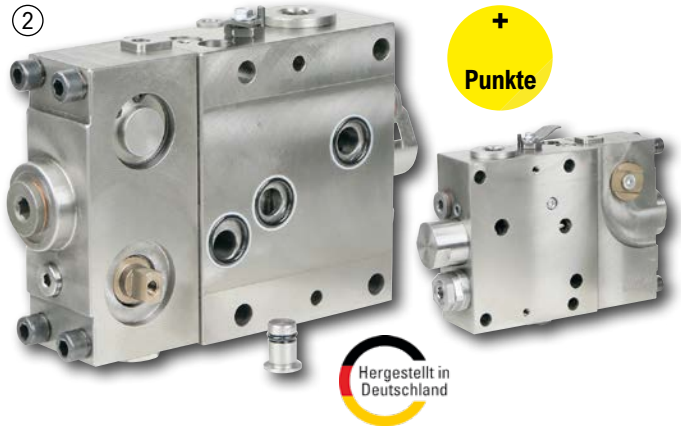


**2 Regelsteuergerät passend zu Bosch SR/SRZ Regelhydraulik**
Dieses Hauptsteuergerät wird im Traktor zur Steuerung und Regelung des Hubwerks eingesetzt. Mit dem Regelventil können Anbaugeräte, angebaut am Hubwerk, stufenlos gehoben und gesenkt werden. Durch die Lageregelung wird eine am Steuerhebel vorgewählte Lage(Höhe den Anbaugerätes) konstant gehalten. Die Zugkraftregelung erlaubt eine optimale Ausnutzung der Schlepperleistung. Je nach Art der Anwendung kann das Regelventil auch zur Mischregelung von Lage- und Zugkraftregelung eingesetzt werden. Durch die Regelung werden Störgrößen ständig automatisch korrigiert und somit das Schlepperfahren wesentlich erleichtert. Das Regelsteuergerät ist mit einer Senkdrossel ausgestattet, womit die Absenkgeschwindigkeit des Hubwerkes eingestellt werden kann. Im Lieferumfang ist ein Verschlussstopfen enthalten welcher im Ventil eingesetzt werden muss, wenn an der Flanschfläche der Hydraulik nur 2 Hydraulikanschlüsse vorhanden sind. Der nicht vorhandene Anschluss muss am Regelventil mit dem Stopfen verschlossen werden. Der Verschlussstopfen wird durch das anflanschen am Kraftheber in seiner Position gehalten. Vorne an der Schaltkappe befindet sich ein zusätzlicher Anschluss für den Rücklauf. Kein Originalerssatzteil!
Best. Nr. 46327



**SB23**
Anschlüsse M22x1,5
Nenndurchfluss 70 l/min
max. Betriebsdruck 220 bar
LxBxH: 155x104x40

**3 Zusatzsteuergerät mit beidseitig verwendbarer Dichtplatte zu Bosch-Hydraulik SB23**
Umschaltbar von doppelt- auf einfachwirkend. Mit gerasteter Schwimmstellung nach Senkposition. Das Gerät hat eine Rasterstellung in Heben mit hydraulischer Endausschaltung.Das Ventil kann durch eine frei positionierbare Dichtplatte links als auch rechts montiert werden. Im Lieferumfang ist die Dichtplatte enthalten.
Bosch: 0 521 609 001, 0 521 609 005, 0 521 609 009, 0 521 609 013, 0 521 609 015, 0 521 609 019, 0 521 609 021, 0 521 609 022, 0 521 609 053, 0 521 609 054, 0 521 609 062, 0 521 609 063, 0 521 609 064,0 521 609 074, 0 521 609 098.
Case-IHC: 743XL-844XL, 585XL (BJ 87/88), 1055XL, 1255XL, 856XL, 956XL-1056XL, 1256XL(A)-1455XL(A), CS48-CS150, 3220, 4210, 4220, 4230, 4240.
Deutz: Agro Star 4.61-6.81, Agro Tron 4.70-4.95, 6.00, 6.05, 6.15, 6.20, 6.30.
Fastrac: 135, 155, 185, 525, 1115. JCB Fastrac: 130, 135, 150, 155, 185, 1115, 1135, 2115.
Lindner: Geo-Trac.
Massey-Ferguson: Serie 3000.
Steyr: Serie 900, 9000.
Valmet: 6000, 6200, 6300, 6400, 8000, 8100, 8200, 8300, 8400.
Zetor: 3320-3341, 4320-4340, 5320-5341, 6320-6341, 7320-7540, 8520-18345.
Best. Nr. 26473



**4 Regelsteuergerät passend zu Bosch SR/SRZ Regelhydraulik**
Dieses Hauptsteuergerät wird im Traktor zur Steuerung und Regelung des Hubwerks eingesetzt. Mit dem Regelventil können Anbaugeräte, angebaut am Hubwerk, stufenlos gehoben und gesenkt werden. Durch die Lageregelung wird eine am Steuerhebel vorgewählte Lage(Höhe des Anbaugerätes) konstant gehalten. Die Zugkraftregelung erlaubt eine optimale Ausnutzung der Schlepperleistung. Je nach Art der Anwendung kann das Regelventil auch zur Mischregelung von Lage- und Zugkraftregelung eingesetzt werden. Durch die Regelung werden Störgrößen ständig automatisch korrigiert und somit das Schlepperfahren wesentlich erleichtert.
Das Regelsteuergerät ist mit einer Senkdrossel ausgestattet, womit die Absenkgeschwindigkeit des Hubwerkes eingestellt werden kann.
Vorne an der Schaltkappe befindet sich ein zusätzlicher Anschluss für den Rücklauf.
Kein Originalerssatzteil!
passend zu Serie Steyr: Jubiläums Serie, Plus Serie, 8000, 8100
passend zu Steyr: T188, T190, T288, T290, 30, 40, 50, 60, 70, 90, 430, 540, 545, 548, 650, 658, 760, 768, 870, 980, 988, 1090, 1100, 1108, 1200, 1208, 1400, 8060SK1, 8060SK2, 8070SK1, 8070SK2, 8080SK1, 8080SK2, 8090SK1, 8090SK2, 8100SK1, 8110SK2, 8120SK1, 8130SK2, 8140, 8150, 8160, 8165, 8170, 8180, 8045RS2, 8055RS1, 8055RS2, 8065RS1, 8065RS2, 8075RS1, 8075RS2, 8085RS2, 8130SK1
verwendbar anstatt Bosch: HY/SR 10 1/150/1, HY/SR 10 H2/150/2, HY/SR 10 H 1/175/1, HY/SR 10 H2/175/4, HY/SR 10 H2/175/6/2, HY/SDA 2/12005, 0521704022, 0521704023, 0521704045, 0521704054, 0521704065, 0521704077, 0521704079, 0521704082, 0521704086, 0521704090, 0521704102, 0521704103, 0521704104, 0521704105, 0521704106, 0521704107, 0521704111, 0521704113, 0521704114
Best. Nr. 120619

Anschlüsse M18x1,5
Nenndurchfluss 60 l/min
max. Betriebsdruck 210 bar
inkl. Hebel




**1 Zusatzsteuergerät zu Deutz-System SD-60**
Das Zusatzsteuergerät ist ein 5/4 Wegeventil, welches zur Steuerung von hydraulischen Verbrauchern manuell betätigt wird. Es ist ein Vierstellungssteuergerät, dass für doppelt- und einfachwirkende Hubzylinder eingesetzt werden kann. Es besitzt schiebergedichtete Zylinderanschlüsse A und B. Dies bedeutet, dass eine äußerst geringe Leckage bei hohen Lasten zulässig ist. Die Verbraucheranschlüsse A und B befinden sich oben und unten am Gehäuse. Das Gerät hat eine Rasterstellung in der Position Heben, die mit hydraulisch-automatischer Endabschaltung bestückt ist. Schaltet man über die Senkposition weiter, wird die gerastete Schwimmstellung eingeschaltet, die hydraulisch nicht entrastet wird (Verbraucheranschlüsse A und B miteinander verbunden zum Rücklauf). Die Schwimmstellung kann sowohl bei doppelwirkenden als auch bei einfachwirkenden Hubzylindern als gerastete Senkenstellung benutzt werden. Das Zusatzsteuergerät ist während des Betriebes von doppeltwirkend auf einfachwirkend umstellbar. Der Bedienungshebel ist im Lieferumfang enthalten.
Deutz: Alle Typen bis Baujahr 1984, DX85, DX90, DX110, DX120, DX145 bis zur Umstellung auf große Glastüre.
Anschlussgewinde: M18x1,5mm Innengewinde
Best. Nr. 16368

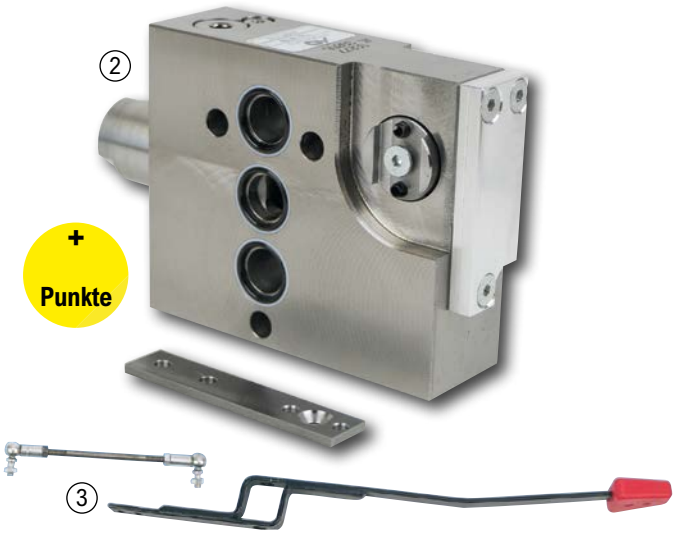


**2 Zusatzsteuergerät zu Deutz-System SD-80**
Das Zusatzsteuergerät ist ein 5/4 Wegeventil, welches zur Steuerung von hydraulischen Verbrauchern manuell betätigt wird. Es ist ein Vierstellungssteuergerät, dass für doppelt- und einfachwirkende Hubzylinder eingesetzt werden kann. Es besitzt schiebergedichtete Zylinderanschlüsse A und B. Dies bedeutet, dass eine äußerst geringe Leckage bei hohen Lasten zulässig ist. Die Verbraucheranschlüsse A und B befinden sich oben und unten am Gehäuse. Das Gerät hat eine Rasterstellung in der Position Heben, die mit hydraulisch-automatischer Endabschaltung bestückt ist. Schaltet man über die Senkposition weiter, wird die gerastete Schwimmstellung eingeschaltet, die hydraulisch nicht entrastet wird (Verbraucheranschlüsse A und B miteinander verbunden zum Rücklauf). Die Schwimmstellung kann sowohl bei doppelwirkenden als auch bei einfachwirkenden Hubzylindern als gerastete Senkenstellung benutzt werden. Das Zusatzsteuergerät ist während des Betriebes von doppeltwirkend auf einfachwirkend umstellbar.
Deutz: 07C-Serie, DX3.10-DX4.70, Agro Prima 4.31-6.17, Agro Xtra 3.57-6.07, Star Cab Serie, DX90-145 mit großer Glastüre.
Best. Nr. 16369

**3 Hebelsatz zu Deutz DX-Serie**
Hebelsatz zu Deutz DX-Serie ab BJ. 1984 zur Bedienung der AK-Regeltechnik Zusatzsteuergeräte.
Best. Nr. 16370




**4 Zusatzsteuergerät passend zu Fiat, Ford, IHC, Massey Ferguson, McCormick, New Holland**
580-980, 466-666, 45-66 bis 70-66, Serie 90. Umschaltbar von doppelt- auf einfachwirkend. Mit gerasteter Schwimmstellung nach Senkposition. Das Gerät hat eine Rasterstellung in Heben mit hydraulischer Endabschaltung.
passend zu FIAT: 466, 566, 580, 666, 680, 780, 880, 980, 55-66, 60-66, 65-66, 70-66, 80-66, 55-90, 60-90, 65-90, 70-90, 80-90, 85-90, 90-90, 100-90, 110-90, L60, L65, L75, L85, L95
passend zu Massey Ferguson: 4115, 4120, 4125, 4135, 4145, 4155, 4160, 4170, 4215, 4220, 4225, 4235, 4245, 4255, 352, 362, 365, 372, 382, 390, 390T, 399
passend zu New Holland: TLA70, TLA80, TLA90, TLA100
passend zu Serie Massey Ferguson: 300, 500, 1000, 4200
verwendbar anstatt Fiat: 5116876, 5146656, 5146657
verwendbar anstatt New Holland: 5116876, 5146656, 5146657
Best. Nr. 27102




**5 Anschlussplatte für Ford**
Diese Anschlussplatte wird als Ersatz für den Getriebedeckel montiert. Die Platte hat an der Oberseite 4 Hydraulikanschlüsse für P=Pumpe, R=Rücklauf, W=Druckweiterleitung und Z=Zusatzhubzylinder. Durch diese Platte besteht die Möglichkeit, ein extern montiertes Steuergerät anzuschließen. Einsetzbar in Hydrauliksystemen von Ford Schleppersystemen 3000, 4000, 5000.
Max. Betriebsdruck: 250 bar, Nenndurchfluss 70 l/min, Anzugsdrehmoment 78 Nm, Anschlüsse M18x1,5, Maße (LxBxH): 160x130x20 mm.
"Achtung funktioniert nur in Verbindung mit einem Steuerventil mit Druckweiterleitung"
Best. Nr. 53634

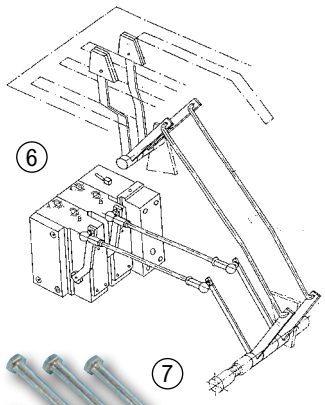


**6 Hebelwerk Universal**
für 1 Steuerventil, zu Serie 80.
Best. Nr. 16367




**7 Schraubensätze für Steyr Zusatzsteuergeräte 1 Zusatzsteuergerät**
Bestehend aus 3 Stk. M8x140, 2 Stk. M6x70 Inbus.
Best. Nr. 1634

**Schraubensatz 2 Zusatzsteuergeräte**
Bestehend aus 3 Stk. M8x180, 2 Stk. M6x120 Inbus.
Best. Nr. 1635

**Schraubensatz 2 Zusatzsteuergeräte**
Bestehend aus 3 Stk. M8x190, 2 Stk. M6x120 Inbus.
Best. Nr. 1636

**Schraubensatz für 3 Zusatzsteuergeräte**
Bestehend aus 3 Stk. M8x240, 2 Stk. M6x170 Inbus.
Best. Nr. 1638




**8 Kupplungsabzweiger M22x1,5**
Kupplungsabzweiger zum Einschrauben in Steuerventile mit M22x1,5 mm Innengewinde. Mit diesem Zwischenstück können sie an Zusatzsteuergeräten mit M22x1,5 mm Innengewinde eine zusätzliche Kupplungsmuffe anbringen oder eine Leitung zu einem weiteren hydraulischen Verbraucher anschließen.

| Gewinde | Baureihe / Rohr-Ø | Best. Nr. |
|---|---|---|
| M18x1,5 | 12L | 98114 |
| M22x1,5 | 15L | 98115 |

## 1 Zusatzsteuergerät zu Massey Ferguson Serie 100 & 200 mit 2 Steuerschieber inkl. Schlauchpaket

Die Ausführung ist ein Mobilsteuerblock mit 2 Zusatzsteuergeräten, einem Umschaltventil von Originalhydraulik auf das Zusatzsteuergerät und einem Bedienhebel für die Dreipunkthydraulik über das Zusatzsteuergerät. Die Montage erfolgt über eine Anbauplatte auf dem Steigrohr der Hydraulik. Die beiden Zusatzsteuergeräte können doppeltwirkend verwendet werden. Der äußere Steuerschieber ist umschaltbar von einfachwirkend auf doppeltwirkend. Die Funktionen des zusätzlichen Steuerventiles sind: Hebel Nr. 1, Umschaltventil von Originalhydraulik auf Zusaztsteuergerät Hebel Nr. 2, Betätigung der Dreipunkthydraulik ohne Regelhydraulik, wenn mit Hebel Nr. 1 auf Zusatzsteuergerät umgeschaltet ist Hebel Nr. 3, Doppeltwirkendes Steuergerät Hebel Nr. 4, Doppeltwirkendes Steuergerät umschaltbar auf einfachwirkend über den seitlich Umschalthahn auf der Endplatte. Ist der Umschalthahn auf den Sitz eingeschraubt kann der Steuerschieber doppeltwirkend verwendet werden. Wird der Umschalthahn auf Anschlag herausgedreht wird die Funktion des Steuerschiebers auf einfachwirkend umgestellt .Der Bedienhebel der Traktorhydraulik/ Kraftheber muss auf der Position "Äußere Hydraulik" stehen, damit die Funktion des Zusatzsteuergerätes gegeben ist. Im Lieferumfang sind die Schrauben zur Befestigung am Hydraulikblock enthalten. Ebenso ist ein Schlauchpaket mit 4 Hydraulikschläuchen und passenden Hohlschrauben, 4 Stk. Kupplungsmuffen mit Staubschutz und eine Halterung für die Kupplungsmuffen zur Befestigung am Differentialgehäuse enthalten.
passend zu Massey Ferguson: 230, 130, 133, 135, 135 V, 148, 152, 155 , 158 , 165, 168 , 175, 177, 178 , 185 , 188, 235, 240, 245, 250, 260, 265, 275, 285, 290, 298, 2135, 20, 30, 40, 202, 203, 204, 205, 2203, 2205, 765, 3165, 50
passend zu Serie Massey Ferguson: 100, 200, Industrial, 35, 65
Best. Nr. 118537




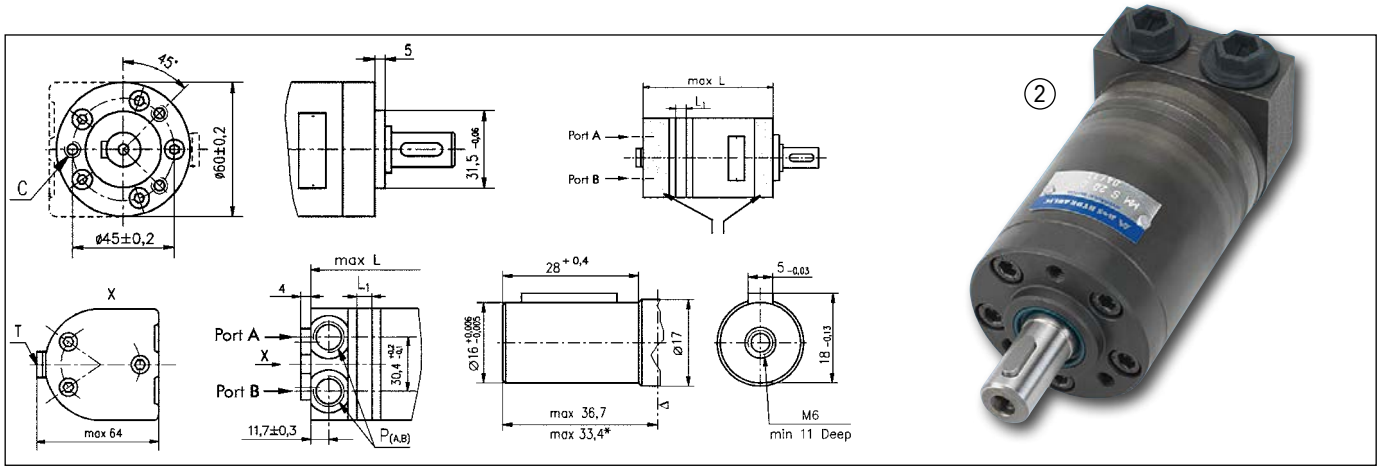


## 2 Hydraulikmotor MM

Mit Seitenanschlüssen R 3/8“, Wellen-Ø 16 mm, max. Eingangsdruck 140 bar.

| Typ | MM12,5 | MM20 | MM32 | MM40 | MM50 |
|---|---|---|---|---|---|
| Verdrängung (cm³/Umdr.) | 12,9 | 20 | 31,8 | 40 | 50 |
| max. Drehmoment int. (Nm) | 23 | 35 | 57 | 57 | 58 |
| max. Drehmoment kont. (Nm) | 16 | 25 | 40 | 41 | 45 |
| max. Drehzahl int. (U/min) | 1940 | 1250 | 790 | 625 | 500 |
| max. Drehzahl kont. (U/min) | 1550 | 1000 | 630 | 500 | 400 |
| max. Druck int. (bar) | 140 | 140 | 140 | 110 | 90 |
| max. Druck kont. (bar) | 100 | 100 | 100 | 80 | 70 |
| max. Leistung kont. (kw) | 2,4 | 2,4 | 2,4 | 1,8 | 1,7 |
| max. Leistung int. (kW) | 3,2 | 3,2 | 3,2 | 3,0 | 2,1 |
| max. Ölstrom int. (l/min) | 25 | 25 | 25 | 25 | 25 |
| max. Ölstrom kont. (l/min) | 20 | 20 | 20 | 20 | 20 |
| L (mm) | 107 | 110 | 115 | 118,5 | 122,5 |
| Best. Nr. | 26856 | 26857 | 26858 | 26859 | 73288 |
| | | | | | |




## 3 Zapfwellenstummel 1 3/8 Zoll x 6

Zum Aufstecken auf Ölmotore.
Bohrung-Ø 25 mm, Keilnut 8 mm.
Bohrung (mm): 25
Keilnut (mm): 8 x 3,3
Länge (mm): 150
Best. Nr. 9433




## 4 Profilhülse 1 3/8' x 6 Innenverzahnung

Zum Aufstecken auf Ölmotore.
Bohrung-Ø 25 mm, Keilnut 8mm, Außen-Ø 49 mm, Länge 130 mm.
Best. Nr. 37494




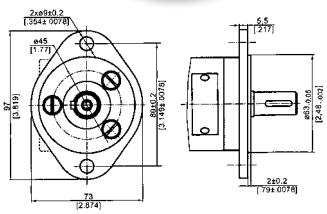


## 5 Befestigungsflansch für Ölmotor Baureihe MM

Ovalflansch für Hydraulikmotore der Baureihe MM. Lieferung inklusive 3 Stk. Senkkopfschrauben.
Best. Nr. 27838




## 6 Öldruck-Ablasszange

Bei abgestellten Maschinen und Geräten stehen oft die Hydraulikleitungen unter einem Restdruck oder z.b. durch Sonneneinstrahlung hat sich durch Erwärmung ein Druck aufgebaut. Ein Ankuppeln an die Traktorhydraulik ist dann nur schwer möglich oder völlig unmöglich.Da wird dann der Hydraulikstecker gegen einen festen Gegenstand geschlagen, damit sich das Ventil öffnet und der Druck abgebaut wird. Dadurch spritz das Hydrauliköl in alle Richtungen und es kommt auch zu einem Eintrag von Hydrauliköl in den Untergrund. Auf Dauer wird auch vorne am Stecker der Kupplungsnippel beschädigt.Mit der Öldruck-Ablasszange wird der Überdruck in der Hydraulikleitung am Stecker kontrolliert, sicher und umweltfreundlich abgelassen. Einen verspritzten Arbeitsplatz und ölige Kleidung gibt es nicht mehr!
Best. Nr. 97077




## 1 Hydraulikmotor MP

Anschlüsse R 1/2" , Wellen-Ø 25 mm, Gleitlagerung.

| Typ | MP32 | MP40 | MP50 | MP80 | MP100 | MP125 | MP160 | MP200 | MP250 | MP315 |
|---|---|---|---|---|---|---|---|---|---|---|
| Verdrängung (cm³/Umdr.) | 34,5 | 40,5 | 49,5 | 79,2 | 99 | 123,8 | 158,4 | 198 | 247,5 | 316,8 |
| max. Drehmoment int. (Nm) | 61 | 82 | 119 | 195 | 237 | 298 | 378 | 456 | 583 | 560 |
| max. Drehmoment kont. (Nm) | 43 | 62 | 94 | 151 | 193 | 237 | 313 | 366 | 380 | 380 |
| max. Drehzahl int. (U/min) | 1594 | 1555 | 1515 | 945 | 755 | 605 | 472 | 378 | 303 | 236 |
| max. Drehzahl kont. (U/min) | 1450 | 1480 | 1210 | 755 | 605 | 486 | 378 | 303 | 242 | 190 |
| max. Druck int. (bar) | 140 | 155 | 175 | 175 | 175 | 175 | 175 | 175 | 175 | 140 |
| max. Druck kont. (bar) | 100 | 120 | 140 | 140 | 140 | 140 | 140 | 140 | 110 | 90 |
| max. Leistung kont. (kw) | 5,8 | 8,4 | 10,1 | 10,2 | 10,5 | 10 | 10,1 | 10 | 7,5 | 5,7 |
| max. Leistung int. (kW) | 7,8 | 11,6 | 12,2 | 12,5 | 12,8 | 12 | 12,1 | 12 | 12 | 9 |
| max. Ölstrom int. (l/min) | 55 | 70 | 70 | 70 | 70 | 70 | 70 | 70 | 70 | 70 |
| max. Ölstrom kont. (l/min) | 50 | 60 | 60 | 60 | 60 | 60 | 60 | 60 | 60 | 60 |
| L (mm) | 135 | 136,5 | 136 | 140 | 142 | 146 | 150 | 156 | 162 | 172 |
| Best. Nr. | 102355 | 102883 | 18395 | 18397 | 18399 | 18401 | 18402 | 18408 | 18412 | 18415 |
| | | | | | | | | | | |




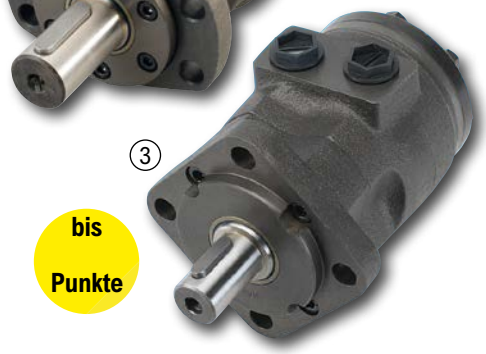


bis Punkte

## 2 Hydraulikmotor MR

Anschlüsse R 1/2“, Wellen-Ø 32 mm, Gleitlagerung.

| Typ | MR50 | MR80 | MR100 | MR125 | MR160 | MR200 | MR250 | MR315 |
|---|---|---|---|---|---|---|---|---|
| Verdrängung (cm³/Umdr.) | 51,5 | 80,3 | 99,8 | 125,7 | 159,6 | 199,8 | 250,1 | 315,7 |
| max. Drehmoment int. (Nm) | 130 | 220 | 280 | 340 | 430 | 500 | 610 | 690 |
| max. Drehmoment kont. (Nm) | 100 | 200 | 240 | 300 | 390 | 450 | 540 | 550 |
| max. Drehzahl int. (U/min) | 970 | 940 | 750 | 600 | 470 | 375 | 300 | 240 |
| max. Drehzahl kont. (U/min) | 775 | 750 | 600 | 475 | 375 | 300 | 240 | 190 |
| max. Druck int. (bar) | 175 | 200 | 200 | 200 | 200 | 200 | 200 | 175 |
| max. Druck kont. (bar) | 140 | 175 | 175 | 175 | 175 | 175 | 175 | 135 |
| max. Leistung kont. (kw) | 7 | 12,5 | 13 | 12,5 | 11,5 | 11 | 10 | 9 |
| max. Leistung int. (kW) | 8,5 | 15 | 15 | 14,5 | 14 | 13 | 12 | 10 |
| max. Ölstrom int. (l/min) | 50 | 75 | 75 | 75 | 75 | 75 | 75 | 75 |
| max. Ölstrom kont. (l/min) | 40 | 60 | 60 | 60 | 60 | 60 | 60 | 60 |
| L (mm) | 138 | 143 | 146 | 150,5 | 156,6 | 163,5 | 172 | 183 |
| Best. Nr. | 18416 | 18417 | 18419 | 18421 | 18422 | 18424 | 18429 | 18431 |
| | | | | | | | | |

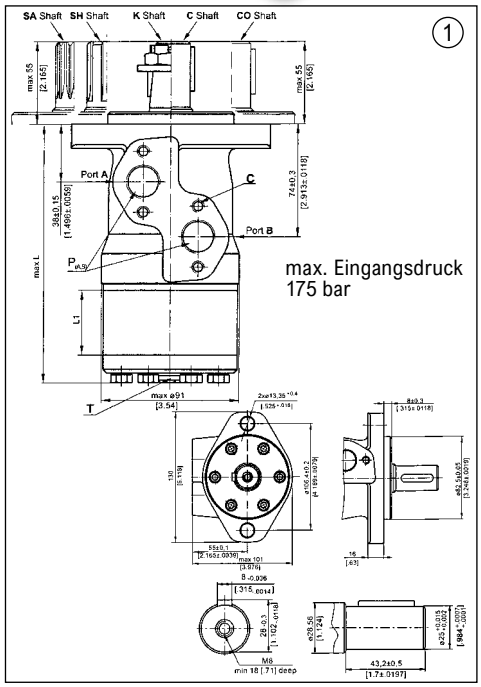


## 3 Hydraulikmotor RL

Mit Seitenanschlüsse R 1/2", Wellen-Ø 25 mm, mit Kegelrollenlagerung.

| Typ | RL50 | RL80 | RL100 | RL125 | RL160 | RL200 | RL250 | RL315 |
|---|---|---|---|---|---|---|---|---|
| Verdrängung (cm³/Umdr.) | 51,5 | 80,3 | 99,8 | 125,7 | 159,6 | 199,8 | 250,1 | 315,7 |
| max. Drehmoment int. (Nm) | 130 | 220 | 280 | 340 | 430 | 500 | 610 | 630 |
| max. Drehmoment kont. (Nm) | 101 | 200 | 240 | 300 | 390 | 450 | 540 | 550 |
| max. Drehzahl int. (U/min) | 970 | 940 | 750 | 600 | 470 | 375 | 300 | 240 |
| max. Drehzahl kont. (U/min) | 775 | 750 | 600 | 475 | 375 | 300 | 240 | 190 |
| max. Druck int. (bar) | 175 | 200 | 200 | 200 | 200 | 200 | 200 | 160 |
| max. Druck kont. (bar) | 140 | 175 | 175 | 175 | 175 | 175 | 175 | 135 |
| max. Leistung kont. (kw) | 7 | 12,5 | 13 | 12,5 | 11,5 | 11 | 10 | 9 |
| max. Leistung int. (kW) | 8,5 | 15 | 15 | 16 | 14 | 13 | 12 | 11 |
| max. Ölstrom int. (l/min) | 50 | 75 | 75 | 75 | 75 | 75 | 75 | 75 |
| max. Ölstrom kont. (l/min) | 40 | 60 | 60 | 60 | 60 | 60 | 60 | 60 |
| L (mm) | 152 | 157 | 160 | 165 | 171 | 178 | 187 | 198 |
| Best. Nr. | 47058 | 47059 | 47060 | 47061 | 47062 | 47063 | 47064 | 47065 |
| | | | | | | | | |

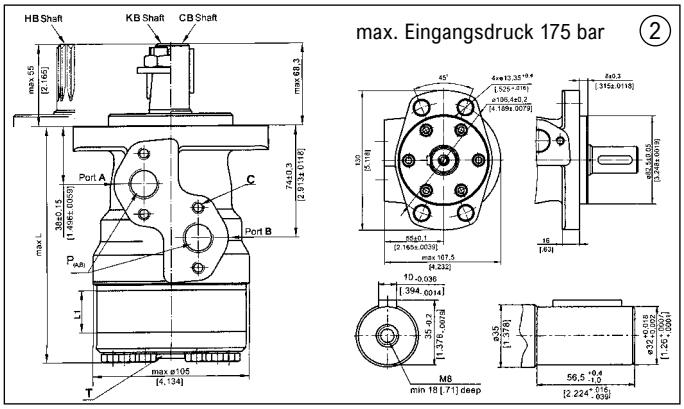


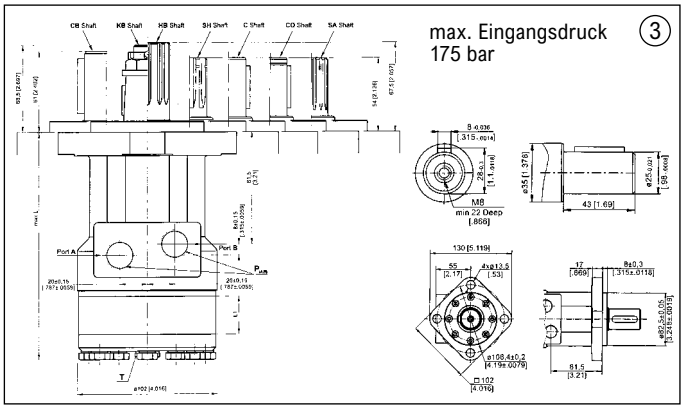

**1 Vorsatzlager für Ölmotore mit SAE-A Anschluss und Ø 25 mm Welle, Ausgangswelle Ø 25 mm**
Vorsatzlager passend für alle Ölmotore mit einem 2-Loch SAE-A Anschluss und Wellendurchmesser von 25 mm. Diese Vorsatzlager werden bei einer höheren Axialbelastung der Ölmotoren, wie z.B. durch einen Kettenantrieb oder Keilriemenantrieb, verwendet. In dem Lager sind zwei Kegelrollenlager verbaut.<br>Auf der Ausgangsseite ist ein SAE-A 4-Lochflansch mit einem Wellendurchmesser von 25 mm vorhanden. Die Schmierung der Kegelrollenlager erfolgt über einen Schmiernippel am Lagergehäuse.
Best. Nr. 126993

**2 Vorsatzlager für Ölmotore mit SAE-A Anschluss und Ø 25 mm Welle, Ausgangswelle Ø 32 mm**
Auf der Ausgangsseite ist ein SAE-A 4-Lochflansch mit einem Wellendurchmesser von 32 mm vorhanden. Die Schmierung der Kegelrollenlager erfolgt über einen Schmiernippel am Lagergehäuse.
Best. Nr. 126994

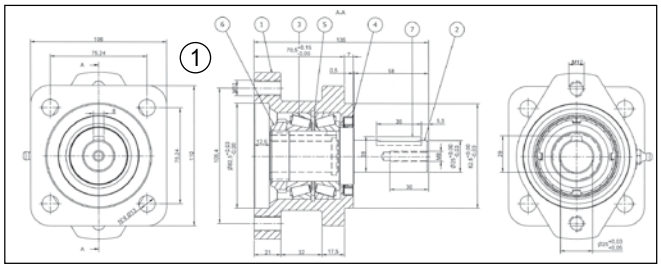


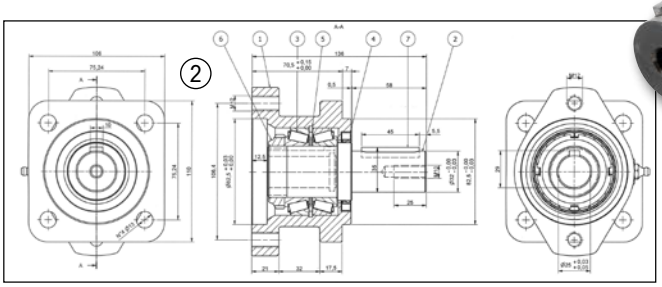


NEU







LL01




LL04




LL06

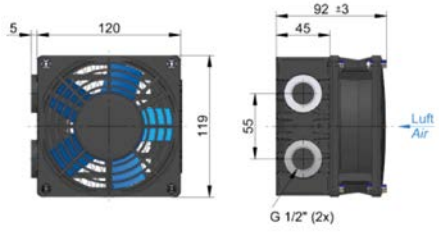


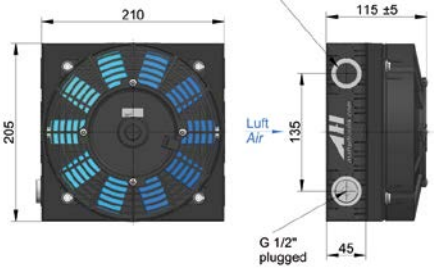


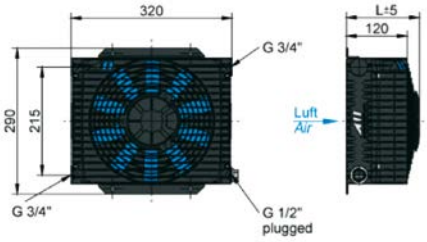


**Ölkühler**
werden bei Dauerbetrieb von hydraulischen Anlagen zur Abkühlung des Hydrauliköls eingesetzt. Vorwiegend werden Ölkühler jedoch auf solchen Anlagen montiert, die nachträglich mit weiteren hydraulischen Verbrauchern ausgerüstet wurden. Bei diesen Umbauarbeiten wird in vielen Fällen der Tankinhalt nicht vergrößert und dadurch erhöht sich der Umlauf und die Temperatur des Öles im Hydrauliksystem. Die optimale Betriebstemperatur einer Hydraulikanlage liegt zwischen 50-60°C. Erhöht sich die Temperatur zu stark, muss die überschüssige Wämemenge über einen ÖL/Luftkühler abgeführt werden.

Um die Größe des Ölkühlers festlegen zu können, benötigen wir für die Berechnung einige Daten von Ihnen:
- Zahnradpumpe oder Regelpumpe
- Fördermenge der Pumpe in L/min
- Tankinhalt in L (wenn bekannt)
- Öldruck im Hydrauliksystem in bar
- Umgebungstemperatur in °C
- Öltemperatur der Hydraulikanlage in °C
- Anschlussspannung in V

Wir berechnen gerne für Sie den benötigten Ölkühler und freuen uns auf Ihre Anfrage.

| Bild | Durch-fluss (l/min) | Gewicht (kg) | Spannung (V) | Strom-stärke | Lautstärke db(A) | Best. Nr. | |
|---|---|---|---|---|---|---|---|
| 3 | 20 | 1,4 | 12 | 0,3 | 44 | 67990 | |
| 3 | 20 | 1,4 | 24 | 0,15 | 44 | 121154 | |
| 4 | 80 | 4 | 12 | 5,4 | 68 | 61117 | |
| 4 | 80 | 4 | 24 | 2,7 | 68 | 61118 | |
| 5 | 105 | 6 | 12 | 7,7 | 74 | 61119 | |
| 5 | 105 | 6 | 24 | 3,6 | 74 | 61120 | |

Diese Kühler sind auch als Wasserkühler verwendbar. Der Kühlmittelanteil an der Gesamtmenge Wasser muss mindestens 10% betragen.
Wasser als Kühlmedium ohne Kühlmittelzusatz ist nicht zulässig.

① 

② 

③ 

**4 Anschlussset zu asa TT Standardkühler mit asa rail System**
Bestehend aus 2 Stück Anschlussteilen mit Innengewinde und 1 Stück Blindkappe.2 Stück 90°

| | Gewinde | Best. Nr. |
|---|---|---|
| 2 Stk. 90° | 1" | 70618 |
| 2 Stk. 90° | 1 1/4" | 71222 |

**5 Anschlussset zu asa TT Standardkühler mit asa rail System**
2 Stk. gerade Anschlüsse

| Gewinde | Best. Nr. |
|---|---|
| 1" | 104954 |

**6 Anschlussset zu asa TT Standardkühler mit asa rail System**
1 Stk. gerade und 1 Stk. 90° Anschluss

| Gewinde | Best. Nr. |
|---|---|
| 1" | 104955 |

Flexibles Anschlussystem! Mit dem asa rail Anschlusssystem legen Sie selbst den Eingang und Ausgang am Kühler fest.

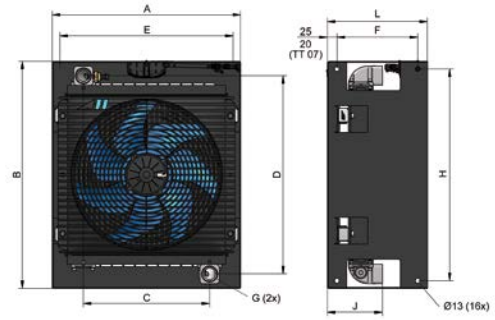


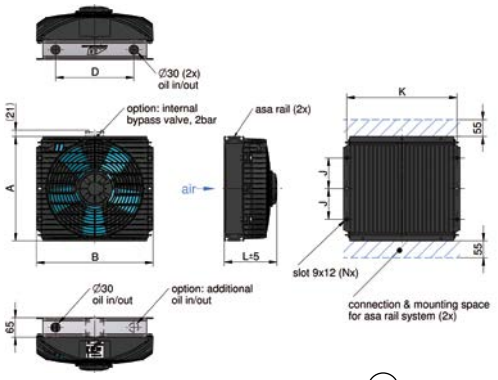


bis Punkte

asa

Die einfachste Art einen Kühler zu montieren!
Schutzgehäuse mit Kühler anschrauben
Hydraulikleitung anschließen
Stromversorgung anstecken
Fertig!

④ 

⑤ 

⑥ 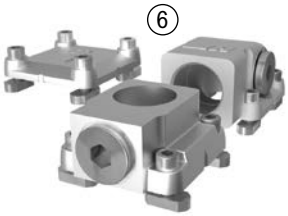

**1 Ölkühler GT asa rail System komplett montiert im Schutzgehäuse**
Die Ölkühler der Serie GT sind ein fertig montiertes Kühlerpaket bestehend aus Ölluftkühler, Lüftersteuerung mit Sensor, Anschlüsse, Schwingungsdämpfer und Schutzgehäuse.Die Temperaturkontrolle erfolgt über eine elektronische Regelung in Verbindung mit einem Temperatursensor. Diese Lüftersteuerung sorgt je nach Öltemperatur für die optimale Lüfterdrehzahl und für einen sanften Anlauf des Lüfters. Das reduziert die Geräuschentwicklung und erhöht die Lebensdauer der Lüftereinheit.Das Schutzgehäuse ist ein stabiler Rahmen mit einem Metallschutzgitter vor dem Kühlelement. Der Kühler ist auf den speziellen asa Schwingungsdämpfern in den Schutzrahmen montiert um Schwingungen zu verhindern.Aluminium Ölluftkühler, max. Betriebsdruck 26 bar, Schutzart IP68.

| Modell | Gewicht (kg) | Durch-fluss L/min | Strom-stärke | Laut-stärke db(A) | Best. Nr. | |
|---|---|---|---|---|---|---|
| TT06GT 12V | 16,7 | 105 | 7,7 | 74 | 19976 | |
| TT06GT 24V | 16,7 | 105 | 3,6 | 74 | 19979 | |
| TT07GT 12V DC | 13,7 | 150 | 9,6 | 74 | 77607 | |
| TT07GT 24V DC | 13,7 | 150 | 5,2 | 74 | 77608 | |
| TT11GT 12V DC | 20,1 | 200 | 22,6 | 77 | 77609 | |
| TT11GT 24 V DC | 20,1 | 200 | 11,4 | 77 | 77610 | |
| TT16GT 12 V DC | 30,6 | 250 | 21,2 | 79 | 77611* | |
| TT16GT 24V DC | 30,6 | 250 | 11,4 | 79 | 77612* | |

*Frachtpauschale: **55,00**

| Modell | A (mm) | B (mm) | C (mm) | D (mm) | E (mm) | F mm | G mm | H (mm) | J (mm) | L (mm) |
|---|---|---|---|---|---|---|---|---|---|---|
| TT06GT 12V | 355 | 400 | 215 | 320 | 315 | 150 | 3/4“ | 360 | 58 | 215 |
| TT07GT 12V DC | 334 | 425 | 176 | 341 | 300 | 190 | 1“ | 385 | 137 | 240 |
| TT11GT 24 V DC | 410 | 465 | 256 | 381 | 370 | 190 | 1“ | 425 | 137 | 240 |
| TT16GT 24V DC | 490 | 590 | 328 | 515 | 450 | 210 | 11/4“ | 550 | 143 | 260 |

**2 Ölkühler asa rail System**
Aluminium Ölluftkühler, max. Betriebsdruck 26 bar, Schutzart IP 68. Weltweit erstes flexibles Montage- und Anschlusssystem für Ölkühler. Die hydraulische Anschlussrichtung ist bei jedem Anschluss mit 3 Richtungen frei wählbar und die Durchflussrichtung im Kühler ist änderbar. Die Ölflussrichtung kann sowohl als 'U-Durchfluss' als auch mit 'Diagonal-Durchfluss' ohne Sonderteile realisiert werden! Lieferung ohne Anschlüsse.

| Modell | Gewicht (kg) | Durchfluss (l/min) | Strom-stärke | Lautstärke db(A) | Best. Nr. | |
|---|---|---|---|---|---|---|
| TT 05 12V DC | 4,3 | 150 | 8,5 | 74 | 106623 | |
| TT 05 24V DC | 4,3 | 150 | 4,2 | 74 | 106624 | |
| TT 07 12V DC | 6,5 | 150 | 9,6 | 74 | 73739 | |
| TT 07 24V DC | 6,5 | 150 | 5,2 | 74 | 73740 | |
| TT 11 12V DC | 9,2 | 200 | 22,6 | 77 | 73741 | |
| TT 11 24V DC | 9,2 | 200 | 11,4 | 77 | 73742 | |
| TT 16 12V DC | 14,9 | 250 | 21,2 | 79 | 64436 | |
| TT 16 24V DC | 14,9 | 250 | 11,4 | 79 | 64437 | |

| Modell | A (mm) | B (mm) | D (mm) | J (mm) | K (mm) | L (mm) | N (mm) |
|---|---|---|---|---|---|---|---|
| TT 05 12V DC | 235 | 245 | 118 | 75 | 225 | 150 | 4 |
| TT 05 24V DC | 235 | 245 | 118 | 75 | 225 | 150 | 4 |
| TT 07 12V DC | 300 | 320 | 176 | 86 | 290 | 160 | 4 |
| TT 07 24V DC | 300 | 320 | 176 | 86 | 290 | 160 | 4 |
| TT 11 12V DC | 340 | 380 | 255 | 100 | 360 | 175 | 6 |
| TT 11 24V DC | 340 | 380 | 255 | 100 | 360 | 175 | 6 |
| TT 16 12V DC | 465 | 460 | 328 | 153 | 436 | 190 | 6 |
| TT 16 24V DC | 465 | 460 | 328 | 153 | 436 | 190 | 6 |

**3 Schwingungsdämpfer**
Speziell für Ölkühler, Federmaterial Naturkautschuk.

| Länge (mm) | Breite (mm) | Höhe (mm) | Innen-Gewinde | max. Druck-belastung | Best. Nr. | |
|---|---|---|---|---|---|---|
| 40 | 40 | 30 | M8x10 mm | 800 N | 61129 | |
| 50 | 50 | 45 | M10x12 mm | 2000 N | 66659 | |

## 1 ASA Ölkühler LL Compact 230V

Aluminium-Ölluftkühler in Plattenbauweise. Max. Betriebsdruck 26 bar, Schutzart IP44.Anwendung: Heukräne, stationäre Kleinaggregate

| Modell | Gewicht (kg) | Spannung (V) | Durchfluss L/min | Drehzahl (U/min) | Stromstärke | Lautstärke db(A) | Best. Nr. | |
|---|---|---|---|---|---|---|---|---|
| LL08 AC compact | 11 | 230 | 160 | 2400 | 0,55 | 67 | 104957 | |
| LL06 AC compact | 7,9 | 230 | 105 | 2480 | 0,45 | 66 | 73757 | |

| Modell | A (mm) | B (mm) | C (mm) | D (mm) | E (mm) | F mm | K (mm) | L (mm) | N (mm) | P (mm) | G |
|---|---|---|---|---|---|---|---|---|---|---|---|
| LL08 AC compact | 380 | 386 | 350 | 280 | 200 | 360 | 360 | 226 | 9x12 | 200 | 1“ |
| LL06 AC compact | 290 | 323 | 284 | 215 | 180 | 301 | 269 | 226 | 7x10 | 155 | 3/4“ |




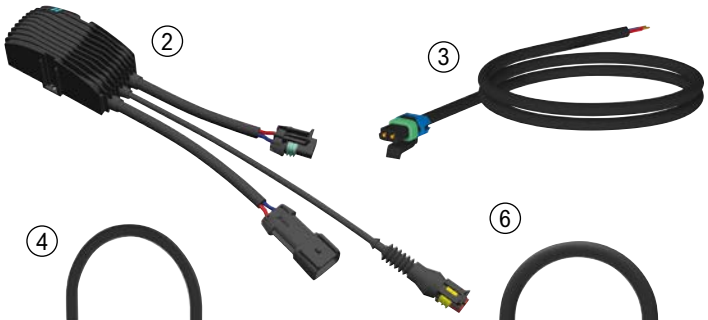


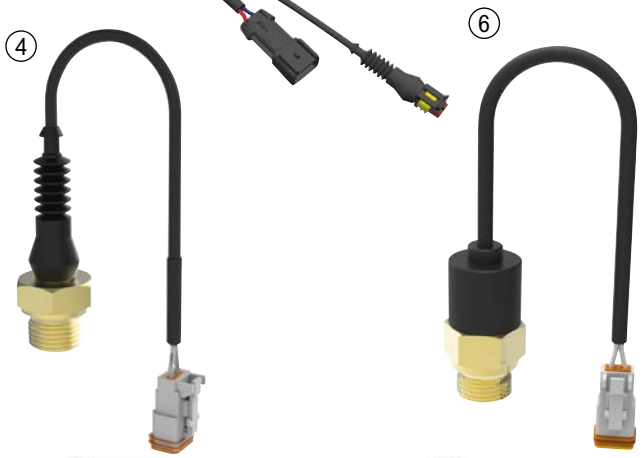


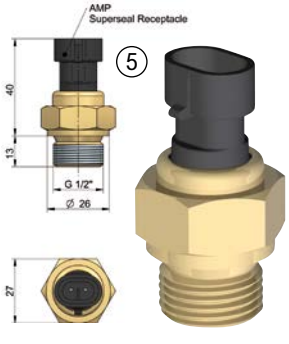


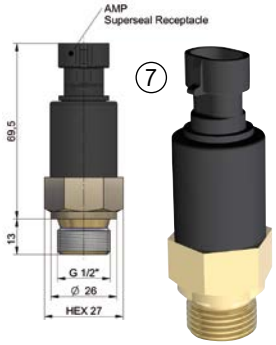


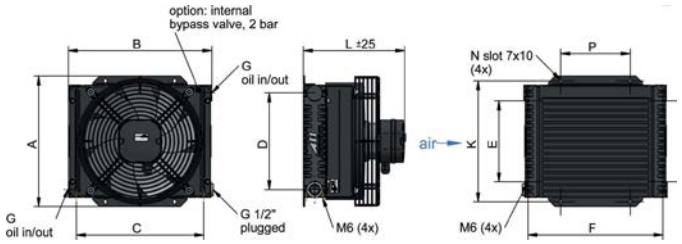








Farbmuster



## 2 Lüftersteuerung zu Ölkühler

Sanftanlauf und temperaturabhängige Drehzahlsteuerung des Lüfters. Der max. Anlaufstrom liegt ca. 10% über dem Lüfternennstrom. Mittels Temperaturfühler (Zubehör) wird abhängig von der Öltemperatur die Lüfterdrehzahl variiert. Überlast- und Verpolschutz an Spannungseingang. Zeitverzögerte Lüfteraktivierung zum Selbstschutz. Regelbereich mit Temperatursensor 45-55°C, Schaltpunkt mit Temperaturschalter 50°C. Inklusive Adapterkabel für Temperaturschalter(61128, 77617) oder Sensor(61127, 77616) mit Stecker.

| Spannung (V) | Stromstärke | Best. Nr. | |
|---|---|---|---|
| 12 | 21 | 61125 | |
| 24 | 12 | 61126 | |

## 3 Anschlusskabel mit Stecker, 2-polig

Querschnitt 2,5 mm², Länge 3,2 m passend zu: asa Öl/Luftkühler Serie LL03, LL04, LL06, LL08, TT, ASA-Connector, HL
Best. Nr. 77647

## 4 Temperatursensor

Schutzart IP67, Gewinde G1/2', Öltemperaturbereich -20 bis +100°C. Die Verwendung des Temperaturfühlers ohne Lüftersteuerung ist nicht möglich.
Best. Nr. 61127

## 5 Temperatursensor IP69K

44 - 55°C, G 1/2' ohne Kabel.
Best. Nr. 77616

## 6 Temperaturschalter

Schalttemperatur 50°C, +/-5°C, Gewinde G1/2“
Best. Nr. 61128

## 7 Temperaturschalter IP69K

Schalttemperatur 50°C, +/- 5°C, Gewinde G 1/2' ohne Kabel.
Best. Nr. 77617

## 8 Kennfixx Griffstücke mit Stecker, 8 Stück Set

Die innovative schnelle Überblick im Bereich der Hydraulikkupplungen. Mit dem Kennfixx-Farbsystem und den Polungsangaben lassen sich die Anschlüsse schnell zuordnen. Zeitraubende Verwechslungen und Materialschäden werden vermieden. Einfache und zuverlässige Montage: Kennfixx lässt sich im Handumdrehen an alle gängigen Hydraulik-Anschlüsse sicher und sauber montieren. Sicher und komfortabel im Einsatz: Die Diamantbearbeitete Oberfläche garantiert rutschsichere Haptik und dauerhafte Arbeitssicherheit. Hochwertiges und modernes Design: Kennfixx ist mit höchster Präzision aus Aluminium gefertigt und hochwertig farbig eloxiert. Anschlussgewinde: G1/2" IGEinschraubgewinde Stecker: M22x1,5mm
Gewinde: 1/2" IG
Best. Nr. 77962

## 9 Kennfixx Griffstück

Stecker komplett mit Staubschutz

| Farbe | | Best. Nr. |
|---|---|---|
| gelb | + | 1916 |
| blau | + | 1895 |
| braun | + | 1913 |
| grün | + | 1918 |
| rot | + | 1936 |
| purpur | + | 1948 |
| schwarz | + | 1953 |
| gelb | - | 1917 |
| blau | - | 1910 |
| braun | - | 1915 |
| grün | - | 1919 |
| rot | - | 1940 |
| purpur | - | 1950 |
| schwarz | - | 1954 |

## Einschrauber ohne Schneidring, BSP Einschraubgewinde

| Baureihe / Rohr-Ø | Gewinde | Best. Nr. |
|---|---|---|
| 10L | M16x1,5 | 77963 |
| 12L | M18x1,5 | 77964 |
| 15L | M22x1,5 | 77965 |
| 15L | M22x1,5 | 103531 |

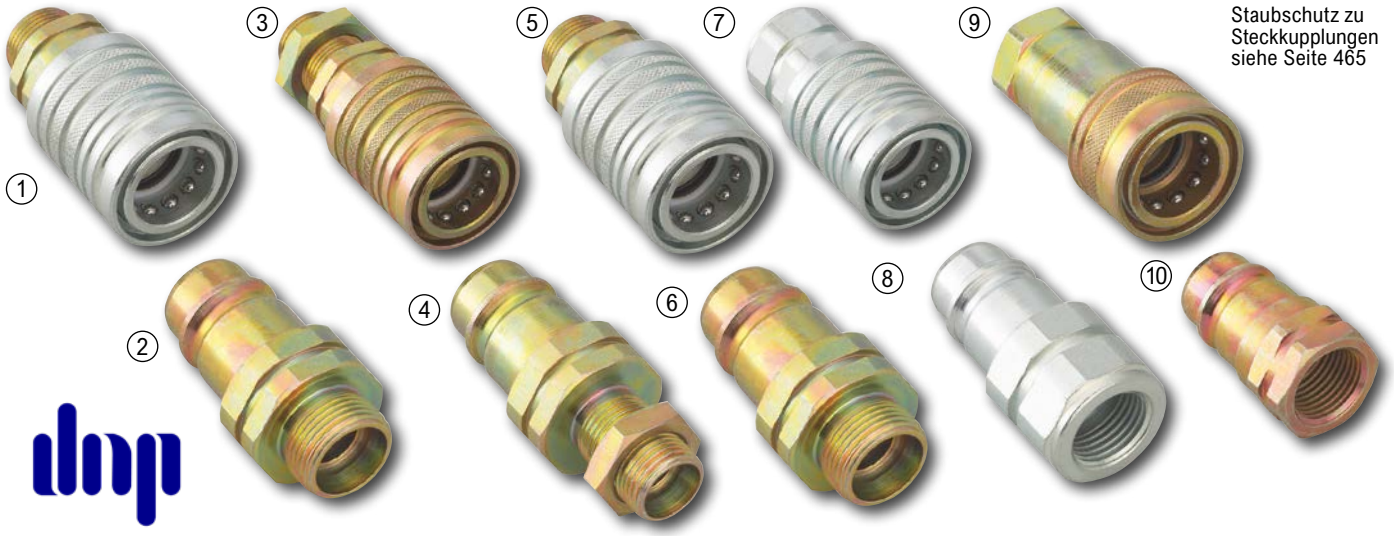

Staubschutz zu Steckkupplungen siehe Seite 465

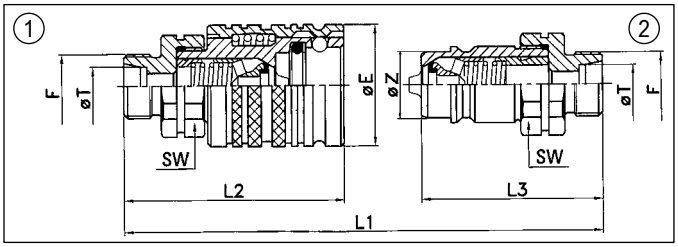


### 1 Steckkupplung nach DIN 2353 - leichte Baureihe Serie PPV3

Außengewinde, Push-Pull Ausführung.

| BG/DN | Gewinde | Ø E (mm) | Ø Z (mm) | Baureihe / Rohr-Ø | Best. Nr. | ① | Best. Nr. | ② |
|---|---|---|---|---|---|---|---|---|
| 2/DN10 | M16x1,5 | 31 | 17,3 | 10L | 97718 | | 97719 | |
| 3/DN13 | M14x1,5 | 38 | 20,55 | 8L | 27288 | | 27287 | |
| 3/DN13 | M16x1,5 | 38 | 20,55 | 10L | 24328 | | 24329 | |
| 3/DN13 | M18x1,5 | 38 | 20,55 | 12L | 2490 | | 2489 | |
| 3/DN13 | M22x1,5 | 38 | 20,55 | 15L | 2492 | | 2491 | |
| 3/DN13 | M26x1,5 | 38 | 20,55 | 18L | 27290 | | 27289 | |

### Steckkupplung nach DIN 2353 - schwere Baureihe Serie PPV3

Außengewinde, Push-Pull Ausführung.

| | | | | | | | | |
|---|---|---|---|---|---|---|---|---|
| 3/DN13 | M20x1,5 | 38 | 20,55 | 12S | 8843 | | 8822 | |
| 3/DN13 | M24x1,5 | 38 | 20,55 | 16S | 31565 | | 31566 | |

### 3 Steckkupplung nach DIN 2353 mit Schottgewinde Serie PPV3

Außengewinde, leichte Baureihe mit Schottgewinde, Push-Pull Ausführung.

| BG/DN | Gewinde | Ø E (mm) | Ø Z (mm) | Baureihe / Rohr-Ø | Best. Nr. | ③ | Best. Nr. | ④ |
|---|---|---|---|---|---|---|---|---|
| 2/DN10 | M14x1,5 | 31 | 17,3 | 8L | 119551 | | 119552 | |
| 2/DN10 | M16x1,5 | 31 | 17,3 | 10L | 22095 | | 22096 | |
| 3/DN13 | M14x1,5 | 38 | 20,55 | 8L | 20562 | | 36341 | |
| 3/DN13 | M16x1,5 | 38 | 20,55 | 10L | 20563 | | 36342 | |
| 3/DN13 | M18x1,5 | 38 | 20,55 | 12L | 24293 | | 4011 | |
| 3/DN13 | M22x1,5 | 38 | 20,55 | 15L | 2496 | | 4015 | |
| 4/DN20 | M22x1,5 | 46 | 29,1 | 15L | 22097 | | 22099 | |
| 4/DN20 | M26x1,5 | 46 | 29,1 | 18L | 22102 | | 22103 | |

### 5 Steckkupplungsmuffe unter Druck kuppelbar nach DIN 2353 Serie PKK3

Außengewinde, leichte Baureihe, Push-Pull Ausführung. Nie wieder ärgern beim Anschließen von unter Druck stehenden Hydraulikschlauchleitungen! Kein umständliches hantieren mit einer Zange!

| BG/DN | Gewinde | Ø E (mm) | Ø Z (mm) | Baureihe / Rohr-Ø | Best. Nr. | ⑤ | Best. Nr. | ⑥ |
|---|---|---|---|---|---|---|---|---|
| 3/DN13 | M16x1,5 | 38 | 20,55 | 10L | 51674 | | 36343 | |
| 3/DN13 | M18x1,5 | 38 | 20,55 | 12L | 51675 | | 36344 | |
| 3/DN13 | M22x1,5 | 38 | 20,55 | 15L | 51676 | | 36345 | |
| 3/DN13 | M26x1,5 | 38 | 20,55 | 18L | 112300 | | 112301 | |
| 4/DN20 | M26x1,5 | 46 | 29,1 | 18L | 121846 | | 121847 | |
| 4/DN20 | M30x2,0 | 46 | 29,1 | 22L | 121865 | | 121866 | |

### Steckkupplungen unter Druck kuppelbar nach DIN 2353 Serie PKK3 mit Schottgewinde

| | | | | | | | | |
|---|---|---|---|---|---|---|---|---|
| 3/DN13 | M18x1,5 | 38 | 20,55 | 12L | 59938 | | 60861 | |
| 3/DN13 | M22x1,5 | 38 | 20,55 | 15L | 59939 | | 60862 | |

### Technische Daten zu Steckkupplungen Serie PPV3

| BG | DN | max. Betriebsdruck bar | Durchfluss L/min |
|---|---|---|---|
| 3 | 13 | 250 | 45-90 |

### Technische Daten zu Steckkupplungen Serie PKK3

| BG | DN | max. Betriebsdruck bar | Durchfluss L/min |
|---|---|---|---|
| 3 | 13 | 250 | 45-90 |

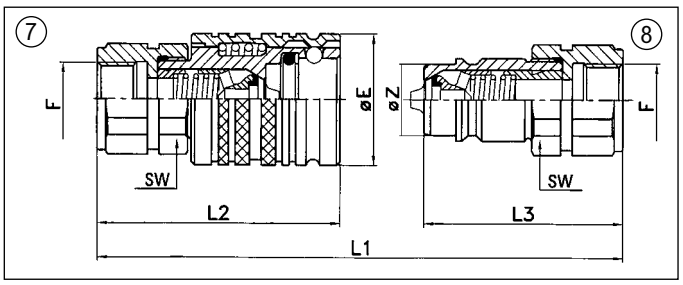


### 7 Steckkupplung nach DIN 3852, Form Y, Serie PPV3

Stecker, Innengewinde. Push-Pull Ausführung.

| BG/DN | Gewinde | Ø E (mm) | Ø Z (mm) | Baureihe / Rohr-Ø | Best. Nr. | ⑦ | Best. Nr. | ⑧ |
|---|---|---|---|---|---|---|---|---|
| 3/DN13 | M18x1,5 | 38 | 20,55 | 12L | 27352 | | 27351 | |
| 3/DN13 | M22x1,5 | 38 | 20,55 | 15L | 27354 | | 27353 | |
| 3/DN13 | R 3/8" | 38 | 20,55 | | 24330 | | 24337 | |
| 3/DN13 | R 1/2" | 38 | 20,55 | | 2488 | | 2487 | |

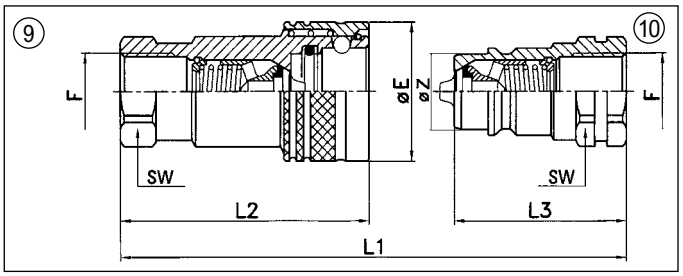


### Technische Daten zu Steckkupplungen Serie PAV1

| BG | DN | max. Betriebsdruck bar | Durchfluss L/min |
|---|---|---|---|
| 1 | 06 | 350 | 12-24 |
| 2 | 10 | 350 | 23-46 |
| 3 | 13 | 250 | 45-90 |
| 4 | 20 | 250 | 106-190 |
| 5 | 25 | 200 | 189-280 |

### 9 Steckkupplung nach ISO-Norm Serie'A' mit IG Serie PAV1

| BG/DN | Gewinde | Ø E (mm) | Ø Z (mm) | | Best. Nr. | ⑨ | Best. Nr. | ⑩ |
|---|---|---|---|---|---|---|---|---|
| 1/DN06 | R 1/4" | 26 | 11,85 | | 1114 | | 1119 | |
| 2/DN10 | R 3/8" | 30 | 17,3 | | 1121 | | 1122 | |
| 3/DN13 | R 1/2" | 38 | 20,55 | | 1123 | | 1124 | |
| 4/DN20 | R 3/4" | 45 | 29,1 | | 1125 | | 1126 | |
| 5/DN25 | R 1" | 52 | 34,35 | | 1127 | | 1128 | |




Technische Daten wie PAV1 (siehe Seite 490) - nur BG1 max. 400 bar
BG5 max. 250 bar

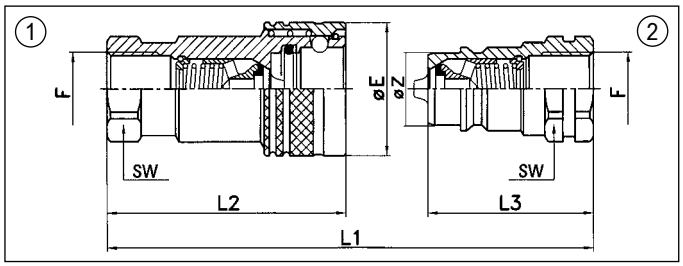


### 1 Steckkupplung DNP Serie PDV1, austauschbar mit vielen Herstellern wie Faster, Parker, Tema, usw.

| BG/DN | Gewinde | Ø E (mm) | Ø Z (mm) | Best. Nr. | ① | Best. Nr. | ② |
|---|---|---|---|---|---|---|---|
| 1/DN06 | R 1/4" | 27 | 14,20 | 105004 | | 105005 | |
| 2/DN10 | R 3/8" | 34 | 19 | 105006 | | 105007 | |
| 4/DN20 | R 3/4" | 47 | 28,0 | 105008 | | 105009 | |
| 5/DN25 | R 1" | 52 | 31,3 | 105010 | | 105011 | |
| 3/DN13 | R 1/2" | 38 | 20,55 | 1123 | | 1124 | |

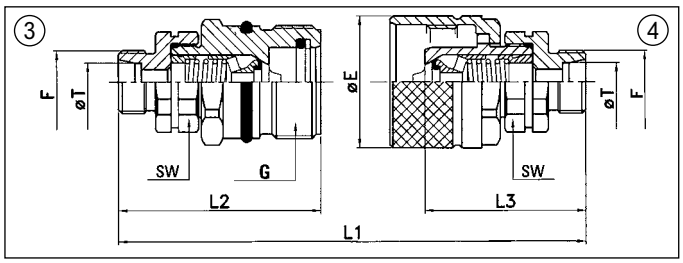


**Technische Daten zu Steckkupplungen Serie PVV3**

| BG | DN | G | max. Betriebsdruck bar | Durchfluss L/min |
|---|---|---|---|---|
| 3 | 13 | M36x2 | 400 | 45-90 |
| 5 | 25 | M48x3 | 300 | 189-280 |

### 3 Schraubkupplungen mit AG - leichte Baureihe Serie PVV3

Nach DIN 2353

| BG/DN | Gewinde | Ø E (mm) | Baureihe / Rohr-Ø | Best. Nr. | ③ | Best. Nr. | ④ |
|---|---|---|---|---|---|---|---|
| 3/DN13 | M18x1,5 | 42 | 12L | 2504 | | 2500 | |
| 3/DN13 | M22x1,5 | 42 | 15L | 2507 | | 2506 | |
| 5/DN25 | M26x1,5 | 55 | 18L | 19194 | | 19195 | |
| 5/DN25 | M30x2,0 | 55 | 22L | 19205 | | 19214 | |
| 5/DN25 | M36x2,0 | 55 | 28L | 19230 | | 19234 | |

### Schraubkupplungen mit AG - schwere Baureihe Serie PVV3

Nach DIN 2353.

| BG/DN | Gewinde | Ø E (mm) | Baureihe / Rohr-Ø | Best. Nr. | ③ | Best. Nr. | ④ |
|---|---|---|---|---|---|---|---|
| 3/DN13 | M20x1,5 | 42 | 12S | 31701 | | 31702 | |
| 3/DN13 | M22x1,5 | 42 | 14S | 31703 | | 31704 | |
| 5/DN25 | M30x2,0 | 55 | 20S | 31707 | | 31708 | |

### 5 Schraubkupplungen nach DIN 2353 mit Schottgewinde Serie PVV3

| BG/DN | Gewinde | Ø E (mm) | Baureihe / Rohr-Ø | Best. Nr. | ⑤ | Best. Nr. | ⑥ |
|---|---|---|---|---|---|---|---|
| 3/DN13 | M18x1,5 | 42 | 12L | 24297 | | 36915 | |
| 3/DN13 | M22x1,5 | 42 | 15L | 24296 | | 36916 | |

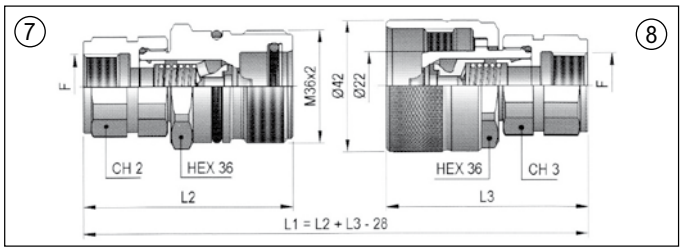


**Technische Daten zu Steckkupplungen Serie PVV3**

| BG | DN | Gewinde | Ø mm | max. Betriebsdruck bar | Durchfluss L/min |
|---|---|---|---|---|---|
| 3 | 13 | M36x2 | 42 | 400 | 45-90 |
| 4 | 20 | M42x2 | 47,5 | 300 | 106-190 |
| 5 | 25 | M48x3 | 55 | 300 | 189-280 |

### 7 Schraubkupplung nach ISO 14541 mit Innengewinde, Serie PVV3

Das Kuppeln unter Restdruck ist sowohl Steckerseitig als auch Muffenseitig möglich!

| BG/DN | Gewinde | L2 (mm) | L3 (mm) | Best. Nr. | ⑦ | Best. Nr. | ⑧ |
|---|---|---|---|---|---|---|---|
| 3/DN13 | R 3/8" | 67 | 64,5 | 98819 | | 98820 | |
| 3/DN13 | R 1/2" | 67 | 64,5 | 98821 | | 98822 | |
| 3/DN13 | R 3/4" | 72,5 | 70 | 98823 | | 98824 | |
| 4/DN20 | R 1/2" | 84 | 77 | 124242 | | 124243 | |
| 5/DN25 | R 3/4" | 100 | 88 | 124244 | | 124245 | |

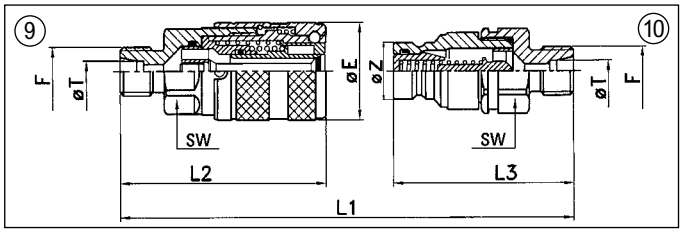


**Technische Daten zu Steckkupplungen Serie PLT4**

| BG | DN | max. Betriebsdruck bar | Durchfluss L/min |
|---|---|---|---|
| 2 | 13 | 350 | 23-46 |
| 3 | 20 | 350 | 45-90 |

### 9 Steckkupplung flachdichtend mit AG - leichte Baureihe Serie PLT4

Nach DIN 2353 und ISO 16028.

| BG/DN | Gewinde | Ø E (mm) | Ø Z (mm) | Baureihe / Rohr-Ø | Best. Nr. | ⑨ | Best. Nr. | ⑩ |
|---|---|---|---|---|---|---|---|---|
| 2/DN13 | M16x1,5 | 32 | 19,8 | 10L | 6308 | | 6320 | |
| 2/DN13 | M18x1,5 | 32 | 19,8 | 12L | 6345 | | 6347 | |
| 2/DN13 | M22x1,5 | 32 | 19,8 | 15L | 6350 | | 6356 | |
| 3/DN20 | M18x1,5 | 38 | 24,6 | 12L | 97571 | | 97572 | |
| 3/DN20 | M22x1,5 | 38 | 24,6 | 15L | 73337 | | 73338 | |

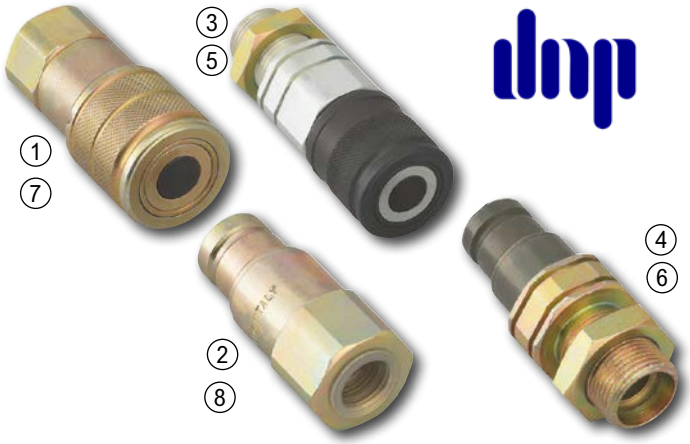


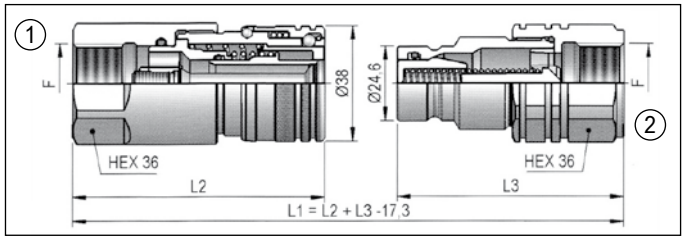


**Technische Daten zu Steckkupplungen Serie PAV1**

| BG | DN | max. Betriebsdruck bar | Durchfluss L/min |
|---|---|---|---|
| 2 | 10 | 350 | 23-46 |
| 3 | 13 | 350 | 45-90 |

## 1 Steckkupplung flachdichtend mit Innengewinde Serie PLT4

Nach DIN 2353, ISO 8434-1-L, ISO 16028

| BG/DN | Gewinde | L2 (mm) | L3 (mm) | Best. Nr. | ① | Best. Nr. | ② |
|---|---|---|---|---|---|---|---|
| 3/DN20 | R 1/2" | 83,5 | 72,5 | 51442 | | 51446 | |

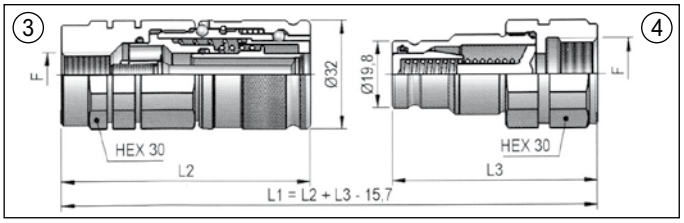


## 3 Muffe flachdichtend BG2/DN13 mit Schottgewinde

Nach DIN 2353 und ISO 16028, leichte Baureihe.

| BG/DN | Gewinde | Baureihe / Rohr-Ø | L2 (mm) | L3 (mm) | Best. Nr. | ③ | Best. Nr. | ④ |
|---|---|---|---|---|---|---|---|---|
| 2/DN13 | M16x1,5 | 10L | 88,5 | 73,5 | 38828 | | 38829 | |
| 2/DN13 | M18x1,5 | 12L | 88,5 | 73,5 | 38830 | | 38831 | |
| 2/DN13 | M22x1,5 | 15L | 89,5 | 74,5 | 38832 | | 38833 | |

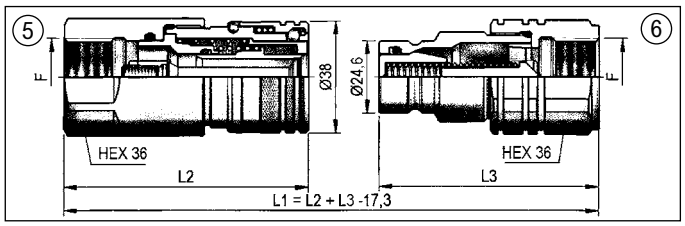


## 5 Muffe flachdichtend 15L M22x1,5 Schottgewinde BG3/DN20

Nach DIN 2353 und ISO 16028, leichte Baureihe.

| Gewinde | BG/DN | Baureihe / Rohr-Ø | L2 (mm) | L3 (mm) | Best. Nr. | ⑤ | Best. Nr. | ⑥ |
|---|---|---|---|---|---|---|---|---|
| M22x1,5 | 3/DN20 | 15L | 97,5 | 86,0 | 105499 | | 105500 | |

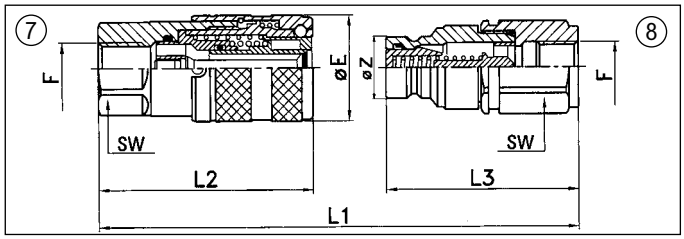


**Technische Daten zu Steckkupplungen Serie PLT1**

| BG | DN | max. Betriebsdruck bar | Durchfluss L/min |
|---|---|---|---|
| 1 | 06 | 350 | 12-24 |
| 2 | 13 | 250 | 23-46 |
| 3 | 20 | 250 | 45-90 |

## 7 Steckkupplung flachdichtend mit Innengewinde Serie PLT1

Keine Leckölverluste!

| BG/DN | Gewinde | Ø E (mm) | Durchfluss (l/min) | Ø Z (mm) | Best. Nr. | ⑦ | Best. Nr. | ⑧ |
|---|---|---|---|---|---|---|---|---|
| 1/DN06 | R 1/4" | 28 | 12-24 | 16,2 | 26867 | | 26866 | |
| 2/DN13 | R 3/8" | 32 | 23-46 | 19,76 | 26868 | | 26869 | |
| 2/DN13 | R 1/2" | 32 | 23-46 | 19,76 | 26870 | | 26871 | |
| 3/DN20 | R 3/4" | 38 | 45-90 | 24,55 | 26872 | | 26873 | |




### 9 Kupplungsmuffe Push-Pull mit Einschraubgewinde M22x1,5 flachdichtend

Mit Weichdichtung zur Abdichtung bei Ventilen mit Dichtkantenfläche.
passend zu Serie Case: CS Pro
passend zu Serie Steyr: 9000
Best. Nr. 29040

### 10 Kupplungsmuffe Push-Pull mit Einschraubgewinde und O-Ring

Mit O-Ringdichtung. Zum direkten Anschrauben an Bosch Zusatzsteuergeräte SB23. Passend zu allen Traktortypen mit Bosch SB23 Steuergeräten z.B. Case-IHC, Deutz, JCB-Fastrac, MF, New Holland, Steyr, Valmet, Zetor. Unter Druck kuppelbar!

| Gewinde | Best. Nr. |
|---|---|
| M18x1,5 | 101988 |
| M22x1,5 | 68183 |
| G3/8" BSP AG | 111972 |

### 11 Kupplungsmuffe Push-Pull mit Innengewinde 1/2"NPTF

Zur direkten Montage auf Originaladapter passend zu Case, Fiat, New Holland und Steyr. Unter Druck kuppelbar!
Best. Nr. 100197

### 12 Kupplungsmuffe Push-Pull M22x1,5 / 15L Schottgewinde

Mit Schottgewinde zum Durchschrauben an bestehenden Traktorkonsolen. Passend zu Case-IHC, Deutz, JCB-Fastrac, MF, New Holland, Steyr, Valmet, Zetor. Unter Druck kuppelbar!
Best. Nr. 20477

### 13 Kupplungsmuffe Push-Pull mit Einschraubgewinde M22x1,5 und Ringstutzen

Für die zusätzliche Montage eines Ringauges mit Innen-Ø 22 mm. Passend zu Case-IHC, Deutz, JCB-Fastrac, MF, New Holland, Steyr, Valmet, Zetor. Unter Druck kuppelbar!
Best. Nr. 20484

### 14 Kupplungsmuffe Push-Pull 3/4"-16UNF, langes Schottgewinde

Passend zu Claas, Renault. Unter Druck kuppelbar.
Best. Nr. 52264

### Kupplungsmuffe Push-Pull 7/8-14UNF, langes Schottgewinde

Passend zu Valtra. Unter Druck kuppelbar.
Best. Nr. 110544

### 15 Steckkupplung Push-Pull für Fendt mit Schottgewinde M22x1,5 15L

passend zu Serie Fendt: Farmer 300, Farmer 400, Favorit 500, Favorit 700, Favorit 800, Vario 900, Vario 700, Vario 400, Vario 800, Vario 300, Xylon, Favorit 900
verwendbar anstatt Faster: 3CFHF087/22FAG
verwendbar anstatt Fendt: G718960110011
Best. Nr. 125550




**1 Kupplungsmuffe**
Passend zu Steyr Serie 80 mit Schottgewinde, M22x1,5 IG.
Best. Nr. 46202

**2 Muffe passend für Unimog und MB-Trac**
mit Zinkdruckgusshülse und Push-Pull Ausführung. Muffe mit Nase M22x1,5 IG
Best. Nr. 29579

**3 Muffe passend für Unimog und MB-Trac**
Muffe mit Klappdeckel M22x1,5 IG
Best. Nr. 29581

**4 Sicherungsring zu Muffen mit 38mm Außendurchmesser**
Zur Befestigung in Durchgangsbohrungen oder in Abreißhaltern. Für Wellendurchmesser 38mm, Dimension 38x1,75 DIN471
Best. Nr. 97427

**5 Dichtsatz Hydraulikkupplungen DNP zu Muffe**
Dichtsatz bestehend aus O-Ring und Stützring zu Hydraulikkupplung Muffe BG3 des Herstellers DNP. Abmessungen zu BG3/DN13 Zapfenmaß Stecker 20,55mm, O-Ring: 20,22 x 3,53mm, Stützring: 20,55 x 26,80 x 1,0mm, Abmessungen zu BG4/DN20 Zapfenmaß Stecker 29,10mm, O-Ring: 28,24 x 2,62mm, Stützring: 29,1 x 34,0 x 1,0mm

| Ausführung | Best. Nr. |
|---|---|
| BG3 / DN13 | 25288 |
| BG4 / DN20 | 62587 |

**Dichtsatz Hydraulikkupplung FASTER Muffe BG3**
Dichtsatz bestehend aus O-Ring und Stützring zu Hydraulikkupplung Muffe BG3 des Herstellers FASTER. Passend zu folgenden Typenreihen von Faster: ANV, NV, VV und VVS. Abmessungen zu BG3/DN13 Zapfenmaß Stecker 20,50mm, O-Ring: 20,24 x 2,62mm, Stützring: 20,60 x 25,0 x 1,0mm
verwendbar anstatt Faster: SKNV12
Best. Nr. 120395

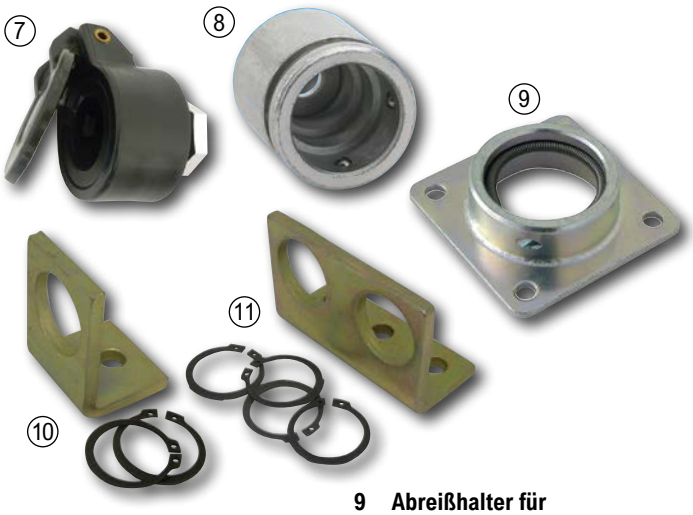


**7 Halter Kunststoff für Steckkupplungsstecker**
BG 3. Dient zur Aufnahme des entkuppelten Steckers. Befestigungsgewinde M18x1,5mm. Gewinde: M18x1,5
Best. Nr. 28305

**8 Halter für Steckkupplungsstecker**
BG 3. Dient zur Aufnahme des entkuppelten Steckers. Metallausführung - zum Anschweißen
Best. Nr. 1130

**9 Abreißhalter für Steckkupplungsmuffen**
BG 3 / 4-Lochflansch. Muffe wird durch eine Feder im Abreißhalter fixiert.
Best. Nr. 27063

**10 Abreißhalter DN13 1-fach**
Ohne Muffe, für Steckkupplungsmuffen BG 3 mit Außen-Ø 38 mm, inkl. Sicherungsringen zum Befestigen der Muffen.
Best. Nr. 44725

**11 Abreißhalter DN13 2-fach**
Best. Nr. 44726

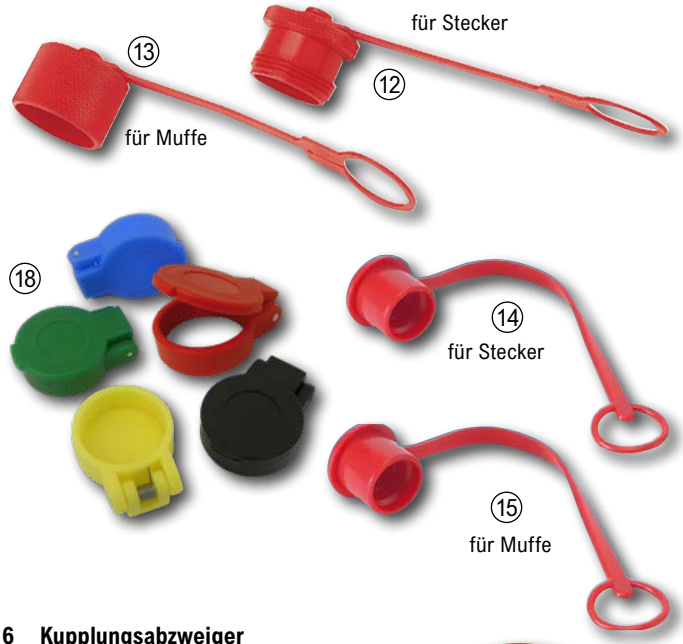


**6 Kupplungsabzweiger M22x1,5**
Kupplungsabzweiger zum Einschrauben in Steuerventile mit M22x1,5 mm Innengewinde. Mit diesem Zwischenstück können sie an Zusatzsteuergeräten mit M22x1,5 mm Innengewinde eine zusätzliche Kupplungsmuffe anbringen oder eine Leitung zu einem weiteren hydraulischen Verbraucher anschließen.

| Gewinde | Baureihe / Rohr-Ø | Best. Nr. |
|---|---|---|
| M18x1,5 | 12L | 98114 |
| M22x1,5 | 15L | 98115 |




**12 Staubschutz für Schraubkupplungen**

| BG | Farbe | Gewinde | Nenn-Größe | Best. Nr. | 12 | Best. Nr. | 13 |
|---|---|---|---|---|---|---|---|
| 3 | rot | M36x2,0 | DN13 | 990 | | 2510 | |
| 5 | rot | M48x3,0 | DN25 | 19242 | | 19285 | |

**14 Staubschutz für flachdichtende Steckkupplungen**

| BG | Farbe | Nenn-Größe | Ø Innen (mm) | Best. Nr. | 14 | Best. Nr. | 15 |
|---|---|---|---|---|---|---|---|
| 1 | rot | DN6 | 28 | 124773 | | 55318 | |
| 2 | rot | DN13 | 32 | 124774 | | 15231 | |
| 3 | rot | DN20 | 38 | 124775 | | 34055 | |

**16 Staubschutz für Steckkupplungen**

| Farbe | Ø (mm) | BG | Nenn-Größe | Best. Nr. | 16 | Best. Nr. | 17 |
|---|---|---|---|---|---|---|---|
| rot | 11,85 | 1 | DN6 | 55313 | | 55312 | |
| rot | 17,3 | 2 | DN10 | 47758 | | 47757 | |
| gelb | 20,55 | 3 | DN13 | 34346 | | 34347 | |
| blau | 20,55 | 3 | DN13 | 34350 | | 34351 | |
| grün | 20,55 | 3 | DN13 | 34348 | | 34349 | |
| rot | 20,55 | 3 | DN13 | 2497 | | 2498 | |
| rot | 29,1 | 4 | DN20 | 55315 | | 55314 | |
| rot | 34,35 | 5 | DN25 | 55317 | | 55316 | |

**Staubschutz für Steckkupplungen Serie PDV**

| | | | | | | | |
|---|---|---|---|---|---|---|---|
| rot | 14,2 | 1 | DN6 | 111375 | | 111374 | |
| rot | 19 | 2 | DN10 | 111377 | | 111376 | |
| rot | 28 | 4 | DN20 | 111379 | | 111378 | |

**18 Staubschutz mit selbstschließendem Deckel**
Zur Montage auf der Steckmuffe, BG3/DN13, Außen-Ø 38 mm

| Farbe | Best. Nr. |
|---|---|
| gelb | 13508 |
| blau | 13497 |
| grün | 13503 |
| rot | 28008 |
| schwarz | 13509 |

**18 Staubschutz mit selbstschließendem Deckel**
für flachdichtende Kupplungen BG2/DN13, Außen-Ø 32 mm

| Farbe | Best. Nr. |
|---|---|
| gelb | 31728 |
| blau | 31726 |
| grün | 31727 |
| rot | 31725 |
| schwarz | 31729 |

**AKTION**



**1 Multikupplung 2-fach Set**
Komplett mit Fest- und Losteil, Baugruppe 2, DN13, Druck max. 350 bar, Durchfluss 45 L/min, Anschluss R1/2" IG
Best. Nr. 25386

**2 Multikupplung 4-fach Set**
Komplett mit Fest- und Losteil, Baugruppe 2, DN13, Druck max. 350 bar, Durchfluss 45 L/min, Anschluss R1/2" IG
Best. Nr. 67752

KUNDENBEWERTUNG ★★★★★

**Sie sparen 39,00**



**Sie sparen 69,00**

## Ersatzteile zu Multikupplung

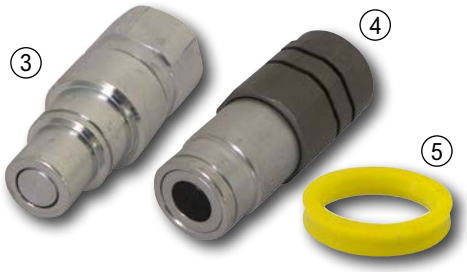

**3 Stecker zu DNP Multikupplung R1/2" DN13**
Stecker zu Festteil mit G1/2' Innengewinde
Best. Nr. 60106

**4 Muffe zu DNP Multikupplung R1/2" DN13**
Muffe zu Losteil (geräteseitig) mit G1/2' Innengewinde

Best. Nr. 60107

**5 Dichtring zu Stecker DN13 DNP Multikupplung**
Best. Nr. 104035

# Multikupplung-Schnellwechselsysteme

## Einfache und preiswerte Multikupplung zum Verbinden von mehreren Hydraulikleitungen.

Technische Daten Multikupplung Schnellwechselsystem:

| Baugruppe | Druck | Durchfluss | Anschluss |
|---|---|---|---|
| 2/DN13 | max. 350 bar | 45 L/min | R1/2“ |

Multikupplungen sind nicht für den Betrieb von hydraulischen Hämmern und von Rotatoren ohne Absicherung geeignet.

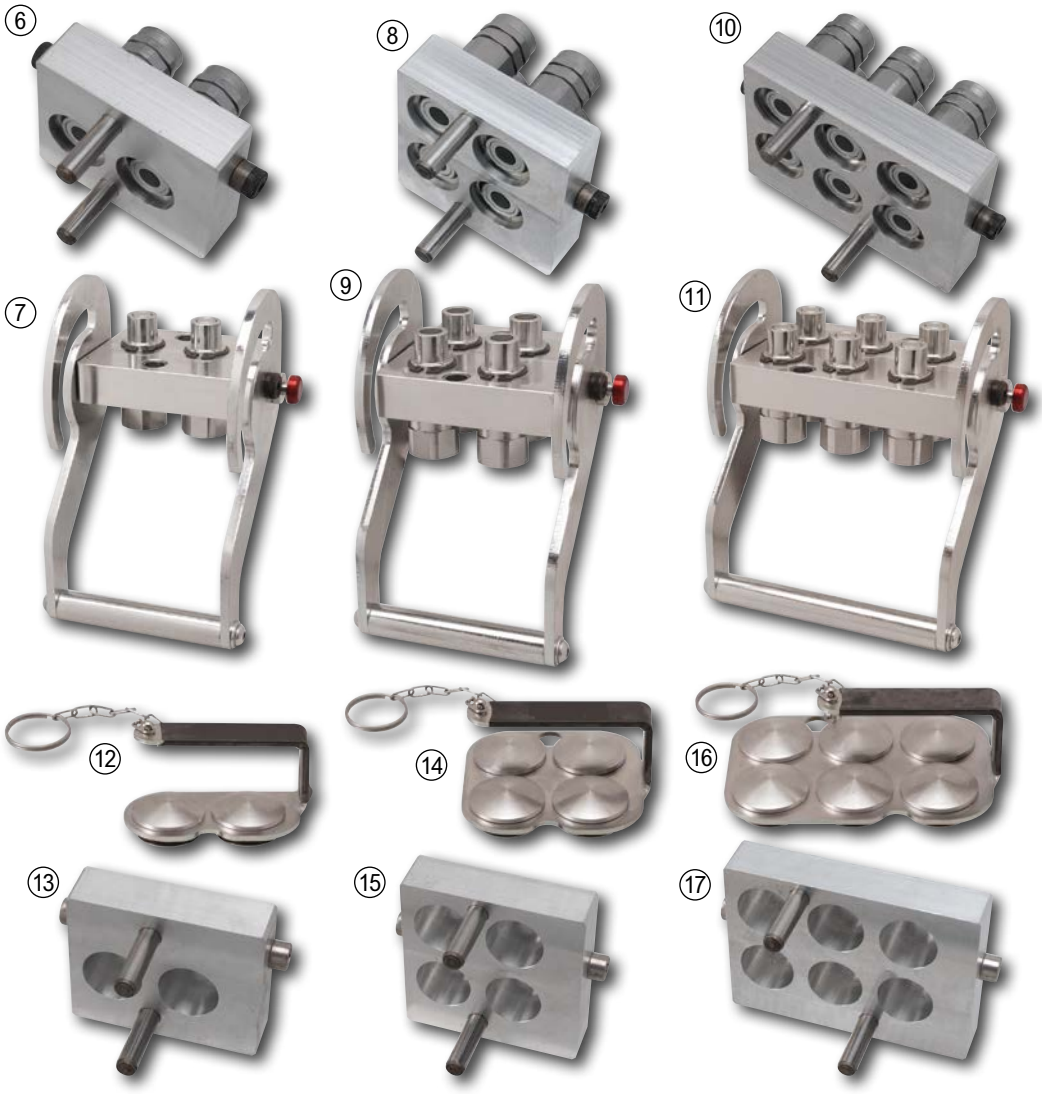

**6 Multikuppler FAIE 2-fach DN13, geräteseitig**
Best. Nr. 56080

**7 Multikuppler FAIE 2-fach DN13, mit Hebel, Festteil**
Unter Druck kuppelbar.
Best. Nr. 56081

**8 Multikuppler FAIE 4-fach DN13, geräteseitig**
Best. Nr. 56082

**9 Multikuppler FAIE 4-fach DN13, mit Hebel, Festteil**
Unter Druck kuppelbar.
Best. Nr. 56083

**10 Multikuppler FAIE 6-fach DN13, geräteseitig**
Best. Nr. 56084

**11 Multikuppler FAIE 6-fach DN13, mit Hebel, Festteil**
Unter Druck kuppelbar.
Best. Nr. 56085

**12 Staubschutz zu Mobilteil 2-fach, geräteseitig**
Best. Nr. 71185

**13 Staubschutz 2-fach**
zu Festteil mit Hebel
Best. Nr. 71188

**14 Staubschutz zu Mobilteil 4-fach, geräteseitig**
Best. Nr. 71186

**15 Staubschutz 4-fach**
Best. Nr. 71189

**16 Staubschutz zu Mobilteil 6-fach, geräteseitig**
Best. Nr. 71187

**17 Staubschutz 6-fach**
Best. Nr. 71190




**1/2 Multikupplung PSF4 1/2'IG komplett mit Festteil und Mobilteil**
Best. Nr. 109302




**3/4 Multikupplung PSF2 1/2'IG komplett mit Festteil und Mobilteil**
Best. Nr. 117799




+ Punkte

**Multikupplung PSF4 1/2'IG komplett mit Festteil und Mobilteil**
Die Multikupplung PSF von dnp wurde entwickelt um das Kuppeln unter Restdruck auf der Werkzeugseite zu ermöglichen. Die Kupplungsstecker erlauben das verbinden der Hydraulikleitungen bis zu einem Druck von 200bar! Die speziellen Dichtungen der Stecker sind für diese Anwendung ausgelegt.
Die Verbindung der Hydraulikleitungen erfolgt über flachdichtende Kupplungselemente durch welche innerhalb kürzester Zeit mehrere Hydraulikleitungen miteinander verbunden oder getrennt werden. Dies geschieht mit einem Bedienhebel, dessen Führungskulisse so ausgelegt ist, dass die Bedienkräfte so gering wie notwendig gehalten werden.
Die herausragenden Merkmale der Multikupplung sind die Verwechslungssicherheit der Anschlüsse, schnelle Verbindung, Kuppelbarkeit unter Restdruck sowie optimal minimierte Leckage während des Kuppelvorganges.
Ein weiterer Vorteil ist die Austauschbarkeit mit der Faster Multikupplung P506. Es sind nicht nur die beiden Hälften des Multikupplers mit Faster P506 austauschbar sondern auch die Stecker und Muffen.

### 1 Multikuppler PSF4 Mobilteil

| Anschluss | Rohr-Ø | Gewinde | Best. Nr. | |
|---|---|---|---|---|
| G 1/2" Innengewinde | | G 1/2“ | 108854 | |
| 12L | 12 | M18X1,5 | 108856 | |
| 15L | 15 | M22x1,5 | 108861 | |

### 2 Multikuppler PSF4 Festteil mit Verschlusshebel

| | | | | |
|---|---|---|---|---|
| G 1/2" Innengewinde | | | 108853 | |
| 12L | 12 | M18X1,5 | 108855 | |
| 15L | 15 | M22x1,5 | 108859 | |

### 3 Multikuppler PSF2 Mobilteil

| | | | | |
|---|---|---|---|---|
| G 3/8" Innengewinde | | G 3/8 | 110871 | |
| G 1/2" Innengewinde | | G 1/2“ | 110873 | |
| 12L | 12 | M18X1,5 | 110876 | |
| 15L | 15 | M22x1,5 | 110879 | |

### 4 Multikuppler PSF2 Festteil mit Verschlusshebel

| | | | | |
|---|---|---|---|---|
| G 3/8" Innengewinde | | G 3/8 | 110869 | |
| G 1/2" Innengewinde | | G 1/2“ | 110872 | |
| 12L | 12 | M18X1,5 | 110874 | |
| 15L | 15 | M22x1,5 | 110878 | |

### 5 Multikuppler PSF5 1/2" IG mit 3-poliger Elektrokupplung, Mobilteil
Beschreibung wie bei Multkupplung PSF4.
Baugruppe 2/DN13, Druck max. 250 bar, Durchfluss max. 46 l/min, Anschluss R1/2“IG

| Anschluss | Druck max. (bar) | Durchfluss (l/min) | Best. Nr. | |
|---|---|---|---|---|
| G 1/2" Innengewinde | 250 | 46 | 121428 | |
| 15L | 250 | 46 | 121429 | |

### 6 Multikuppler PSF5 1/2" IG mit 3-poliger Elektrokupplung, Festteil mit Verschlusshebel

| Anschluss | Druck max. (bar) | Durchfluss (l/min) | Best. Nr. | |
|---|---|---|---|---|
| G 1/2" Innengewinde | 250 | 46 | 121426 | |
| 15L | 250 | 46 | 121427 | |




### 7 Steckkupplung Eco-Quality BG3, Doppelpackung
Nach ISO 7241-1A, Push-Pull Ausführung, Stecker

| Gewinde | Baureihe / Rohr-Ø | Best. Nr. |
|---|---|---|
| M18x1,5 | 12L | 25532 |
| M22x1,5 | 15L | 25533 |

### 8 Steckkupplung Eco-Quality BG3, Doppelpackung
Nach ISO 7241-1A, Push-Pull Ausführung, Muffe

| Gewinde | Baureihe / Rohr-Ø | Best. Nr. |
|---|---|---|
| M18x1,5 | 12L | 25546 |
| M22x1,5 | 15L | 25549 |



### 9 Einsätze zu dnp Multikuppler
Stecker zu Mobilteil PSF

| Ausführung | Best. Nr. |
|---|---|
| 1/2" IG | 108862 |
| 15L / M22x1,5 | 108865 |
| 12L / M18x1,5 | 108864 |



### 10 Einsätze zu dnp Multikuppler
Muffe zu Festteil PSF mit Verriegelung

| Ausführung | Best. Nr. |
|---|---|
| 1/2" IG | 108866 |
| 15L / M22x1,5 | 108869 |
| 12L / M18x1,5 | 108867 |






















**1 Multikuppler Faster 2P506F, Fixteil**
Mit 4 Hydraulikanschlüssen, Durchfluss max. 40 l/min, max. Druck 250 bar, Hydraulikanschluss M22x1,5 AG 15L
Best. Nr. 70179

**2 Multikuppler Faster 2P506M, Mobilteil**
Best. Nr. 70180

**1 Multikuppler Faster 2P506F, Fixteil**
Mit 4 Hydraulikanschlüssen, Durchfluss max. 40 l/min, max. Druck 250 bar, Hydraulikanschluss G1/2"IG
Best. Nr. 70181

**2 Multikuppler Faster 2P506M, Mobilteil**
Best. Nr. 70182

**3 Multikuppler Faster 2P506-1F, Fixteil**
Mit 4 Hydraulikanschlüssen und 1 Elektrokupplung 3-polig. Hydraulikanschluss M22x1,5 AG 15L
Best. Nr. 70183

**4 Multikuppler Faster 2P506-1M, Mobilteil**
Best. Nr. 70184

**3 Multikuppler Faster 2P506-1F, Fixteil**
Mit 4 Hydraulikanschlüssen und 1 Elektrokupplung 3-polig. Hydraulikanschluss G1/2"IG
Best. Nr. 70185

**4 Multikuppler Faster 2P506-1M, Mobilteil**
Best. Nr. 70186

**5 Multikuppler Faster 2P206F Fixteil**
Mit 2 Hydraulikanschlüssen, Durchfluss max. 40 l/min, max. Druck 250 bar, Hydraulikanschluss G1/2' IG
Best. Nr. 74284

**6 Multikuppler Faster 2P206M Mobilteil**
Mit 2 Hydraulikanschlüssen, Durchfluss max. 40 l/min, max. Druck 250 bar, Hydraulikanschluss G1/2' IG
Best. Nr. 74023

**7 Schrauben und Gleitlager für Blöcke P2/P5/P6, Size 06**

| Länge (mm) | Best. Nr. |
|---|---|
| 40 | 1696 |
| 50 | 71856 |

**8 Führungsbolzen mit O-Ring und Muttern**
für alle Baureihen außer 808/5S1
Best. Nr. 97560

**9 Sicherheitsarretierung Faster**
für alle Faster Multikuppler
Best. Nr. 1695

**10 Sicherheitsarretierung Faster alte Ausführung**
alte Ausführung für alle Faster Multikuppler
Best. Nr. 116649

**11 Gummilippe mit Rahmen**
Ersatzteileset passend zu FASTER Ölaufsammelsystem.
Best. Nr. 101924

**12 Staubdeckel Faster P4/P5**
Inklusive Welle und 2 Federn. Länge x Breite: 104x98mm
Best. Nr. 74064

**Staubdeckel Faster P2/P3/P4**
Inklusive Welle und 2 Federn. Länge x Breite: 81x86mm
Best. Nr. 101714



**13 Leckölbehälter 0,6L**
inklusive Klammer und Y-Schlauchverbinder
verwendbar anstatt John Deere: L100937, L101404
Best. Nr. 101668



**14 Einsätze zu Faster Multikupplungen**

| Ausführung | Best. Nr. |
|---|---|
| 1/2"IG | 28660 |
| 15L / M22x1,5 | 71486 |
| 12L / M18x1,5 | 79483 |

**Einsätze zu Faster Multikupplungen unter Druck kuppelbar**
Stecker zu Loshälfte, unter Druck kuppelbar 3P

| Ausführung | Best. Nr. |
|---|---|
| 1/2"IG | 28655 |
| 15L / M22x1,5 | 97577 |
| 12L / M18x1,5 | 97576 |



**15 Einsätze zu Faster Multikupplungen**

| Ausführung | Best. Nr. |
|---|---|
| 1/2"IG | 29055 |
| 15L / M22x1,5 | 72502 |
| 12L / M18x1,5 | 97578 |



**16 PVC Schlauch ø8x11mm schwarz**
Nenn-Größe: DN8
Best. Nr. 101666

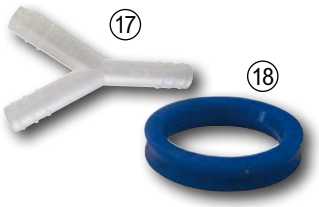


**17 Y-Schlauchverbinder DN08**
Nenn-Größe: DN8
Best. Nr. 101667

**18 Dichtring zu Stecker Faster Multikupplung**

| Nenn-Größe | Best. Nr. |
|---|---|
| DN10 | 103992 |
| DN13 | 112349 |

**1 Faster Leckölgehäuse TNN**
Leckölablaufgehäuse ohne Staubdeckel und Leckölablaufstutzen
Best. Nr. 107070

**2 Faster Leckölgehäuse TNP versetzt, Lochabstand 51mm**
Leckölablaufgehäuse versetzt mit 51mm Abstand. Inklusive TA Staubdeckel und 45° Leckölablaufstutzen. Die Staubdeckel sind auf andere Farben austauschbar. Passend zu Case, New Holland und Steyr.
Best. Nr. 107069

**3 Faster Leckölablaufstutzen gerade**
Best. Nr. 104619

**4 Faster Leckölablaufstutzen 45°**
Best. Nr. 114000

**5 Faster Leckölablaufstutzen 90°**
Best. Nr. 113272

**6 Faster Leckölablaufstutzen T-Stück**
Best. Nr. 114108

**7 Faster Leckölgehäuse**
Leckölablaufgehäuse ohne Staubdeckel und mit 45° Leckölablaufstutzen.

| BG | Ø Innen (mm) | LA (mm) | Best. Nr. |
|---|---|---|---|
| 3 | 38 | 55 | 114001 |
| 3 | 38 | 66 | 114002 |
| 3 | 38 | 72 | 114003 |

**8 Staubschutz mit selbstschließendem Deckel**
Zur Montage auf der Steckmuffe, BG3/DN13, Außen-Ø 38 mm

| Farbe | Best. Nr. |
|---|---|
| gelb | 13508 |
| blau | 13497 |
| grün | 13503 |
| rot | 28008 |
| schwarz | 13509 |




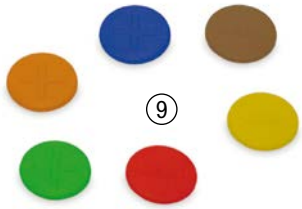


**9 Farbclip**

| Farbe | Best. Nr. |
|---|---|
| gelb | 101647 |
| blau | 101645 |
| braun | 101648 |
| grün | 101651 |
| rot | 101650 |
| schwarz | 101649 |
| weiß | 101646 |

**Farbclip + / -**

| Farbe | | Best. Nr. |
|---|---|---|
| gelb | Minus - | 101656 |
| blau | Minus - | 101652 |
| braun | Minus - | 101658 |
| grün | Minus - | 101664 |
| rot | Minus - | 101662 |
| schwarz | Minus - | 101660 |
| weiß | Minus - | 101654 |
| gelb | Plus + | 101657 |
| blau | Plus + | 101653 |
| braun | Plus + | 101659 |
| grün | Plus + | 101665 |
| rot | Plus + | 101663 |
| schwarz | Plus + | 101661 |
| weiß | Plus + | 101655 |

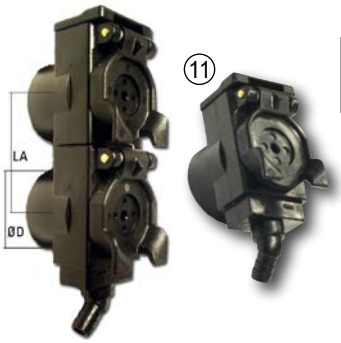


**10 Faster Leckölgehäuse TARV mit Staubdeckel und 45° Leckölablaufstutzen**
Leckölablaufgehäuse mit Staubdeckel und 45° Leckölablaufstutzen

| Ø Innen (mm) | LA (mm) | Best. Nr. |
|---|---|---|
| 38 | 55 | 101642 |
| 38 | 61 | 110461 |
| 38 | 72 | 101643 |
| 38 | 82 | 101644 |

**11 Faster Leckölgehäuse TARV einfach mit Staubdeckel und 45° Leckölablaufstutzen**
Best. Nr. 101641

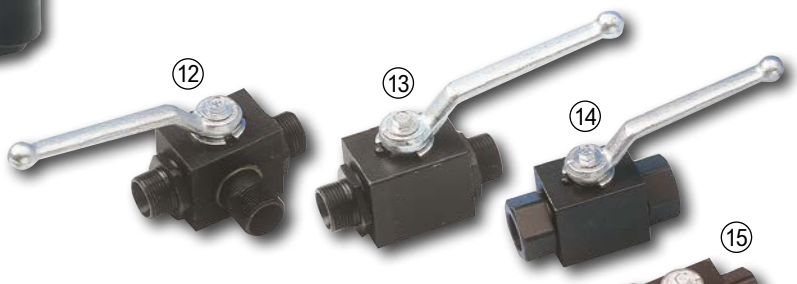


**12 3-Wege Umschaltkugelhahn mit Außengewinde, leichte Baureihe, L-Bohrung**
Nach DIN 2353, für Rohranschluss, mit L-Bohrung

| Baureihe / Rohr-Ø | Gewinde | Best. Nr. | |
|---|---|---|---|
| 6L | M12x1,5 | 1167 | |
| 8L | M14x1,5 | 27899 | |
| 10L | M16x1,5 | 5600 | |
| 12L | M18x1,5 | 1721 | |
| 15L | M22x1,5 | 5601 | |
| 18L | M26x1,5 | 1168 | |
| 22L | M30x2,0 | 1170 | |
| 28L | M36x2,0 | 1174 | |

**schwere Baureihe, L-Bohrung**

| | | | |
|---|---|---|---|
| 12S | M20x1,5 | 31505 | |
| 14S | M22x1,5 | 31506 | |
| 16S | M24x1,5 | 31507 | |
| 20S | M30x2,0 | 39978 | |

**13 Blockkugelhahn mit Außen gewinde, leichte Baureihe**
Nach DIN 2353, für Rohranschluss.

| Baureihe / Rohr-Ø | Gewinde | Best. Nr. | |
|---|---|---|---|
| 6L | M12x1,5 | 1161 | |
| 8L | M14x1,5 | 5593 | |
| 10L | M16x1,5 | 5594 | |
| 12L | M18x1,5 | 5595 | |
| 15L | M22x1,5 | 5596 | |
| 18L | M26x1,5 | 5598 | |
| 22L | M30x2,0 | 1163 | |
| 28L | M36x2,0 | 1164 | |

**Blockkugelhahn mit Außengewinde, schwere Baureihe**

| | | | |
|---|---|---|---|
| 12S | M20x1,5 | 31503 | |
| 14S | M22x1,5 | 4720 | |
| 16S | M24x1,5 | 31504 | |

**14 Blockkugelhahn mit Innengewinde**
Nach DIN/ISO228.

| Anschluss | Best. Nr. |
|---|---|
| R3/8" | 1159 |
| R1/2" | 5592 |
| R3/4" | 1160 |




**15 3-Wege Umschalthahn mit Innengewinde**
Nach DIN/ISO 228, mit L-Bohrung

| Anschluss | Best. Nr. |
|---|---|
| R1/4" | 23053 |
| R3/8" | 1165 |
| R1/2" | 28337 |
| R3/4" | 1166 |




**16 Griff gekröpft**
Gekröpfter Griff aus Zinkdruckguss in Naturfarbe. Z.B., für Kugelhähne oder Umschaltventile mit Vierkant-Wellenansatz.

| H (mm) | K (mm) | Vierkant | Best. Nr. |
|---|---|---|---|
| 28 | 107 | 9 | 28003 |
| 65 | 165 | 12 | 1195 |
| 65 | 165 | 14 | 1196 |

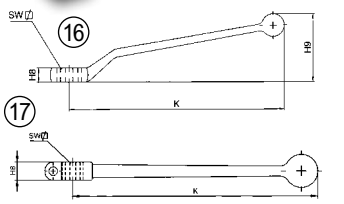


**17 Griff gerade**
Rot eloxierter Griff aus Aluminium. Z.B., für Kugelhähne oder Umschaltventile mit Vierkant-Wellenansatz.

| K (mm) | Vierkant | Best. Nr. |
|---|---|---|
| 150 | 9 | 1192 |
| 175 | 12 | 1193 |
| 200 | 14 | 1194 |




**18 Hubbegrenzer**
Hubbegrenzung von einfachwirkenden Hydraulikzylindern vor dem Hubende. Z.B.: Kippzylinder von LKW-Aufbauten u. landwirtschaftl. Anhängern.

| Gewinde | Baureihe / Rohr-Ø | Best. Nr. | |
|---|---|---|---|
| M18x1,5 | 12L | 1197 | |
| M22x1,5 | 15L | 1198 | |

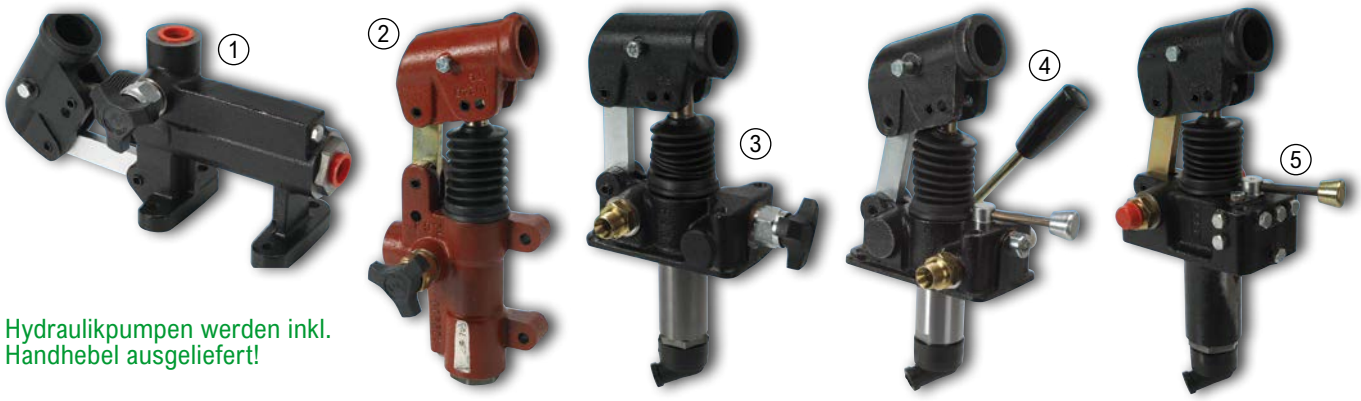


Hydraulikpumpen werden inkl. Handhebel ausgeliefert!

### 1 Hydraulische Handpumpen ohne Tank, einfachwirkend, Doppelhub

Für den universellen Einsatz in der Landwirtschaft und der Industrie. Die einfache und preiswerte Lösung zum Betreiben von Hydraulikzylindern.

| Förder-Volumen (cm³/Hub) | Gewinde | Druck max. (bar) | Best. Nr. | |
|---|---|---|---|---|
| 50 | 1/2" IG, 1/2" IG | 280 | 394 | |
| 69 | 1/2" IG, 1/2" IG | 220 | 53520 | |

### 2 Hydraulische Handpumpe ohne Tank, einfachwirkend, Doppelhub

Für den universellen Einsatz in der Landwirtschaft und der Industrie. Die einfache und preiswerte Lösung zum Betreiben von Hydraulikzylindern.

| Förder-Volumen (cm³/Hub) | Gewinde | Druck max. (bar) | Best. Nr. | |
|---|---|---|---|---|
| 20 | 1/2" IG, 3/8" IG | 350 | 393 | |

Die Pumpe ist um 380° drehbar




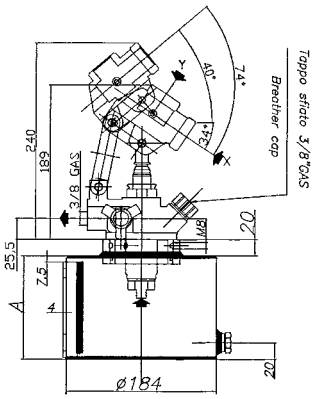








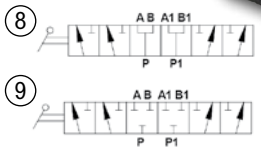


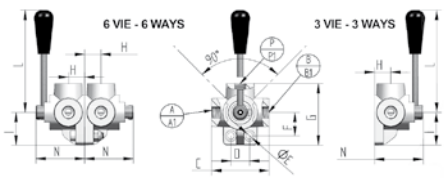


### 3 Handpumpen für Tankaufbau, einfachwirkend, Doppelhub

Inklusive Dichtung und Befestigungsschrauben.

| Förder-Volumen (cm³/Hub) | Gewinde | Druck max. (bar) | Best. Nr. | |
|---|---|---|---|---|
| 12 | 3/8" IG | 380 | 395 | |
| 25 | 3/8" IG | 350 | 396 | |
| 45 | 3/8" IG | 280 | 397 | |

### 4 Handpumpe für Tankaufbau, doppelwirkend, Doppelhub

Mit 4-Wegeventil und Ablasshahn, inklusive Dichtung und Befestigungsschrauben.

| Förder-Volumen (cm³/Hub) | Gewinde | Druck max. (bar) | Best. Nr. | |
|---|---|---|---|---|
| 12 | 1/4" IG | 380 | 398 | |
| 25 | 1/4" IG | 350 | 399 | |
| 45 | 1/4" IG | 280 | 400 | |

### 5 Handpumpe für Tankaufbau, doppelwirkend, Doppelhub

Mit 4-Wegeventil und Rückschlagventil in A+B, inklusive Dichtung und Befestigungsschrauben.

| Förder-Volumen (cm³/Hub) | Gewinde | Druck max. (bar) | Best. Nr. | |
|---|---|---|---|---|
| 12 | 3/8" AG | 380 | 401 | |
| 25 | 3/8" AG | 350 | 402 | |
| 45 | 3/8" AG | 280 | 403 | |

### 6 Hydraulische Handpumpe mit Tank

einfachwirkend, mit Handhebel und Ablasshahn, zum Bedienen von Kipperzylindern bis 4 Liter Ölvolumen, Anschluss R3/8" IG, Maße für Befestigung: 180x90 mm.

| Förder-Volumen (cm³/Hub) | A (mm) | Druck max. (bar) | Best. Nr. | |
|---|---|---|---|---|
| 20 | 169 | 250 | 67064 | |

doppeltwirkend mit 4/3-Wegeventil ohne Ablasshahn, Maße für Befestigung: 180x90 mm.

| | | | | |
|---|---|---|---|---|
| 20 | 126 | 250 | 67065 | |
| 20 | 169 | 250 | 67066 | |

### 7 Tank für Handpumpen

| Inhalt (L) | A (mm) | B (mm) | H (mm) | C (mm) | Best. Nr. | |
|---|---|---|---|---|---|---|
| 1,0 | 100 | 120 | 120 | 150 | 405 | |
| 2,0 | 100 | 120 | 180 | 150 | 406 | |
| 3,0 | 100 | 120 | 245 | 150 | 407 | |
| 5,0 | 195 | 195 | 200 | 175 | 408 | |
| 7,0 | 195 | 195 | 269 | 175 | 409 | |
| 10,0 | 195 | 195 | 376 | 175 | 411 | |

### 8 6/2-Wegeventil mechanisch umschaltbar, Mittelstellung offen, für Rohrleitungseinbau

Das handbetätigte 6/2-Wege-Umschaltventil DEV hat die Funktion einer hydraulischen Weiche. Durch diese Funktion können mehrere doppeltwirkende Verbraucher angeschlossen und zeitversetzt betrieben werden. Die Versorgung der Verbraucher kommt von dem vorgeschalteten Steuergerät, bei dem alle Steuerfunktionen erhalten bleiben. In der Mittelstellung sind die Anschlüsse P, A und B verbunden. Ebenso die Anschlüsse P1, A1 und B1.

| Durch-fluss (l/min) | Druck max. (bar) | C (mm) | D (mm) | E (mm) | F | G (mm) | Gewinde A | H (mm) | I (mm) | L (mm) | N (mm) | Best. Nr. | |
|---|---|---|---|---|---|---|---|---|---|---|---|---|---|
| 60+60 | 300 | 73 | 24 | 8,5 | 26,5 | 77 | R 3/8" | 21 | 41 | 128 | 62 | 4687 | |
| 90+90 | 250 | 85 | 32 | 10,5 | 35 | 96 | R 1/2" | 25 | 52 | 128 | 70 | 4698 | |
| 200+200 | 220 | 96 | 32 | 11 | 50 | 115 | R 1" | 31 | 67 | 140 | 90 | 105805 | |

### 9 6/2-Wegeventil mechanisch umschaltbar, Mittelstellung geschlossen, für Rohrleitungseinbau

| | | | | | | | | | | | | | |
|---|---|---|---|---|---|---|---|---|---|---|---|---|---|
| 60+60 | 73 | 24 | 300 | 8,5 | 26,5 | 77 | R 3/8“ | 21 | 41 | 128 | 62 | 121440 | |
| 90+90 | 85 | 32 | 250 | 10,5 | 35 | 96 | R 1/2" | 25 | 52 | 128 | 70 | 115869 | |
| 120+120 | 220 | 90 | 32 | 10,5 | 41 | 100 | R 3/4“ | 28 | 55 | 128 | 80 | 122175 | |
















**1 Lastanpassungsventil**
Dient zur Anpassung des Druckes zum Bremszylinder an den Ladezustand des Anhängers. Über 3 Schaltstellungen kann der max. Druck verändert werden. Grundeinstellung:max. Durchfluss 10 - 15L/min1. Schaltstellung 40 bar2. Schaltstellung 80 bar3. Schaltstellung 120 barAnschlüsse R1/2' IGWir möchten darauf hinweisen, dass das Lastanpassungsventil nur in Verbindung mit einem Anhängerbremsventil, die in den unterschiedlichen Schaltstellungen voreingestellten max. Drücke, an den Bremszylinder weiterleitet.
Best. Nr. 56818

**2 Bremszylinder**
Mit 2 Rückzugfedern.
Einfachwirkend, Gesamtlänge: 360 mm, Hub: 110 mm, Kolbenstangen-Ø 30 mm, Anschluss: R3/8' IG.
Best. Nr. 10157

**3 Bremszylinder**
Mit eingebauter Rückzugfeder, Einbaulänge: 280 mm, Hub: 100 mm, Zylinder Innen-Ø 40 mm, Anschluss: R1/4' IG, Zylinder Außen-Ø 50 mm, Bolzen-Ø 21 mm, Gabel Langloch 14,5x40 mm,
Kolbenstangen-Ø 25 mm,
Best. Nr. 10156

**4 Stecker für Bremsleitung**
M18x1,5 Außengewinde.
Best. Nr. 8628

**4 Stecker für Bremsleitung**
R1/2' Außengewinde BSP mit 60° Konus
Best. Nr. 28640

**5 Muffe für Bremsleitung**
M18x1,5 Innengewinde, Lieferung mit Stahlstaubschutz.
Best. Nr. 8627

**Staubschutz**
Passend zu Best. Nr. 8627
Best. Nr. 64832

**6 Staubschutz**
zu Stecker für Bremsleitung
Best. Nr. 33916

**7 3-Wege-Stromregler VRF**
Das druckkompensierte 3-Wege-Drosselventil ermöglicht die Einstellung eines konstanten Flüssigkeitsstroms an Anschluss P unabhängig von Druckschwankungen. Der überschüssige Durchfluss wird an Anschluss B geleitet, der als zweiter Betriebsanschluss oder Rücklaufanschluss zu einem Behälter verwendet werden kann. Wenn Anschluss B als zweiter Betriebsanschluss verwendet wird, darf der Druck den Druck an Anschluss P nicht übersteigen. Max. Durchfluss 60 L/min, geregelte Menge bis max. 30L/min max. Druck 315 bar 3-Wege Druckwaage Bedienungselement: Drehknopf Anschluss B, E, P: G1/2"
Best. Nr. 120582






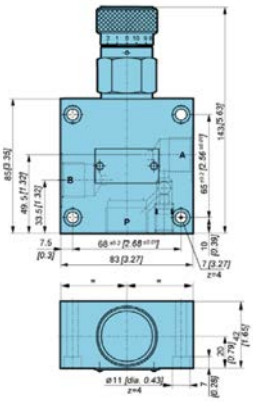



**8 Manometer Box mit 2 Manometer und Zubehör**
Zum Messen von Hydraulikdrücken zwischen 0 und 600 bar. Mit umfangreichem Zubehör damit man in jeder Einbausituation eine Messung durchführen kann. Inhalt: 1 Stk. Manometer ø 63 mm 0-250 bar, Teilung 10 bar, 1 Stk. Manometer ø 63 mm 0-600 bar, Teilung 10 bar, 1 Stk. Minimessschlauch 2 m mit Messanschluss M16x2 und Manometeranschluss 1/4“ Innengewinde, 1 Stk. Manometer-Direktanschluss mit Minimess-Schraubkupplung, 1 Stk. Prüfanschluss M16x2 / Einschraubgewinde 1/8“ AG, 1 Stk. Prüfanschluss M16x2 / Einschraubgewinde M10x1 AG mit O-Ring, 1 Stk. Gewindereduzierung 1/4“ AG / M10x1 IG, 1 Stk.
Gewindereduzierung 3/8“ AG / M10x1 IG, 1 Stk.
Gewindereduzierung 1/2“ AG / M10x1 IG
Breite (mm): 250
Gewicht (kg): 0,50
Länge (mm): 280
Stärke (mm): 100
Best. Nr. 118729

**9 Manometer Box mit 6 Manometer und Zubehör**
Zum Messen von Hydraulikdrücken zwischen 0 und 600bar. Mit umfangreichem Zubehör damit man in jeder Einbausituation eine Messung durchführen kann. Inhalt: 2 Stk. Manometer ø63mm 0 - 60bar, Teilung 1bar2 Stk. Manometer ø63mm 0 - 250bar, Teilung 10bar, 2 Stk. Manometer ø63mm 0 - 600bar, Teilung 10bar, 1 Stk. Minimessschlauch 2m mit Messanschluss M16x2 und Manometeranschluss 1/4" Innengewinde1 Stk. Minimessschlauch 2m mit Messanschluss M16x2, 1 Stk. Manometer-Anschluss für Minimessschlauch, 1 Stk. Manometeranschluss mit Minimess-Schraubkupplung, 1 Stk. Manometeranschluss mit Überwurfmutter 12L (M18x1,5mm IG), 1 Stk. Prüfanschluss M16x2 / Einschraubgewinde 1/8" AG, 1 Stk. Prüfanschluss M16x2 / Einschraubgewinde 1/4" AG, 1 Stk. Prüfanschluss M16x2 / Einschraubgewinde 1/2" AG, 1 Stk. Gewindereduzierung 3/8" AG / 1/4" IG, 1 Stk. Gewindereduzierung 1/2" AG / 3/8" IG
Breite (mm): 350
Gewicht (kg): 1,6
Länge (mm): 410
Stärke (mm): 125
Best. Nr. 118728

**10 3-Wege-Stromregler TVTC-50**
Das druckkompensierte 3-Wege-Drosselventil ermöglicht die Einstellung eines konstanten Flüssigkeitsstroms an Anschluss A unabhängig von Druckschwankungen. Der überschüssige Durchfluss wird an Anschluss B geleitet, der als zweiter Betriebsanschluss oder Rücklaufanschluss zu einem Behälter verwendet werden kann. Wenn Anschluss B als zweiter Betriebsanschluss verwendet wird, darf der Druck den Druck an Anschluss A nicht übersteigen. Das Rückschlagventil erlaubt den freien Durchfluss der Hydraulikflüssigkeit in der Richtung von A nach P. Nenngröße 6bis 65 L/min max. Druck 350 bar3-Wege Druckwaage Bedienungselement: Drehknopf mit integriertem Rückschlagventil Anschluss A,B: G1/2" Anschluss P: G3/4" Gewicht: 2 kg
Best. Nr. 12247

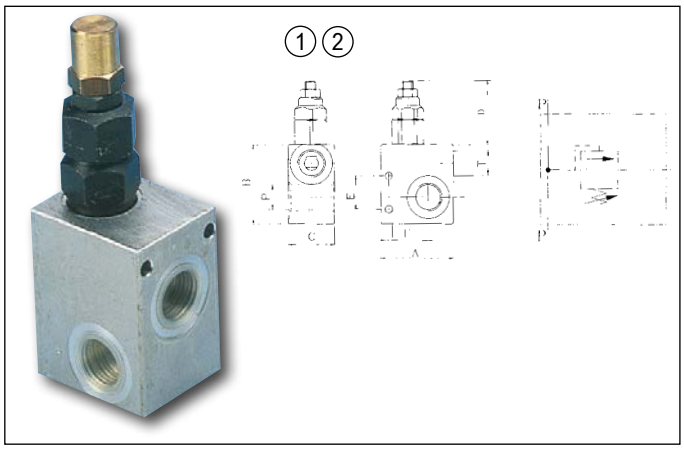


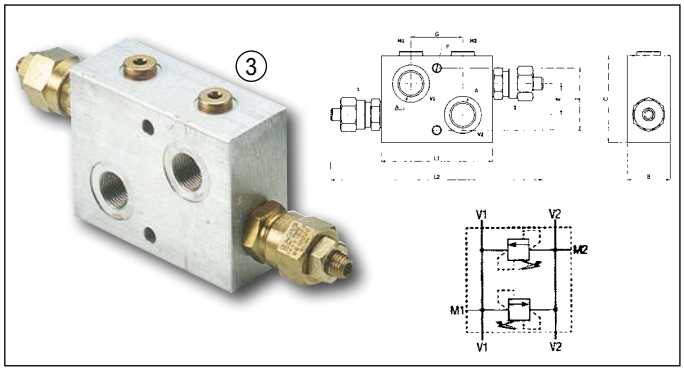


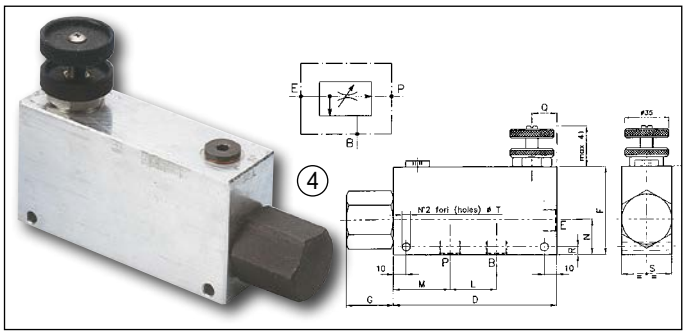


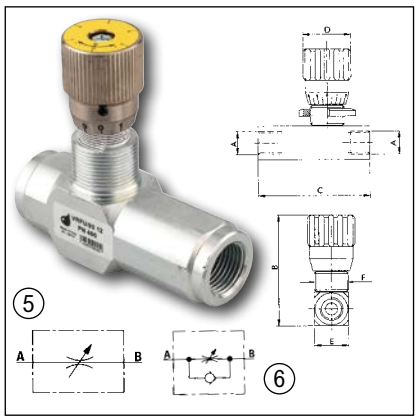


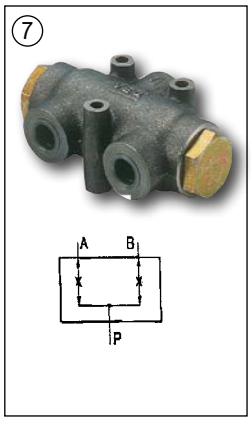


### 1 Druckbegrenzungventil mit Kegelsitzventil

Dieses Ventil eignet sich zur Überdruckabsicherung in hydraulischen Systemen. Das Druckbegrenzungsventil ist ein direkt gesteuertes Ventil mit Kegelsitz.

| Durch-fluss (l/min) | Gewinde | A (mm) | B (mm) | D (mm) | C (mm) | Druck-bereich (bar) | Best. Nr. | |
|---|---|---|---|---|---|---|---|---|
| 30 | 1/4" | 40 | 52 | 61 | 30 | 10 - 180 | 120726 | |
| 30 | 1/4" | 40 | 52 | 61 | 30 | 80 - 300 | 120727 | |
| 40 | 3/8" | 40 | 55 | 61 | 30 | 10 - 180 | 120728 | |
| 40 | 3/8" | 40 | 55 | 61 | 30 | 80 - 300 | 120729 | |

### 2 Druckbegrenzungventil mit Kegelsitzventil und Manometeranschluss

Dieses Ventil eignet sich zur Überdruckabsicherung in hydraulischen Systemen. Das Druckbegrenzungsventil ist ein direkt gesteuertes Ventil mit Kegelsitz. Diese Ausführung ist mit einem 1/4" Manometeranschluss ausgestattet.

| Durch-fluss (l/min) | Gewinde | A (mm) | B (mm) | D (mm) | C (mm) | Druck-bereich (bar) | Best. Nr. | |
|---|---|---|---|---|---|---|---|---|
| 45 | 3/8" | 40 | 72 | 61 | 40 | 10 - 180 | 120730 | |
| 45 | 3/8" | 40 | 72 | 61 | 40 | 50 - 250 | 120731 | |
| 70 | 1/2" | 45 | 77 | 61 | 45 | 10 - 180 | 120732 | |
| 70 | 1/2" | 45 | 77 | 61 | 45 | 50 - 250 | 120733 | |
| 90 | 3/4" | 50 | 92 | 61 | 50 | 10 - 180 | 120734 | |
| 90 | 3/4" | 50 | 92 | 61 | 50 | 50 - 250 | 120735 | |

### 3 Schockventil doppeltwirkend, max. Druck 350 bar, mit Manometeranschluss

Das Ventil dient zur Überdruck- bzw. Überlastsicherung in 2 Druckleitungen. Es ist sowohl als Schockventil wie auch als Druckbegrenzungsventil für Dauerbetrieb verwendbar. Das Ventil ist ein idealer Schutz gegen plötzlich auftretende Druckstöße und ermöglicht das Einstellen unterschiedlicher Drücke an zwei Eingängen des Hydrauliksystems. Das Schockventil wird zur Absicherung von Hydraulikmotoren, Gleichlaufzylindern und Systemen mit gleich großem Hubvolumen verwendet. Z.B. die Absicherung von Schneepflugzylindern die während des Betriebes ständig externen Kräften und Belastungen ausgesetzt sind. Schockventile positioniert man so nahe als möglich am Verbraucher welcher abgesichert werden soll. Einstellbarer Druckbereich: 40 - 210 bar.

| Durch-fluss (l/min) | Gewinde | B (mm) | C (mm) | E (mm) | F | G (mm) | I (mm) | L1 (mm) | L2 (mm) | Best. Nr. | |
|---|---|---|---|---|---|---|---|---|---|---|---|
| 35 | R 3/8" | 35 | 70 | 25 | 6,5 | 42 | 54 | 90 | 190 | 1594 | |
| 35 | R 1/2" | 35 | 70 | 25 | 6,5 | 42 | 54 | 90 | 190 | 1595 | |
| 80 | R 1/2" | 50 | 100 | 40 | 8,5 | 32 | 80 | 90 | 198 | 125740 | |
| 80 | R 3/4" | 50 | 100 | 40 | 8,5 | 32 | 80 | 90 | 198 | 125741 | |

### 4 3-Wege-Konstant-Stromregler

Aus einer Rohrleitung mit großer Fördermenge kann eine Teilmenge entzogen werden, die belastbar ist. Z.B. zur Versorgung zweier getrennter Hydraulikkreise mittels einer großen Hydraulikpumpe. Anschluss P hat Vorrang. Anschlüsse: E=Pumpe, P=einstellbarer Vorzugsstrom, B=Restmenge, QE=max. Eingangsmenge, QP= max. geregelte Ausgangsmenge an Anschluss P. Max Druck 210 bar.

| Gewinde | L (mm) | H2 (mm) | L1 (mm) | S (mm) | H3 (mm) | L6 (mm) | QE (mm) | QP (mm) | Best. Nr. | |
|---|---|---|---|---|---|---|---|---|---|---|
| R 3/8" | 38 | 70 | 130 | 40 | 40 | 110 | 55 | 30 | 2084 | |
| R 1/2" | 38 | 70 | 130 | 40 | 40 | 110 | 90 | 55 | 28526 | |
| R 3/4" | 35 | 90 | 155 | 50 | 40 | 135 | 150 | 90 | 2087 | |

### 5 Drosselventil mit Handrad

Zur Mengenregulierung für einen Verbraucher in beiden Durchströmrichtungen. Max. Druck 350 bar.

| Durchfluss (l/min) | Gewinde | B (mm) | D (mm) | C (mm) | E (mm) | Best. Nr. | |
|---|---|---|---|---|---|---|---|
| 15 | R 1/4" | 80 | 30 | 62 | 25 | 28082 | |
| 30 | R 3/8" | 80 | 30 | 62 | 25 | 28083 | |
| 50 | R 1/2" | 86 | 30 | 70 | 30 | 28084 | |

### 6 Drosselventil mit Handrad und freiem Rücklauf

Zur Mengenregulierung für einen Verbraucher in einer Durchströmrichtung. Z.B.: Frontlader heben - frei/senken - gedrosselt. Max. Druck 350 bar.

| Durchfluss (l/min) | Gewinde | B (mm) | D (mm) | C (mm) | E (mm) | Best. Nr. | |
|---|---|---|---|---|---|---|---|
| 15 | R 1/4" | 80 | 30 | 72 | 25 | 28085 | |
| 30 | R 3/8" | 80 | 30 | 82 | 25 | 28086 | |
| 50 | R 1/2" | 86 | 30 | 94 | 30 | 28087 | |

### 7 Mengenteiler doppeltwirkend

Teilverhältnis 1:1. Der eingehende Ölstrom wird in 2 gleich große Teilmengen aufgeteilt unabhängig vom Betriebsdruck. Bei Änderung der Durchflussrichtung werden die Teilströme wieder addiert. Z.B. für Silozange mit 2 Zylindern. Durch ungleichmäßige Befüllung der Silozange werden die Zylinder unterschiedlich beansprucht. Mit dem Mengenteiler kann dies verhindert werden.

| Eingangs-Menge (L/min) | B (mm) | H (mm) | L (mm) | Gewinde A, B | Gewinde P | Druck max. (bar) | Best. Nr. | |
|---|---|---|---|---|---|---|---|---|
| 3-6 | 68 | 48 | 117 | R3/8" | R3/8" | 250 | 6617 | |
| 6-10 | 68 | 48 | 117 | R3/8" | R3/8" | 250 | 6618 | |
| 10-20 | 68 | 48 | 117 | R3/8" | R3/8" | 250 | 189 | |
| 20-32 | 68 | 48 | 117 | R3/8" | R3/8" | 250 | 6620 | |
| 25-40 | 68 | 48 | 117 | R3/8" | R1/2" | 250 | 6622 | |
| 40-60 | 68 | 48 | 117 | R3/8" | R1/2" | 250 | 6623 | |
| 60-80 | 68 | 48 | 117 | R3/8" | R1/2" | 250 | 124985 | |
| 100-150 | 80 | 50 | 160 | R3/4" | R1" | 250 | 222 | |

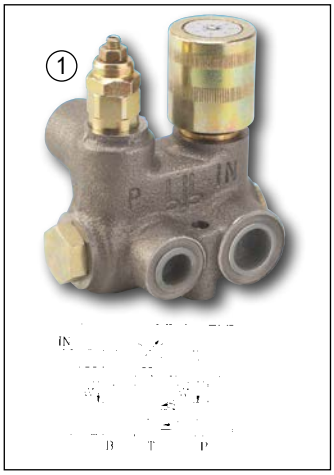


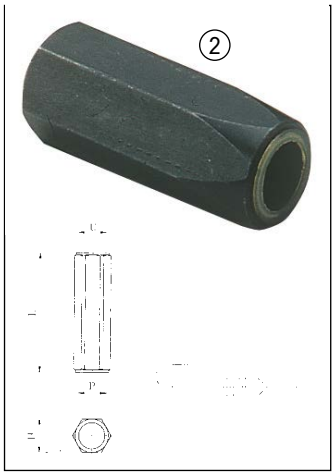


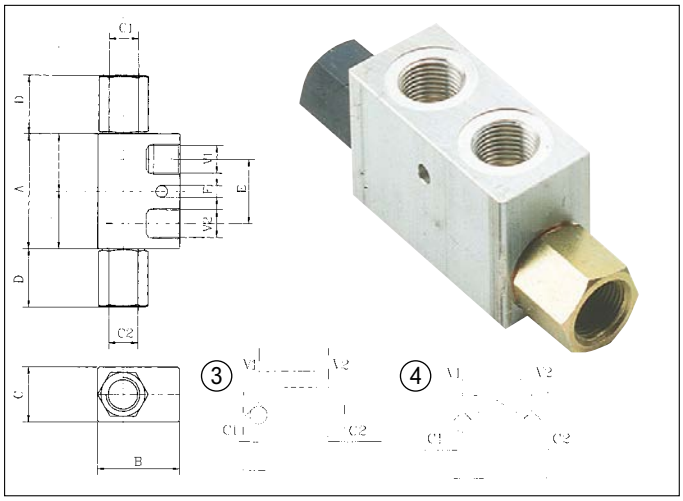


## 1 Mengenregler mit Druckbegrenzungsventil

Aus einer Rohrleitung mit großer Fördermenge kann eine Teilmenge entzogen werden, die belastbar und verstellbar ist. Z.B. zur Versorgung zweier getrennter Hydraulikkreise mittels einer Hydraulikpumpe. Anschluss P hat Vorrang. Druckbegrenzungsventil einstellbar von 10 bis 250 bar.

| Durchfluss (l/min) | Gewinde P | IN | Gewinde T | Druck max. (bar) | Best. Nr. | |
|---|---|---|---|---|---|---|
| 40 | R3/8" | R1/2" | R3/8" | 250 | 1598 | |
| 70 | R1/2" | R3/4" | R1/2" | 250 | 1599 | |

## 2 Rückschlagventil mit Kegelsitz

Dient zum Schutz eines Hydraulikbauteiles gegen Druckspitzen durch Belastungseinwirkung von außen. Öffnungsdruck 0,5bar

| Durchfluss (l/min) | Gewinde | H (mm) | L (mm) | Druck max. (bar) | Best. Nr. | |
|---|---|---|---|---|---|---|
| 20 | R 1/4" | 19 | 60 | 400 | 2088 | |
| 35 | R 3/8" | 24 | 68 | 400 | 2090 | |
| 55 | R 1/2" | 30 | 78 | 350 | 2101 | |
| 90 | R 3/4" | 36 | 90 | 300 | 2102 | |

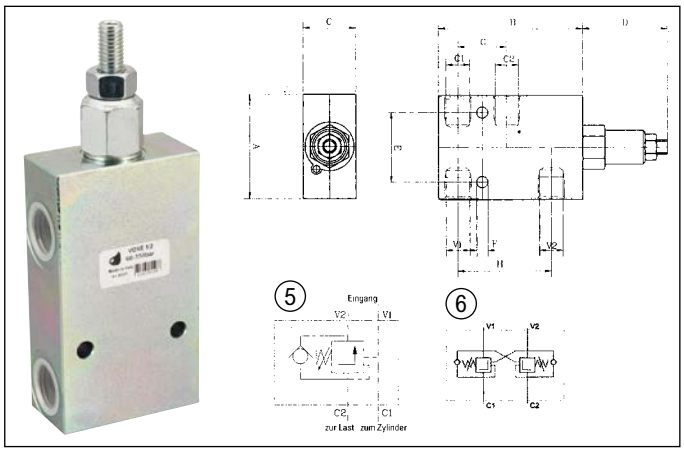


## 3 Rückschlagventil - Sperrblock hydraulisch entsperrbar

Dient zum Halten von großen Lasten und zur Überbrückung von Belastungsspitzen. Einfachwirkendes Rückschlagventil. Besonders geeignet für einfachwirkende Hydraulikzylinder auf Wendepflügen. Max. Druck 350 bar, Aufsteuerverhältnis 4:1

| Durchfluss (l/min) | Gewinde | A (mm) | B (mm) | D (mm) | C (mm) | E (mm) | Best. Nr. | |
|---|---|---|---|---|---|---|---|---|
| 30 | R 3/8" | 66 | 40 | 24,5 | 30 | 32 | 2616 | |
| 50 | R 1/2" | 91 | 60 | 38,5 | 40 | 40 | 27726 | |

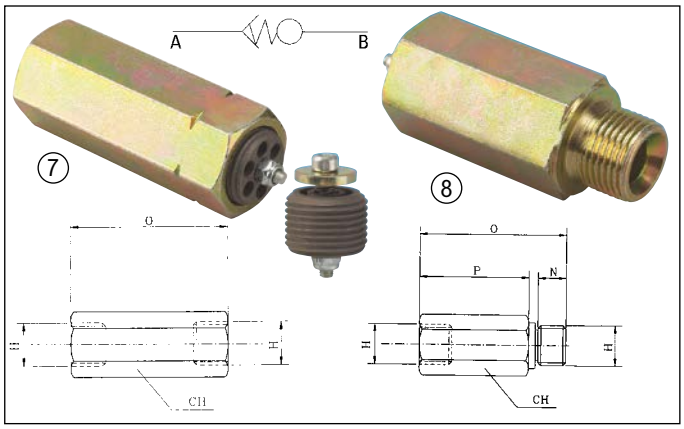


## 4 Doppeltwirkendes Rückschlagventil

Besonders geeignet für Hydraulikzylinder mit denen große Lasten in Position gehalten wreden müssen. Max. Druck 350 bar, Aufsteuerverhältnis 4:1.

| Durchfluss (l/min) | Gewinde | A (mm) | B (mm) | D (mm) | C (mm) | E (mm) | Best. Nr. | |
|---|---|---|---|---|---|---|---|---|
| 25 | R 1/4" | 66 | 40 | 24,5 | 30 | 32 | 2626 | |
| 30 | R 3/8" | 66 | 40 | 24,5 | 30 | 32 | 10544 | |
| 45 | R 3/8" | 81 | 50 | 30 | 30 | 40 | 207 | |
| 60 | R 1/2" | 91 | 60 | 38,5 | 40 | 40 | 10545 | |

## 5 Senkbrems- und Lasthalteventil einfachwirkend für Rohrleitungseinbau

Zum absoluten leckölfreien Halten der Last in einer Position! Folgende Funktionen werden erreicht: Begrenzung des ablaufenden Ölstroms (auch bei einem Leitungsbruch)Verhindert das Davoneilen einer ziehenden oder drückenden LastDruckbegrenzungsfunktionEinsatz nur möglich mit Steuerventilen, die in der Nullstellung eine Verbraucher-Tank-Verbindung (Schwimmstellung) habenDruckbereich 60 bis 350 bar., max. Lastdruck 270 bar, Aufsteuerverhältnis 4,25:1.

| Durch-fluss (l/min) | Gewinde | A | B | D | H | C | E | G | Best. Nr. | |
|---|---|---|---|---|---|---|---|---|---|---|
| 40 | R 3/8" | 60 | 85 | 48 | 54 | 30 | 40 | 28 | 46042 | |
| 60 | R 1/2" | 70 | 90 | 70 | 57 | 30 | 50 | 31 | 46043 | |

## 6 Senkbrems- und Lasthalteventil doppeltwirkend für Rohrleitungseinbau

| Durch-fluss (l/min) | Gewinde | A | B | D | H | C | E | G | Best. Nr. | |
|---|---|---|---|---|---|---|---|---|---|---|
| 30 | R 1/4" | 50 | 130 | 48 | 94 | 30 | 110 | 42 | 49577 | |
| 40 | R 3/8" | 50 | 130 | 48 | 94 | 30 | 110 | 42 | 27149 | |
| 60 | R 1/2" | 50 | 130 | 48 | 94 | 30 | 110 | 42 | 27150 | |

## 7 Schlauchbruchsicherung max. Druck 350 bar

Diese Ventile erlauben einen einstellbaren Durchfluss vom Verbraucher zum Rücklauf. Wird der durch die Einstellung bestimmte Durchfluss überschritten, z.B. im Rohrbruchfall, so schließt das Ventil augenblicklich. Hierbei wird die bewegliche Prallplatte aufgrund der erhöhten Strömungskräfte gegen die eingebaute Feder auf den Ventilkörper gedrückt. Die Ventile sollten so nach wie möglich am Verbraucher installiert werden, damit eine maximale Sicherheit gewährleistet ist.

| Durchfluss (l/min) | Gewinde | CH | O (mm) | Best. Nr. | |
|---|---|---|---|---|---|
| 50 | 3/8" | 22 | 58 | 31776 | |
| 80 | 1/2" | 27 | 62 | 31777 | |
| 140 | 3/4" | 36 | 72 | 31778 | |

## 8 Schlauchbruchsicherung max. Druck 350 bar

| Durchfluss (l/min) | Gewinde | CH | O (mm) | N (mm) | P (mm) | Best. Nr. | |
|---|---|---|---|---|---|---|---|
| 25 | 1/4" | 19 | 50 | 11 | 36 | 31779 | |
| 45 | 3/8" | 22 | 60 | 12 | 44 | 31780 | |
| 70 | 1/2" | 27 | 65 | 16 | 45 | 31781 | |




**1/2 Einbaufertiger Hydraulikschlauch Nennweite DN06, Anschluss 8L, M14x1,5 mm**
max. Betriebsdruck 400 bar, mindest Biegeradius 45 mm, Gewicht 275 g/m, Außendurchmesser 13,1 mm

| Länge (mm) | Best. Nr. | ① | Best. Nr. | ② |
|---|---|---|---|---|
| 250 | 101670 | | 101690 | |
| 300 | 101671 | | 101691 | |
| 350 | 101672 | | 101692 | |
| 400 | 101673 | | 101693 | |
| 450 | 101674 | | 101694 | |
| 500 | 101675 | | 101695 | |
| 600 | 101676 | | 101696 | |
| 700 | 101677 | | 101697 | |
| 800 | 101678 | | 101698 | |
| 900 | 101679 | | 101699 | |
| 1000 | 101680 | | 101700 | |
| 1100 | 101681 | | 101701 | |
| 1200 | 29200 | | 101702 | |
| 1300 | 101682 | | 101703 | |
| 1400 | 29169 | | 101704 | |
| 1500 | 101683 | | 101706 | |
| 1800 | 101684 | | 101707 | |
| 2000 | 101685 | | 101708 | |
| 2250 | 101686 | | 101709 | |
| 2500 | 101687 | | 101710 | |
| 2750 | 101688 | | 101711 | |
| 3000 | 101689 | | 101712 | |
| 4000 | 118204 | | 128564 | |
| 5000 | 103487 | | 109681 | |

**1/2 Einbaufertiger Hydraulikschlauch Nennweite DN08, Anschluss 10L, M16x1,5 mm**
max. Betriebsdruck 350 bar, mindest Biegeradius 55 mm, Gewicht 330 g/m, Außendurchmesser 14,7 mm

| Länge (mm) | Best. Nr. | ① | Best. Nr. | ② |
|---|---|---|---|---|
| 250 | 97580 | | 48554 | |
| 400 | 14769 | | 14822 | |
| 500 | 14771 | | 14823 | |
| 600 | 14775 | | 14824 | |
| 700 | 14779 | | 14826 | |
| 800 | 14789 | | 14827 | |
| 900 | 14792 | | 14829 | |
| 1000 | 14793 | | 9542 | |
| 1050 | 14794 | | 14831 | |
| 1100 | 14801 | | 14832 | |
| 1150 | 14803 | | 14833 | |
| 1200 | 14804 | | 14841 | |
| 1250 | 14805 | | 14842 | |
| 1300 | 14807 | | 14843 | |
| 1350 | 14808 | | 14844 | |
| 1400 | 14809 | | 14846 | |
| 1450 | 14811 | | 14847 | |
| 1500 | 14812 | | 14851 | |
| 1550 | 14813 | | 14858 | |
| 1600 | 14814 | | 14860 | |
| 1700 | 14815 | | 14876 | |
| 1800 | 14816 | | 14878 | |
| 2000 | 14819 | | 9547 | |
| 2500 | 14820 | | 14879 | |
| 3000 | 79719 | | 14909 | |
| 3500 | 56706 | | 71045 | |
| 4000 | 98120 | | 101713 | |
| 6000 | 98121 | | 105453 | |

**Einbaufertiger Hydraulikschlauch**
Tractor 2K mit beidseitiger Überwurfmutter, 2 hochzugfesten Stahldrahtgeflechten, dünner synthetischer Obergummi, hohe Flexibiliät, äußerst geringer Biegeradius, geringes Gewicht. Angewandte Normen: EN 857 2SC, ISO 11237 2SC, SAE 100 R16S

**1/2 Einbaufertiger Hydraulikschlauch Nennweite DN10, Anschluss 12L, M18x1,5 mm**
max. Betriebsdruck 330 bar, mindest Biegeradius 65 mm, Gewicht 395 g/m, Außendurchmesser 16,8 mm

| Länge (mm) | Best. Nr. | ① | Best. Nr. | ② |
|---|---|---|---|---|
| 250 | 49109 | | 97581 | |
| 400 | 75693 | | 3513 | |
| 500 | 75694 | | 3514 | |
| 600 | 75695 | | 3522 | |
| 700 | 75696 | | 3526 | |
| 800 | 75697 | | 3530 | |
| 900 | 75698 | | 3541 | |
| 1000 | 75699 | | 3543 | |
| 1050 | 2104 | | 14960 | |
| 1100 | 2106 | | 3545 | |
| 1150 | 2107 | | 14971 | |
| 1200 | 75700 | | 3555 | |
| 1250 | 2110 | | 14972 | |
| 1300 | 2111 | | 3556 | |
| 1350 | 2112 | | 14975 | |
| 1400 | 2113 | | 3559 | |
| 1450 | 2114 | | 14988 | |
| 1500 | 75701 | | 3560 | |
| 1550 | 2116 | | 14989 | |
| 1600 | 2117 | | 3561 | |
| 1700 | 2122 | | 3562 | |
| 1800 | 75702 | | 3566 | |
| 1900 | 14914 | | 3567 | |
| 2000 | 75703 | | 3574 | |
| 2250 | 27869 | | 27892 | |
| 2500 | 14916 | | 3575 | |
| 2750 | 27873 | | 27893 | |
| 3000 | 14928 | | 3577 | |
| 3250 | 27875 | | 27894 | |
| 3500 | 27878 | | 27895 | |
| 3750 | 27880 | | 27896 | |
| 4000 | 27885 | | 27898 | |
| 4500 | 27886 | | 27900 | |
| 5000 | 27887 | | 27902 | |
| 5500 | 14934 | | 3580 | |
| 6000 | 14936 | | 3583 | |
| 6500 | 14937 | | 3584 | |
| 7000 | 14948 | | 3609 | |
| 8000 | 14951 | | 3632 | |




**3 Scheuerschutz aus HDPE für Hydraulikschläuche**
Kostengünstige Scheuerschutzspirale aus 100% recyceltem HDPE. Preis per Meter.

| Stärke (mm) | Ø Außen (mm) | Ø Innen (mm) | passend für Schlauchbündel | Best. Nr. | |
|---|---|---|---|---|---|
| 1,3 | 16,0 | 13,4 | 13-18 | 43375 | |
| 2,0 | 20,0 | 16 | 16-22 | 43376 | |
| 2,2 | 25 | 20,6 | 20-27 | 63557 | |
| 2,5 | 32,0 | 27,0 | 27-36 | 43377 | |
| 2,7 | 40,0 | 34,6 | 34-44 | 63558 | |
| 3,4 | 50 | 43,2 | 43-55 | 43378 | |
| 3,7 | 63 | 55,6 | 55-67 | 114006 | |
| 4,4 | 75 | 66,2 | 66-80 | 29650 | |

**1/2 Einbaufertiger Hydraulikschlauch Nennweite DN12, Anschluss 15L, M22x1,5 mm**
max. Betriebsdruck 275 bar, mindest Biegeradius 80 mm, Gewicht 510 g/m, Außendurchmesser 20,3 mm

| Länge (mm) | Best. Nr. | ① | Best. Nr. | ② |
|---|---|---|---|---|
| 400 | 75704 | | 15068 | |
| 500 | 75705 | | 15072 | |
| 600 | 75706 | | 15086 | |
| 700 | 75707 | | 15101 | |
| 800 | 75708 | | 15316 | |
| 900 | 75709 | | 15317 | |
| 1000 | 75710 | | 9451 | |
| 1100 | 15030 | | 15321 | |
| 1200 | 75711 | | 15333 | |
| 1300 | 15031 | | 15337 | |
| 1400 | 15039 | | 15339 | |
| 1500 | 75712 | | 15342 | |
| 1600 | 15053 | | 15346 | |
| 1700 | 15054 | | 15347 | |
| 1800 | 75713 | | 15348 | |
| 1900 | 15061 | | 15350 | |
| 2000 | 75714 | | 9487 | |
| 3500 | 22933 | | 27860 | |
| 4000 | 107762 | | 107763 | |
| 8000 | 22934 | | 27862 | |

③



**3 Schlauchmarkierung**
Markierungspfeil zur Kennzeichnung von Schlauchleitungen, Pfeil (wechselseitig mit '-' und '+' gekennzeichnet) und Befestigungslasche aus Kunststoff. Zur Montage können auch handelsübliche Kabelbinder verwendet werden.

| Farbe | Best. Nr. |
|---|---|
| gelb | 101742 |
| blau | 101744 |
| grün | 101743 |
| rot | 101741 |
| schwarz | 101746 |
| weiß | 101747 |

⑧



**8 Gerade Verschraubung**

| Baureihe / Rohr-Ø | Gewinde | Best. Nr. |
|---|---|---|
| 6L | M12x1,5 | 803 |
| 8L | M14x1,5 | 5682 |
| 10L | M16x1,5 | 5685 |
| 12L | M18x1,5 | 3426 |
| 15L | M22x1,5 | 3427 |
| 18L | M26x1,5 | 5688 |
| 22L | M30x2,0 | 804 |

**Gerade Verschraubung - schwere Reihe**

| Baureihe / Rohr-Ø | Gewinde | Best. Nr. |
|---|---|---|
| 12S | M20x1,5 | 46089 |
| 16S | M24x1,5 | 4192 |

⑨



**9 Winkelverschraubung**

| Baureihe / Rohr-Ø | Gewinde | Best. Nr. |
|---|---|---|
| 6L | M12x1,5 | 806 |
| 8L | M14x1,5 | 5695 |
| 10L | M16x1,5 | 5696 |
| 12L | M18x1,5 | 5697 |
| 15L | M22x1,5 | 5701 |
| 18L | M26x1,5 | 5702 |
| 22L | M30x2,0 | 808 |

**Winkelverschraubung - schwere Reihe**

| Baureihe / Rohr-Ø | Gewinde | Best. Nr. |
|---|---|---|
| 12S | M20x1,5 | 46090 |
| 16S | M24x1,5 | 12058 |
| 25S | M36x2,0 | 7715 |

**4 Wartungsstopfen 3 in 1, Durchmesser 2 - 42 mm**
STOPPFIXX Wartungsstopfen Set "3 in 1" in roter Signalfarbe zum Verschluss von drucklosen Leitungen bei Reparatur und Wartung. Durch das Prinzip 3 in 1, der kleinste Stopfen ist im mittleren Stopfen und diese beiden sind dann im größeren Wartungsstopfen enthalten, haben Sie immer den richtigen Durchmesser zur Hand. Wenn die mittlere Größe M der Wartungsstopfen in Gebrauch ist, lässt sich der größte STOPPFIXX mit der Staubkappe verschließen und die Größe S kann dadurch nicht verloren gehen. Durch den Hafteffekt sind die Stopfen stufenlos von 2 - 42mm einsetzbar! Temperaturbeständig von -45 bis +120°CSilikonfrei, beständig gegen die meisten Öle und Chemikalien.
Best. Nr. 108783



- CLEVER - SAUBER - EINLEUCHTEND!
- WOW! 3 in 1, immer die richtige Größe von 2 - 42 mm parat
- passgenauer Verschluss der Leitungen

⑤



Hydraulikrohre werden nur bis zu einer Länge von 2,0 m ausgeliefert

**5 Hydraulikrohr nahtlos, verzinkt**
Nach DIN 2391/C NBK, außen galvanisch verzinkt, für alle Druckstufen geeignet, Lieferung in max. 2,0 m Längen, Preis per Meter.
in der Schweiz nicht lieferbar

⑥

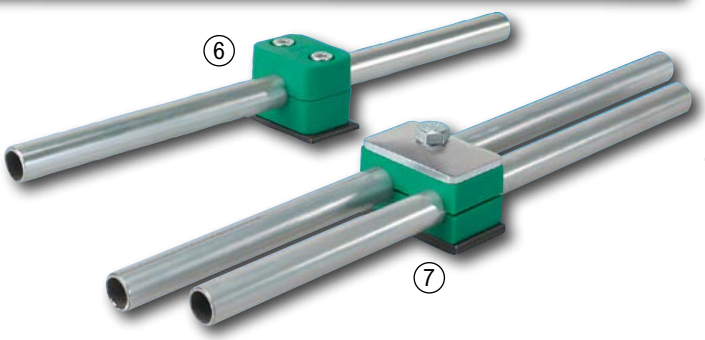

⑦

⑩



**10 T-Verschraubung**

| Baureihe / Rohr-Ø | Gewinde | Best. Nr. |
|---|---|---|
| 6L | M12x1,5 | 23925 |
| 8L | M14x1,5 | 23926 |
| 10L | M16x1,5 | 22286 |
| 12L | M18x1,5 | 22287 |
| 15L | M22x1,5 | 22290 |
| 18L | M26x1,5 | 23927 |
| 22L | M30x2,0 | 810 |

**6 Einfachrohrschelle**
Mit 2 Schellenhälften, Anschweißplatte, Innensechskantschraube.

| Ø Rohr (mm) | Best. Nr. |
|---|---|
| 6 | 1207 |
| 8 | 1209 |
| 10 | 1210 |
| 12 | 28626 |
| 14 | 1212 |
| 15 | 28627 |
| 16 | 1214 |
| 18 | 1215 |
| 20 | 1220 |
| 22 | 1223 |
| 25 | 1224 |
| 28 | 1229 |

**7 Doppelrohrschelle**
Aus Polypropylen, mit 2 Schellenhälften, Anschweißplatte, Deckplatte und Sechskantschraube.

| Ø Rohr (mm) | Best. Nr. |
|---|---|
| 8 | 5718 |
| 10 | 5719 |
| 12 | 5720 |
| 14 | 5721 |
| 15 | 5739 |
| 16 | 5740 |
| 18 | 5741 |
| 20 | 5742 |
| 22 | 5743 |

| leichte Reihe L | | | schwere Reihe S | | |
|---|---|---|---|---|---|
| Bezeichnung | Rohr-Ø außen | Gewinde | Bezeichnung | Rohr-Ø außen | Gewinde |
| 06 | 6 mm | M12x1,5 | 06 | 6 mm | M14x1,5 |
| 08 | 8 mm | M14x1,5 | 08 | 8 mm | M16x1,5 |
| 10 | 10 mm | M16x1,5 | 10 | 10 mm | M18x1,5 |
| 12 | 12 mm | M18x1,5 | 12 | 12 mm | M20x1,5 |
| 15 | 15 mm | M22x1,5 | 14 | 14 mm | M22x1,5 |
| 18 | 18 mm | M26x1,5 | 16 | 16 mm | M24x1,5 |
| 22 | 22 mm | M30x2 | 20 | 20 mm | M30x2 |
| 28 | 28 mm | M36x2 | 25 | 25 mm | M36x2 |
| 35 | 35 mm | M45x2 | 30 | 30 mm | M42x2 |
| 42 | 42 mm | M52x2 | 38 | 38 mm | M52x2 |



**1 Gerade Verbindung**

| Baureihe / Rohr-Ø | Gewinde | Best. Nr. |
|---|---|---|
| 6L | M12x1,5 | 5549 |
| 8L | M14x1,5 | 5550 |
| 10L | M16x1,5 | 5553 |
| 12L | M18x1,5 | 5554 |
| 15L | M22x1,5 | 5556 |
| 18L | M26x1,5 | 5561 |
| 22L | M30x2,0 | 5562 |

**Gerade Verbindung - schwere Reihe**

| Baureihe / Rohr-Ø | Gewinde | Best. Nr. |
|---|---|---|
| 12S | M20x1,5 | 60889 |
| 16S | M24x1,5 | 52305 |



**2 Gerade Schottverschraubung**

| Baureihe / Rohr-Ø | Gewinde | Best. Nr. |
|---|---|---|
| 8L | M14x1,5 | 5689 |
| 10L | M16x1,5 | 5691 |
| 12L | M18x1,5 | 5692 |
| 15L | M22x1,5 | 5693 |
| 18L | M26x1,5 | 5694 |



**3 Anschweißverschraubung**

| Baureihe / Rohr-Ø | Gewinde | Best. Nr. |
|---|---|---|
| 8L | M14x1,5 | 5671 |
| 10L | M16x1,5 | 5672 |
| 12L | M18x1,5 | 5673 |
| 15L | M22x1,5 | 5674 |
| 18L | M26x1,5 | 5675 |
| 22L | M30x2,0 | 873 |




**4 Einschrauber ohne Schneidring, BSP Einschraubgewinde**

| Gewinde | | Best. Nr. |
|---|---|---|
| 10L | M16x1,5 | 77963 |
| 12L | M18x1,5 | 77964 |
| 15L | M22x1,5 | 77965 |
| 15L | M22x1,5 | 103531 |



**5 Gerade Aufschraubverschraubung, Withworth-Rohrgewinde**

| | Gewinde | Innen-Gewinde | Best. Nr. |
|---|---|---|---|
| 8L | M14x1,5 | R 1/4" | 24239 |
| 10L | M16x1,5 | R 1/4" | 24241 |
| 10L | M16x1,5 | R 3/8" | 24242 |
| 12L | M18x1,5 | R 1/4" | 101209 |
| 12L | M18x1,5 | R 3/8" | 24243 |
| 12L | M18x1,5 | R 1/2" | 24244 |
| 15L | M22x1,5 | R 1/2" | 24245 |




**6 Gerade Einschraubverschraubung, Withworth - Rohrgewinde**

| Baureihe / Rohr-Ø | Gewinde | G (Zoll) | Best. Nr. |
|---|---|---|---|
| 6L | M12x1,5 | 1/4 | 880 |
| 6L | M12x1,5 | 3/8 | 884 |
| 8L | M14x1,5 | 1/4 | 25932 |
| 8L | M14x1,5 | 3/8 | 5625 |
| 8L | M14x1,5 | 1/2 | 66148 |
| 10L | M16x1,5 | 1/4 | 10103 |
| 10L | M16x1,5 | 3/8 | 5626 |
| 10L | M16x1,5 | 1/2 | 892 |
| 12L | M18x1,5 | 1/4 | 10104 |
| 12L | M18x1,5 | 3/8 | 3417 |
| 12L | M18x1,5 | 1/2 | 3418 |
| 12L | M18x1,5 | 3/4 | 5627 |
| 15L | M22x1,5 | 3/8 | 3419 |
| 15L | M22x1,5 | 1/2 | 3421 |
| 15L | M22x1,5 | 3/4 | 5628 |
| 18L | M26x1,5 | 3/8 | 5629 |
| 18L | M26x1,5 | 1/2 | 5630 |
| 18L | M26x1,5 | 3/4 | 5631 |
| 22L | M30x2,0 | 1/2 | 893 |
| 22L | M30x2,0 | 3/4 | 27861 |
| 22L | M30x2,0 | 1 | 894 |
| 28L | M36x2,0 | 3/4 | 896 |
| 28L | M36x2,0 | 1 | 897 |

**Gerade Einschraubverschraubung, Withworth-Rohrgewinde, schwere Reihe**

| | | | |
|---|---|---|---|
| 12S | M20x1,5 | 1/4 | 101212 |
| 12S | M20x1,5 | 3/8 | 14987 |
| 12S | M20x1,5 | 1/2 | 46091 |
| 16S | M24x1,5 | 1/2 | 10202 |
| 16S | M24x1,5 | 3/4 | 12513 |

**Gerade Einschraubverschraubung, metrisches Gewinde**

| Gewinde G (mm) | | Best. Nr. |
|---|---|---|
| 8L M14x1,5 | M12x1,5 | 5632 |
| 8L M14x1,5 | M14x1,5 | 118746 |
| 10L M16x1,5 | M14x1,5 | 5635 |
| 10L M16x1,5 | M16x1,5 | 5636 |
| 10L M16x1,5 | M18x1,5 | 5637 |
| 10L M16x1,5 | M22x1,5 | 898 |
| 12L M18x1,5 | M14x1,5 | 5638 |
| 12L M18x1,5 | M16x1,5 | 3423 |
| 12L M18x1,5 | M18x1,5 | 3424 |
| 12L M18x1,5 | M22x1,5 | 4790 |
| 15L M22x1,5 | M16x1,5 | 5639 |
| 15L M22x1,5 | M18x1,5 | 3425 |
| 15L M22x1,5 | M22x1,5 | 5640 |
| 18L M26x1,5 | M18x1,5 | 5643 |
| 18L M26x1,5 | M22x1,5 | 5644 |
| 22L M30x2,0 | M26x1,5 | 902 |




**7 Winkel-Einschraubverschraubung, Withworth-Rohrgewinde**

| Gewinde | G (Zoll) | Best. Nr. |
|---|---|---|
| 6L M12x1,5 | 1/8 | 904 |
| 8L M14x1,5 | 1/4 | 5646 |
| 8L M14x1,5 | 3/8 | 905 |
| 10L M16x1,5 | 1/4 | 5654 |
| 10L M16x1,5 | 3/8 | 909 |
| 12L M18x1,5 | 1/4 | 910 |
| 12L M18x1,5 | 3/8 | 5656 |
| 12L M18x1,5 | 1/2 | 914 |
| 15L M22x1,5 | 1/2 | 5657 |
| 18L M26x1,5 | 1/2 | 5658 |
| 22L M30x2,0 | 3/4 | 922 |

**Winkel-Einschraubverschraubung, metrisches Gewinde**

| Gewinde G (mm) | | Best. Nr. |
|---|---|---|
| 8L M14x1,5 | M12x1,5 | 5659 |
| 10L M16x1,5 | M14x1,5 | 5667 |
| 12L M18x1,5 | M16x1,5 | 5668 |
| 15L M22x1,5 | M18x1,5 | 5669 |
| 18L M26x1,5 | M22x1,5 | 5670 |




**8 Winkelverschraubung einstellbar, Withworth-Rohrgewinde**

| Baureihe / Rohr-Ø | Gewinde | G | Best. Nr. |
|---|---|---|---|
| 8L | M14x1,5 | 1/4 | 5676 |
| 10L | M16x1,5 | 1/4 | 5677 |
| 12L | M18x1,5 | 3/8 | 3428 |
| 15L | M22x1,5 | 1/2 | 3432 |
| 18L | M26x1,5 | 1/2 | 5678 |
| 22L | M30x2,0 | 3/4 | 971 |

**Winkelverschraubung einstellbar, metrisches Gewinde**

| Gewinde G (mm) | | Best. Nr. |
|---|---|---|
| 10L M16x1,5 | M14x1,5 | 5680 |
| 12L M18x1,5 | M16x1,5 | 3434 |
| 15L M22x1,5 | M18x1,5 | 3435 |




**9 Reduzierstutzen mit Innengewinde**

| G (Zoll) | d1 (zoll) | Best. Nr. |
|---|---|---|
| 1/4 | 3/8 | 24246 |
| 1/4 | 1/2 | 24247 |
| 3/8 | 1/4 | 24248 |
| 3/8 | 1/2 | 22283 |
| 1/2 | 1/4 | 24250 |
| 1/2 | 3/8 | 22284 |
| 1/2 | 3/4 | 24251 |
| 1 | 1/2 | 11052 |
| 1 | 3/4 | 11053 |
| 1 1/4 | 3/4 | 11079 |
| 1 1/4 | 1 | 11082 |
| 1 1/2 | 1 | 11084 |



**10 Gerade Reduzierung**

| | Best. Nr. |
|---|---|
| GR08/06PL | 24254 |
| GR10/08PL | 24252 |
| GR12/06PL | 957 |
| GR12/08PL | 22276 |
| GR12/10PL | 22279 |
| GR15/10PL | 24255 |
| GR15/12PL | 22281 |
| GR18/12PL | 24256 |
| GR18/15PL | 962 |



**11 Winkelanschlussstutzen einstellbar**

| Gewinde G (mm) | | Best. Nr. |
|---|---|---|
| 8L M14x1,5 | M14x1,5 | 28062 |
| 10L M16x1,5 | M16x1,5 | 27879 |
| 12L M18x1,5 | M18x1,5 | 27817 |
| 15L M22x1,5 | M22x1,5 | 27818 |
| 18L M26x1,5 | M26x1,5 | 976 |
| 22L M30x2,0 | M30x2,0 | 977 |
| 28L M36x2,0 | M36x2,0 | 979 |




**12 T-Anschlussstutzen einstellbar**

| Gewinde G (mm) | | Best. Nr. |
|---|---|---|
| 8L M14x1,5 | M14x1,5 | 983 |
| 10L M16x1,5 | M16x1,5 | 984 |
| 12L M18x1,5 | M18x1,5 | 220 |
| 15L M22x1,5 | M22x1,5 | 985 |
| 18L M26x1,5 | M26x1,5 | 986 |

**Gut zu wissen!**

Gewindetabelle Whithworth Rohr - BSP Anschlüsse

| Gewinde | Gangzahl | AD mm | ID mm |
|---|---|---|---|
| R 1/8“ | 28 | 9,73 | 8,6 |
| R 1/4“ | 19 | 13,16 | 11,5 |
| R 3/8“ | 19 | 16,66 | 14,9 |
| R 1/2“ | 14 | 20,96 | 18,6 |
| R 5/8“ | 14 | 22,91 | 20,6 |
| R 3/4“ | 14 2 | 6,44 | 24,1 |
| R 1“ | 11 | 33,25 | 30,3 |
| R 1 1/4“ | 11 | 41,91 | 38,9 |
| R 1 1/2“ | 11 | 47,80 | 44,9 |
| R 1 3/4“ | 11 | 53,75 | 50,8 |
| R 2“ | 11 | 59,62 | 56,7 |
| R 2 1/4“ | 11 | 65,72 | 62,8 |




### 1 Gerade Einschraubstutzen, Withworth-Rohrgewinde

| Baureihe / Rohr-Ø | Gewinde | G | Best. Nr. |
|---|---|---|---|
| 8L | M14x1,5 | 1/4 | 992 |
| 10L | M16x1,5 | 1/4 | 993 |
| 10L | M16x1,5 | 3/8 | 44255 |
| 12L | M18x1,5 | 3/8 | 994 |
| 15L | M22x1,5 | 1/2 | 995 |




### 2 L-Anschlussstutzen einstellbar

| | Gewinde G (mm) | | Best. Nr. |
|---|---|---|---|
| 8L | M14x1,5 | M14x1,5 | 1002 |
| 10L | M16x1,5 | M16x1,5 | 1004 |
| 12L | M18x1,5 | M18x1,5 | 27819 |
| 15L | M22x1,5 | M22x1,5 | 27820 |
| 18L | M26x1,5 | M26x1,5 | 1038 |
| 22L | M30x2,0 | M30x2,0 | 1041 |




### 3 Konus-Reduzieranschluss

| | Best. Nr. |
|---|---|
| RED10/08PL | 27309 |
| RED12/08PL | 27311 |
| RED12/10PL | 27312 |
| RED15/08PL | 126897 |
| RED15/10PL | 27231 |
| RED15/12PL | 27313 |
| RED18/10PL | 1046 |
| RED18/12PL | 1047 |
| RED18/15PL | 412 |
| RED22/12PL | 1049 |
| RED22/15PL | 1050 |

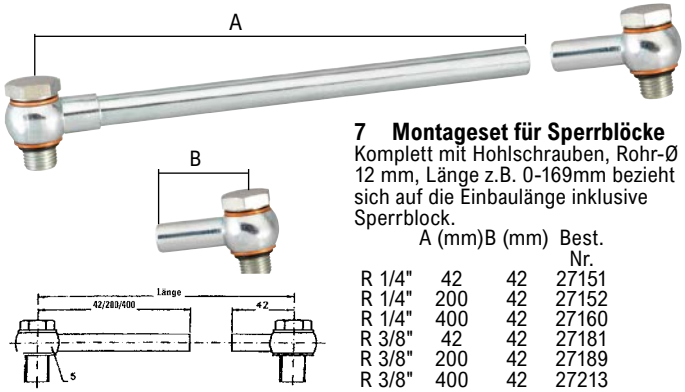





### 4 Doppelnippel gerade BSP(Whitworth Rohrgewinde) mit 60° Innenkonus

| SW (mm) | L (mm) | T1 (Zoll) | T2 (Zoll) | Best. Nr. |
|---|---|---|---|---|
| 19 | 31,5 | 1/4 | 1/4 | 36436 |
| 22 | 33,5 | 1/4 | 3/8 | 126052 |
| 22 | 34,7 | 3/8 | 3/8 | 36437 |
| 27 | 40,7 | 1/2 | 1/2 | 36438 |
| 32 | 45,2 | 3/4 | 3/4 | 36439 |
| 41 | 51,9 | 1 | 1 | 36440 |
| 27 | 38,2 | 1/2 | 3/8 | 38819 |
| 30 | 43,2 | 5/8 | 1/2 | 44803 |
| 32 | 43,2 | 3/4 | 1/2 | 40064 |




### 5 Überwurfmutter

| | Gewinde | SW (mm) | Best. Nr. |
|---|---|---|---|
| 6L | M12x1,5 | 14 | 5602 |
| 8L | M14x1,5 | 17 | 5603 |
| 10L | M16x1,5 | 19 | 5604 |
| 12L | M18x1,5 | 22 | 5606 |
| 15L | M22x1,5 | 27 | 5608 |
| 18L | M26x1,5 | 32 | 5611 |
| 22L | M30x2,0 | 36 | 5613 |

### Überwurfmutter schwere Reihe

| | Gewinde | SW (mm) | Best. Nr. |
|---|---|---|---|
| 12S | M20x1,5 | 24 | 27235 |
| 16S | M24x1,5 | 30 | 312 |

### 6 Schneidring

| Baureihe / Rohr-Ø | Best. Nr. |
|---|---|
| 6L | 5615 |
| 8L | 5616 |
| 10L | 5617 |
| 12L | 5619 |
| 15L | 5621 |
| 18L | 5623 |
| 22L | 5624 |

### Schneidring

| Baureihe / Rohr-Ø | Best. Nr. |
|---|---|
| 12S | 5619 |
| 16S | 44746 |

### 7 Montageset für Sperrblöcke

Komplett mit Hohlschrauben, Rohr-Ø 12 mm, Länge z.B. 0-169mm bezieht sich auf die Einbaulänge inklusive Sperrblock.

| | A (mm) | B (mm) | Best. Nr. |
|---|---|---|---|
| R 1/4" | 42 | 42 | 27151 |
| R 1/4" | 200 | 42 | 27152 |
| R 1/4" | 400 | 42 | 27160 |
| R 3/8" | 42 | 42 | 27181 |
| R 3/8" | 200 | 42 | 27189 |
| R 3/8" | 400 | 42 | 27213 |




### 8 Verschlussschraube, Withworth-Rohrgewinde

| | Best. Nr. |
|---|---|
| VSTI R1/4 | 5703 |
| VSTI R3/8 | 5704 |
| VSTI R1/2 | 5705 |
| VSTI R3/4 | 5706 |
| VSTI R1 | 1063 |

### Verschlussschraube metrisches Gewinde

| | Best. Nr. |
|---|---|
| VSTI 12x1,5 | 5708 |
| VSTI 14x1,5 | 5709 |
| VSTI 16x1,5 | 5710 |
| VSTI 18x1,5 | 5712 |
| VSTI 22x1,5 | 5715 |

### 9 Verschlussstopfen zu Überwurfmutter

mit O-Ring Abdichtung

| Baureihe / Rohr-Ø | Best. Nr. |
|---|---|
| 6L | 97598 |
| 8L | 97599 |
| 10L | 97600 |
| 12L | 21015 |
| 15L | 97601 |
| 18L | 97602 |
| 22L | 97603 |
| 28L | 97604 |

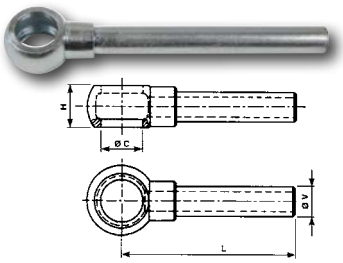


### 10 Ringauge mit Rohr

| Ø C | H (mm) | L (mm) | V (mm) | Best. Nr. |
|---|---|---|---|---|
| 1/4" | 14 | 200 | 10 | 106648 |
| 1/4" | 14,5 | 205 | 12 | 44078 |
| 3/8" | 17 | 106 | 12 | 8074 |
| 3/8" | 17 | 199 | 12 | 44079 |
| 1/2" | 22 | 202 | 15 | 44080 |

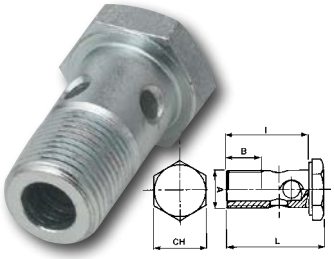


### 11 Hohlschraube

| Gewinde | B (mm) | CH | I (mm) | L (mm) | Best. Nr. | |
|---|---|---|---|---|---|---|
| 1/4" | 13 | 19 | 26 | 32 | 30062 | |
| 3/8" | 15 | 22 | 31 | 40 | 25724 | |
| 3/8" | 15 | 22 | 52 | 59 | 97879 | |
| 1/2" | 18 | 27 | 38 | 48 | 8666 | |
| M16x1,5 | 15 | 22 | 31 | 39 | 102005 | |
| M18x1,5 | 17 | 24 | 36 | 43,60 | 3384 | |
| M22x1,5 | 19 | 27 | 38 | 47 | 110591 | |



### 12 USIT-Ringe

Flachdichtung aus Metall und Kunststoff zur Abdichtung von Flanschverbindungen sowie Verschraubungen gegen Überdruck. Diese Dichtringe sind selbstzentrierend und innen dichtend.

| Größe | Best. Nr. |
|---|---|
| R1/4" 13,74x20,57x2,03 | 26886 |
| R3/8" 17,28x23,8x2,03 | 26887 |
| R1/2" 21,54x28,58x2,34 | 26889 |
| R3/4" 27,05x34,93x2,34 | 26890 |
| R1" 33,89x42,8x3,25 | 26891 |

### USIT-Ringe

| Gewinde | Größe | Best. Nr. |
|---|---|---|
| M6 | 6,7x10x1,0 | 97608 |
| M8 | 8,7x14x1,0 | 97609 |
| M10 | 10,7x18x1,5 | 97610 |
| M12 | 12,7x20x1,5 | 97611 |
| M14 | 14,7x22x1,5 | 97612 |
| M16 | 16,7x24x1,5 | 97613 |
| M18 | 18,7x26x1,5 | 97614 |
| M20 | 20,7x28x1,5 | 97615 |
| M22 | 22,7x30x2,0 | 97616 |
| M24 | 24,7x32x2,0 | 97617 |
| M26 | 26,7x35x2,0 | 97618 |

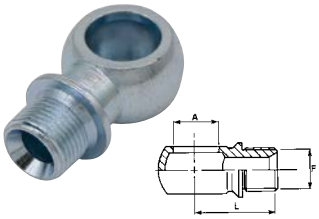


### 13 Ringauge BSP Außengewinde

| Gewinde | A (mm) | L (mm) | Best. Nr. |
|---|---|---|---|
| 3/8" | 16,76 | 35,28 | 9507 |
| 1/2" | 21,2 | 39,82 | 44063 |
| 1/4" | 13,32 | 31,88 | 44062 |
| M18x1,5 | 18 | 22 | 44064 |

### Ringauge mit Rohranschluss-Gewinde

mit Rohranschluss leichte Reihe DIN 2353, max. Betriebsdruck 230bar

| Gewinde | A (mm) | L (mm) | Best. Nr. |
|---|---|---|---|
| M18x1,5 | 18 | 28,40 | 22003 |
| M22x1,5 | 22 | 42 | 102733 |

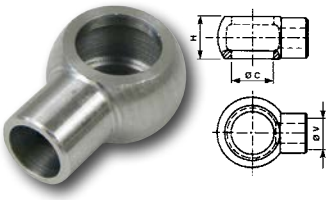


### 14 Ringlötstück R3/8" für 12mm Rohr

| H (mm) | V (mm) | Ø C | Best. Nr. |
|---|---|---|---|
| 14,5 | 12 | 3/8" | 97880 |



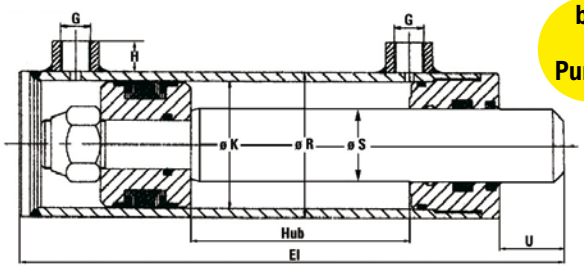


bis Punkte

**1 Hydraulikzylinder Kolben-Ø K= 25 mm, Kolbenstange-Ø S = 16 mm**
Druckkraft 883 kg, Zugkraft 521 kg bei 180 bar, Anschluss G 1/4, Nenndruck 250bar

| Hub (mm) | Einbaulänge EL (mm) | Rohr-Ø außen (R) | Überstand U | Best. Nr. | |
|---|---|---|---|---|---|
| 50 | 136 | 35 | 15 | 26322 | |
| 80 | 166 | 35 | 15 | 27521 | |
| 100 | 186 | 35 | 15 | 26323 | |
| 150 | 236 | 35 | 15 | 26324 | |
| 200 | 286 | 35 | 15 | 26325 | |
| 250 | 336 | 35 | 15 | 26326 | |
| 300 | 386 | 35 | 15 | 26327 | |
| 400 | 486 | 35 | 15 | 46638 | |

**Dichtsatz zu Zylinder 25/16**
Best. Nr. 28299

**2 Hydraulikzylinder Kolben-Ø K= 32 mm, Kolbenstange-Ø S = 20 mm**
Druckkraft 1447 kg, Zugkraft 882 kg bei 180 bar, Anschluss G 1/4, Nenndruck 250bar

| Hub (mm) | Einbaulänge EL (mm) | Rohr-Ø außen (R) | Überstand U | Best. Nr. | |
|---|---|---|---|---|---|
| 50 | 180 | 42 | 22 | 114303 | |
| 100 | 230 | 42 | 22 | 24017 | |
| 150 | 280 | 42 | 22 | 24018 | |
| 200 | 330 | 42 | 22 | 24020 | |
| 250 | 380 | 42 | 22 | 24021 | |
| 300 | 430 | 42 | 22 | 24023 | |
| 350 | 480 | 42 | 22 | 24025 | |
| 400 | 530 | 42 | 22 | 24026 | |
| 450 | 580 | 42 | 22 | 6103 | |
| 500 | 630 | 42 | 22 | 6104 | |
| 800 | 930 | 42 | 22 | 55923 | |

**Dichtsatz zu Zylinder 32/20**
Best. Nr. 24027

**3 Hydraulikzylinder Kolben-Ø K= 40 mm, Kolbenstange-Ø S = 25 mm**
Druckkraft 2261 kg, Zugkraft 1378 kg bei 180 bar, Anschluss G 1/4, Nenndruck 250bar

| Hub (mm) | Einbaulänge EL (mm) | Rohr-Ø außen (R) | Überstand U | Best. Nr. | |
|---|---|---|---|---|---|
| 100 | 230 | 50 | 22 | 21116 | |
| 150 | 280 | 50 | 22 | 27000 | |
| 200 | 330 | 50 | 22 | 5763 | |
| 250 | 380 | 50 | 22 | 5764 | |
| 300 | 430 | 50 | 22 | 5765 | |
| 350 | 480 | 50 | 22 | 21123 | |
| 400 | 530 | 50 | 22 | 1345 | |
| 450 | 580 | 50 | 22 | 1430 | |
| 500 | 630 | 50 | 22 | 1346 | |
| 550 | 680 | 50 | 22 | 27685 | |
| 600 | 730 | 50 | 22 | 1347 | |
| 700 | 830 | 50 | 22 | 15568 | |
| 800 | 930 | 50 | 22 | 15475 | |
| 1000 | 1130 | 50 | 22 | 18040* | |

**Dichtsatz zu Zylinder 40/25**
Best. Nr. 10497

**4 Hydraulikzylinder Kolben-Ø K= 50 mm, Kolbenstange-Ø S = 25 mm**
Druckkraft 3534 kg, Zugkraft 2650 kg bei 180 bar, Anschluss G 3/8, Nenndruck 250bar

| Hub (mm) | Einbaulänge EL (mm) | Rohr-Ø außen (R) | Überstand U | Best. Nr. | |
|---|---|---|---|---|---|
| 100 | 240 | 60 | 22 | 24302 | |
| 150 | 290 | 60 | 22 | 19956 | |
| 200 | 340 | 60 | 22 | 5766 | |
| 250 | 390 | 60 | 22 | 5767 | |
| 300 | 440 | 60 | 22 | 5768 | |
| 350 | 490 | 60 | 22 | 1431 | |
| 400 | 540 | 60 | 22 | 1348 | |
| 450 | 590 | 60 | 22 | 1437 | |
| 500 | 640 | 60 | 22 | 1349 | |
| 550 | 690 | 60 | 22 | 1438 | |
| 600 | 740 | 60 | 22 | 1350 | |
| 800 | 940 | 60 | 22 | 25173 | |

**Dichtsatz zu Zylinder 50/25**
Best. Nr. 10498

**5 Hydraulikzylinder Kolben-Ø K= 50 mm, Kolbenstange-Ø S = 30 mm**
Druckkraft 3534 kg, Zugkraft 2261 kg bei 180 bar, Anschluss G 3/8, Nenndruck 250bar

| Hub (mm) | Einbaulänge EL (mm) | Rohr-Ø außen (R) | Überstand U | Best. Nr. | |
|---|---|---|---|---|---|
| 100 | 240 | 60 | 22 | 25253 | |
| 120 | 260 | 60 | 22 | 20144 | |
| 150 | 290 | 60 | 22 | 1439 | |
| 180 | 320 | 60 | 22 | 20143 | |
| 200 | 340 | 60 | 22 | 24600 | |
| 250 | 390 | 60 | 22 | 26999 | |
| 300 | 440 | 60 | 22 | 21120 | |
| 350 | 490 | 60 | 22 | 26998 | |
| 400 | 540 | 60 | 22 | 19324 | |
| 450 | 590 | 60 | 22 | 27530 | |
| 500 | 640 | 60 | 22 | 22101 | |
| 550 | 690 | 60 | 22 | 1440 | |
| 600 | 740 | 60 | 22 | 21602 | |
| 700 | 840 | 60 | 22 | 26722 | |
| 750 | 890 | 60 | 22 | 118614 | |
| 800 | 940 | 60 | 22 | 26968 | |
| 1000 | 1140 | 60 | 22 | 22162* | |
| 1200 | 1340 | 60 | 22 | 38004* | |
| 1500 | 1640 | 60 | 22 | 6734 * | |

**Dichtsatz zu Zylinder 50/30**
Best. Nr. 19755

**6 Hydraulikzylinder Kolben-Ø K= 60 mm, Kolbenstange-Ø S = 40 mm**
Druckkraft 5089 kg, Zugkraft 2826 kg bei 180 bar, Anschluss G 3/8, Nenndruck 250bar

| Hub (mm) | Einbaulänge EL (mm) | Rohr-Ø außen (R) | Überstand U | Best. Nr. | |
|---|---|---|---|---|---|
| 100 | 260 | 70 | 23 | 1441 | |
| 150 | 310 | 70 | 23 | 26983 | |
| 200 | 360 | 70 | 23 | 27239 | |
| 250 | 410 | 70 | 23 | 27532 | |
| 300 | 460 | 70 | 23 | 5770 | |
| 350 | 510 | 70 | 23 | 1445 | |
| 400 | 560 | 70 | 23 | 1352 | |
| 450 | 610 | 70 | 23 | 27531 | |
| 500 | 660 | 70 | 23 | 5771 | |
| 550 | 710 | 70 | 23 | 1446 | |
| 600 | 760 | 70 | 23 | 1353 | |
| 700 | 860 | 70 | 23 | 6110 | |
| 800 | 960 | 70 | 23 | 1354 | |
| 900 | 1060 | 70 | 23 | 6115 * | |
| 1000 | 1160 | 70 | 23 | 1355 * | |
| 1200 | 1360 | 70 | 23 | 10277 * | |
| 1300 | 1460 | 70 | 23 | 34079 * | |
| 1500 | 1660 | 70 | 23 | 26005 ** | |
| 1700 | 1860 | 70 | 23 | 26375 ** | |
| 2000 | 2160 | 70 | 23 | 28069 ** | |

**Dichtsatz zu Zylinder 60/40**
Best. Nr. 10499

**7 Hydraulikzylinder Kolben-Ø K= 70 mm, Kolbenstange-Ø S = 40 mm**
Druckkraft 6927 kg, Zugkraft 4665 kg bei 180 bar, Anschluss G 3/8, Nenndruck 250bar

| Hub (mm) | Einbaulänge EL (mm) | Rohr-Ø außen (R) | Überstand U | Best. Nr. | |
|---|---|---|---|---|---|
| 100 | 260 | 80 | 23 | 27499 | |
| 150 | 310 | 80 | 23 | 24962 | |
| 200 | 360 | 80 | 23 | 24467 | |
| 250 | 410 | 80 | 23 | 25166 | |
| 300 | 460 | 80 | 23 | 22939 | |
| 350 | 510 | 80 | 23 | 24856 | |
| 400 | 560 | 80 | 23 | 5772 | |
| 450 | 610 | 80 | 23 | 25254 | |
| 500 | 660 | 80 | 23 | 5773 | |
| 550 | 710 | 80 | 23 | 1449 | |
| 600 | 760 | 80 | 23 | 5774 | |
| 650 | 810 | 80 | 23 | 47700 | |
| 700 | 860 | 80 | 23 | 6117 | |
| 800 | 960 | 80 | 23 | 5775 | |
| 900 | 1060 | 80 | 23 | 6118 | |
| 1000 | 1160 | 80 | 23 | 5776* | |

**Dichtsatz zu Zylinder 70/40**
Best. Nr. 9165

**8 Hydraulikzylinder Kolben-Ø K= 80 mm, Kolbenstange-Ø S = 50 mm**
Druckkraft 9047 kg, Zugkraft 5513 kg bei 180 bar, Anschluss G 1/2, Nenndruck 250bar

| Hub (mm) | Einbaulänge EL (mm) | Rohr-Ø außen (R) | Überstand U | Best. Nr. | |
|---|---|---|---|---|---|
| 200 | 380 | 95 | 25 | 1450 | |
| 250 | 430 | 95 | 25 | 1451 | |
| 300 | 480 | 95 | 25 | 22671 | |
| 400 | 580 | 95 | 25 | 5778 | |
| 450 | 630 | 95 | 25 | 100129 | |
| 500 | 680 | 95 | 25 | 1356 | |
| 600 | 780 | 95 | 25 | 1357 | |
| 700 | 880 | 95 | 25 | 6120* | |
| 1000 | 1180 | 95 | 25 | 1359* | |

**Dichtsatz zu Zylinder 80/50**
Best. Nr. 10500

**9 Hydraulikzylinder Kolben-Ø K= 100 mm, Kolbenstange-Ø S = 50 mm**
Druckkraft 14137 kg, Zugkraft 10602 kg bei 180 bar, Anschluss G 1/2, Nenndruck 250bar

| Hub (mm) | Einbaulänge EL (mm) | Rohr-Ø außen (R) | Überstand U | Best. Nr. | |
|---|---|---|---|---|---|
| 100 | 310 | 115 | 25 | 65009 | |
| 200 | 410 | 115 | 25 | 11509 | |
| 300 | 510 | 115 | 25 | 10845 | |
| 400 | 610 | 115 | 25 | 10848 | |
| 600 | 810 | 115 | 25 | 11512* | |
| 700 | 910 | 115 | 25 | 11513* | |
| 800 | 1010 | 115 | 25 | 11514* | |
| 1000 | 1210 | 115 | 25 | 11516* | |
| 1100 | 1310 | 115 | 25 | 34080* | |

**Dichtsatz zu Zylinder 100/50**
Best. Nr. 11518

**10 Hydraulikzylinder Kolben-Ø K= 120 mm, Kolbenstange-Ø S = 70 mm**
Druckkraft 20357 kg, Zugkraft 13430 kg bei 180 bar, Anschluss G 1/2, Nenndruck 250bar

| Hub (mm) | Einbaulänge EL (mm) | Rohr-Ø außen (R) | Überstand U | Best. Nr. | |
|---|---|---|---|---|---|
| 200 | 390 | 140 | 25 | 34843* | |
| 300 | 490 | 140 | 25 | 54007* | |
| 500 | 690 | 140 | 25 | 43261* | |
| 600 | 790 | 140 | 25 | 71758* | |
| 800 | 990 | 140 | 25 | 38007* | |
| 1000 | 1190 | 140 | 25 | 38294* | |
| 1100 | 1290 | 140 | 25 | 61627* | |
| 1200 | 1390 | 140 | 25 | 47751* | |

**Dichtsatz zu Zylinder 120/70**
Best. Nr. 52241

Kolbenstangenmaterial 20MnV6 mit 25M Hartverchromung
Zylindermaterial ST52.0

**Hydraulik zylinder**




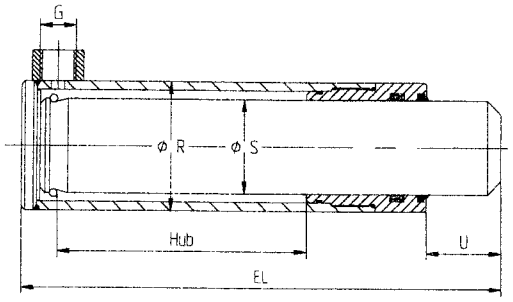


**bis Punkte**

**1 Plungerzylinder Kolbenstange-Ø S = 20 mm**
Druckkraft 565 kg bei 180 bar, Anschluss G M14x1,5, Nenndruck 250bar

| Hub (mm) | Einbaulänge EL (mm) | Rohr-Ø außen (R) | Überstand U | Best. Nr. | |
|---|---|---|---|---|---|
| 50 | 132 | 35 | 22 | 45074 | |
| 100 | 182 | 35 | 22 | 18585 | |
| 150 | 232 | 35 | 22 | 18592 | |
| 200 | 282 | 35 | 22 | 18615 | |
| 250 | 332 | 35 | 22 | 18617 | |
| 300 | 382 | 35 | 22 | 18620 | |
| 350 | 432 | 35 | 22 | 18641 | |
| 400 | 482 | 35 | 22 | 18642 | |

**Dichtsatz zu Kolbenstange 20 mm**
Best. Nr. 37489

**2 Plungerzylinder Kolbenstange-Ø S = 25 mm**
Druckkraft 883 kg bei 180 bar, Anschluss G M16x1,5, Nenndruck 250bar

| Hub (mm) | Einbaulänge EL (mm) | Rohr-Ø außen (R) | Überstand U | Best. Nr. | |
|---|---|---|---|---|---|
| 100 | 207 | 45 | 22 | 18650 | |
| 150 | 257 | 45 | 22 | 18653 | |
| 200 | 307 | 45 | 22 | 18662 | |
| 250 | 357 | 45 | 22 | 18666 | |
| 300 | 407 | 45 | 22 | 18679 | |
| 350 | 457 | 45 | 22 | 18680 | |
| 500 | 607 | 45 | 22 | 18684 | |

**Dichtsatz zu Kolbenstange 25 mm**
Best. Nr. 37486

**3 Plungerzylinder Kolbenstange-Ø S = 30 mm**
Druckkraft 1272 kg bei 180 bar, Anschluss G M16x1,5, Nenndruck 250bar

| Hub (mm) | Einbaulänge EL (mm) | Rohr-Ø außen (R) | Überstand U | Best. Nr. | |
|---|---|---|---|---|---|
| 100 | 207 | 50 | 22 | 18803 | |
| 150 | 257 | 50 | 22 | 18805 | |
| 200 | 307 | 50 | 22 | 18807 | |
| 250 | 357 | 50 | 22 | 18808 | |
| 300 | 407 | 50 | 22 | 18809 | |
| 350 | 457 | 50 | 22 | 18815 | |
| 400 | 507 | 50 | 22 | 18817 | |
| 500 | 607 | 50 | 22 | 18820 | |
| 700 | 807 | 50 | 22 | 18826 | |
| 800 | 907 | 50 | 22 | 18827 | |

**Dichtsatz zu Kolbenstange 30 mm**
Best. Nr. 37490




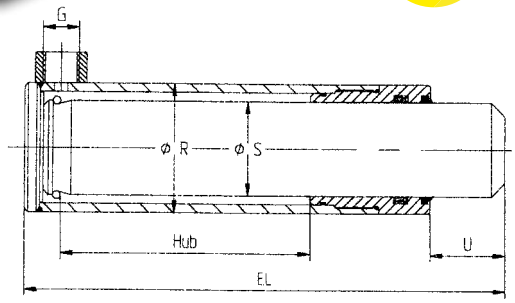


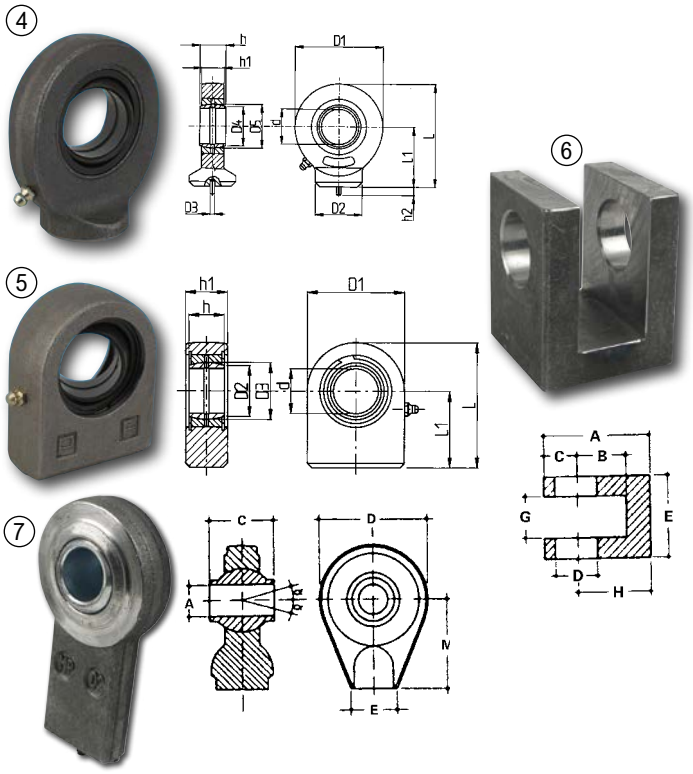


## 1 Plungerzylinder Kolbenstange-Ø S = 40 mm

Druckkraft 2261 kg bei 180 bar, Anschluss G M18x1,5, Nenndruck 250bar

| Hub (mm) | Einbaulänge EL (mm) | Rohr-Ø außen (R) | Überstand U | Best. Nr. | |
|---|---|---|---|---|---|
| 100 | 212 | 60 | 22 | 18837 | |
| 150 | 262 | 60 | 22 | 18838 | |
| 200 | 312 | 60 | 22 | 18842 | |
| 250 | 362 | 60 | 22 | 18845 | |
| 300 | 412 | 60 | 22 | 18846 | |
| 350 | 462 | 60 | 22 | 18847 | |
| 400 | 512 | 60 | 22 | 18848 | |
| 600 | 712 | 60 | 22 | 18858 | |
| 800 | 912 | 60 | 22 | 18860 | |

**Dichtsatz zu Kolbenstange 40 mm**
Best. Nr. 37491

## 2 Plungerzylinder Kolbenstange-Ø S = 50 mm

Druckkraft 3534 kg bei 180 bar, Anschluss G M18x1,5, Nenndruck 250bar

| Hub (mm) | Einbaulänge EL (mm) | Rohr-Ø außen (R) | Überstand U | Best. Nr. | |
|---|---|---|---|---|---|
| 100 | 219 | 70 | 22 | 18872 | |
| 150 | 269 | 70 | 22 | 18877 | |
| 200 | 319 | 70 | 22 | 18878 | |
| 250 | 369 | 70 | 22 | 18881 | |
| 300 | 419 | 70 | 22 | 18883 | |
| 350 | 469 | 70 | 22 | 18886 | |
| 500 | 619 | 70 | 22 | 18902 | |
| 600 | 719 | 70 | 22 | 18904 | |

**Dichtsatz zu Kolbenstange 50 mm**
Best. Nr. 37492

## 3 Plungerzylinder Kolbenstange-Ø S = 60 mm

Druckkraft 5089 kg bei 180 bar, Anschluss G M18x1,5, Nenndruck 250bar

| Hub (mm) | Einbaulänge EL (mm) | Rohr-Ø außen (R) | Überstand U | Best. Nr. | |
|---|---|---|---|---|---|
| 200 | 322 | 80 | 25 | 18917 | |
| 250 | 372 | 80 | 25 | 18919 | |
| 300 | 422 | 80 | 25 | 18924 | |
| 500 | 622 | 80 | 25 | 18931 | |
| 550 | 672 | 80 | 25 | 102263 | |
| 600 | 722 | 80 | 25 | 18932 | |

**Dichtsatz zu Kolbenstange 60 mm**
Best. Nr. 37493

## 4 Gelenkauge nach DIN 648, Form C

Mit Schmierbohrung Durchmesser 16mm, mit Schmiernippel ab Durchmesser 20mm

| Ø d (mm) | D1 (mm) | D2 (mm) | D3 (mm) | L (mm) | h (mm) | h1 (mm) | L1 (mm) | Best. Nr. | |
|---|---|---|---|---|---|---|---|---|---|
| 12 | 34 | 17,5 | 3 | 44 | 10 | 8 | 27 | 71013 | |
| 16 | 46 | 24 | 4 | 58 | 14 | 11 | 35 | 51717 | |
| 20 | 53 | 27,5 | 4 | 64,5 | 16 | 13 | 38 | 51718 | |
| 25 | 64 | 33,5 | 4 | 77 | 20 | 17 | 45 | 51719 | |
| 30 | 73 | 40 | 4 | 87,5 | 22 | 19 | 51 | 36055 | |
| 35 | 82 | 47 | 4 | 102 | 25 | 21 | 61 | 51720 | |
| 40 | 92 | 52 | 4 | 115 | 28 | 23 | 69 | 51721 | |
| 50 | 112 | 62 | 6 | 144 | 35 | 30 | 88 | 64242 | |
| 60 | 135 | 70 | 6 | 167,5 | 44 | 38 | 100 | 61242 | |

## 5 Gelenkauge nach DIN 648 Form N mit Schmiernippel

| Ø d (mm) | D1 (mm) | L (mm) | h (mm) | h1 (mm) | L1 (mm) | Best. Nr. | |
|---|---|---|---|---|---|---|---|
| 20 | 50 | 63 | 16 | 19 | 38 | 60922 | |
| 25 | 55 | 72,5 | 20 | 23 | 45 | 59715 | |
| 30 | 65 | 83,4 | 22 | 28 | 51 | 36056 | |
| 35 | 83 | 102,5 | 25 | 30 | 61 | 60923 | |
| 40 | 100 | 119 | 28 | 35 | 69 | 60925 | |
| 50 | 123 | 149,5 | 34 | 40 | 88 | 22232 | |
| 60 | 140 | 170 | 44 | 50 | 100 | 79226 | |

## 6 Anschweißgabel

| D (mm) | A (mm) | B (mm) | C (mm) | E (mm) | G (mm) | H (mm) | Best. Nr. | |
|---|---|---|---|---|---|---|---|---|
| 16,2 | 50 | 24 | 16 | 35 | 16 | 34 mm | 5799 | |
| 20,25 | 60 | 30 | 20 | 40 | 20 | 40 mm | 5800 | |
| 25,25 | 65 | 30 | 20 | 50 | 25 | 45 | 5801 | |
| 30,25 | 75 | 35 | 25 | 60 | 30 | 50 | 6594 | |
| 40,25 | 100 | 48,1 | 34,9 | 80 | 40 | 65 | 50395 | |

## 7 Anschweißkugelauge für Hydraulikzylinder

| A (mm) | D (mm) | C (mm) | E (mm) | M (mm) | Best. Nr. | |
|---|---|---|---|---|---|---|
| 16 | 45 | 24 | 20 | 47 | 5779 | |
| 19,30 | 62 | 44 | 34 | 58 | 5780 | |
| 20,30 | 62 | 44 | 34 | 60 | 5783 | |
| 22,30 | 75 | 51 | 38 | 65 | 5784 | |
| 25,60 | 75 | 51 | 38 | 65 | 5786 | |
| 30 | 83 | 55 | 50 | 65 | 6596 | |
| 35 | 83 | 35 | 50 | 65 | 6597 | |
| 40 | 108 | 75 | 60 | 85 | 6600 | |
| 45 | 108 | 75 | 60 | 85 | 6603 | |
| 50 | 108 | 75 | 60 | 85 | 6604 | |

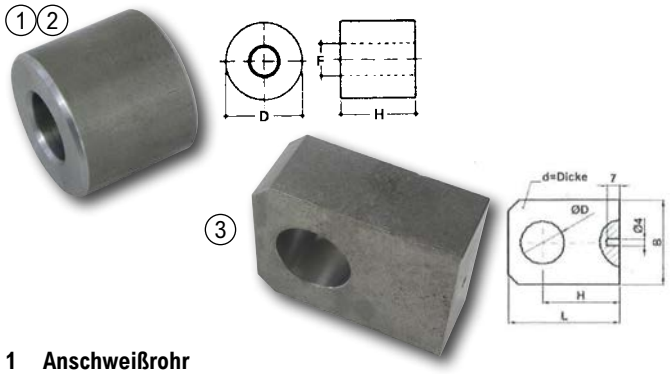


### 1 Anschweißrohr
für Kolbenstange

| F | D (mm) | H (mm) | Best. Nr. | |
|---|---|---|---|---|
| 16,2 | 35 | 30 | 5787 | |
| 20,25 | 40 | 40 | 5789 | |
| 25,25 | 50 | 50 | 5794 | |
| 30,25 | 60 | 60 | 6587 | |
| 40,25 | 70 | 70 | 6591 | |

### 2 Anschweißrohr
für Zylinderrohr

| F | D (mm) | H (mm) | Best. Nr. | |
|---|---|---|---|---|
| 16,2 | 35 | 60 | 5788 | |
| 20,25 | 40 | 70 | 5793 | |
| 25,25 | 50 | 90 | 5796 | |
| 30,25 | 60 | 110 | 6590 | |
| 40,25 | 70 | 130 | 6592 | |

### 3 Flacheisen zum Anschweißen für Hydraulikzylinder
Zum Anschweißen an Hydraulikzylindern für eine starre Verbindung mit Bolzen oder Schrauben. Mit Zentrierbohrung für einen Spannstift von 4mm Durchmesser, damit die Befestigung genau in der Längsachse des Zylinder befestigt werden kann.

| Ø D (mm) | B (mm) | H (mm) | L (mm) | d (mm) | geeignete Kolben Ø (mm) | Best. Nr. | |
|---|---|---|---|---|---|---|---|
| 16,2 | 35 | 34 | 50 | 15 | 20, 32, 35, 40 | 103613 | |
| 20,25 | 40 | 40 | 60 | 20 | 50, 55 | 103614 | |
| 25,25 | 50 | 45 | 65 | 25 | 60, 65, 70 | 103615 | |
| 30,25 | 60 | 50 | 75 | 30 | 80, 90 | 103616 | |
| 35,25 | 70 | 55 | 85 | 35 | 100 | 103618 | |
| 40,25 | 80 | 60 | 100 | 40 | 125 | 103619 | |

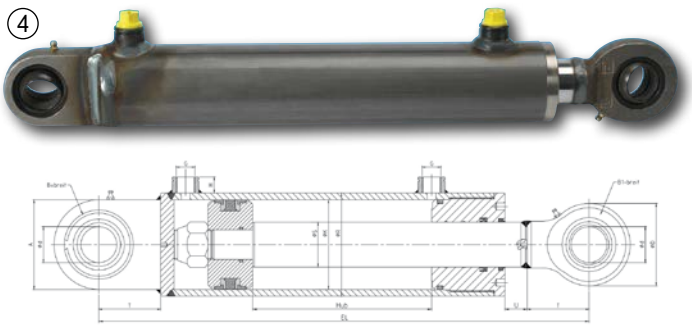


### 4 Hydraulikzylinder Kolben-Ø K= 25 mm, Kolbenstange-Ø S = 16 mm
Bolzen-ød=16 mm, Anschluss G=R1/4', T=35 mm, U=15 mm, Druckkraft 883 kg, Zugkraft 521 kg bei 180 bar, Nenndruck 250 bar. Gelenkauge Ø 16 mm beidseitig mit Schmierbohrung ausgeführt.

| Hub (mm) | A (mm) | B (mm) | Einbaulänge EL (mm) | Rohr-Ø außen (R) | Ø D (mm) | B1 (mm) | Best. Nr. | |
|---|---|---|---|---|---|---|---|---|
| 50 | 46 | 14 | 206 | 35 | 46 | 14 | 57695 | |
| 80 | 46 | 14 | 236 | 35 | 46 | 14 | 57696 | |
| 100 | 46 | 14 | 256 | 35 | 46 | 14 | 57697 | |
| 150 | 46 | 14 | 306 | 35 | 46 | 14 | 57698 | |
| 200 | 46 | 14 | 356 | 35 | 46 | 14 | 57699 | |
| 250 | 46 | 14 | 406 | 35 | 46 | 14 | 57700 | |
| 300 | 46 | 14 | 456 | 35 | 46 | 14 | 57701 | |
| 350 | 46 | 14 | 506 | 35 | 46 | 14 | 57702 | |
| 400 | 46 | 14 | 556 | 35 | 46 | 14 | 57703 | |

**Dichtsatz zu Zylinder 25/16**
Best. Nr. 28299

### 5 Hydraulikzylinder Kolben-Ø K= 32 mm, Kolbenstange-Ø S = 20 mm
Bolzen-ød=20 mm, Anschluss G=R1/4', T=38 mm, U=22 mm, Druckkraft 1447 kg, Zugkraft 882 kg bei 180 bar, Nenndruck 250bar.Gelenkauge Ø 20 mm kolbenstangenseitig mit Schmierbohrung ausgeführt.

| Hub (mm) | A (mm) | B (mm) | Einbaulänge EL (mm) | Rohr-Ø außen (R) | Ø D (mm) | B1 (mm) | Best. Nr. | |
|---|---|---|---|---|---|---|---|---|
| 100 | 50 | 19 | 306 | 42 | 53 | 16 | 57704 | |
| 150 | 50 | 19 | 356 | 42 | 53 | 16 | 57705 | |
| 200 | 50 | 19 | 406 | 42 | 53 | 16 | 57706 | |
| 250 | 50 | 19 | 456 | 42 | 53 | 16 | 57707 | |
| 300 | 50 | 19 | 506 | 42 | 53 | 16 | 57708 | |
| 350 | 50 | 19 | 556 | 42 | 53 | 16 | 57709 | |
| 400 | 50 | 19 | 606 | 42 | 53 | 16 | 57710 | |
| 450 | 50 | 19 | 656 | 42 | 53 | 16 | 57711 | |
| 500 | 50 | 19 | 706 | 42 | 53 | 16 | 57712 | |
| 600 | 50 | 19 | 806 | 42 | 53 | 16 | 110428 | |

**Dichtsatz zu Zylinder 32/20**
Best. Nr. 24027

### 6 Hydraulikzylinder Kolben-Ø K= 40 mm, Kolbenstange-Ø S = 25 mm
Bolzen-ød=20 mm, Anschluss G=R1/4', T=38 mm, U=22 mm, Druckkraft 2261 kg, Zugkraft 1378 kg bei 180 bar, Nenndruck 250 bar. Gelenkauge Ø 20 mm kolbenstangenseitig mit Schmierbohrung ausgeführt.

| Hub (mm) | A (mm) | B (mm) | Einbaulänge EL (mm) | Rohr-Ø außen (R) | Ø D (mm) | B1 (mm) | Best. Nr. | |
|---|---|---|---|---|---|---|---|---|
| 100 | 50 | 19 | 306 | 50 | 53 | 16 | 57714 | |
| 150 | 50 | 19 | 356 | 50 | 53 | 16 | 57715 | |
| 200 | 50 | 19 | 406 | 50 | 53 | 16 | 57716 | |
| 250 | 50 | 19 | 456 | 50 | 53 | 16 | 57717 | |
| 300 | 50 | 19 | 506 | 50 | 53 | 16 | 57718 | |
| 350 | 50 | 19 | 556 | 50 | 53 | 16 | 57719 | |
| 400 | 50 | 19 | 606 | 50 | 53 | 16 | 57720 | |
| 450 | 50 | 19 | 656 | 50 | 53 | 16 | 57721 | |
| 500 | 50 | 19 | 706 | 50 | 53 | 16 | 57722 | |
| 550 | 50 | 19 | 756 | 50 | 53 | 16 | 57723 | |
| 600 | 50 | 19 | 806 | 50 | 53 | 16 | 57724 | |
| 650 | 50 | 19 | 856 | 50 | 53 | 16 | 57725 | |
| 700 | 50 | 19 | 906 | 50 | 53 | 16 | 57726 | |
| 800 | 50 | 19 | 1006 | 50 | 53 | 16 | 57727 | |
| 900 | 50 | 19 | 1106 | 50 | 53 | 16 | 14597 | |

**Dichtsatz zu Zylinder 40/25**
Best. Nr. 10497

### 7 Hydraulikzylinder Kolben-Ø K= 50 mm, Kolbenstange-Ø S = 30 mm
Bolzen-ød=25 mm, Anschluss G=R3/8', T=45 mm, U=22 mm, Druckkraft 3534 kg, Zugkraft 2261 kg bei 180 bar, Nenndruck 250 bar.

| Hub (mm) | A (mm) | B (mm) | Einbaulänge EL (mm) | Rohr-Ø außen (R) | Ø D (mm) | B1 (mm) | Best. Nr. | |
|---|---|---|---|---|---|---|---|---|
| 100 | 55 | 23 | 330 | 60 | 64 | 20 | 57728 | |
| 150 | 55 | 23 | 380 | 60 | 64 | 20 | 57729 | |
| 200 | 55 | 23 | 430 | 60 | 64 | 20 | 57730 | |
| 250 | 55 | 23 | 480 | 60 | 64 | 20 | 57731 | |
| 300 | 55 | 23 | 530 | 60 | 64 | 20 | 57732 | |
| 350 | 55 | 23 | 580 | 60 | 64 | 20 | 57733 | |
| 400 | 55 | 23 | 630 | 60 | 64 | 20 | 57734 | |
| 450 | 55 | 23 | 680 | 60 | 64 | 20 | 57735 | |
| 500 | 55 | 23 | 730 | 60 | 64 | 20 | 57736 | |
| 600 | 55 | 23 | 830 | 60 | 64 | 20 | 57737 | |
| 700 | 55 | 23 | 930 | 60 | 64 | 20 | 57738 | |
| 800 | 55 | 23 | 1030 | 60 | 64 | 20 | 57739 | |
| 900 | 55 | 23 | 1130 | 60 | 64 | 20 | 57740 | |
| 1000 | 55 | 23 | 1230 | 60 | 64 | 20 | 57741 | |
| 1200 | 55 | 23 | 1430 | 60 | 64 | 20 | 57742 | |
| 1500 | 55 | 23 | 1730 | 60 | 64 | 20 | 57743* | |

*Frachtpauschale: **15,00**

**Dichtsatz zu Zylinder 50/30**
Best. Nr. 19755




### 8 Entlüftungsschraube
Zum Verschließen eines Hydraulikanschlusses, d.h. aus einem doppeltwirkenden wird ein einfachwirkender Zylinder.

| Gewinde | Best. Nr. |
|---|---|
| 1/2" | 12835 |
| 1/4" | 12833 |
| 3/8" | 12834 |

①



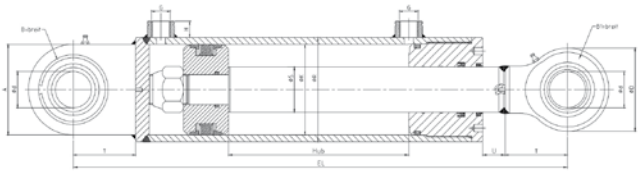

④



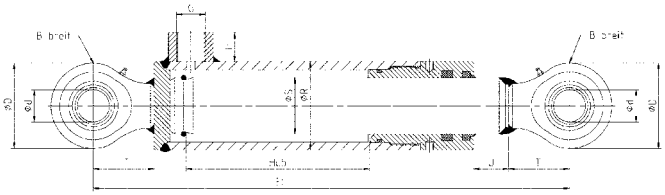

## 1 Hydraulikzylinder Kolben-Ø K= 60 mm, Kolbenstange-Ø S = 40 mm

Bolzen-ød=30 mm, Anschluss G=R3/8', T=51 mm, U=23 mm, Druckkraft 5089 kg, Zugkraft 2827 kg bei 180 bar, Nenndruck 250 bar.

| Hub (mm) | A (mm) | B (mm) | Einbaulänge EL (mm) | Rohr-Ø außen (R) | Ø D (mm) | B1 (mm) | Best. Nr. | |
|---|---|---|---|---|---|---|---|---|
| 100 | 65 | 28 | 362 | 70 | 73 | 22 | 56375 | |
| 150 | 65 | 28 | 412 | 70 | 73 | 22 | 56376 | |
| 200 | 65 | 28 | 462 | 70 | 73 | 22 | 56377 | |
| 250 | 65 | 28 | 512 | 70 | 73 | 22 | 56378 | |
| 300 | 65 | 28 | 562 | 70 | 73 | 22 | 56379 | |
| 350 | 65 | 28 | 612 | 70 | 73 | 22 | 56380 | |
| 400 | 65 | 28 | 662 | 70 | 73 | 22 | 56381 | |
| 450 | 65 | 28 | 712 | 70 | 73 | 22 | 56382 | |
| 500 | 65 | 28 | 762 | 70 | 73 | 22 | 56383 | |
| 550 | 65 | 28 | 812 | 70 | 73 | 22 | 56384 | |
| 600 | 65 | 28 | 862 | 70 | 73 | 22 | 56385 | |
| 650 | 65 | 28 | 912 | 70 | 73 | 22 | 56386 | |
| 700 | 65 | 28 | 962 | 70 | 73 | 22 | 56387 | |
| 800 | 65 | 28 | 1062 | 70 | 73 | 22 | 56388 | |
| 900 | 65 | 28 | 1162 | 70 | 73 | 22 | 56389* | |
| 1000 | 65 | 28 | 1262 | 70 | 73 | 22 | 56390* | |
| 1100 | 65 | 28 | 1362 | 70 | 73 | 22 | 71159* | |
| 1700 | 65 | 28 | 1962 | 70 | 73 | 22 | 107034* | |
| 2000 | 65 | 28 | 2262 | 70 | 73 | 22 | 107035* | |

**Dichtsatz zu Zylinder 60/40**
Best. Nr. 10499

## 2 Hydraulikzylinder Kolben-Ø K= 80 mm, Kolbenstange-Ø S = 50 mm

| Hub (mm) | A (mm) | B (mm) | Einbaulänge EL (mm) | Rohr-Ø außen (R) | Ø D (mm) | B1 (mm) | Best. Nr. | |
|---|---|---|---|---|---|---|---|---|
| 250 | 83 | 30 | 552 | 95 | 82 | 25 | 57747 | |
| 350 | 83 | 30 | 652 | 95 | 82 | 25 | 57749 | |
| 450 | 83 | 30 | 752 | 95 | 82 | 25 | 57752 | |
| 600 | 83 | 30 | 902 | 95 | 82 | 25 | 57754 | |
| 700 | 83 | 30 | 1002 | 95 | 82 | 25 | 57756* | |
| 800 | 83 | 30 | 1102 | 95 | 82 | 25 | 57757* | |
| 1600 | 83 | 30 | 1902 mm | 95 | 82 | 25 | 109423* | |

**Dichtsatz zu Zylinder 80/50**
Best. Nr. 10500

## 3 Hydraulikzylinder Kolben-Ø K= 100 mm, Kolbenstange-Ø S = 60 mm

Bolzen-ød=40 mm, Anschluss G=R1/2', T=69 mm, U=25 mm, Druckkraft 14137 kg, Zugkraft 9047 kg bei 180 bar, Nenndruck 250 bar.

| Hub (mm) | A (mm) | B (mm) | Einbaulänge EL (mm) | Rohr-Ø außen (R) | Ø D (mm) | B1 (mm) | Best. Nr. | |
|---|---|---|---|---|---|---|---|---|
| 300 | 100 | 35 | 648 | 115 | 92 | 28 | 69815 | |
| 500 | 100 | 35 | 848 | 115 | 92 | 28 | 69817 | |
| 600 | 100 | 35 | 948 | 115 | 92 | 28 | 69818 | |

**Dichtsatz zu Zylinder 100/60**
Best. Nr. 69822

## 4 Plungerzylinder Kolbenstange-Ø S = 20 mm

Druckkraft 565 kg bei 180 bar, Anschluss M14x1,5, T = 35 mm, Nenndruck 250 bar.

| Hub (mm) | B (mm) | Einbaulänge EL (mm) | Rohr-Ø außen (R) | Überstand U | Ø D (mm) | Ø d (mm) | Best. Nr. | |
|---|---|---|---|---|---|---|---|---|
| 50 | 14 | 202 | 35 | 22 | 46 | 16 | 69823 | |
| 100 | 14 | 252 | 35 | 22 | 46 | 16 | 69824 | |
| 150 | 14 | 302 | 35 | 22 | 46 | 16 | 69825 | |
| 200 | 14 | 352 | 35 | 22 | 46 | 16 | 69826 | |
| 250 | 14 | 402 | 35 | 22 | 46 | 16 | 69827 | |
| 300 | 14 | 452 | 35 | 22 | 46 | 16 | 69828 | |
| 350 | 14 | 502 | 35 | 22 | 46 | 16 | 69829 | |

## 5 Plungerzylinder Kolbenstange-Ø S = 25 mm

Druckkraft 883 kg bei 180 bar, Anschluss M16x1,5, T = 35 mm, Nenndruck 250 bar.

| Hub (mm) | B (mm) | Einbaulänge EL (mm) | Rohr-Ø außen (R) | Überstand U | Ø D (mm) | Ø d (mm) | Best. Nr. | |
|---|---|---|---|---|---|---|---|---|
| 100 | 14 | 277 | 45 | 22 | 46 | 16 | 69602 | |
| 150 | 14 | 327 | 45 | 22 | 46 | 16 | 69830 | |
| 200 | 14 | 377 | 45 | 22 | 46 | 16 | 69831 | |
| 350 | 14 | 527 | 45 | 22 | 46 | 16 | 69834 | |
| 500 | 14 | 677 | 45 | 22 | 46 | 16 | 69836 | |

## 6 Plungerzylinder Kolbenstange-Ø S = 30 mm

Druckkraft 1272 kg bei 180 bar, Anschluss M16x1,5, T = 38, Nenndruck 250 bar.

| Hub (mm) | B (mm) | Einbaulänge EL (mm) | Rohr-Ø außen (R) | Überstand U | Ø D (mm) | Ø d (mm) | Best. Nr. | |
|---|---|---|---|---|---|---|---|---|
| 100 | 16 | 283 | 50 | 22 | 53 | 20 | 69839 | |
| 150 | 16 | 333 | 50 | 22 | 53 | 20 | 69840 | |
| 200 | 16 | 383 | 50 | 22 | 53 | 20 | 69841 | |
| 250 | 16 | 433 | 50 | 22 | 53 | 20 | 69842 | |
| 300 | 16 | 483 | 50 | 22 | 53 | 20 | 69843 | |
| 350 | 16 | 533 | 50 | 22 | 53 | 20 | 69844 | |
| 400 | 16 | 583 | 50 | 22 | 53 | 20 | 69845 | |
| 500 | 16 | 683 | 50 | 22 | 53 | 20 | 69846 | |
| 700 | 16 | 883 | 50 | 22 | 53 | 20 | 69847 | |
| 800 | 16 | 983 | 50 | 22 | 53 | 20 | 69848 | |
| 1000 | 16 | 1183 | 50 | 22 | 53 | 20 | 104016* | |

## 7 Plungerzylinder Kolbenstange-Ø S = 40 mm

Druckkraft 2260 kg bei 180 bar, Anschluss M18x1,5, T = 38 mm, Nenndruck 250 bar.

| Hub (mm) | B (mm) | Einbaulänge EL (mm) | Rohr-Ø außen (R) | Überstand U | Ø D (mm) | Ø d (mm) | Best. Nr. | |
|---|---|---|---|---|---|---|---|---|
| 150 | 16 | 338 | 60 | 22 | 53 | 20 | 69849 | |
| 200 | 16 | 388 | 60 | 22 | 53 | 20 | 69850 | |
| 250 | 16 | 438 | 60 | 22 | 53 | 20 | 69851 | |
| 300 | 16 | 488 | 60 | 22 | 53 | 20 | 69852 | |
| 400 | 16 | 588 | 60 | 22 | 53 | 20 | 69854 | |
| 1000 | 16 | 1188 | 60 | 22 | 53 | 20 | 66530* | |

+ Punkte

**Weitere Hydraulikteile findest Du im Online Shop**

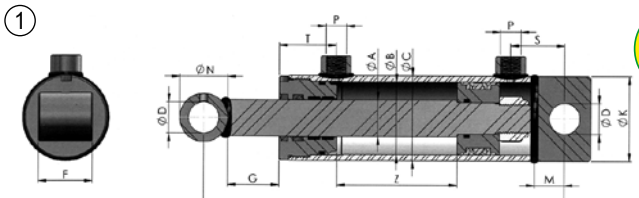


NEU



### 1 Hydraulikzylinder doppeltwirkend mit Querbohrung und Querbuchse Ø20,5mm, Kolben-Ø B=40 mm, Kolbenstange-Ø A=25 mm

Bolzen-øD=20,5 mm, Anschluss P=G 3/8 Zoll, G=28 mm, F=40 mm, Druckkraft 2261 kg, Zugkraft 1378 kg bei 180 bar, Nenndruck 250bar. Querbohrung im Boden ØD=20,5 mm, Querbuchse ØD=20,5 mm

| Hub Z (mm) | E (mm) | F | G (mm) | M (mm) | Ø A (mm) | Ø B (mm) | Best. Nr. | |
|---|---|---|---|---|---|---|---|---|
| 50 | 220 | 40 | 28 | 22 | 25 | 40 | 128594 | |
| 100 | 270 | 40 | 28 | 22 | 25 | 40 | 128595 | |
| 150 | 320 | 40 | 28 | 22 | 25 | 40 | 128596 | |
| 200 | 370 | 40 | 28 | 22 | 25 | 40 | 128597 | |
| 250 | 420 | 40 | 28 | 22 | 25 | 40 | 128598 | |
| 300 | 470 | 40 | 28 | 22 | 25 | 40 | 128599 | |
| 350 | 520 | 40 | 28 | 22 | 25 | 40 | 128600 | |
| 400 | 570 | 40 | 28 | 22 | 25 | 40 | 128601 | |
| 450 | 620 | 40 | 28 | 22 | 25 | 40 | 128602 | |
| 500 | 670 | 40 | 28 | 22 | 25 | 40 | 128603 | |
| 600 | 770 | 40 | 28 | 22 | 25 | 40 | 128604 | |
| 700 | 870 | 40 | 28 | 22 | 25 | 40 | 128605 | |

### 2 Hydraulikzylinder doppeltwirkend mit Querbohrung und Querbuchse Ø25,5 mm, Kolben-Ø B=60 mm, Kolbenstange-Ø A=30 mm

Bolzen-øD=25,5 mm, Anschluss P=G 3/8 Zoll, G=43 mm, F=45 mm, Druckkraft 5089 kg, Zugkraft 3810 kg bei 180 bar, Nenndruck 250bar. Querbohrung im Boden ØD=25,5 mm, Querbuchse ØD=25,5 mm

| Hub Z (mm) | E (mm) | F | G (mm) | M (mm) | Ø A (mm) | Ø B (mm) | Best. Nr. | |
|---|---|---|---|---|---|---|---|---|
| 50 | 250 | 45 | 43 | 25 | 30 | 60 | 128606 | |
| 100 | 300 | 45 | 43 | 25 | 30 | 60 | 128607 | |
| 150 | 350 | 45 | 43 | 25 | 30 | 60 | 128608 | |
| 200 | 400 | 45 | 43 | 25 | 30 | 60 | 128609 | |
| 250 | 450 | 45 | 43 | 25 | 30 | 60 | 128610 | |
| 300 | 500 | 45 | 43 | 25 | 30 | 60 | 128611 | |
| 350 | 550 | 45 | 43 | 25 | 30 | 60 | 128612 | |
| 400 | 600 | 45 | 43 | 25 | 30 | 60 | 128613 | |
| 450 | 650 | 45 | 43 | 25 | 30 | 60 | 128614 | |
| 500 | 700 | 45 | 43 | 25 | 30 | 60 | 128615 | |
| 550 | 750 | 45 | 43 | 25 | 30 | 60 | 128616 | |
| 600 | 800 | 45 | 43 | 25 | 30 | 60 | 128617 | |
| 700 | 900 | 45 | 43 | 25 | 30 | 60 | 128618 | |
| 800 | 1000 | 45 | 43 | 25 | 30 | 60 | 128619 | * |
| 900 | 1100 | 45 | 43 | 25 | 30 | 60 | 128620 | * |
| 1000 | 1200 | 45 | 43 | 25 | 30 | 60 | 128621 | * |

### 3 Hydraulikzylinder doppeltwirkend mit Querbohrung und Querbuchse Ø30,5 mm, Kolben-Ø B=70 mm, Kolbenstange-Ø A=40 mm

Bolzen-øD=30,5 mm, Anschluss P=G 3/8 Zoll, G=34 mm, F=55 mm, Druckkraft 6927 kg, Zugkraft 4665 kg bei 180 bar, Nenndruck 250bar. Querbohrung im Boden ØD=30,5 mm, Querbuchse ØD=30,5 mm

| Hub Z (mm) | E (mm) | F | G (mm) | M (mm) | Ø A (mm) | Ø B (mm) | Best. Nr. | |
|---|---|---|---|---|---|---|---|---|
| 100 | 310 | 55 | 34 | 29 | 40 | 70 | 128622 | |
| 200 | 410 | 55 | 34 | 29 | 40 | 70 | 128623 | |
| 300 | 510 | 55 | 34 | 29 | 40 | 70 | 128624 | |
| 400 | 610 | 55 | 34 | 29 | 40 | 70 | 128625 | |
| 500 | 710 | 55 | 34 | 29 | 40 | 70 | 128626 | |
| 600 | 810 | 55 | 34 | 29 | 40 | 70 | 128627 | |
| 700 | 910 | 55 | 34 | 29 | 40 | 70 | 128628 | |
| 800 | 1010 | 55 | 34 | 29 | 40 | 70 | 128629 | * |
| 900 | 1110 | 55 | 34 | 29 | 40 | 70 | 128630 | * |
| 1000 | 1210 | 55 | 34 | 29 | 40 | 70 | 128631 | * |
| 1100 | 1310 | 55 | 34 | 29 | 40 | 70 | 128632 | * |
| 1200 | 1410 | 55 | 34 | 29 | 40 | 70 | 128633 | * |




## Knickdeichselzylinder für Ladewagen

Zum nachträglichen Einbauoder für die kostengünstige Reparatur. Diese Knickzylinder werden mit dem bereits im Ladewagen vorhanden Spindelhälften eingebaut.

### 4 Knickdeichselzylinder passend für Mengele

Kolbenstange-Ø 90 mm, Innengewinde M36x4, Bohrung-Ø Bolzen 30,2 mm, Anschluss R1/4" IG.

| Hub (mm) | Einbaulänge EL (mm) | Rohr-Ø außen (R) | Überstand U | Best. Nr. | |
|---|---|---|---|---|---|
| 80 | 210 | 115 | 6 | 33183 | |

### 5 Knickdeichselzylinder passend für Pöttinger/Landsberg

Kolbenstange-Ø 60 mm, Innengewinde M24x3, Bohrung-Ø Bolzen 25,25 mm, Anschluss M14x1,5 IG.

| Ausführung | Hub (mm) | Einbaulänge EL (mm) | Rohr-Ø außen (R) | Überstand U | Best. Nr. | |
|---|---|---|---|---|---|---|
| rechts | 100 | 415 | 80 | 160 | 110364 | |
| links | 100 | 415 | 80 | 160 | 34120 | |

## Die wirtschaftliche Nachrüstung zu den meisten Traktoren/Schleppern

### 6 Hydraulisch verstellbare Seitenstrebe

Günstige hydraulische Unterlenkerverstellung zur einfachen Selbstmontage. In Hanglagen oder engen Kurven kann während der Fahrt das komplette Dreipunktgestänge seitlich um bis zu 270 mm (abhängig vom Traktortyp) versetzt werden. Dadurch kann z.B. bei Mäharbeiten in Hanglage der Fehlschnitt, doppelt gemäht oder nicht gemäht, durch das wegdriftende Mähwerk ausgeglichen werden. Diese Investition lohnt sich mit dem ersten Einsatz. Mit M30x3,5 mm Innengewinde in der Kolbenstange für die Verwendung an den meisten Traktoren/Schleppern. Hub 100 mm, Einbaulänge 345 mm, Kugelauge Innendurchmesser 25,4 mm, Außendurchmesser Zylinder 105 mm, Kolbenstange-Durchmesser 50 mm, Hydraulikanschlüsse G1/2'.Lieferumfang: Hydraulische Seitenstrebe wie abgebildet. Montage: mit 2 Schlauchleitungen an einem doppeltwirkendem Steuerventil anschließen.
Best. Nr. 22266

### 7 Gabelstange M30, Länge 370 mm

Gabelstange zu Walterscheid Druckstreben ADSST, mechanischen Stabilisatoren ASST-B und hydraulischen Stabilisatoren HGST und HVST.
Gabelöffnungsweite 23,7 mm
Gewinde: M30x3,5
Länge (mm): 370
verwendbar anstatt Walterscheid: 203495, 1203495
Ø Bolzen (mm): 20
Best. Nr. 116994

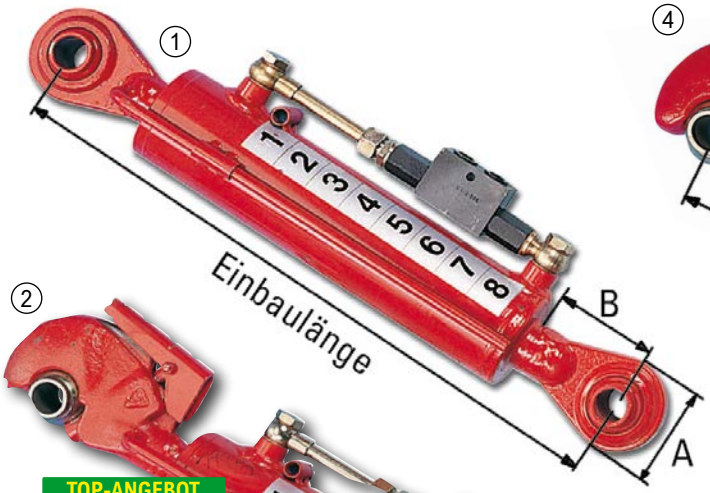





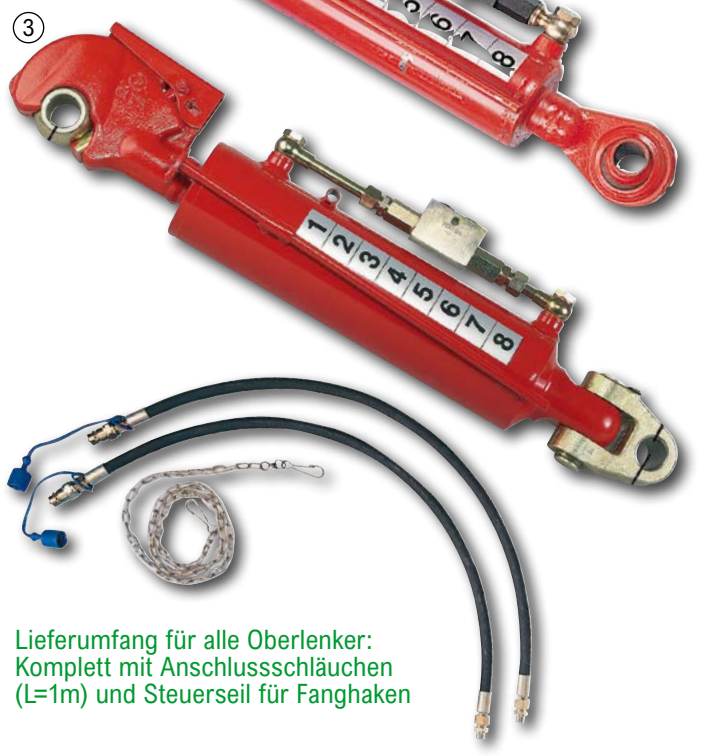




Lieferumfang für alle Oberlenker:
Komplett mit Anschlussschläuchen
(L=1m) und Steuerseil für Fanghaken

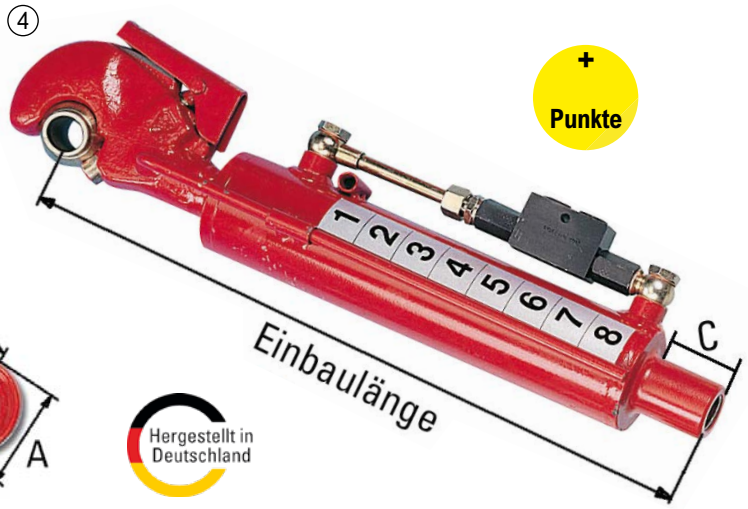


### 1 Hydraulischer Oberlenker mit beidseitigem Kugelauge

Durch das hydraulische entsperrbare Rückschlagventil wird eine selbsttätige Verstellung und ein Absinken unter Last verhindert. Lieferumfang: komplett mit Anschlussschläuchen inkl. Stecker und Staubschutz. Inklusive hydraulisch entsperrbarem Rückschlagventil (Sperrblock). Kolben-Ø K = 50mm, Kolbenstange-Ø S = 25mm, bis ca. 70PS, Druckkraft 3534kg, Zugkraft 2650kg.

| Hub (mm) | A (mm) | B (mm) | Einbaulänge EL (mm) | Rohr-Ø außen (R) | Bolzen-Ø mm / Kat. | Kugelaugen-Breite (mm) | Best. Nr. | |
|---|---|---|---|---|---|---|---|---|
| 200 | 75 | 90 | 492 | 60 | 25/2 | 51 | 52790 | |
| 250 | 75 | 90 | 542 | 60 | 25/2 | 51 | 12581 | |
| 300 | 75 | 90 | 592 | 60 | 25/2 | 51 | 52687 | |
| 400 | 75 | 90 | 692 | 60 | 25/2 | 51 | 52793 | |

**Hydraulischer Oberlenker mit beidseitigem Kugelauge**

Kolben-Ø K = 70mm, Kolbenstange-Ø S = 35mm, bis ca. 120PS, Druckkraft 6927kg, Zugkraft 5195kg.

| Hub (mm) | A (mm) | B (mm) | Einbaulänge EL (mm) | Rohr-Ø außen (R) | Bolzen-Ø mm / Kat. | Kugelaugen-Breite (mm) | Best. Nr. | |
|---|---|---|---|---|---|---|---|---|
| 190 | 75 | 90 | 457 | 80 | 25/2 | 51 | 52799 | |
| 240 | 75 | 90 | 507 | 80 | 25/2 | 51 | 52800 | |
| 290 | 75 | 90 | 557 | 80 | 25/2 | 51 | 52801 | |
| 390 | 75 | 90 | 657 | 80 | 25/2 | 51 | 52688 | |

### 2 Hydraulischer Oberlenker mit Fanghaken Kat. 2

Lieferumfang: komplett mit Anschlussschläuchen inkl. Stecker und Staubschutz, Kette für Fanghaken, Oberlenkerkugel. Inklusive hydraulisch entsperrbarem Rückschlagventil (Sperrblock). Kolben-Ø K = 70mm, Kolbenstange-Ø S = 35mm, bis ca. 120PS, Druckkraft 6927kg, Zugkraft 5195kg.

| Hub (mm) | A (mm) | B (mm) | Einbaulänge EL (mm) | Rohr-Ø außen (R) | Bolzen-Ø mm / Kat. | Kugelaugen-Breite (mm) | Best. Nr. | |
|---|---|---|---|---|---|---|---|---|
| 190 | 75 | 90 | 507 | 80 | 25/2 | 51 | 18949 | |
| 240 | 75 | 90 | 557 | 80 | 25/2 | 51 | 19907 | |
| 290 | 75 | 90 | 607 | 80 | 25/2 | 51 | 19906 | |

**Hydraulischer Oberlenker mit Fanghaken Kat. 3**

Lieferumfang: komplett mit Anschlussschläuchen inkl. Stecker und Staubschutz, Kette für Fanghaken, Oberlenkerkugel. Inklusive hydraulisch entsperrbarem Rückschlagventil (Sperrblock). Kolben-Ø K = 80mm,Kolbenstange-Ø S = 40mm, bis ca.160 PS, Druckkraft 9047kg, Zugkraft 6785kg.

| Hub (mm) | A (mm) | B (mm) | Einbaulänge EL (mm) | Rohr-Ø außen (R) | Bolzen-Ø mm / Kat. | Kugelaugen-Breite (mm) | Best. Nr. | |
|---|---|---|---|---|---|---|---|---|
| 217 | 90 | 105 | 582 | 95 | 32/3 | 51 | 10107 | |
| 267 | 90 | 105 | 632 | 95 | 32/3 | 51 | 10108 | |

### 3 Hydraulischer Oberlenker mit Fanghaken Kat. 3

und Gelenkkopf. Besonders geeignet für den Anbau schwerer Geräte. Inklusive hydraulisch entsperrbarem Rückschlagventil (Sperrblock). Geeignet für Traktore bis ca. 200PS, Kolben-Ø K = 80mm, Kolbenstange-Ø S = 40mm, Druckkraft 9047kg, Zugkraft 6785kg.

| Hub (mm) | A (mm) | B (mm) | Einbaulänge EL (mm) | Rohr-Ø außen (R) | Bolzen-Ø mm / Kat. | Best. Nr. | |
|---|---|---|---|---|---|---|---|
| 250 | 100 | 123,5 | 619 | 95 | 32/3 | 26737 | |
| 250 | 100 | 123,5 | 619 | 95 | 25/2 | 72063 | |

**Hydraulischer Oberlenker mit Fanghaken Kat. 3**

Geeignet für Traktore bis ca. 250PS, Kolben-Ø K = 90mm, Kolbenstange-Ø S = 45mm, Druckkraft 11451kg, Zugkraft 8588kg.

| Hub (mm) | A (mm) | B (mm) | Einbaulänge EL (mm) | Rohr-Ø außen (R) | Bolzen-Ø mm / Kat. | Best. Nr. | |
|---|---|---|---|---|---|---|---|
| 270 | 100 | 140 | 660 | 105 | 32,3/3 | 24991 | |
| 270 | 100 | 140 | 660 | 105 | 25,4/2 | 77183 | |

### 4 Hydraulischer Oberlenker mit Fanghaken und verstellbarer Einbaulänge

Die Einbaulänge kann über die traktorseitige Befestigung mit einem Gewinde M30 (Kat.2) stufenlos angepasst werden. Lieferumfang: komplett mit Anschlussschläuche inkl. Stecker und Staubschutz, Kette für Fanghaken, Oberlenkerkugel. Inklusive hydraulisch entsperrbarem Rückschlagventil (Sperrblock), ohne Kugelauge oder Schwenklager. Kolben-Ø K = 70 mm, Kolbenstange-Ø S = 35 mm, bis ca. 100 PS, Druckkraft 6927 kg, Zugkraft 5195 kg.

| Hub (mm) | C (mm) | Einbaulänge EL (mm) | Rohr-Ø außen (R) | Bolzen-Ø mm / Kat. | Best. Nr. | |
|---|---|---|---|---|---|---|
| 240 | 57 | 521 | 80 | 25/2 | 25933 | |




# Der FAIE Oberlenker

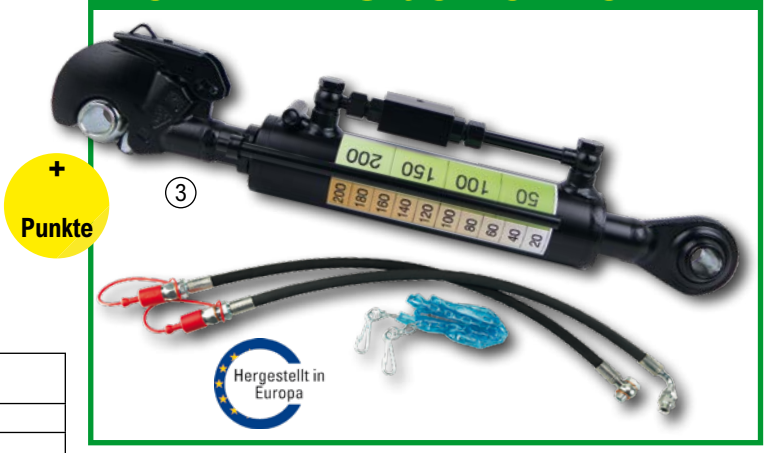


**1 Schwenklager zu Oberlenker mit Rechtsgewinde**

| Ø Bolzen (mm) | Breite (mm) | Gewinde | L (mm) | Kat. | Best. Nr. | |
|---|---|---|---|---|---|---|
| 25 | 50 | M30x3 | 190 | 2 | 26741 | |
| 32 | 50 | M30x3 | 190 | 3 | 26742 | |
| 32 | 50 | M36x3 | 190 | 3 | 11584 | |

**2 Kugelauge zu Oberlenker mit Rechtsgewinde**

| Ø Bolzen (mm) | Breite (mm) | Gewinde | L (mm) | Kat. | Best. Nr. | |
|---|---|---|---|---|---|---|
| 19 | 44 | M30x3 | 175 | 1 | 26738 | |
| 22 | 51 | M30x3 | 165 | 2 | 26739 | |
| 25 | 51 | M30x3 | 165 | 2 | 26740 | |
| 25 | 51 | M36x3 | 185 | 2 | 102535 | |
| 32 | 51 | M36x3 | 200 | 3 | 11583 | |

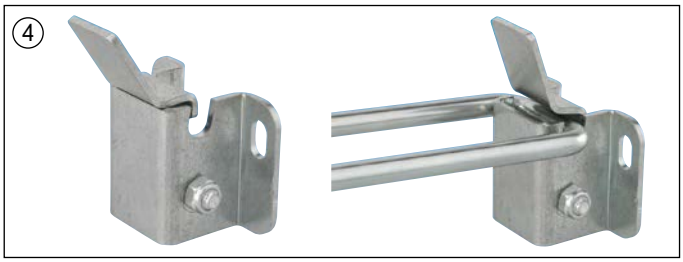


**3 Hydraulischer Oberlenker mit Fanghaken und Kugelauge Kat.2 (25,4mm)**

Komplett mit Anschlussschläuchen, Steuerkette für Fanghaken, Oberlenkerkugel und Hubanzeige. Inklusive hydraulisch entsperrbarem Rückschlagventil (Sperrblock). Kolben-Ø K = 63mm, Kolbenstange-Ø S 36mm bis ca. 90PS, Druckkraft 5600kg, Zugkraft 3900kg.

| Hub (mm) | A (mm) | B (mm) | Einbaulänge EL (mm) | Rohr-Ø außen (R) | Bolzen-Ø mm / Kat. | Kugelaugen-Breite (mm) | Best. Nr. | |
|---|---|---|---|---|---|---|---|---|
| 180 | 80 | 100 | 567 | 73 | 25,4/2 | 51 | 65363 | |
| 230 | 80 | 100 | 617 | 73 | 25,4/2 | 51 | 65364 | |

**Hydraulischer Oberlenker mit Fanghaken Kat.3 und Kugelauge Kat.2 (25,4mm)**

Oberlenkerkugel Kat 3/2 (25,4mm), Kugelauge Kat. 2 (25,4mm)Komplett mit Anschlussschläuchen, Steuerkette für Fanghaken, Oberlenkerkugel Kat.3/2 (25,4mm) und Hubanzeige. Inklusive hydraulisch entsperrbarem Rückschlagventil (Sperrblock). Kolben-Ø K = 70mm, Kolbenstange-Ø S = 36mm, bis ca. 140PS, Druckkraft 6927kg, Zugkraft 5195kg.

| Hub (mm) | A (mm) | B (mm) | Einbaulänge EL (mm) | Rohr-Ø außen (R) | Bolzen-Ø mm / Kat. | Kugelaugen-Breite (mm) | Best. Nr. | |
|---|---|---|---|---|---|---|---|---|
| 210 | 96 | 100 | 626 | 80 | 25,4/2 | 51 | 62691 | |

**Hydraulischer Oberlenker mit Fanghaken Kat.3 und Kugelauge Kat.3 (32,2mm)**

Oberlenkerkugel Kat 3/2 (25,4mm), Kugelauge Kat. 3 (32,2mm)Komplett mit Anschlussschläuchen, Steuerkette für Fanghaken, Oberlenkerkugel Kat.3/2 (25,4mm) und Hubanzeige. Inklusive hydraulisch entsperrbarem Rückschlagventil (Sperrblock). Kolben-Ø K = 70mm, Kolbenstange-Ø S = 36mm, bis ca. 140PS, Druckkraft 6927kg, Zugkraft 5195kg.

| Hub (mm) | A (mm) | B (mm) | Einbaulänge EL (mm) | Rohr-Ø außen (R) | Bolzen-Ø mm / Kat. | Kugelaugen-Breite (mm) | Best. Nr. | |
|---|---|---|---|---|---|---|---|---|
| 250 | 96 | 105 | 666 | 80 | 32,3/3 | 51 | 62690 | |

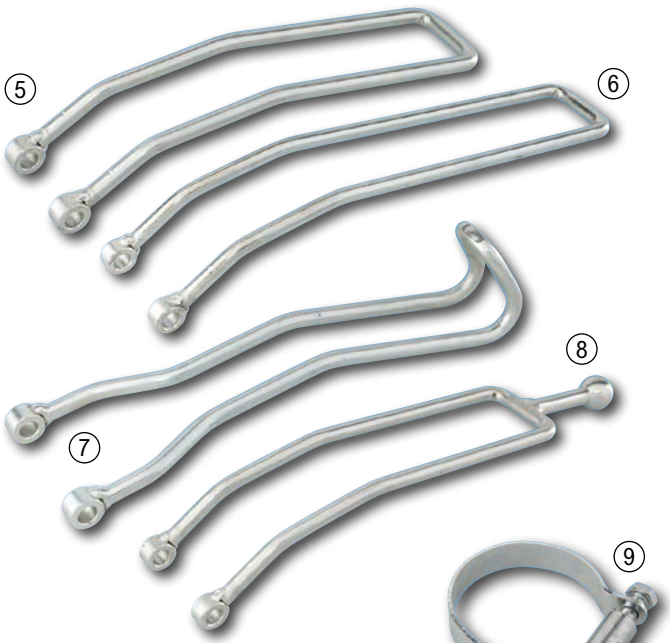


**9 Oberlenkerschelle 20x3 mm**

| Rohr-Ø außen (R) | Best. Nr. |
|---|---|
| 60 | 67134 |
| 92 | 63606 |
| 73 | 63607 |
| 80 | 67135 |
| 105 | 67136 |
| 115 | 67137 |




**10 Sternkontermutter, Rechtsgewinde**

| Gewinde | Best. Nr. |
|---|---|
| M30x3 | 101155 |
| M27x3 | 101154 |
| M36x3 | 101156 |

**11 Hubanzeige 300mm für hydraulische Oberlenker**

Hubanzeige für hydraulische Oberlenker. Die Skala hat eine Länge von 300mm und ist eine selbstklebende Folie.
Best. Nr. 116893




**4 Halter traktorseitig für hydraulische Oberlenker**
Best. Nr. 51762

**5 Oberlenkerbügel 255mm Universal, Bohrungs-Ø 10,5 mm**
Best. Nr. 63604

**6 Oberlenkerbügel 330mm Universal, Bohrungs-Ø 10,5 mm**
Best. Nr. 63605

**7 Oberlenkerbügel passend zu John Deere und Fiat, Bohrungs-Ø 10,5 mm**
Best. Nr. 63603

**8 Oberlenkerbügel passend zu New Holland und Steyr Profi**
Stärke (mm): 12 mm
Zapfen-Ø (mm): 25
Best. Nr. 63600

Bitte bestellen Sie den für Ihren Oberlenkerbolzen am Traktor/ Schlepper passenden Gelenkkopf mit Bohrung aus Tabelle Nr. 5

①



②



③



④

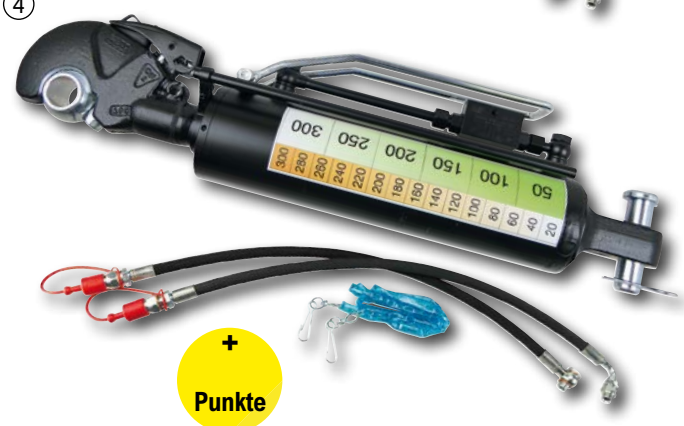

+ Punkte

⑤



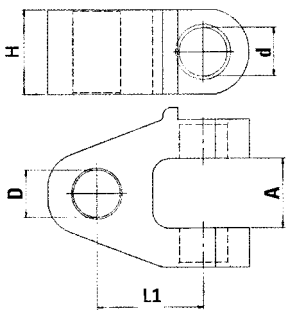


### 1 Hydraulischer Oberlenker mit CBM-Fanghaken Kat.3 und mit Bolzen für Gelenkkopf

Geeignet für Traktore bis ca. 140PS, Kolben-Ø K = 70mm, Kolbenstange-Ø S = 36mm, Druckkraft 6927kg, Zugkraft 5195kg. CBM-Fanghaken Kat. 3 mit Kugel Kat. 3/2 Ø 25 mm, Bolzen Ø 28mm für Gelenkkopfaufnahme. Inklusive hydraulisch entsperrbarem Rückschlagventil (Sperrblock), 2 Hydraulikschläuche mit Stecker und Staubkappen, Betätigungskette für Fanghaken und Hubanzeige. Angabe Einbaulänge inklusive Gelenkkopf. Bitte bestellen Sie den für ihren Oberlenkerbolzen am Traktor/Schlepper passenden Gelenkkopf mit Bohrung 25mm (Faie Nr. 102310), 28mm (Faie Nr. 102311) oder 32mm (Faie Nr. 102312) dazu.

| Hub (mm) | A (mm) | B (mm) | Einbaulänge EL (mm) | Rohr-Ø außen (R) | Best. Nr. | |
|---|---|---|---|---|---|---|
| 210 | 100 | 140 | 647 | 80 | 109326 | |
| 250 | 100 | 140 | 687 | 80 | 102390 | |

### 2 Hydraulischer Oberlenker mit CBM-Fanghaken Kat.3 und mit Bolzen für Gelenkkopf

Geeignet für Traktore bis ca. 200PS, Kolben-Ø K = 80mm, Kolbenstange-Ø S = 40mm, Druckkraft 9047kg, Zugkraft 6785kg. CBM-Fanghaken Kat. 3 mit Kugel Kat. 3/2 Ø 25 mm, Bolzen Ø 28mm für Gelenkkopfaufnahme. Inklusive hydraulisch entsperrbarem Rückschlagventil (Sperrblock), 2 Hydraulikschläuche mit Stecker und Staubkappen, Betätigungskette für Fanghaken und Hubanzeige. Angabe der Einbaulänge inklusive Gelenkkopf. Bitte bestellen Sie den für ihren Oberlenkerbolzen am Traktor/Schlepper passenden Gelenkkopf mit Bohrung 25mm (Faie Nr. 102310), 28mm (Faie Nr. 102311) oder 32mm(Faie Nr. 102312) dazu.

| Hub (mm) | A (mm) | B (mm) | Einbaulänge EL (mm) | Rohr-Ø außen (R) | Best. Nr. | |
|---|---|---|---|---|---|---|
| 210 | 100 | 140 | 630 | 92 | 109328 | |
| 250 | 100 | 140 | 670 | 92 | 109329 | |

### 3 Hydraulischer Oberlenker mit CBM-Fanghaken Kat.3 und mit Bolzen für Gelenkkopf

Geeignet für Traktore bis ca. 250PS, Kolben-Ø K = 90mm, Kolbenstange-Ø S = 40mm, Druckkraft 11451kg, Zugkraft 9150kg. Passend für Fiat, Ford, New Holland und Steyr Profi. CBM-Fanghaken Kat. 3, mit Kugel Kat. 3/2 Ø 25mm. Inklusive hydraulisch entsperrbarem Rückschlagventil (Sperrblock), 2 Hydraulikschläuche mit Stecker, Betätigungskette für Fanghaken, Oberlenkerbügel und Hubanzeige. Angabe der Einbaulänge inklusive Gelenkkopf.

| Hub (mm) | A (mm) | B (mm) | Einbaulänge EL (mm) | Rohr-Ø außen (R) | Best. Nr. | |
|---|---|---|---|---|---|---|
| 185 | 100 | 126 | 622 | 105 | 117353 | |

### 4 Hydraulischer Oberlenker mit CBM-Fanghaken und mit Bolzen für Gelenkkopf

Geeignet für Traktore bis ca. 250PS, Kolben-Ø K = 90mm, Kolbenstange-Ø S = 45mm, Druckkraft 11451kg, Zugkraft 8588kg. Mit CBM-Fanghaken Kat.3 inklusive Kugel Kat. 3 Ø 32,2mm. Inklusive hydraulisch entsperrbarem Rückschlagventil (Sperrblock), 2 Hydraulikschläuche mit Stecker und Staubkappen, Betätigungskette für Fanghaken, Oberlenkerbügel und Hubanzeige. Angabe der Einbaulänge inklusive Gelenkkopf.

| Hub (mm) | A (mm) | B (mm) | Einbaulänge EL (mm) | Rohr-Ø außen (R) | Best. Nr. | |
|---|---|---|---|---|---|---|
| 266 | 100 | 135 | 700 | 105 | 117355 | |

### 5 Gabelkopf zu hydraulischen Oberlenker

| Ø D (mm) | Kat. | A (mm) | H (mm) | L1 (mm) | Ø d (mm) | Best. Nr. | |
|---|---|---|---|---|---|---|---|
| 25,4 | 2 | 40 | 50 | 63 | 28 | 102310 | |
| 28,2 | 2 | 40 | 50 | 63 | 28 | 102311 | |
| 32,3 | 3 | 40 | 50 | 63 | 28 | 102312 | |
| 35,2 | 3 | 40 | 51 | 63 | 28 | 111909 | |
| 37,2 | 3 | 40 | 50 | 63 | 28 | 117356 | |

## FAIE Tipp

Um die passende Einbaulänge des hydraulischen Obernlenkers festzustellen, empfehlen wir ein Anbaugerät am Traktor oder Schlepper anzuhängen und die Einbaulänge von Bolzenmitte zu Bolzenmitte abzumessen. Es sollte jedoch ein Verstellbereich zum Verkürzen und Verlängern des Oberlenkers eingerechnet werden, welcher Ihren Anbaugeräten entspricht.




Ing. Werner Meixner

**1 Hydraulischer Oberlenker Kat.2 mit Fanghaken und Kugelauge, Hub 200mm**
Komplett mit Anschlussschläuchen (Länge 1m), Steuerkette für Fanghaken, Oberlenkerkugel und Hubanzeige. Inklusive hydraulisch entsperrbarem Rückschlagventil (Sperrblock). Kolben-Ø K = 60mm, Kolbenstange-Ø S 35mm bis ca. 90PS, Druckkraft ca. 5100kg, Zugkraft ca. 3620kg.

| Hub (mm) | A (mm) | B (mm) | Einbaulänge (mm) | Kugelaugen-Breite | Rohr-Ø außen | Bolzen-Ø mm / Kat. | Best. Nr. | |
|---|---|---|---|---|---|---|---|---|
| 200 | 75 | 90 | 535 | 51 | 70 | 25,4/2 | 120651 | |

**2 Hydraulischer Oberlenker Kat.2 mit Fanghaken und Kugelauge, Hub 250mm**
Komplett mit Anschlussschläuchen (Länge 1m), Steuerkette für Fanghaken, Oberlenkerkugel und Hubanzeige. Inklusive hydraulisch entsperrbarem Rückschlagventil (Sperrblock). Kolben-Ø K = 70mm, Kolbenstange-Ø S 35mm bis ca. 120PS, Druckkraft ca. 6927kg, Zugkraft ca. 5195kg.

| Hub (mm) | A (mm) | B (mm) | Einbaulänge (mm) | Kugelaugen-Breite | Rohr-Ø außen | Bolzen-Ø mm / Kat. | Best. Nr. | |
|---|---|---|---|---|---|---|---|---|
| 250 | 85 | 95 | 605 | 51 | 80 | 25,4/2 | 120652 | |

**3 Hydraulischer Oberlenker Kat.2 mit Fanghaken, Kugelauge und Oberlenkerbügel, Hub 200mm**
Komplett mit Anschlussschläuchen (Länge 1m), Steuerkette für Fanghaken, Oberlenkerkugel und Hubanzeige sowie ein Oberlenkerbügel. Inklusive hydraulisch entsperrbarem Rückschlagventil (Sperrblock). Kolben-Ø K = 60mm, Kolbenstange-Ø S 35mm bis ca. 90PS, Druckkraft ca. 5100kg, Zugkraft ca. 3620kg.

| Hub (mm) | A (mm) | B (mm) | Einbaulänge (mm) | Kugelaugen-Breite | Rohr-Ø außen | Bolzen-Ø mm / Kat. | Best. Nr. | |
|---|---|---|---|---|---|---|---|---|
| 200 | 75 | 90 | 535 | 51 | 70 | 25,4/2 | 123679 | |

**4 Hydraulischer Oberlenker Kat.2 mit Fanghaken, Kugelauge und Oberlenkerbügel, Hub 250mm**
Komplett mit Anschlussschläuchen (Länge 1m), Steuerkette für Fanghaken, Oberlenkerkugel und Hubanzeige sowie ein Oberlenkerbügel. Inklusive hydraulisch entsperrbarem Rückschlagventil (Sperrblock). Kolben-Ø K = 70mm, Kolbenstange-Ø S 35mm bis ca. 120PS, Druckkraft ca. 6927kg, Zugkraft ca. 5195kg.

| Hub (mm) | A (mm) | B (mm) | Einbaulänge (mm) | Kugelaugen-Breite | Rohr-Ø außen | Bolzen-Ø mm / Kat. | Best. Nr. | |
|---|---|---|---|---|---|---|---|---|
| 250 | 75 | 90 | 605 | 51 | 80 | 25,4/2 | 123680 | |

TOP-ANGEBOT

SAUGUT BY FAIE

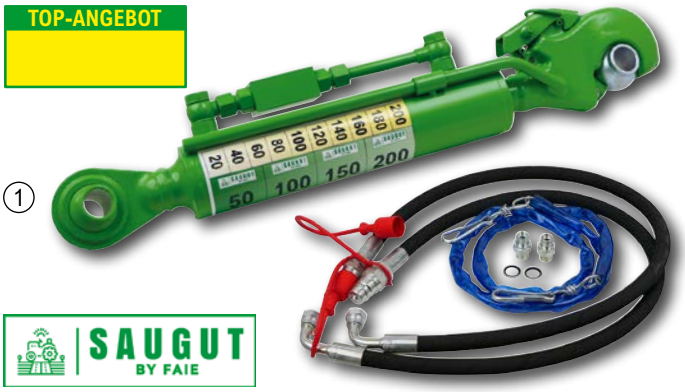


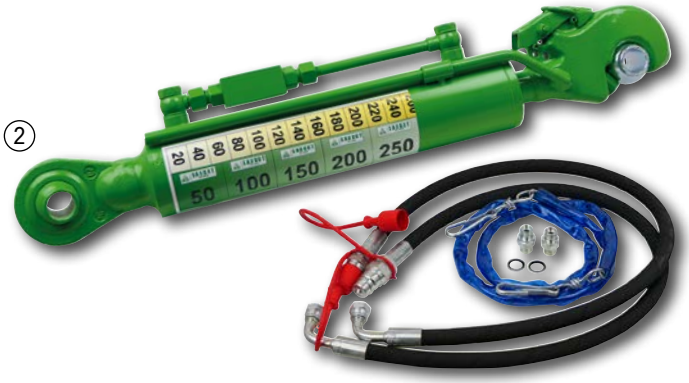


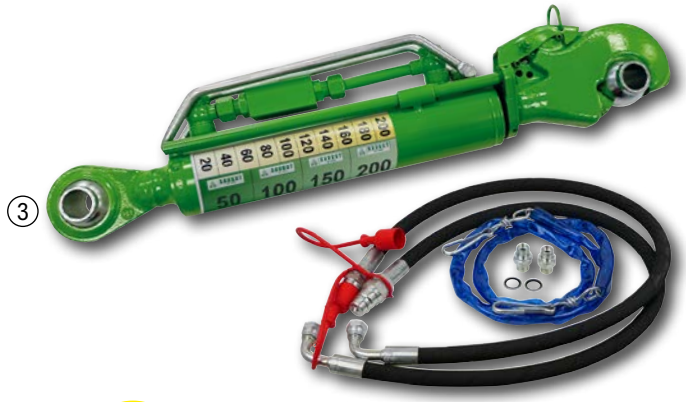


+ Punkte

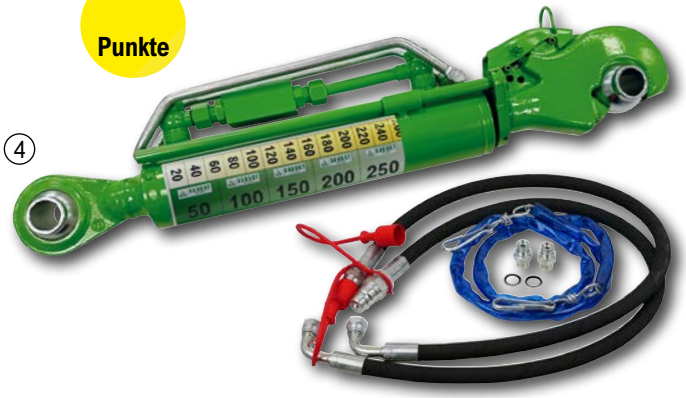





**5 Hydrauliköl HVLP 32/46**
Hydrauliköl auf Basis hochwertiger Selektivraffinate mit Wirkstoffen zur Verbesserung der Oxidationsbeständigkeit und des Korrosionsschutzes. Hoher Viskositätsindex. DIN 51 524/Teil 3. Das Hydrauliköl HVLP ISO-VG 46 ist für höhere Temperaturen (bis max. 120°C) in Hydraulikanlagen geeignet.

**Hydrauliköl HVLP 32**

| Inhalt (L) | Best. Nr. |
|---|---|
| 5 | 57857 |
| 20 | 57858* |

**Hydrauliköl HVLP 46**

| Inhalt (L) | Best. Nr. |
|---|---|
| 5 | 57859 |
| 20 | 57860* |




**6 Hydrauliköl HLP 32**
Hydrauliköl auf Basis hochwertiger Selektivraffinate mit Wirkstoffen zur Verbesserung der Oxidationsbeständigkeit und des Korrosionsschutzes. DIN 51 524/Teil 2.

| Inhalt (L) | Best. Nr. |
|---|---|
| 5 | 57862 |
| 20 | 57863* |

**Hydrauliköl HLP 46**

| Inhalt (L) | Best. Nr. |
|---|---|
| 5 | 159 |
| 20 | 57864* |

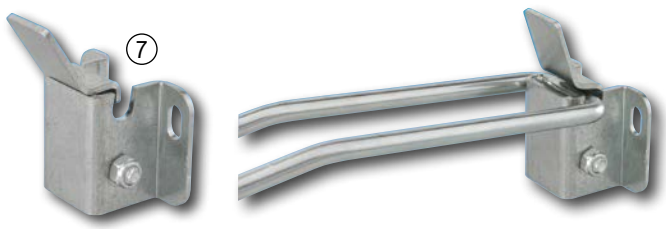


**7 Halter traktorseitig für hydraulische Oberlenker**
Best. Nr. 51762

TOP-ANGEBOT

①




②




**1 O-Ring Sortiment metrisch NBR 70**
425-teilig, Ø 3x1,5 bis Ø 30,2x3 mm, Qualität 70 shore.
Best. Nr. 50681

**2 O-Ring Sortiment in Zoll NBR 70**
340-teilig, von Ø 2,90 x 1,78 bis Ø 28,17 x 3,53 mm.
Best. Nr. 98230



**3 O-Ring-Sortiment metrisch NBR 70**
408-teilig, Ø 3x2 bis 50x3,5 mm, Qualität 70 shore. In der praktischen Vorratsbox.
Best. Nr. 26630



**4 Rundschnur Service Sortiment NBR70**
70 shore. Die Länge der Rundschnur beträgt jeweils 2 m in folgende Durchmessern: 1,78 - 2 - 2,4 - 2,62 - 3 - 3,5 - 4 - 5 - 5,33 - 5,7 - 6 - 7 - 8 mm. Inkl. Cuttermesser, Rollmeter 3 m, Kleber und Schneidlehre.
Best. Nr. 54403



**5 Dichtung Service-Kit**
A4 ELRING, Dichtungsmaterial in unterschiedlicher Dicke für die verschiedensten Einsatzbereiche z.B. an Motorgeräten, Motorrädern, Getrieben, Oldtimern, Maschinen u.v.a. Format 210x300 mm, Inhalt: 1x Dichtungswerkstoff mit Metalleinlage FW522, 1,25 mm, +250°C1x Dichtungswerkstoff EWP207, 0,75 mm, +200°C4x Dichtungswerkstoff Abil N, 0,25/0,5/0,75/1,0 mm, +120°C
Best. Nr. 68917

⑥

⑦




**Dichtmasse Dirko**
Dirko HT ist eine Hochtemperatur-Dichtmasse auf Silikonbasis. Durch die Reaktion mit Luftfeuchtigkeit härtet Dirko HT aus.
Die ausgehärtete Dichtmasse zeigt ein dauerelastisches Verhalten. Das Produkt zeichnet sich durch eine sehr große Anwendungsvielfalt aus.

**6 Dichtmasse Dirko grau**
Temperatubeständig -60° bis +315°C. Tube 70 ml, Düsen, TubenschlüsselHöhere Zugfestigkeit im ausgehärteten Zustand.
Best. Nr. 24453

**7 Dichtmasse Dirko HT rot**
Temperatubeständig -60° bis +315°C. Tube 70 ml, Düsen, Tubenschlüssel
Best. Nr. 24452




**8 Dichtmasse Curil ™ T2, grün, 70ml**
Curil T2 ist eine nicht aushärtende, temperaturbeständige (-55° bis +250°C) und lösungsmittelfreie Dichtmasse. Aufgrund der thermischen und chemischen Beständigkeit eignet sich die Dichtmasse als Universal-Dichtung, besonders für anspruchsvolle Dichtverbindungen und Anwendungen zur leichten Demontage. Pastös, keine Aushärtung, plastisch und leichte Lösbarkeit.Dosiertube 70 ml. Inhalt: 70ml
in der Schweiz nicht lieferbar

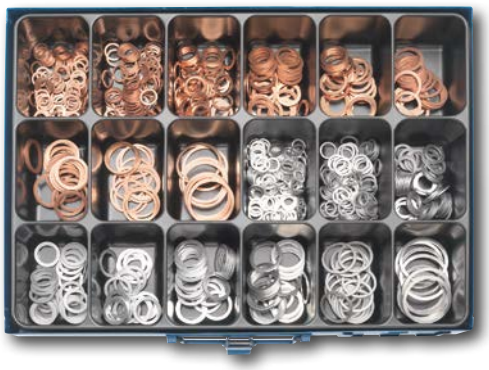

**9 Dichtringe-Sortiment, 650 Teile**
Umfangreiches Sortiment der gängigsten Kupfer- und Aludichtungen von 8 x 12 - 32 x 38 mm.
Best. Nr. 26731

**Dichtringe-Sortiment**
Nachfüllpackung im Karton, 1/2 Sortimentinhalt
Best. Nr. 11180

⑩

⑪




**10 Schraubensicherung 3 ml blau**
mittelfest mit DVGW- und TZW-Zulassung für den Trinkwasserbereich, höherviskos, Gewindegröße bis M36, Losbrechmoment: 17-22 Nm, handfest bei Raumtemperatur nach 10-20 Minuten, endfest nach 1-3 Std., Mini-Pen 3 ml.
in der Schweiz nicht lieferbar

**11 Lager- und Buchsenkleber 50 ml**
-55 bis +175°C.
in der Schweiz nicht lieferbar

⑫

⑬




**12 Sekundenkleber**
Extrastarker Superkleber für Metall, Kunstoff, Gummi usw. Flüssig , Inhalt 20 g.
in der Schweiz nicht lieferbar

**13 Schraubensicherung mittel**
Zum Sichern von Schrauben und anderen metallischen Schraubverbindungen.
Beständig gegen Öle, Fette und Wasser, hohe Temperaturbeständigkeit, für Gewinde bis M24, Flasche 50 ml.
Inhalt: 50 ml
in der Schweiz nicht lieferbar

**Schraubensicherung hochfest**
Höchste Sicherheit für Schrauben bis M20, Losbrechmoment bis 35 Nm, Flasche 50 ml.
in der Schweiz nicht lieferbar

# LANDMASCHINENTEILE



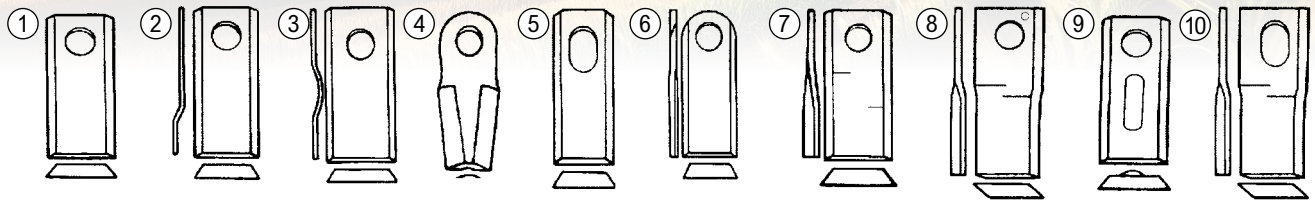


**Kreiselmäherklinge passend zu BCS-Vogel und Noot**

| Abb | verwendbar anstatt | LochØ | Abmessung mm | Best. Nr. | |
|---|---|---|---|---|---|
| 8 | 580.29095.6 LI | 19 | 100 x 40 x 3 | 19328 | |
| 8 | 580.29095.5 RE | 19 | 100 x 40 x 3 | 19329 | |
| 8 | 580.31192 RE | 19 | 94 x 48 x 4 | 27054 | |
| 8 | 580.31192 LI | 19 | 94 x 48 x 4 | 27055 | |
| 1 | 580.29045.4 | 19 | 100 x 40 x 3 | 10407 | |
| 8 | 580.36091 LI | 19 | 98 x 48 x 4 | 10408 | |
| 8 | 580.36090 RE | 19 | 98 x 48 x 4 | 10409 | |

**Kreiselmäherklinge passend zu Claas**

| | | | | | |
|---|---|---|---|---|---|
| 8 | 904.177.7 RE | 19 | 100 x 49 x 3 | 1947 | |
| 8 | 904.178.7 LI | 19 | 100 x 49 x 3 | 1949 | |
| 8 | 904178-8 li | 19 | 105 x 48 x 3 | 75368 | |
| 8 | 904177-8 re | 19 | 105 x 48 x 3 | 75367 | |
| 1 | 949.240.0 | 19 | 96 x 40 x 4 | 6498 | |
| 8 | 949.242.1 RE | 19 | 105 x 48 x 4 | 6499 | |
| 8 | 949.241.1 LI | 19 | 105 x 48 x 4 | 6503 | |
| 8 | 952.042.0 RE | 19 | 115 x 48 x 4 | 51750 | |
| 8 | 952.043.0 LI | 19 | 115 x 48 x 4 | 51751 | |
| 1 | 977.516.0 | 19 | 90 x 40 x 3 | 7902 | |
| 1 | 978.186.0 | 19 | 94 x 40 x 3 | 10406 | |
| 1 | 978.241.3 978.241.4 | 19 | 96 x 40 x 3 | 7903 | |

**Kreiselmäherklinge passend Deutz-Fahr**

| | | | | | |
|---|---|---|---|---|---|
| 1 | 1.1019.010.271.20 | 19 | 90 x 40 x 3 | 7902 | |
| 1 | 1.1012.030.115.00 | 19 | 94 x 40 x 3 | 10406 | |
| 1 | 1.1012.030.115.00, 0656.1542 | 19 | 96 x 40 x 3 | 7903 | |
| 1 | | 19 | 100 x 40 x 3 | 10407 | |
| 2 | 1.1017.010.550.00 | 19 | 96 x 40 x 3 | 7904 | |
| 8 | 1650.3464 re | 19 | 96 x 48 x 4 | 12092 | |
| 8 | 1650.3465 li | 19 | 96 x 48 x 4 | 12093 | |
| 7 | 1650.2726, 0656.1546 re | 19 | 96 x 40 x 3 | 911 | |
| 7 | 1650.2727, 0656.1547 li | 19 | 96 x 40 x 3 | 912 | |
| 10 | KT56.110.40001 RE | 20,5x23 | 126x48x4 | 122522 | |
| 10 | KT56.110.90001 LI | 20,5x23 | 126x48x4 | 122521 | |

**Kreiselmäherklinge passend zu Fella, Vicon,**

| | | | | | |
|---|---|---|---|---|---|
| 1 | 477.741 | 19 | 90 x 40 x 3 | 7902 | |
| 1 | 477.740, 116.954 | 19 | 96 x 40 x 3 | 7903 | |
| 2 | 479.962, 478.963,124.243 | 19 | 98 x 40 x3 | 48819 | |
| 8 | 111.725, 478.641 RE | 18,5 | 120 x 48 x 4 | 16023 | |
| 8 | 111.724, 478.640 LI | 18,5 | 120 x 48 x 4 | 16024 | |
| 8 | 121.692 LI | 19 | 94 x 48 x 3 | 1962 | |
| 8 | 121.693 RE | 19 | 94 x 48 x 3 | 1963 | |
| 8 | 121.712 LI | 19 | 98 x 48 x 4 | 10408 | |
| 8 | 121.713 RE | 19 | 98 x 48 x 4 | 10409 | |

| Abb | verwendbar anstatt | LochØ | Abmessung mm | Best. Nr. | |
|---|---|---|---|---|---|
| 8 | 122.329 LI | 19 | 106 x 48 x 4 | 1952 | |
| 8 | 122.330 RE | 19 | 106 x 48 x 4 | 1956 | |
| 8 | 123.707 131.117 RE | 19 | 112 x 48 x 4 | 6504 | |
| 8 | 123706 131.118 LI | 19 | 112 x 48 x 4 | 6517 | |
| 8 | 133.074 RE | 19 | 118 x 48 x 4 | 57913 | |
| 8 | 133.075 LI | 19 | 118 x 48 x 4 | 57914 | |
| 8 | 135.753 LI 134.309 | 19 | 112 x 48 x 4 | 36970 | |
| 8 | 135.752 RE 134.308 | 19 | 112 x 48 x 4 | 36971 | |
| 8 | 140.692 RE | 19 | 102 x 48 x 4 | 64723 | |
| 8 | 140.693 LI | 19 | 102 x 48 x 4 | 64724 | |
| 10 | KT56.110.40001 RE | 20,5x23 | 126x48x4 | 122522 | |
| 10 | KT56.110.90001 LI | 20,5x23 | 126x48x4 | 122521 | |

**Kreiselmäherklinge passend zu Fort**

| | | | | | |
|---|---|---|---|---|---|
| 8 | 014760 LI | 16,5 | 107 x 45 x 4 | 99058 | |
| 8 | 014768 RE | 16,5 | 107 x 45 x 4 | 99059 | |

**Kreiselmäherklinge passend zu Krone**

| | | | | | |
|---|---|---|---|---|---|
| 8 | 139.888.1 LI | 19 | 112 x 48 x 4 | 36970 | |
| 8 | 139.889.1 RE | 19 | 112 x 48 x 4 | 36971 | |
| 1 | 143.149.0 | 19 | 90 x 40 x 3 | 7902 | |
| 1 | 143.698.0 | 19 | 96 x 40 x 3 | 7903 | |
| 3 | 143.237.0 | 21 | 105 x 46 x 3 | 7900 | |
| 8 | 146.690.1 LI | 19 | 96 x 50 x 4 | 34139 | |
| 8 | 146.691.1 RE | 19 | 96 x 50 x 4 | 34140 | |
| 8 | 147.302.5 RE | 19 | 94 x 40 x 3 | 6518 | |
| 8 | 147.419.5 LI | 19 | 94 x 40 x 3 | 6522 | |
| 8 | 151.385.0 LI | 19 | 93 x 49 x 3 | 4689 | |
| 8 | 151.386.0 RE | 19 | 93 x 49 x 3 | 4690 | |

## AKTION

Sie sparen bei Bestellung von 25 Stück im Paket!



Symbolfoto

**1 Kreiselmäherklinge gerade**
96 x 40 x 3
Loch Ø (mm): 19
Best. Nr. 7903
ab 25 Stück 0,77

**3 Kreiselmäherklinge gebogen**
105 x 46 x 3
Loch Ø (mm): 21
Best. Nr. 7900
ab 25 Stück 1,08

**9 Kreiselmäherklinge passend zu Rasspe**
Abmessung 96 x 40 x 3
Loch Ø (mm): 19
Best. Nr. 31801
ab 25 Stück 1,08

| Abb | verwendbar anstatt | LochØ | Abmessung mm | Best. Nr. | |
|---|---|---|---|---|---|
| **Kreiselmäherklinge passend zu Kuhn-Bucher, John Deere** | | | | | |
| 7 | 559.032.10 LI | 18,25 | 107 x 45 x 4 | 1957 | |
| 7 | 559.033.10 RE | 18,25 | 107 x 45 x 4 | 1958 | |
| 7 | 561.512.00 LI | 16,25 | 93 x 40 x 3 | 10410 | |
| 7 | 561.513.00 RE | 16,25 | 93 x 40 x 3 | 10411 | |
| 7 | 561.512.10 LI | 16,25 | 95 x 45 x 4 | 10412 | |
| 7 | 561.513.10 RE | 16,25 | 95 x 45 x 4 | 10413 | |
| 7 | K6801410 LI | 20,5 | 105 x 50 x 4 | 66682 | |
| 7 | K6801420 RE | 20,5 | 105 x 50 x 4 | 66683 | |
| 7 | K6804720RE | 20,5 | 116 x 48 x 4 | 100056 | |
| 7 | K6804710LI | 20,5 | 116 x 48 x 4 | 100057 | |
| 10 | KT56.110.40001 RE | 20,5x23 | 126x48x4 | 122522 | |
| 10 | KT56.110.90001 LI | 20,5x23 | 126x48x4 | 122521 | |
| **Kreiselmäherklinge passend zu Lely** | | | | | |
| 8 | 0982.15.08.00 LI | 19 | 90 x 40 x 3 | 1959 | |
| 8 | 0982.15.09.00 RE | 19 | 90 x 40 x 3 | 1960 | |
| 8 | 4.1201.1474.0, 9.1127.0004.3 | 18,5 | 120 x 48 x 4 | 16023 | |
| 8 | 4.1201.1473.0, 9.1127.0003.2 | 18,5 | 120 x 48 x 4 | 16024 | |
| **Kreiselmäherklinge passend zu Mörtl** | | | | | |
| 8 | T673R RE | 23 | 94 x 49 x 3 | 27962 | |
| 8 | T673L LI | 23 | 94 x 49 x 3 | 27963 | |
| 8 | T683L | 23 | 101 x 49 x 3 | 46164 | |
| 8 | T683R | 23 | 101 x 49 x 3 | 46165 | |
| **Kreiselmäherklinge passend zu New Holland** | | | | | |
| 7 | 274.096 LI | 16,25 | 93 x 40 x 3 | 10410 | |
| 7 | 274.097 RE | 16,25 | 93 x 40 x 3 | 10411 | |
| 7 | 766.726 LI | 16,25 | 95 x 45 x 4 | 10412 | |
| 7 | 766.727 RE | 16,25 | 95 x 45 x 4 | 10413 | |
| 7 | 853.819 LI | 18,25 | 107 x 45 x 4 | 1957 | |
| 7 | 853.820 RE | 18,25 | 107 x 45 x 4 | 1958 | |
| **Kreiselmäherklinge passend zu Niemeyer** | | | | | |
| 1 | 570.400, 11.065 | 19 | 90 x 40 x 3 | 7902 | |
| 1 | 570.404 | 19 | 96 x 40 x 3 | 7903 | |
| 2 | 570.421 | 19 | 96 x 40 x 3 | 7904 | |
| 8 | 570.409 LI | 19 | 94 x 48 x 3 | 1962 | |
| 8 | 570.410 RE | 19 | 94 x 48 x 3 | 1963 | |
| 8 | 570.413 LI | 19 | 100 x 49 x 3 | 1947 | |
| 8 | 570.414 RE | 19 | 100 x 49 x 3 | 1949 | |
| 8 | 570.418 LI | 19 | 100 x 49 x 3 | 34141 | |
| 8 | 570.419 RE | 19 | 100 x 49 x 3 | 34142 | |
| 8 | 570.445 LI | 19 | 106 x 48 x 4 | 1952 | |
| 8 | 570.444 RE | 19 | 106 x 48 x 4 | 1956 | |
| **Kreiselmäherklinge passend zu Pöttinger** | | | | | |
| 1 | 700.06.165.0, 434.991 | 19 | 96 x 40 x 3 | 7903 | |
| 1 | 434994 | 19 | 97 x 50 x 4 | 19083 | |
| 2 | 700.06.166.0, 434.993 | 19 | 96 x 40 x 3 | 7904 | |
| 3 | 434.120, 151.01.970.2, 510.04.030.0 | 21 | 105 x 46 x 3 | 7900 | |
| 8 | 434.969 LI | 21 | 112 x 49 x 4 | 64725 | |
| 8 | 434.970 RE | 21 | 112 x 49 x 4 | 64726 | |
| 8 | 434.973 LI, 434.977 | 21 | 100 x 49 x 4 | 44783 | |
| 8 | 434.974 RE, 434.978 | 21 | 100 x 49 x 4 | 44784 | |
| 8 | 434.979 LI | 19 | 96 x 49 x 3 | 19081 | |
| 8 | 434.980 RE | 19 | 96 x 49 x 3 | 19082 | |
| 8 | 434.984 RE | 19 | 100 x 49 x 3 | 1947 | |
| 8 | 434.983 LI | 19 | 100 x 49 x 3 | 1949 | |
| 8 | 434.985 LI | 19 | 108 x 47 x 4 | 12110 | |
| 8 | 434.986 RE | 19 | 108 x 47 x 4 | 12111 | |
| 8 | 434.989 RE | 18,5 | 120 x 48 x 4 | 16023 | |
| 8 | 434.988 LI | 18,5 | 120 x 48 x 4 | 16024 | |
| 7 | 434.995, 434.997 RE | 19 | 96 x 40 x 3 | 911 | |
| 7 | 434.996, 434.998 LI | 19 | 96 x 40 x 3 | 912 | |
| 7 | 716.06.034.0 LI | 16,25 | 93 x 40 x 3 | 10410 | |
| 7 | 716.06.035.0 RE | 16,25 | 93 x 40 x 3 | 10411 | |
| **Kreiselmäherklinge passend zu PZ-Zweegers** | | | | | |
| 3 | VG CM120 | 21 | 105 x 46 x 3 | 7900 | |
| 1 | CM15, CM150 | 21 | 105 x 46 x 3 | 7901 | |
| 1 | MT52S | 19 | 90 x 40 x 3 | 7902 | |

| Abb | verwendbar anstatt | LochØ | Abmessung mm | Best. Nr. | |
|---|---|---|---|---|---|
| 1 | MT452S | 19 | 96 x 40 x 3 | 7903 | |
| 2 | TT97 | 19 | 96 x 40 x 3 | 7904 | |
| 8 | TF70 RE | 19 | 93 x 49 x 3 | 4689 | |
| 8 | TF71 LI | 19 | 93 x 49 x 3 | 4690 | |
| **Kreiselmäherklinge passend zu Rasspe** | | | | | |
| 9 | | 19 | 96 x 40 x 3 | 31801 | |
| 1 | RS15-01-331, RS90-10-46 | 19 | 90 x 40 x 3 | 7902 | |
| 1 | RS20-01-331 | 19 | 96 x 40 x 3 | 7903 | |
| **Kreiselmäherklinge passend zu Reform** | | | | | |
| 1 | | 19 | 90 x 40 x 3 | 7902 | |
| 1 | | 19 | 96 x 40 x 3 | 7903 | |
| 8 | 110.422.314 LI, 0982.15.08.00 | 19 | 90 x 40 x 3 | 1959 | |
| 8 | 110.422.313 RE, 0982.15.09.00 | 19 | 90 x 40 x 3 | 1960 | |
| **Kreiselmäherklinge passend zu Vicon, Kverneland, Taarup** | | | | | |
| 8 | 58.700 RE | 18,5 | 120 x 48 x 4 | 16023 | |
| 8 | 58.699 LI | 18,5 | 120 x 48 x 4 | 16024 | |
| 8 | TF70 RE | 19 | 93 x 49 x 3 | 4689 | |
| 8 | TF71 LI | 19 | 93 x 49 x 3 | 4690 | |
| 10 | KT56.110.40001 RE | 20,5x23 | 126x48x4 | 122522 | |
| 10 | KT56.110.90001 LI | 20,5x23 | 126x48x4 | 122521 | |
| **Kreiselmäherklinge passend zu Welger** | | | | | |
| 1 | 0982.15.01.00, 3202.01.03.46 | 19 | 90 x 40 x 3 | 7902 | |
| 1 | 0982.15.06.00, 3208.01.03.44 | 19 | 96 x 40 x 3 | 7903 | |
| 8 | 0982.15.08.00 LI | 19 | 90 x 40 x 3 | 1959 | |
| 8 | 0982.15.09.00 RE | 19 | 90 x 40 x 3 | 1960 | |

## passend zu BCS, Vogel &Noot

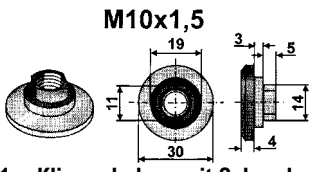


**1 Klingenbolzen mit Schraube**
562.29614.0 + 311.12208.1
Best. Nr. 27100

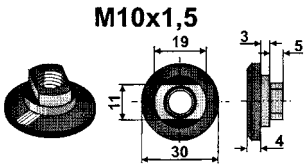


**2 Klingenbolzen**
mit Schraube für 3 mm
Klingen562.29618.0 + 311.12208.1
Best. Nr. 27101

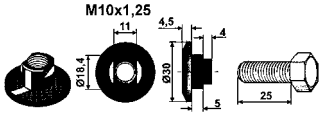


**3 Klingenbolzen**
Ausführung: Für Mähwerke mit 4mm Klingenstärke
565.31191 + 562.26918TN
Best. Nr. 104097

## passend zu Claas

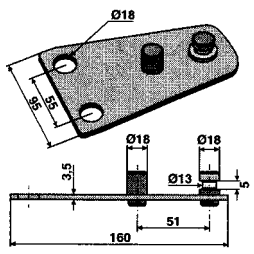


**4 Klingenhalter passend zu CLAAS**
verwendbar anstatt Claas: 947.427.1, 947.427.2
passend zu Claas: Corto 165, 185, 210, 250, 270, 290, 300, 310, 3100, 8100, WM185
Best. Nr. 6537

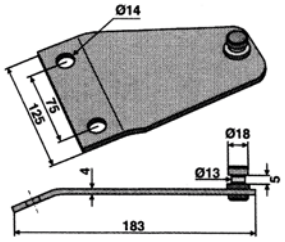


**5 Klingenhalter**verwendbar anstatt Claas: 104.372.0
passend zu Claas: Unifarm CM186
Best. Nr. 28002

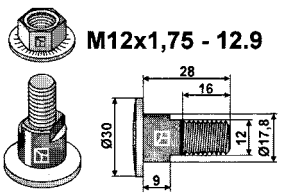


**6 Klingenbolzen**
Gewinde: M12
verwendbar anstatt Claas: 104.507.0
Best. Nr. 116719



**7 Gleitkufe passend Claas**
L x B x H (mm): 375 x 143 x 27
passend zu Claas: Disco, Disco Contour, Disco Profil, Disco Plus, Direct Disc, Cougar 1400
verwendbar anstatt Claas: 938966.0, 00 0938 966 0, 0009389660
Best. Nr. 50028

## passend zu passend zu COMER, GASPARDO, MARANGON, OLI-VI, OTMA

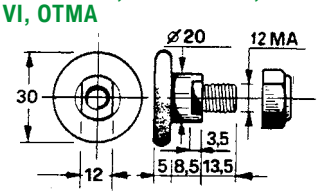


**1 Klingenbolzen**
04047103K
Best. Nr. 45069

## passend zu passend Deutz-Fahr, Fort, Kuhn, Greenland, Vicon

② 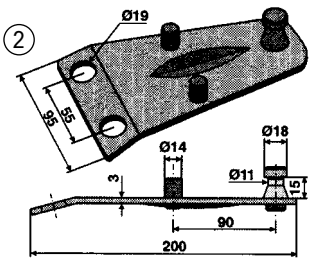


③ 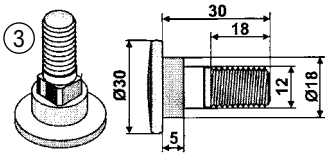


**2 Klingenhalter**
passend zu Deutz-Fahr: KM22, KM24, KM25, KM25F, KM30F, KM400T
verwendbar anstatt Deutz-Fahr: 1.1017.010.550.00, 0656.3514, Z1102320, VF06563514
Best. Nr. 2366

**Senkkopfschraube M12x25**
verwendbar anstatt Deutz-Fahr: 88007
verwendbar anstatt Kuhn-Bucher: 0113.9292, 0621.3066
Best. Nr. 43475

**Konusring für Messerhalterbefestigung**
verwendbar anstatt Deutz-Fahr: 1-1017.010.147.00, 0622.8349, VF06228349, Z1100090
Best. Nr. 43476

**3 Klingenbolzen**
B1374593, VNB1374593
Best. Nr. 64825

## passend zu Fella

④ 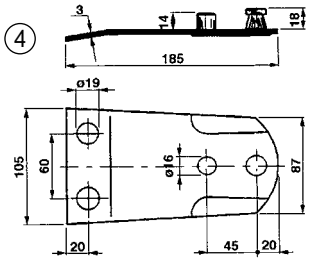


⑤ 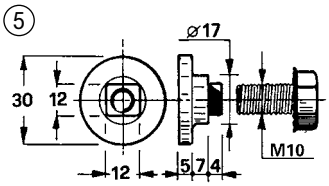


⑥ 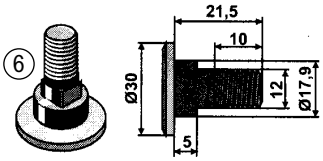


**4 Klingenhalter**
verwendbar anstatt Fella: 122.113, 140.309
Best. Nr. 32175

**5 Klingenbolzen**
bestehend aus: 477.262 (123.471) + 477.274 (116.953)
verwendbar anstatt Fella: 477.263K
Best. Nr. 7910

**6 Klingenbolzen**
komplett mit Mutter
verwendbar anstatt Fella: 426.053
Best. Nr. 47616

## passend zu FELLA, JOHN DEERE, NEW HOLLAND, VICON

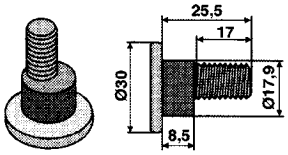


**7 Klingenbolzen**
verwendbar anstatt Fella: 81160
verwendbar anstatt John Deere: CC19994
verwendbar anstatt New Holland: 900.81160, 305.75.400
verwendbar anstatt Vicon, Gehl: 900.81160, 305.75.400
Best. Nr. 53174

## passend zu Krone

⑧ 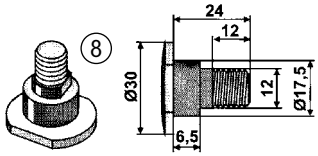


⑨ 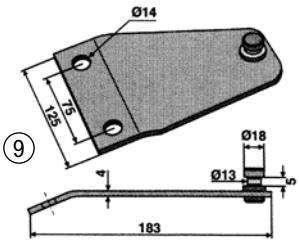


**8 Klingenbolzen**
bestehend aus 143.229 + 909.602.1 + 119.006 komplett mit Mutter
verwendbar anstatt Krone: 1377-26-6K, 143.229.0K
Best. Nr. 1970

**9 Klingenhalter**
verwendbar anstatt Krone: 152.076.0
passend zu Krone: TA2/197, TA2/190
Best. Nr. 28002

## passend zu Kuhn

M12x1,75 - 12.9

⑩ 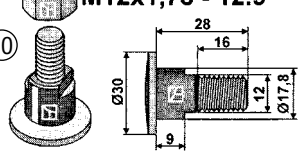


M12x1,75 - 12.9

⑪ 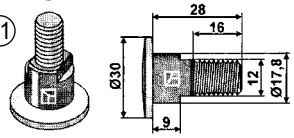


⑫ 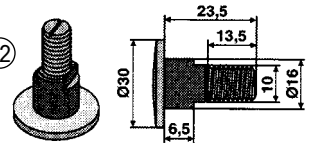


**10 Klingenbolzen**
komplett mit selbstsichernder Mutter
Gewinde: M12
verwendbar anstatt Kuhn-Bucher: 561.158.00, 561.158.00K, 165.458.01, 802.012.62
Best. Nr. 4046

**11 Klingenbolzen**
komplett mit Mutter(mit beweglicher Scheibe)
Gewinde: M12
verwendbar anstatt Kuhn-Bucher: 561.158.00, 561.158.00K, 165.458.01, 802.012.62
Best. Nr. 116719

**12 Klingenbolzen**
komplett mit Mutter
verwendbar anstatt Kuhn-Bucher: 562.101.00K
Best. Nr. 6550

## passend zu Kuhn, Pöttinger, Garnier, Kverneland, Taarup

⑬ 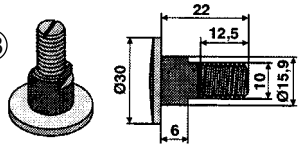


⑭ 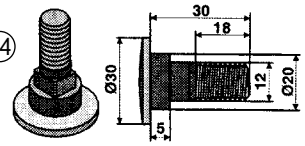


**13 Klingenbolzen**
komplett mit Mutter
verwendbar anstatt Kuhn-Bucher: 561.501.00K
Best. Nr. 53171

**14 Klingenbolzen**
komplett mit Mutter
verwendbar anstatt Kuhn-Bucher: 564.030.00K
Best. Nr. 6554

## passend zu Mörtl

⑮ 

⑯ 

⑰ 

**15 Klingenhalter**
verwendbar anstatt Mörtl: TF/3-683, 013622, 13622
Best. Nr. 43933

**16 Klingenhalter**
für Antriebs-Mähtrommel innen
verwendbar anstatt Mörtl: TF/3-653, 011519, 11519
Best. Nr. 34315

**17 Montagehebel**
Montagehebel zum wechseln der Klingen auf den Mähscheiben und Mähtrommeln.
Länge (mm): 460
verwendbar anstatt Mörtl: 34379, 034379, TF/1-702
Best. Nr. 116832

## passend zu Niemeyer

⑱ 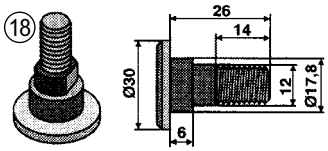


⑲ 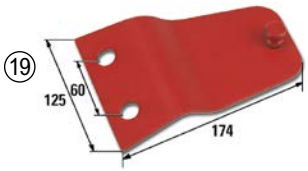


**18 Klingenbolzen**
verwendbar anstatt Niemeyer: 11064K
Best. Nr. 53172

**19 Klingenhalter**
verwendbar anstatt Niemeyer: 570.425
passend zu Niemeyer: RO146, 167, 170, 186, 187, 190, 211F, 212BF, 230, 271, 301
Best. Nr. 1971

## passend zu Pöttinger

⑳ 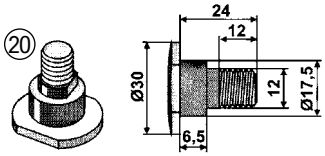


㉑ 


**20 Klingenbolzen**
bestehend aus 143.229 + 909.602.1 + 119.006 komplett mit Mutter
passend zu Pöttinger: CAT ALPIN, CAT DISC, CAT NOVA
verwendbar anstatt Pöttinger: 119.006, 119.007
Best. Nr. 1970

**21 Klingenbolzen**
passend zu Pöttinger: CAT215 Nova, 250 Nova, 290 Nova, 260 NovaF, 310 Nova F, 220 Alpin, 306F, 225H, 265H, 305H, 350H, 7800, 8600, Novadisc 225, 265, 305, 350, 400, NovaCAT 266 F
verwendbar anstatt Pöttinger:
Best. Nr. 51905

Die angeführten Originalnummern, Systembezeichnungen und Herstellerangaben dienen nur zur Identifizierung der Teile und sagen nicht aus, dass diese Teile von einem der angeführten Hersteller stammen.

Weitere Klingenhalter und Bolzen auf Anfrage lieferbar!

## passend zu Pöttinger

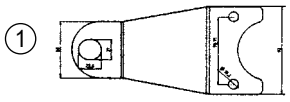

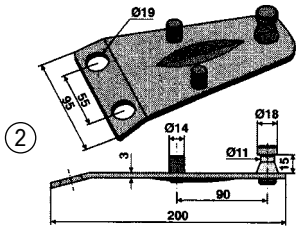


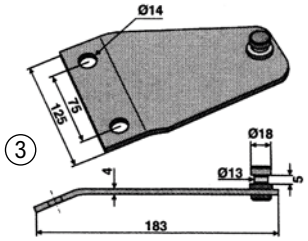


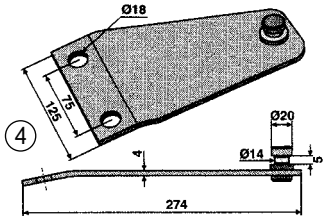


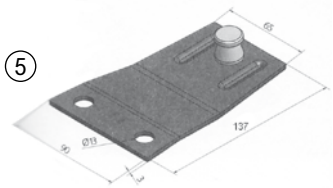







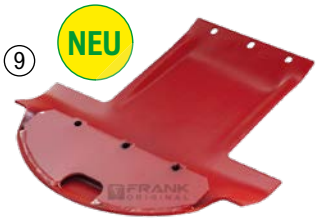











**1 Klingenhalter**
verwendbar anstatt Pöttinger:
434.133
Best. Nr. 55569

**2 Klingenhalter**
passend zu Pöttinger: CAT 165, CAT 185, CAT 210F, CAT 245F, TM II, TM II S, TM III, TM III S
verwendbar anstatt Pöttinger:
70.006.046.0, 70.0656.3514, 0656.3514
Best. Nr. 2366

**3 Klingenhalter**
passend zu Pöttinger: CAT 190 ECO, CAT 190 ECO
verwendbar anstatt Pöttinger:
25.15255.6004
Best. Nr. 28002

**4 Klingenhalter**
passend zu Pöttinger: CAT165 ECO, 170ECO, 165, 170
verwendbar anstatt Pöttinger:
26.532950364012
Best. Nr. 7907

**5 Klingenhalter**
CAT 270 PLUS F, CAT 270 PLUS, EUROCAT 275 H, EUROCAT 276 F
verwendbar anstatt Pöttinger:
434125, 434.125
Best. Nr. 111303

**6 Gleitkufe**
verwendbar anstatt Pöttinger:
397.60.170.0, 397.60.170.1
Best. Nr. 50029

**7 Gleitkufe rechts**
passend zu Scheibenmähwerk
verwendbar anstatt Pöttinger:
378.60.170.0, 378.60.172.0
Best. Nr. 50030

**8 Gleitkufe links**
verwendbar anstatt Pöttinger:
378.60.171.0, 378.60.175.0
Best. Nr. 50031

**9 Gleitkufe**
Passend zu Pöttinger Scheibenmähwerken NovaAlpin, NovaCAT und NovaDisc. Die Gleitkufe ist lackiert, gehärtet und vergütet.
anstatt Pöttinger: 397.60.240.0, 397.60.140.0, 397.60.140.1
Best. Nr. 124840

**10 Gleitkufe rechts**
Passend zu Pöttinger Scheibenmähwerk NovaCAT. Die Gleitkufe ist lackiert, gehärtet und vergütet.
verwendbar anstatt Pöttinger:
397.60.243.0, 397.60.143.0, 397.30.143.1
Best. Nr. 124841

**11 Gleitkufe links**
Passend zu Pöttinger Scheibenmähwerk NovaCAT. Die Gleitkufe ist lackiert, gehärtet und vergütet.
verwendbar anstatt Pöttinger:
397.60.245.0, 397.60.145.0, 397.60.145.1
Best. Nr. 124842

**12 Stützteller ø354mm**
Stützteller(Mittelteller) passend zu Pöttinger Trommelmähwerk Eurocat. Das Stützteller ist lackiert, gehärtet und vergütet.
passend zu Pöttinger: EUROCAT 275 H, EUROCAT 276 F, Eurocat 315 H, Eurocat 316 F
verwendbar anstatt Pöttinger:
348.65.010.0
Best. Nr. 124843

## passend zu PZ-Zweegers

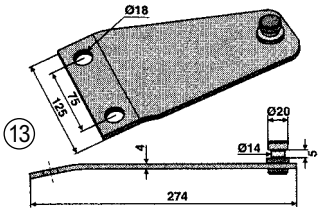


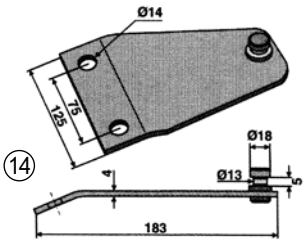


**13 Klingenhalter**
passend zu PZ-Zweegers: CM165 PZ0116
Best. Nr. 7907

**14 Klingenhalter**
passend zu PZ-Zweegers: CM184, CM185, CM186, CM265, CM270KO PZ0250
Best. Nr. 28002

keine Originalteile

+ Punkte

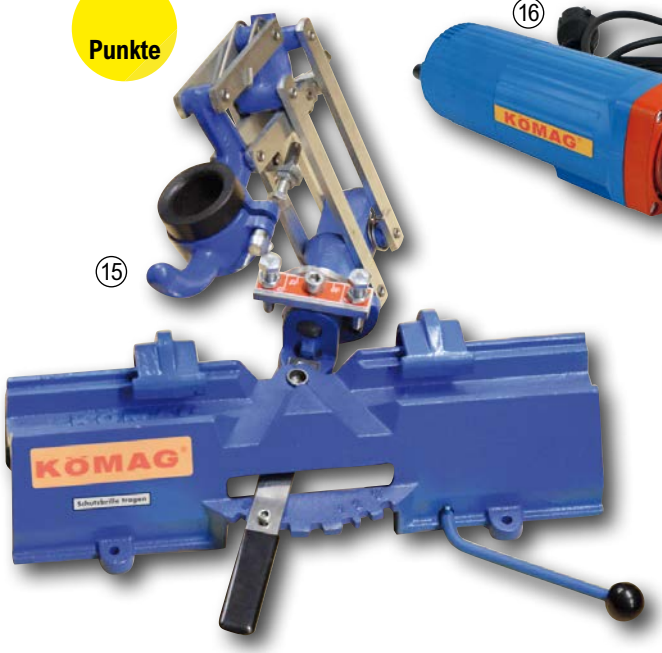







**15 Mähmesserschleifvorrichtung**
Die KÖMAG Mähmesserschleifvorrichtung zeichnet sich durch die präzise gearbeiteten Führungen aus. Dadurch erreicht man bei der Schleifarbeit einen perfekten Parallelschliff und das "Verbrennen" der Klingen gehört der Vergangenheit an. Die Schleifvorrichtung ist stufenlos einstellbar. Den präzisen Parallelschliff erreicht man, da die Vorrichtung seitlich schwenk- und kippbar und senkrecht und waagrecht verschiebbar ist. Durch die sichere Klemmung der Mähmesser über das Einhebel-System wird jede Verletzungsgefahr bei der Arbeit mit der Schleifvorrichtung verhindert. Die KÖMAG-Mähmesser-Schleifvorrichtung ist sowohl für Mähmesser aus den Doppelmessermähwerken als auch für Mähmesser aus Fingerbalken geeignet. Es können hochtourige Schleifmaschinen mit dem EURO-Hals Ø 43mm verwendet werden oder der Originale KÖMAG Präzisions-Stabschleifer.
Best. Nr. 16765

**16 Präzisions-Stabschleifer**
Höchste Präzision und Lebensdauer durch 4-fache Lagerung. Schwingungsgedämpft durch Elasto-Kupplung. Serienmäßig mit 3 m Kabel, 1 Walzen- und Kegelstift, Dorn, Schlüssel und Abrichter. -Spannzange 6 mm - Motor 500 W/230 V - Drehzahl 25000 U/min.
Best. Nr. 31212

**17 Spezial Topfstift**
Für DIN75/80 und Doppelmesserklingen Ø 25,8 x 35 mm
Best. Nr. 16766

**Spezial Topfstift**
Für ESM-Klingen Ø 21,5x25 mm
Best. Nr. 16767

### 1 Schleifkegel zum Schleifen von Mähmesserklingen

Zum Schleifen von Mähmesserklingen DIN 75 und DIN 80. Der Schleifkegel wird auf einer Welle mit 16mm Durchmesser montiert. Der Außendurchmesser in der Mitte des Schleifkegel beträgt 85 mm, am Rand ist der Durchmesser 60 mm. Die Länge des Schleifkegels ist 8 0mm.
Best. Nr. 23960

### 2 Schleifscheibe Messer

Original Tyrolit-Spezial-Schleifscheibe für Stahl und rostfreien Stahl. Hervorragend geeignet für das Schleifen und Schärfen von Mäh-Ladewagen-Häcksel oder sonstigen Messern. Durch die spezielle Geometrie ist ein kühlendes und werkstoffschonendes Schleifen möglich.

| Ø Scheiben (mm) | Best. Nr. |
|---|---|
| 115 mm | 109312 |
| 125 mm | 104532 |

### 3 Splintentreiber

Chrom-Vanadium, luftgehärtet

| Größe | Best. Nr. |
|---|---|
| 5 mm | 6446 |
| 6 mm | 6447 |

### 4 Nietenkopfmacher

Chrom-Vanadium, luftgehärtet.

| Ø (mm) | Best. Nr. |
|---|---|
| 5 | 6373 |
| 6 | 6374 |






### 5 Nietenzieher

Chrom-Vanadium, luftgehärtet.

| Ø (mm) | Best. Nr. |
|---|---|
| 5 | 6379 |
| 6 | 6380 |

### 6 Kombinierte Nietwerkzeuge

Luftgehärtet, Nietenkopfmacher und Nietenzieher in Einem.

| Ø (mm) | Best. Nr. |
|---|---|
| 5 | 6388 |
| 6 | 6389 |

### 7 Halbrundnieten nach DIN 660

| Größe (mm) | Stück | Best. Nr. |
|---|---|---|
| 5 x 13 | 200 | 10712 |
| 5 x 16 | 200 | 10714 |
| 5 x 20 | 200 | 22657 |
| 5 x 25 | 200 | 10715 |
| 5,25 x 13 | 200 | 1799 |
| 5,25 x 15 | 200 | 3824 |
| 5,25 x 16 | 200 | 27378 |
| 5,25 x 20 | 200 | 3826 |
| 5,25 x 25 | 200 | 1798 |

### 8 Senkkopfniete nach DIN661

| Größe (mm) | Stück | Best. Nr. |
|---|---|---|
| 5 x 13 | 200 | 16846 |
| 5 x 15 | 200 | 11963 |
| 5 x 16 | 200 | 16847 |
| 5 x 18 | 200 | 73523 |
| 5 x 20 | 200 | 17669 |
| 5 x 25 | 200 | 1810 |
| 5 x 30 | 200 | 3818 |
| 5,25 x 13 | 200 | 10758 |
| 5,25 x 15 | 200 | 1794 |
| 5,25 x 16 | 200 | 10759 |
| 5,25 x 18 | 200 | 73524 |
| 5,25 x 20 | 200 | 10708 |
| 5,25 x 25 | 200 | 10709 |
| 5,25 x 30 | 200 | 10710 |
| 6 x 16 | 200 | 20977 |
| 6 x 20 | 200 | 980 |
| 6 x 25 | 200 | 2246 |
| 6 x 30 | 200 | 982 |
| 6 x 35 | 200 | 51806 |
| 8 x 25 | 100 | 51738 |
| 9 x 40 | 1 | 49513 |

### 9 Linsen-Senkkopfnieten zu Busatis BRD

| Größe (mm) | Stück | Best. Nr. |
|---|---|---|
| 6 x 15 | 200 | 27380 |
| 6 x 18 | 120 | 113167 |
| 6 x 18 | 200 | 27381 |
| 6 x 23 | 200 | 11958 |
| 6 x 30 | 200 | 2247 |
| 6 x 34 | 200 | 2257 |

**Senkkopfnietensortiment zu ESM-Balken, 160 Stück**
Inhalt: 40 Stk. 5x12 mm, 40 Stk. 5x17 mm, 40 Stk. 5x20 mm, 20 Stk. 6x20 mm, 20 Stk. 6x25 mm
Best. Nr. 61689

**Linsen-Senkkopfnieten Sortiment zu BRD-Busatis Doppelmessermähwerk, 180 Stück**
Inhalt: 140 Stk. 6x16 mm, 20 Stk. 6x27 mm, 20 Stk. 6x31 mm
Best. Nr. 61690

### 10 Mähmesser Service Station ESM

Jetzt mit universal verwendbarem Schleifvorsatz für handelsübliche Winkelschleifer mit Schleifscheibendurchmesser 125 mm. Funktion und einfachste Handhabung bestimmen das Konzept der ESM Service-Station. Alle ESM Messertypen können mit einem Klingenschneidenwinkel bis 40° exakt geschärft werden. Die in allen Ebenen einstellbare Aufnahme des Schleifvorsatzes ermöglicht die Adaption an Winkelgetrieben von Winkelschleifern unterschiedlichster Hersteller.Bestehend aus:
2 Spannvorrichtungen,
1 Führungsschiene, 1 Mähmesserschleifvorsatz für Winkelschleifer, 1 Schleifscheibeø125mm
Best. Nr. 71555





DIN 80


DIN 75


333a


333b


DIN 75/3


DIN 75/3


DIN75




DIN 75


DIN 75/3


DIN 80/4


DIN 80/4

## Mähmesserklingen nach DIN

### 11 Klinge DIN 80 2 Loch

80x76x2 mm

| Ausführung | Best. Nr. |
|---|---|
| glatt | 7498 |
| gezahnt | 7502 |

80x76x2,5 mm Ausführung: gezahnt
Best. Nr. 7500

**2-Loch, oben versenkt, gezahnt**
Best. Nr. 52973

### 12 Klinge DIN 75 2 Loch

75x76x2 mm

| Ausführung | Best. Nr. |
|---|---|
| glatt | 41912 |
| gezahnt | 41913 |

## passend zu Aebi

### 13 Klinge DIN 80 333a

3 Loch, ML 9 mm
Ausführung: gezahnt
Best. Nr. 23318

### 14 Klinge DIN 80 333b

3 Loch, ML 5,5 mm
Ausführung: gezahnt
Best. Nr. 40344

### 15 Klinge DIN 75 3 Loch

ML 5,5 mm
Ausführung: gezahnt
verwendbar anstatt Aebi: AM8670/2, AM8670-2, AM8670.02, 100.6159
Best. Nr. 23321

### 16 Klinge DIN 75 3 Loch

ML 9 mm
Ausführung: gezahnt
AM8670/3, 344.0821
Best. Nr. 51241

### 17 Klinge DIN 75 unten versenkt

Ausführung: gezahnt
AM9507/2, AM22779/1
Best. Nr. 12208

### 18 Wechselschnittklinge

Ausführung: gezahnt
verwendbar anstatt Aebi: AM9130/2
Best. Nr. 15496

### 19 Mähmesserklinge DIN 75 oben versenkt

AM22779/1, 22780/2, 100.7893
Best. Nr. 34729

### 20 Mähmesserklinge DIN 75 3-Loch, oben versenkt

AM22779/2, AM22779-2
Best. Nr. 34730

## passend zu Agria

### 21 Klinge DIN 80 4 Loch, ML 10 mm

Ausführung: gezahnt
Best. Nr. 41915

### 22 Klinge DIN 80 4 Loch, ML 11 mm, oben versenkt

Ausführung: gezahnt
Best. Nr. 52958




## passend zu Agria

**1 Klinge DIN 80 3 Loch, oben versenkt**
Seitenloch rechts 11 mm
Ausführung: gezahnt
verwendbar anstatt Agria: 64-02-06
Best. Nr. 12168

**2 Klinge DIN 80 3-Loch, oben versenkt**
Seitenloch links, 11 mm
Ausführung: gezahnt
verwendbar anstatt Agria: 63-02-21
Best. Nr. 12171

## passend zu BCS, Reform, SEP, Vogel&Noot

**3 Klinge DIN 80, mit Ausnehmung**
gezahnt, verwendbar anstatt BCS: 580.02466.4
Best. Nr. 16049

**4 Klinge BCS, Reform, D2002R/76**
A=51, B=31, C=76, Ø 5,5mm, unten versenkt
563.590150, 563.59016, 590.59015
Best. Nr. 47635

**5 Klinge BCS, Reform 563.50696.3**
A=51, B=31, C=76, Ø 7,0mm, unten versenkt gezahnt
56350684, 563.50696.3
Best. Nr. 104118

**6 Mähmesserklinge zu BCS Laser Balken**
verwendbar anstatt BCS: 563.58716
Best. Nr. 126750

## passend zu Bucher

**7 Klinge DIN 80 3 Loch, ML 10 mm**
Ausführung: gezahnt
Best. Nr. 52960

## passend zu Doppelmesserbalken Busatis /ESM

**8 Klinge ESM Busatis**
Ausführung: Original
GB2730, 344.1511, 5802.009.01
Best. Nr. 7756

**9 Mähmesserklinge glatt,**
Ausführung: Schröckenfux
statt Busatis: GB2730, 5802.009.01
verwendbar anstatt ESM: 344.1511
Best. Nr. 39011

**10 Klinge Busatis mit Pilz**
Ausführung: Original
GB2731U, 267.1181, 5802.011.01
Best. Nr. 7757

**11 Mähmesserklinge mit Pilz**
Ausführung: Schröckenfux
Busatis: GB2731U, 5802.011.01
verwendbar anstatt ESM: 267.1181
Best. Nr. 39012

**12 Endklinge ESM für Untermesser**
Ausführung: rechts
GB2632, 344.4001, 5802.005.01, 344.4011, 5802.004.01
Best. Nr. 7755
Ausführung: links
Best. Nr. 106397

## passend zu Doppelmesserbalken Busatis bidux System / ESM bidux System

**13 Klinge bidux ESM**
Ausführung: Original
5802.053.01, 344.1551
Best. Nr. 4736
**Klinge bidux gezahnt**
Best. Nr. 116094

**14 Mähmesserklinge glatt**
Ausführung: Schröckenfux
anstatt Busatis: 5802.053.01
verwendbar anstatt ESM: 344.1551
Best. Nr. 39014

**15 Klinge Bidux mit Pilz,**
Ausführung: Original
5802.054.91, 267.1171
Best. Nr. 4737
**Klinge bidux gezahnt mit Pilz**
Best. Nr. 101992

**16 Mähmesserklinge mit Pilz**
Ausführung: Schröckenfux
5802.054.91, 267.1171
Best. Nr. 39015

**teilweise Originalteile**
Die angeführten Originalnummern, Systembezeichnungen und Herstellerangaben dienen nur zur Identifizierung der Teile und sagen nicht aus, dass diese Teile von einem der angeführten Hersteller stammen.

## passend zu Busatis-Gebusa

**17 Klinge GB543 2 Loch**
Ausführung: gezahnt
Best. Nr. 7759

## ESM Originalteile

**18 Messerklinge ESM 3-Loch**
32-37-02, 344006, 344.0060, 344.0061, 344.0070, 344.0071
Best. Nr. 122218

**19 Führungsklinge**
anstatt ESM: 30-15-01, 344.2011
Best. Nr. 12770

**20 Klinge 51x73x2 mm**
anstatt: 47-07-12, 344.0091, 344.0090
Best. Nr. 12166

**21 Klinge 51x74x2,5 mm**
unten gesenkt
verwendbar anstatt ESM: 344.1331
Best. Nr. 19098

**22 Doppelklinge ESM 2,5 mm**
verwendbar anstatt ESM: 344.1311
Best. Nr. 19103

**23 Doppelklinge 2 mm**
47-07-11, 63-27-04, 344.1220, 344.1221, 344.1230, 344.1231
Best. Nr. 12769

**24 Doppelklinge 2,5 mm**
Mittelloch oval, unten gesenkt
anstatt ESM: 344.1321, 344.1320
Best. Nr. 19106

**25 Balkenklinge Hobby Balken**
anstatt ESM: 321.0081, 321.1221
Best. Nr. 12771

**26 Doppelbalkenklinge für Hobbybalken**
60-26-07, 321.1010, 321.1011, 321.1211
Best. Nr. 12172

**27 Balkenklinge**
anstatt ESM: 47-06-27, 321.0041
Best. Nr. 12768

**28 Doppelbalkenklinge**
anstatt ESM: 39-16-70, 321.1041
Best. Nr. 10013

## passend zu Mörtl

**29 Messerklinge 2 mm**
Ausführung: gezahnt
verwendbar anstatt Mörtl: N36/5, N36/5g
Best. Nr. 41919

**Führungsklinge 2,5 mm**
Ausführung: gezahnt
N36/5R, N36/5gR
Best. Nr. 41924

**30 Klinge N336, 82 x 76 x 2 mm**
Ausführung: gezahnt
Best. Nr. 4169

**Führungsklinge N336R, 82x76x2,5 mm**
Ausführung: gezahnt
Best. Nr. 27379

## passend zu Rapid

**31 Klinge DIN 80 5 Loch, oben versenkt**
Ausführung: gezahnt
93313-4
Best. Nr. 52962

**32 Klinge, 5 Loch**
83x76x2 mm, oben versenkt
Ausführung: gezahnt
257097-4
Best. Nr. 73801

**33 Klinge, 83x76x2 mm**
Ausführung: gezahnt
257096-4
Best. Nr. 73800

**34 Klinge, 83x76x2 mm oben versenkt**
Ausführung: gezahnt
257096
Best. Nr. 78591

## passend zu Reform

**35 Klinge DIN 80 3 Loch, ML 10 mm**
Ausführung: gezahnt
Best. Nr. 52960


DIN 80/3


DIN 80/3


DIN 80


DIN 80/5


7014A/3


7014A

## passend zu Reform

**1 Mähmesserklinge DIN 80, 3-Loch**
rechte Bohrung 8,4 mm
Ausführung: gezahnt
Best. Nr. 23326

**2 Mähmesserklinge DIN 80, 3-Loch**
linke Bohrung 8,4 mm
Ausführung: gezahnt
Best. Nr. 41000

## passend zu Steyr

**3 Klinge DIN 80 2 Loch**
80x76x2 mm

| Ausführung | Best. Nr. |
|---|---|
| glatt | 7498 |
| gezahnt | 7502 |

## passend zu Vogel & Noot, Austro-Rapid, Moty-Mayer

**4 Klinge DIN 80 5 Loch**
Ausführung: gezahnt
Best. Nr. 41917

**5 Klinge 7014A 3-Loch**
Ausführung: gezahnt
Best. Nr. 46996

**6 Klinge 7014A 2 Loch**
80x50x3 mm, unten versenkt
Ausführung: glatt
Best. Nr. 64707

## Mähmesser passend zu AEBI

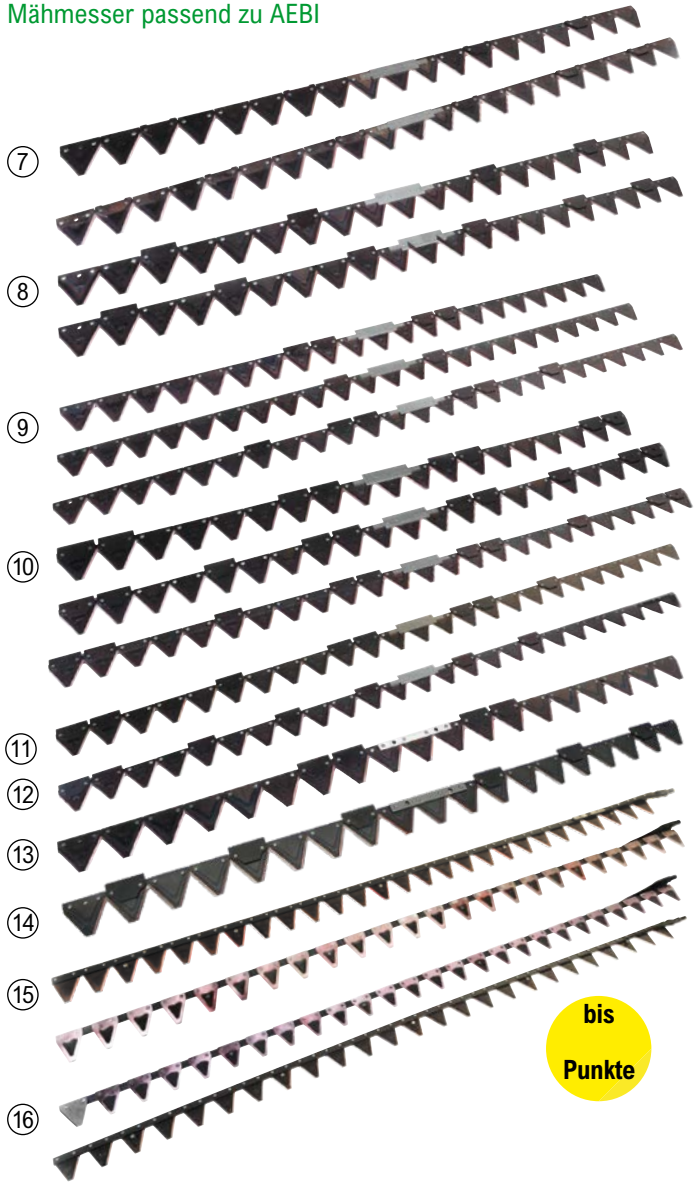


**7 Mähmesser AEBI A33/A35 AM8 mit Mitnehmerplatte AM6/1**
19 Klingen DIN 80, 4 Reinigungsplatten 1250

| Länge | verwendbar anstatt | Best. Nr. | |
|---|---|---|---|
| 1450 | AM390/10 | 7840 | |

21 Klingen DIN 80, 6 Reinigungsplatten 1250

| | | | |
|---|---|---|---|
| 1600 | AM18/10 | 7842 | |

**8 Mähmesser AEBI A71/A73/A81 mit Mitnehmerplatte AM8880/1**
19 Klingen DIN 75, 4 Reinigungsplatten AM8731/2

| | | | |
|---|---|---|---|
| 1450 | AM9972/13 | 7846 | |

21 Klingen DIN 75, 6 Reinigungsplatten AM8731/2

| | | | |
|---|---|---|---|
| 1600 | AM9970/13 | 7848 | |

**9 Mähmesser 160cm, 21 Klingen DIN 75, anstelle von Aebi AM28294/1 passend zu A81, A83, AM18, AM20, CC36, CC66, HC44**
21 Klingen DIN 75, 4 Reinigungsplatten AM8731/2

| | | | |
|---|---|---|---|
| 1600 | AM28294/1, 100.8570 | 2039 | |

23 Klingen DIN75, 2 Reinigungsplatten AM8731/2

| | | | |
|---|---|---|---|
| 1750 | AM27141/1, 100.8408 | 2046 | * |

25 Klingen DIN 75, 6 Reinigungsplatten AM8731/2

| | | | |
|---|---|---|---|
| 1900 | AM28289/1, 100.8567 | 15179 | * |

**10 Mähmesser AEBI 83, AM9, AM20, CC66 Normalschnitt mit Mitnehmerplatte AM8880/1**
19 Klingen DIN 75, 6 Reinigungsplatten AM8731/2, 2 Reinigungsplatten AM23328/2

| | | | |
|---|---|---|---|
| 1450 | AM24279/13 | 2048 | |

21 Klingen DIN 75, 8 Reinigungsplatten AM8731/2, 2 Reinigungsplatten AM23328/2

| | | | |
|---|---|---|---|
| 1600 | AM23537/13 | 2051 | |

25 Klingen DIN 75, 8 Reinigungsplatten AM8731/2, 2 Reinigungsplatten AM23328/2

| | | | |
|---|---|---|---|
| 1900 | AM23535/13 | 64881 | * |

**11 Eingrasmesser A83**
Normalschnitt 25 Klingen DIN 75, 7 Reinigungsplatten AM8731/2, 1 Reinigungsplatte AM23328/2

| | | | |
|---|---|---|---|
| 1900 | AM23533/18 | 2053 | * |

**12 Mähmesser 190cm, 25 Klingen DIN 75, zu Eingrasbalken, anstelle von Aebi AM23534/18**
Normalschnitt 25 Klingen DIN 75, 6 Reinigungsplatten AM8731/2, 1

| | | | |
|---|---|---|---|
| 1900 | AM23534/18, 100.7994 | 2055 | * |

**13 Mähmesser 145cm 19 Klingen DIN 75 anstelle von Aebi AM46099/1**
19 Klingen DIN 75, 4 Reinigungsplatten AM23328/2 auf 7./8. Klinge, 5 äußere Klingen rechts und links oben Nieten versenkt, Mitnehmerplatte 46092/1, 2 Gewindelöcher M8, LA=101 mm

| | | | |
|---|---|---|---|
| 1450 | AM46099/01, 100.8954 | 65860 | |

**14 Mähmesser 145cm 19 Klingen DIN 75 anstelle von Aebi AM46099/2**
19 Klingen DIN 75, 6 Reinigungsplatten AM23328/2 auf 2., 5., 8., 12., 15. und 18. Klinge, Mitnehmerplatte 46092/1, 2 Gewindelöcher M8, LA=101 mm

| | | | |
|---|---|---|---|
| 1450 | AM46099/02, 100.3155 | 115729 | |

**15 Mähmesser AEBI TT33 Mähtrac mit Frontmähwerk Bidux, Busatis Doppelmessermähwerk 1205 Bidux**
Obermesser, 27 Klingen

| | | | |
|---|---|---|---|
| 1900 | 5461.500.65 | 2216 | ** |

Untermesser, 24 Klingen

| | | | |
|---|---|---|---|
| 1900 | 5471.500.65 | 26404 | ** |

**16 Untermesser 26 Klingen zu Busatis Doppelmessermähwerk**
Untermesser 26 Klingen DME1606B

| | | | |
|---|---|---|---|
| TT33 | 41384 | | ** |

Obermesser 25 Klingen DME1606A

| | | | |
|---|---|---|---|
| TT33 | 41382 | | ** |

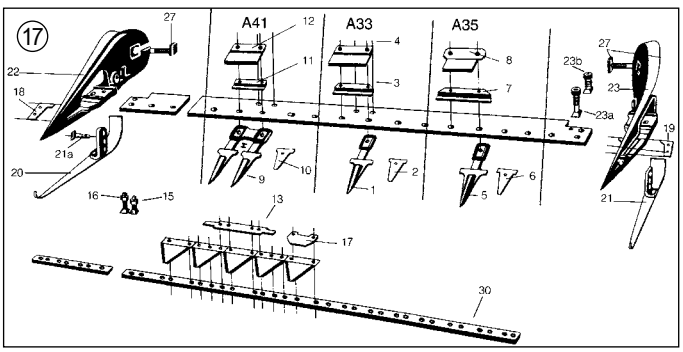


**17 Mähwerksteile passend zu AEBI Type A33, A35, A41 Mittelschnitt**

**9 Doppelfinger mit Gewinde A73**
AM8859/4, 104.6336
Best. Nr. 41779

**2,10Fingerplatte Aebi**
verwendbar anstatt Aebi: A34A
Best. Nr. 7769

**4 Messerhalter ESM 267.0840**
verwendbar anstatt Aebi: 267.0840
Best. Nr. 27925

**13 Mitnehmerplatte**
verwendbar anstatt Aebi: AM6/1
Best. Nr. 24566

**15 Fingerschraube M10x35**
1207, 111.0274
Best. Nr. 7697

**16 Fingerschraube M10x40 mit Vierkantkopf 20x11mm, ohne Mutter**
verwendbar anstatt Aebi: 1208
Best. Nr. 7698

**17 Reinigungsplatte**
verwendbar anstatt Aebi: 1250
Best. Nr. 7779

Keine Originalteile

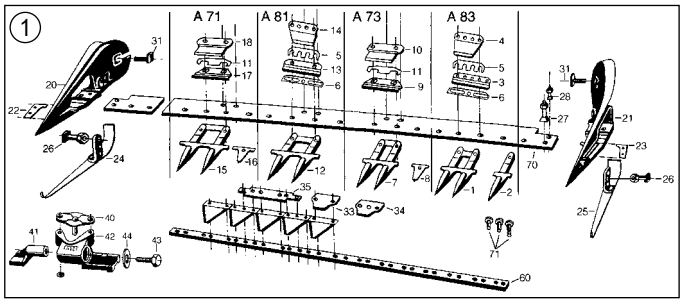


## 1 Mähwerksteile passend zu AEBI Type A71, A73, A81, A83, AM9, AM20

**7 Doppelfinger mit Gewinde A73**
AM8859/4, 104.6336
Best. Nr. 41779

**7 Doppelfinger A83, 100.7834**
AM22518/1, 100.7834
Best. Nr. 11878

**7 Doppelfinger A81N, 100.8103, Hochschnitt**
AM24070/1, 100.8103
Best. Nr. 36459

**8 Fingerplatte Aebi**
verwendbar anstatt Aebi: A34A
Best. Nr. 7769

**33 Reinigungsplatte**
verwendbar anstatt Aebi: AM8731/2
Best. Nr. 52991

**34 Reinigungsplatte**
verwendbar anstatt Aebi: AM23328/2
Best. Nr. 11880

**35 Mitnehmerplatte**
verwendbar anstatt Aebi: AM8880/1
Best. Nr. 24565

**60 Mähmesserrücken, 160 cm, 21 Klingen**
verwendbar anstatt Aebi: AM18/1
Best. Nr. 41390

**60 Mähmesserrücken, 190 cm, 25 Klingen**
verwendbar anstatt Aebi: AM126/1
Best. Nr. 41392

**Mähmesserklinge DIN 75 oben versenkt**
AM22779/1, 22780/2, 100.7893
Best. Nr. 34729

**Mähmesserklinge DIN 75 3-Loch, oben versenkt**
AM22779/2, AM22779-2
Best. Nr. 34730

## Mähmesser passend zu AGRIA

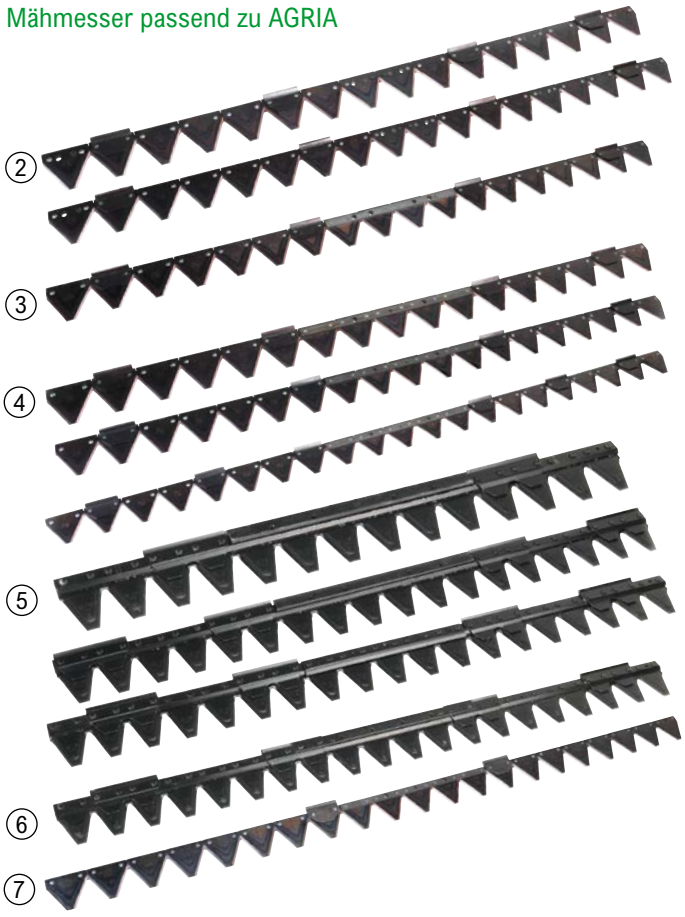

**2 Mähmesser 120cm, 16 Klingen DIN 80**
16 Klingen DIN 80, davon 5 Klingen 60-02-09, 4 Reinigungsplatten 50-03-10

| Länge | verwendbar anstatt | Best. Nr. |
|---|---|---|
| 1200 | 63-02-71, M126 | 7852 |

18 Klingen DIN 80, davon 5 Klingen 60-02-09, 4 Reinigungsplatten 50-03-10

| | | |
|---|---|---|
| 1400 | 63-02-72, M128 | 2314 |

**3 Mähmesser 140 cm, 18 Klingen DIN 80, 4 Stk. Reinigungsplatten, anstelle von Agria 631375**
18 Klingen DIN 80, davon 3 Klingen 60-02-09, 1 Klinge 64-02-06, 1 Klinge 63-02-21, 4 Reinigungsplatten 50-03-10

| Länge | verwendbar anstatt | Best. Nr. |
|---|---|---|
| 1370 | 631375, 2561010 | 919 |

**4 Mähmesser passend zu AGRIA 5400, 5500 - 2 Gewindelöcher M8, Lochabstand 152,4 mm**
17 Klingen, 4 Reinigungsplatten

| | | |
|---|---|---|
| 1300 | 2590650 | 2080 |

19 Klingen, 4 Reinigungsplatten

| | | |
|---|---|---|
| 1450 | 2590660 | 2081 |

21 Klingen, 6 Reinigungsplatten

| | | |
|---|---|---|
| 1600 | 2590670 | 28124 |

**5 Mähmesser passend zu AGRIA 5100, 5300, 5400, ESM-Balken, 4 Gewindelöcher M8, mit Verstärkungsleiste, Lochabstand 101,6/203,2mm**
14 Klingen

| | | |
|---|---|---|
| 710 | 2490050 | 2082 |

18 Klingen

| | | |
|---|---|---|
| 910 | 2490060 | 2083 |

19 Klingen

| | | |
|---|---|---|
| 970 | 2490430 | 40224 |

**6 Mähmesser passend zu AGRIA 5300, Messerkopfkulisse 35 mm, ESM-Balken, 4 Gewindelöcher M8, Lochabstand 153 mm**
20 Klingen

| | | |
|---|---|---|
| 1020 | 2490770 | 27677 |

**7 Mähmesser passend zu Agria Freischnittbalken**
2 Gewindelöcher M8, Lochabstand 152 mm, 21 Klingen DIN75, 2 Reinigungsplatten 259.0700 Länge 1600 mm 33467

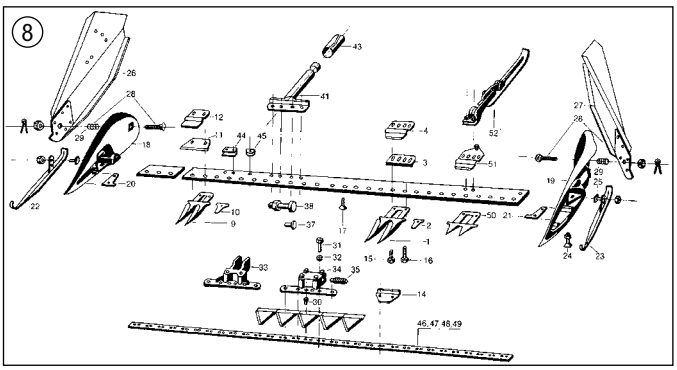

## 8 Mähwerksteile passend zu AGRIA 1700, 2300, 2400, 3300, 5400, 6000, BM3600

**1 Doppelfinger Agria**
101250, 60-01-28, 331.0300
Best. Nr. 41780

**2 Fingerplatte**
60-01-52, 60-01-33-14, 321.3040
Best. Nr. 41772

**3 Reibungsplatte**
07506, 50-02-34, 332.2830
Best. Nr. 53002

**Beilageblech 0,2 mm**
60-01-22, 363.1030
Best. Nr. 53003

**Beilageblech 0,5 mm**
Länge (mm): 98
07515, 60-01-24, 363.1040
Best. Nr. 53004

**51 Messerhalter**
47042, 52857, 67587, 50-02-33, 267.0840, 332.2060
Best. Nr. 27925

**14 Reinigungsplatte**
50-03-10, 332.0050
Best. Nr. 7781

**20 Schuhplatte rechts**
50-02-24, 321.2070
Best. Nr. 53013

**21 Schuhplatte links**
60-01-04, 321.2080
Best. Nr. 53012

**22 Laufsohle rechts**
075580, 63-01-12
Best. Nr. 53010

**23 Laufsohle links**
075480, 30-01-26
Best. Nr. 53009

**24 Fingerschraube/ Schuhschraube M10x35 Vierkantkopf 20x11mm, ohne Mutter**
Best. Nr. 7697

**26 Schwadblech rechts**
60-03-73, 277.0060
Best. Nr. 55060

**27 Schwadblech links**
60-03-72, 277.0050
Best. Nr. 55058

**28 Befestigungsschraube mit Feder zu Schwadbrett**
verwendbar anstatt Agria: 240.0370
Best. Nr. 66727

**30 Zylinderkopfniete 5x16,5mm**
075690, 63-02-17
Best. Nr. 53015

**33 Messerkopf komplett inkl. Verschleißplatten für Kulissenstein 38x38 mm**
Lochabstand (mm): 101/152
345.042, 247.0480, 63220
Best. Nr. 50308

**34 Messerkopf komplett**
518.08.020
Best. Nr. 925

**15 Messerkopfschraube M8x18 Ripp**
Best. Nr. 12087

**35 Mitnehmerschraube lose M18x1,5 zu Messerkopf**
Länge (mm): 35
065321, 518.08.022
Best. Nr. 53014

**37 Pilz zum Schwingarm**
14646, 518.04.017, 323.2320
Best. Nr. 12584

**41 Tragzapfen 065311**
63-01-16, 373.0050
Best. Nr. 12585

**Verstärkungsleiste**
Lochabstand (mm): 102
L x B x H (mm): 300 x 20 x 3
verwendbar anstatt Agria: 59763
Best. Nr. 27701

**46 Mähmesserrücken 135 cm**
2 Gewindelöcher LA=100 mm.
Best. Nr. 25669

**47 Mähmesserrücken 137 cm**
4 Gewindelöcher M8 LA=178/100 mm
Best. Nr. 923

**48 Mähmesserrücken 145 cm, 19 Klingen**
2 Gewindelöcher M8 LA=152,4 mm
Best. Nr. 10181

**49 Mähmesserrücken 160 cm, 21 Klingen**
2 Gewindelöcher M8 LA=152,4 mm
Best. Nr. 10144

## Mähmesser passend zu Brielmaier

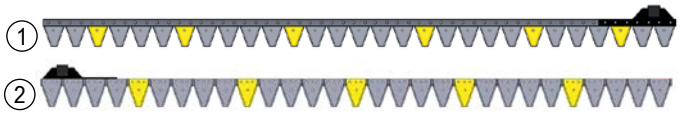


**1 Mähmesser passend zu Brielmaier Bidux Portalmäher, Teilung 70 mm, inkl. Messerkopf (Öse) mit Schmiernippel**
Obermesser, 29 Klingen 5802.053.01 davon6 Pilzklingen 5802.054.91

| Länge | verwendbar anstatt | Best. Nr. | |
|---|---|---|---|
| 2000 | | 63704 | * |

**2 Mähmesser passend zu Brielmaier Bidux Portalmäher, Teilung 70 mm, inkl. Messerkopf (Öse) mit Schmiernippel**
Untermesser 29 Klingen 5802.053.01 davon5 Pilzklingen 5802.054.91

| | | | |
|---|---|---|---|
| 2000 | | 63705 | * |

## Mähmesser passend zu Bucher

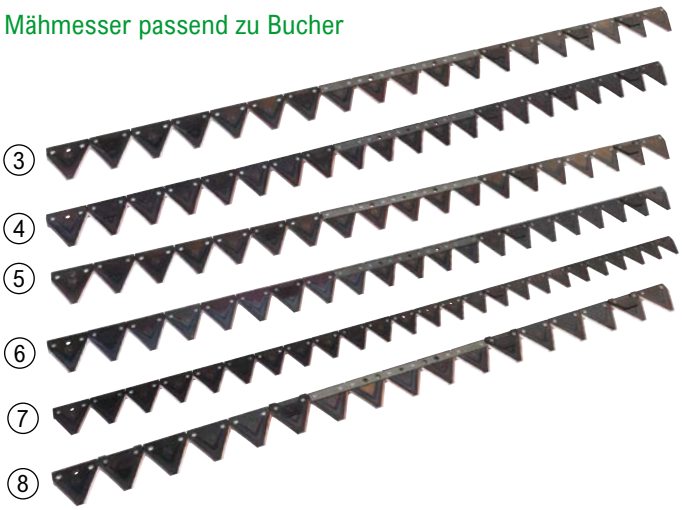


**3 Mähmesser passend zu Bucher K2, Ovallöcher, Lochabstand 152 mm**
19 Klingen: 14 Klingen 130.20.001, 5 Klingen 130.20.002, 6 Reinigungsplatten FS 964, 1 Führungsleiste 105.20.135

| Länge | verwendbar anstatt | Best. Nr. |
|---|---|---|
| 1450 | H130.201.091 | 2321 |

**4 Mähmesser passend zu Bucher K2, Ovallöcher, LA=152mm**
21 Klingen: 16 Klingen 130.20.001, 5 Klingen 130.20.002, 6 Reinigungsplatten FS 964, 1 Führungsleiste 105.20.135

| | | |
|---|---|---|
| 1600 | H130.201.101 | 7867 |

**5 Mähmesser passend zu Bucher Record mit Ovallöcher, LA=152mm**
19 Klingen 150.05.402, 4 Reinigungsplatten FS 964, 1 Führungsleiste 105.20.135

| | | |
|---|---|---|
| 1450 | H150.054.021 | 6739 |

**6 Mähmesser passend zu Bucher Record mit Ovallöcher, LA=152mm**
21 Klingen 150.05.400, 4 Reinigungsplatten FS 964, 1 Führungsleiste 150.05.400

| | | |
|---|---|---|
| 1600 | H150.054.001 | 6740 |

**7 Mähmesser 190cm, 25 Klingen DIN 80, anstelle von Bucher H150.043.790**
25 Klingen DIN 80, 6 Klingen DIN 80 oben versenkt, 4 Reinigungsplatten
Länge (mm): 1900

| | | | |
|---|---|---|---|
| 1900 | 150.04.379, H150.04.379, H150.043.790 | 4714 | * |

**8 Mähmesser zu Reform, 2 Gewindelöcher M8, Lochabstand 152 mm<br />Mähmesser zu Bucher M-Serie mit Pfeilschnittbalken T61, H150550070, LA=152 mm**
17 Klingen DIN80 gezahnt, 4 Reinigungsplatten, 1 Verstärkungsleiste,

| | | |
|---|---|---|
| 1300 | H150.550.070 | 49043 |

## Mähmesser passend zu Busatis

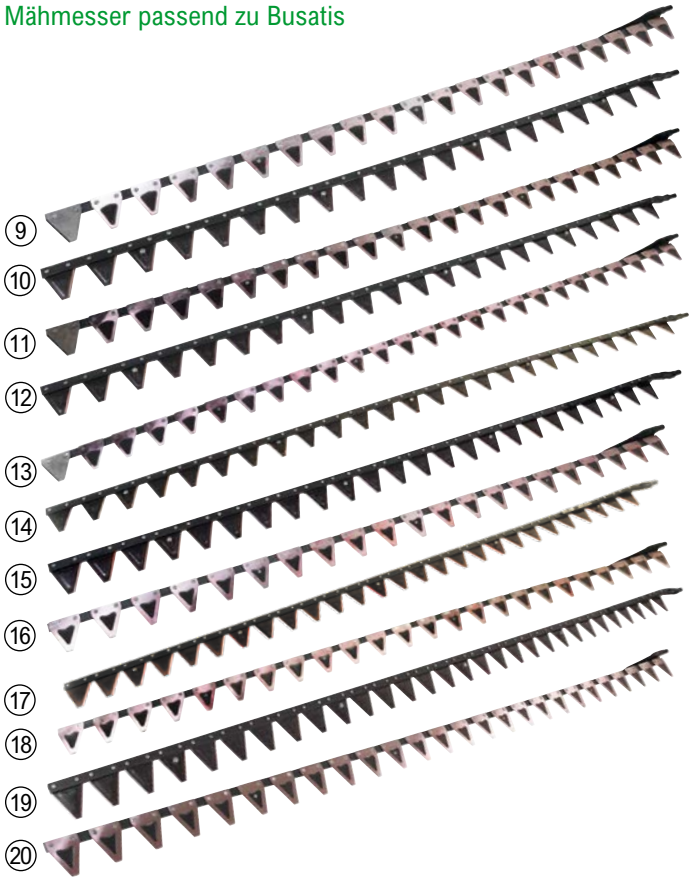


**9 Busatis Heckmähwerk BM 1102 KW Untermesser 5´, 21 Klingen**
DME 1506 B, 17 Klingen GB 2730, 3 Pilzklingen, 1 Endklinge GB 2632, 1 Untermesserkopf GB 2742, 5470.055.41 = 265.0070
Best. Nr. 41380

**10 Busatis Heckmähwerk BM 1102 KW Obermesser 5´, 20 Klingen**
DME 1506 A, 16 Klingen GB 2730, 4 Pilzklingen, 1 Obermesserkopf GB 2741, 5460.055.43 = 262.5940
Best. Nr. 41379

**11 Untermesser Busatis 170cm 23 Klingen, 4 Pilzklingen, 1 Endklinge**
DME 1822 B, 18 Klingen GB 2730, 4 Pilzklingen, 1 Endklinge GB2632, Messerkopf GB 2742, 5470.055.51 = 265.5960
Best. Nr. 33066

**12 Busatis Heckmähwerk BM 1102 KW Obermesser 170 cm, 22 Klingen**
DME 1822 A, 18 Klingen GB 2730, 4 Pilzklingen, Messerkopf GB 2741, 5460.055.51 = 262.5960
verwendbar anstatt Busatis-ESM: 5460.055.51
verwendbar anstatt ESM: 262596
Best. Nr. 33065

**13 Untermesser 26 Klingen zu Busatis Doppelmessermähwerk**
Untermesser 26 Klingen DME1606B
Best. Nr. 41384

**14 Obermesser 25 Klingen zu Busatis Doppelmessermähwerk**
Obermesser 25 Klingen DME1606A
Best. Nr. 41382

**15 Mähmesser Busatis Doppelmessermähwerk 1205 Bidux**
Obermesser, 24 Klingen

| Länge | verwendbar anstatt | Best. Nr. |
|---|---|---|
| 1650 | 5461.500.55 | 56716 |

**16 Mähmesser Busatis Doppelmessermähwerk 1205 Bidux**
Untermesser, 21 Klingen

| | | |
|---|---|---|
| 1650 | 5471.500.51 | 56717 |

**17 Mähmesser AEBI TT33 Mähtrac mit Frontmähwerk Bidux, Busatis Doppelmessermähwerk 1205 Bidux**
Obermesser, 27 Klingen

| | | |
|---|---|---|
| 1900 | 5461.500.65 | 2216 |

**18 Mähmesser AEBI TT33 Mähtrac mit Frontmähwerk Bidux, Busatis Doppelmessermähwerk 1205 Bidux**
Untermesser, 24 Klingen

| | | | |
|---|---|---|---|
| 1900 | 5471.500.65 | 26404 | * |

**19 Obermesser bidux-System 210cm mit 30 Klingen, rechts**

| | | | |
|---|---|---|---|
| 2100 | 5461.500.75 | 2217 | ** |

**20 Untermesser bidux-System 210cm mit 26 Klingen, rechts**

| | | | |
|---|---|---|---|
| 2100 | 5471.500.72 | 2219 | ** |

# AKTION

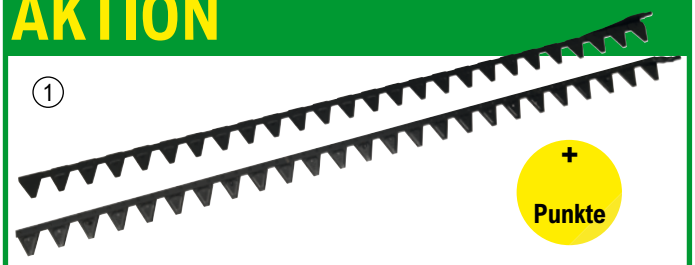


**1 Original Mähmessergarnitur für Doppelmessermähwerk 6'**
1,9m, bestehend aus Obermesser DME1606 A = 5460.055.63 = 262.5990 und Untermesser DME 1606B = 5470.055.61 = 265.5980. Passend zu AEBI TT33 mit Frontmähwerk, Busatis Heckmähwerk BM1102, Rasant Nußmüller KombiTrak, Reform Metrac 2002, 2004, 3000 Original Nr. 221.601.920 und vielen mehr.
Best. Nr. 76221 **statt 739,00**

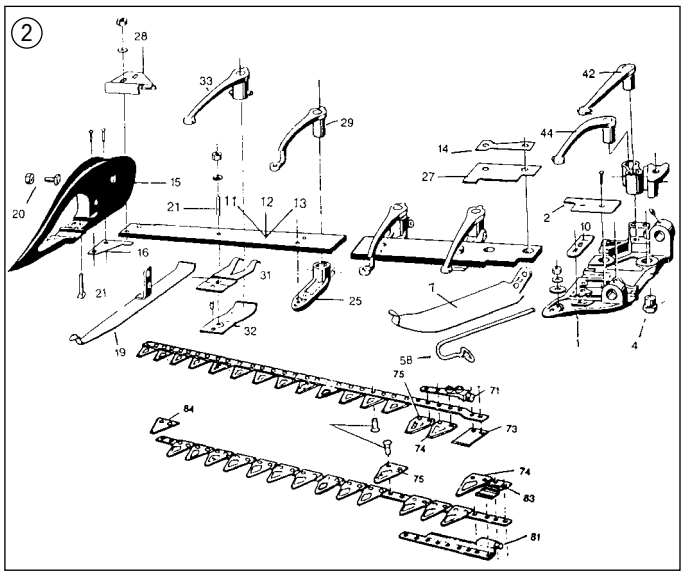


## 2 Mähwerksteile passend zu Busatis BM321KW

**2 Innenschuhplatte**
3800.269.01, GB1617
Best. Nr. 53067

**10 Führungsplatte**
3800.272.01, GB1625
Best. Nr. 53065

**15 Außenschuh mit Schuhplatte**
GB1640U, 3810.013.91
Best. Nr. 25494

**16 Schuhplatte 321.2490**
3810.230.11, GB1619
Best. Nr. 53070

**19 Außenschuhsohle 238.1260**
3810.210.91, GB387
Best. Nr. 53069

**21 Fingerschraube/ Schuhschraube M10x35 Vierkantkopf 20x11mm,**
GB515, 6070.009.01
Best. Nr. 7697

**25 Messerhalter zum Nieten**
3840.090.91, GB2722U
Best. Nr. 53056

**Senkkopfniete 9x40 nach DIN661**
Stück: 200
Best. Nr. 49513

**25 Messerhalter zum Schrauben, Balkenrückenstärke 15 mm**
272.0470
Best. Nr. 49506

**27 Zwischenplatte**
3840.082.01, GB2637
Best. Nr. 53057

**28 Messerführungsplatte**
GB2635, 3840.080.01
332.1320
Best. Nr. 53052

**29 Messerführungsarm unten**
3840.075.97, GB2620
Best. Nr. 53054

**31 Oberfeder**
3840.071.91, GB2611S
Best. Nr. 53058

**32 Unterfeder komplett, mit Gewindestift**
3840.074.91, GB2612
Best. Nr. 53059

**33 Messerführungsarm oben**
3840.062.97, GB2610
Best. Nr. 53053

**42 Führungsarm innen**
3840.007.91, GB1623U
Best. Nr. 53062

**44 Führungsarm außen**
3840.014.91, GB1624U
Best. Nr. 53063

**71 Obermesserkopf, Zapfen-Ø 16 mm**
5840.043.01, 345.0640, GB2645
Best. Nr. 53048

**73 Messerkopfplatte oben**
5830.024.01, GB2647R
Best. Nr. 53050

**74 Klinge ESM Busatis**
Ausführung: Original
GB2730, 344.1511, 5802.009.01
Best. Nr. 7756

**74 Klinge Busatis**
Ausführung: Nachbau
GB2730, 344.1511, 5802.009.01
Best. Nr. 39011

teilweise Originalteile

**75 Klinge Busatis mit Pilz, Original ESM**
Ausführung: Original
GB2731U, 267.1181, 5802.011.01
Best. Nr. 7757

**75 Klinge Busatis mit Pilz**
Ausführung: Nachbau
GB2731U, 267.1181, 5802.011.01
Best. Nr. 39012

**76 Linsen-Senkkopfnieten zu**
Größe: 6 x 15,Stück: 200
Best. Nr. 27380

**76 Linsen-Senkkopfnieten Sortiment, 180 Stück**
Best. Nr. 61690

**81 Untermesserkopf, Zapfen-Ø 16 mm**
5840.045.01, 345.0660, GB2659
Best. Nr. 53049

**83 Messerkopfplatte unten**
5830.026.01, GB2648R
Best. Nr. 53051

**84 Endklinge ESM für Untermesser**
GB2632, 344.4001, 5802.005.01, 344.4011, 5802.004.01
Best. Nr. 7755

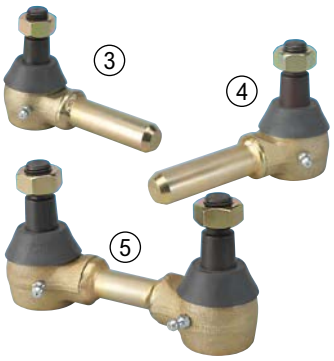


**3 Kugelgelenk links**
Gewinde M14x1,5, Zapfen-Ø 19 mm.
GB879U, 6440.029.91, 289.0160
Best. Nr. 19380

**4 Kugelgelenk rechts**
Gewinde M14x1,5, Zapfen-Ø 19 mm.
GB878U, 6440.028.91, 289.0150
Best. Nr. 15212

**5 Doppelkugelgelenk**
GB2770U, 6440.027.91, 289.0170
Best. Nr. 3533

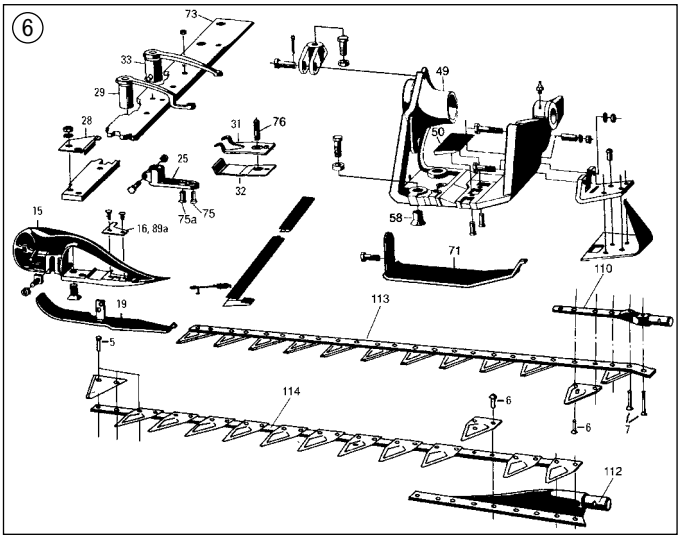


## 6 Mähwerksteile zu Busatis BM1102, BM1124, BM1135, BM1260

**6 Linsen-Senkkopfnieten Sortiment 180 Stück**
Best. Nr. 61690

**6 Linsen-Senkkopfnieten zu Busatis BRD**

| Größe (mm) | Stück | Best. Nr. |
|---|---|---|
| 6 x 15 | 200 | 27380 |
| 6 x 18 | 200 | 27381 |
| 6 x 23 | 200 | 11958 |
| 6 x 34 | 200 | 2257 |

**16 Schuhplatte 321.2490**
3810.230.11, GB1619
Best. Nr. 53070

**29 Messerführungsarm unten**
3840.075.97, GB2620
Best. Nr. 53054

**33 Messerführungsarm oben**
3840.062.97, GB2610
Best. Nr. 53053

**50 Innenschuhplatte**
3800.201.06
Best. Nr. 10945

**58 Spezialmutter Busatis M12**
3800.276.02, GB1644, 3800.279.01
Best. Nr. 53068

**71 Innenschuhsohle L=345mm**
3800.328.01
Best. Nr. 3964

**71 Innenschuhsohle, L=425mm**
3800.309.01
Best. Nr. 47913

**89 Außenschuhplatte**
3810.274.01
Best. Nr. 9674

**110 Obermesserkopf, Zapfen-Ø 16 mm,**
GB2741, 5840.052.01
Best. Nr. 53030

**112 Untermesserkopf, Zapfen-Ø 16 mm**
GB2742, 5840.053.01
Best. Nr. 53031

Weitere Ersatzteile wie Klingen, Messerführungsarme, Messerhalter, Ober- und Unterfeder sind ident mit BM321KW, Position 2




**7 Untermesserkugelgelenk rechts**
Gewinde M14x1,5,
Zapfenbohrungs-Ø 16 mm.
6440.001.31, 6440.001.92, 289.0070
Best. Nr. 3965

**8 Obermesserkugelgelenk rechts**
210.2234
Best. Nr. 3708

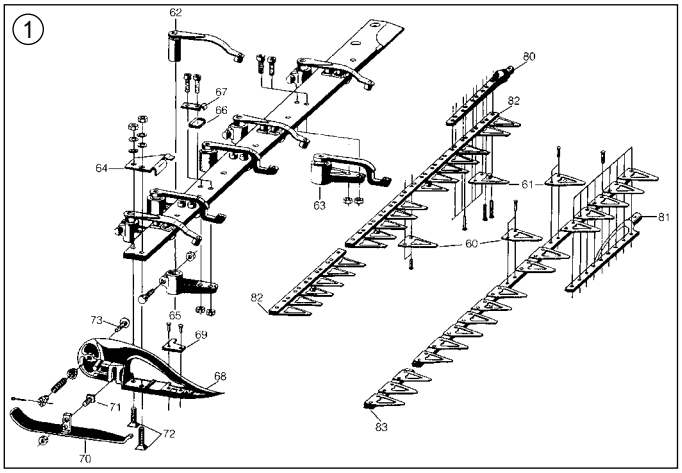

## 1 Mähwerksteile zu Busatis bidux BM1205, BM1370

**60 Klinge Bidux ESM**
Ausführung: Original
5802.053.01, 344.1551
Best. Nr. 4736

**60 Klinge Bidux**
Ausführung: Nachbau
5802.053.01, 344.1551
Best. Nr. 39014

**61 Klinge Bidux mit Pilz, Original ESM**
Ausführung: Original
5802.054.91, 267.1171
Best. Nr. 4737

**61 Klinge Bidux mit Pilz**
Ausführung: Nachbau
5802.054.91, 267.1171
Best. Nr. 39015

**62 Messerführungsarm, oben**
3840.262.91
Best. Nr. 10941

**63 Messerführungsarm unten, komplett**
3840.274.81, 3840.275.91, 267.1360
Best. Nr. 10944

**64 Messerführungsplatte**
GB2635, 3840.080.01
Best. Nr. 53052

**65 Halter Messerführungsarm, Balkenrücken 12 mm**
3840.190.91, 3840.190.84, 272.0150
Best. Nr. 10943

**66 Bügel 3840.270.01**
3840.270.01 365025
Best. Nr. 6855

**68 Außenschuh mit Schuhplatte**
3810.013.93
Best. Nr. 10937

**69 Außenschuhplatte**
3810.230.12
Best. Nr. 10940

**70 Außenschuhsohle 238.1260**
3810.210.91, GB387
Best. Nr. 53069

**80 Obermesserkopf, L=400 mm, Zapfen-Ø 18 mm,**
5840.040.01, 345.0550
Best. Nr. 6868

**81 Untermesserkopf, L=400 mm, Zapfen-Ø 18 mm**
5840.055.01, 345.0770
Best. Nr. 2594

**1 Schraube M12x25 mit Ansatzspitze zu Kugelgelenk**
6070.024.01, 323.2630
Best. Nr. 67954

**99 Dichtungskappe**
511.1310, GB2671
Best. Nr. 62735




**2 Obermesserkugelgelenk bidux rechts**
Gewinde M14x1,5, Bohrungs-Ø 18mm, rechts
6440.001.82, 6440.001.94
Best. Nr. 4170
Gewinde M14x1,5, Bohrungs-Ø 18mm, links
6440.006.92
Best. Nr. 113789

**3 Untermesserkugelgelenk bidux rechts**
Gewinde M14x1,5, Bohrungs-Ø 18mm, rechts
6440.001.083, 6440.001.95
Best. Nr. 2561
**links**
6440.005.92
Best. Nr. 113790

**4 Schwinghebel Obermesser bidux-System**
Schwinghebel zum Antrieb bidux-System komplett vormontiert mit Kugelgelenk und Schwingbolzen.
1912.251.01, 1912.251.97
Best. Nr. 108438

**Schwinghebel Untermesser bidux-System**
1912.250.01, 1912.250.97
Best. Nr. 108991

**5 Schwingbolzen kpl. zu Busatis/ESM**
1911.234.94
Best. Nr. 104286

**6 Nadelbüchse BK2538 Ø25xØ32x38mm 2-reihig**
6410.250.01 590.1900
Ø Außen (mm): 32
Ø Innen (mm): 25, 25
Best. Nr. 111542

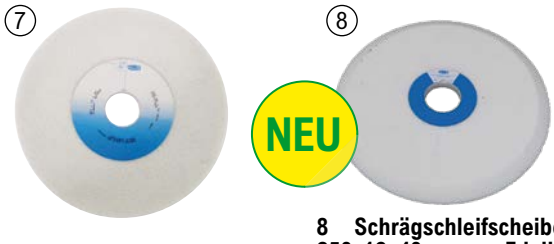


**7 Schleifbockscheibe 250x13x40mm aus Edelkorund**
speziell geeignet zum Schleifen von Klingen auf Busatis Doppelmessermähwerken. Außendurchmesser 250mm, Stärke 13mm, Bohrung 40mm
Best. Nr. 5641

**8 Schrägschleifscheibe 250x13x40mm aus Edelkorund weiß**
Schleifbockscheibe mit schräger Schleiffläche aus Edelkorund speziell geeignet zum Schleifen von Klingen auf Busatis Doppelmessermähwerken. Außendurchmesser 250mm, Stärke 13mm, Bohrung 40mm. Passend zu Nussmüller-Rasant Messerschleifer
Best. Nr. 125879

## Mähmesser passend zu ESM

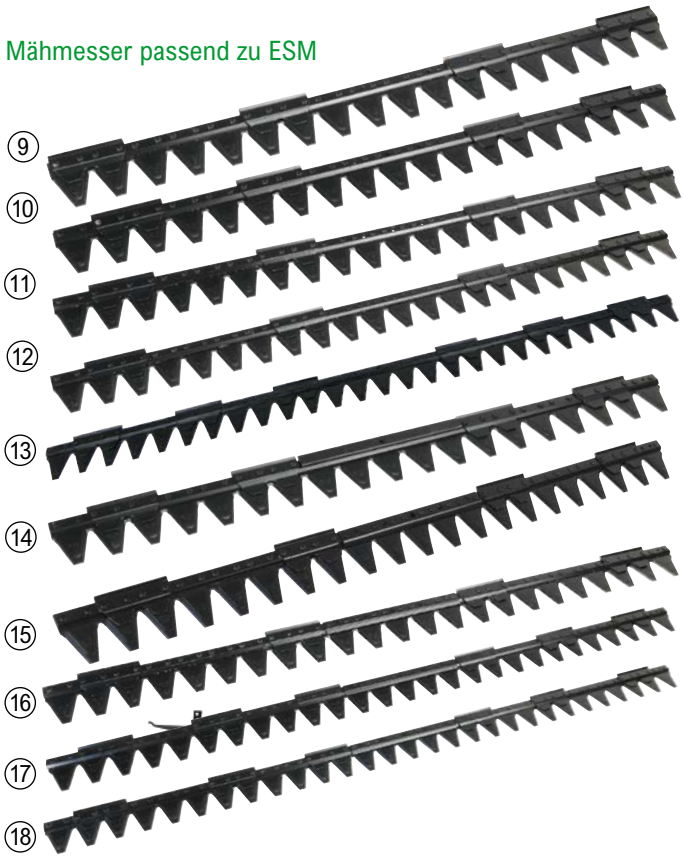


**Mähmesser ESM zu Universalbalken mit 2 Gewindelöcher M8. Verwendbar für Agria, AEBI, Bucher, Gutbrod, Holder, Rapid, Reform Vogel & Noot. Lochabstand 101,6 mm.**

**9 Mähmesser ESM 92cm 18 Klingen zu Universalbalken C**
verwendbar anstatt ESM: 248.0510 12759

**10 Mähmesser ESM 97cm 19 Klingen zu Universalbalken C**
verwendbar anstatt ESM: 248.0690 3551

**11 Mähmesser ESM 107cm 21 Klingen zu Universalbalken C**
verwendbar anstatt ESM: 248.0700 12763

**12 Mähmesser ESM 117cm 23 Klingen zu Universalbalken C**
verwendbar anstatt ESM: 248.0710 12762

**13 Mähmesser ESM 137cm 27 Klingen zu Universalbalken C**
verwendbar anstatt ESM: 248.0720, 63-39-74 6751

**Mähmesser ESM zu Universalbalken mit Verstärkungsleiste.**

**14 Mähmesser ESM 97cm 19 Klingen mit Verstärkungsleiste**
verwendbar anstatt ESM: 249.0140 3907

**15 Mähmesser ESM 107cm 21 Klingen mit Verstärkungsleiste**
verwendbar anstatt ESM: 249.0330 22779

**16 Mähmesser ESM 117cm 23 Klingen mit Verstärkungsleiste**
verwendbar anstatt ESM: 249.3400 6760

**17 Mähmesser ESM 137cm 27 Klingen**
verwendbar anstatt ESM: 249.0350 12764

**18 Mähmesser ESM 148cm 29 Klingen mit Verstärkungsleiste**
verwendbar anstatt ESM: 249.0360 6763

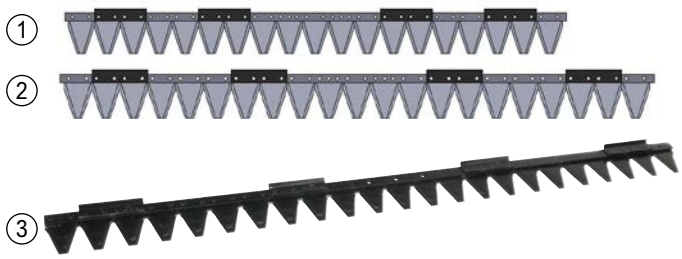

**Mähmesser ESM zu Universalbalken SC mit Klappmechanismus bie den Messerhaltern, 2 Gewindelöcher M8 mit Lochabstand 101,6 mm und Bohrung 8,1 mm, ohne Verstärkungsleiste**

**1 Mähmesser ESM zum Universalbalken SC**
Mähmesser, 19 Klingen

| Länge | verwendbar anstatt | Best. Nr. |
|---|---|---|
| 97 cm | 248.1770 | 97677 |

**2 Mähmesser ESM zum Universalbalken SC**
Mähmesser, 21 Klingen

| | | |
|---|---|---|
| 107 cm | 248.1780 | 97678 |

**3 Mähmesser ESM zum Universalbalken SC**
Mähmesser, 23 Klingen

| | | |
|---|---|---|
| 117 cm | 248.1790 | 97680 |

**Da es eine Vielzahl von verschiedenen ESM-Messern gibt, bitten wir um Ihre Anfrage, wenn Sie das gewünschte Mähmesser in diesem Katalog nicht finden. Wir benötigen von Ihnen die Anzahl der Klingen und die Anzahl der Bohrungen mit Gewinde. Ebenso den Abstand der Bohrungen von Lochmitte zu Lochmitte durch welche der Messerkopf am Messer angeschraubt ist.**

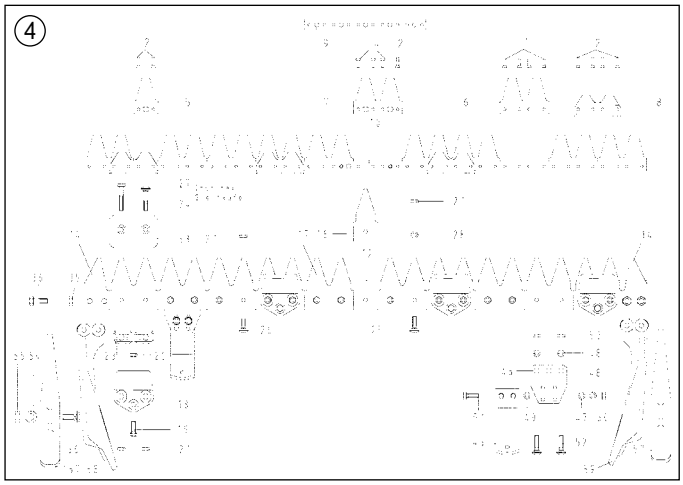

## 4 Mähwerksteile zu ESM Universalbalken C

**5 Klinge 51x73x2 mm**
verwendbar anstatt ESM: 47
Best. Nr. 12166

**5 Klinge 51x74x2,5 mm**
verwendbar anstatt ESM: 344.1331
Best. Nr. 19098

**6 Doppelklinge 2,5 mm**
verwendbar anstatt ESM: 3441311
Best. Nr. 19103

**7 Doppelklinge 2 mm**
47-07-11, 63-27-04, 344.1220, 344.1221, 344.1230, 344.1231
Best. Nr. 12769

**7 Doppelklinge 2,5 mm**
Mittelloch 10 mm
verwendbar anstatt ESM: 344.1321
Best. Nr. 19106

**8 Führungsleiste**
verwendbar anstatt ESM: 39
Best. Nr. 4204

**9 Verstärkungsleiste 6 mm**
verwendbar anstatt ESM: 3740130
Best. Nr. 13855

**14 Balkenklinge rechts/links**
verwendbar anstatt ESM: 3212040
Best. Nr. 15906

**16 Balkenklinge**
verwendbar anstatt ESM: 47
Best. Nr. 12768

**17 Doppelbalkenklinge**
verwendbar anstatt ESM: 39
Best. Nr. 10013

**18 Messerhalter**
verwendbar anstatt ESM: 39
Best. Nr. 12772

**23 Führungsstück 15mm**
Lochabstand (mm): 51
L x B x H (mm): 82 x 26 x 15
verwendbar anstatt ESM: 39
Best. Nr. 13857

**23 Führungsstück 19mm**
Lochabstand (mm): 51
L x B x H (mm): 82 x 26 x 19
verwendbar anstatt ESM: 60
Best. Nr. 10254

**45-52 Laufsohle komplett, mit Halter**
verwendbar anstatt ESM: 2380170
Best. Nr. 40239

**53 Schleifsohle**
verwendbar anstatt ESM: 3411610
Best. Nr. 64845

**4 Druckfeder zu Schwadblech, L = 47 mm**
verwendbar anstatt ESM: 3300180
Best. Nr. 48648

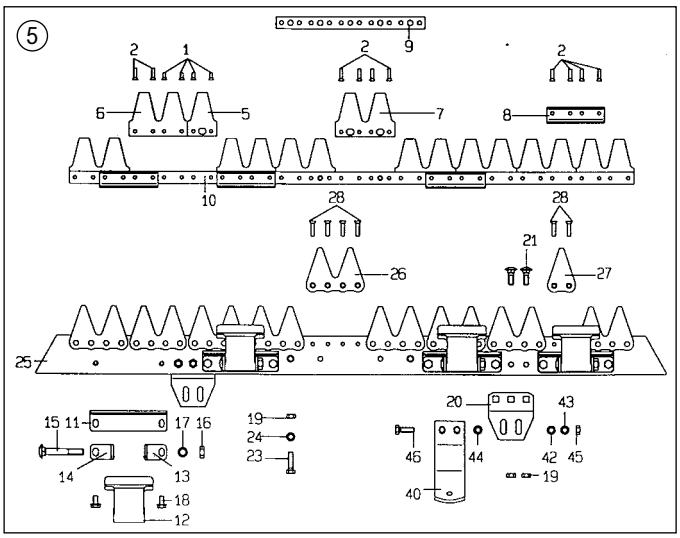

## 5 Mähwerksteile zu ESM Universalbalken SC passend zu Reform, BCS, Aebi, Tielbürger, Viking und viele weitere Fabrikate

**1 Senkkopfniete nach DIN661**

| Stück | Größe (mm) | Best. Nr. |
|---|---|---|
| 200 | 5 x 13 | 16846 |
| 200 | 5 x 20 | 17669 |

**2 Senkkopfnietensortiment, 160 Stück**
Best. Nr. 61689

**5 Klinge 51x74x2,5 mm**
verwendbar anstatt ESM: 344.1331
Best. Nr. 19098

**6 Doppelklinge 2,5 mm**
verwendbar anstatt ESM: 3441311
Best. Nr. 19103

**8 Führungsleiste**
verwendbar anstatt ESM: 3320200
Best. Nr. 34306

**9 Verstärkungsleiste**
verwendbar anstatt ESM: 3740450
Best. Nr. 34307

**11 Reibplatte**
verwendbar anstatt ESM: 3322910
Best. Nr. 34308

**12 Messerhalter**
verwendbar anstatt ESM: 3322180
Best. Nr. 43504

**12-17 Messerhalter komplett**
verwendbar anstatt ESM: 2670800
Best. Nr. 34309

**15-17 Schraube komplett**
verwendbar anstatt ESM: 2400100
Best. Nr. 34310

**20 Laufsohlenhalter**
verwendbar anstatt ESM: 3410890
Best. Nr. 34311

**26 Doppelbalkenklinge für Hobbybalken**
verwendbar anstatt ESM: 60
Best. Nr. 12172

**27 Balkenklinge Hobby Balken**
verwendbar anstatt ESM: 30
Best. Nr. 12771

**40 Laufsohle 150x50x6 mm**
verwendbar anstatt ESM: 3410090
Best. Nr. 34312

**15 Messerkopfschraube M8x18 Ripp**
Best. Nr. 12087

**Messerkopfschraube M8x25 Ripp**
Best. Nr. 75424

**Messerkopfschraube M8x35 10.9 mit Sperrverzahnung**
anstatt: B311.12165.0, 999.111.113
Best. Nr. 123582

## Mähmesser passend zu Moty Gigant III mit Bidux Mähwerk




**6 Mähmesser zu Moty Gigant III mit Bidux Mähwerk**

| Länge | Best. Nr. | |
|---|---|---|
| Obermesser, 24 Klingen, davon 5 Pilzklingen | | |
| 160 cm | 47040 | |
| Untermesser, 24 Klingen, davon 4 Pilzklingen | 47041 | |

**7 Mähmesser zu Moty Gigant III mit Bidux Mähwerk**

| | | |
|---|---|---|
| Obermesser, 26 Klingen, davon 5 Pilzklingen 100345 | | |
| 180 cm | 47042 | * |
| Untermesser, 26 Klingen, davon 4 Pilzklingen 100342 | 47043 | * |

## Mähmesser passend zu Mörtl




**1 Mähmesser passend zu Mörtl & Uni-Rasant mit Messerkopf N35/1**
27 Klingen (22 Klingen N36/5 5 Führungsklingen N36/5R)

| Länge | verwendbar anstatt | Best. Nr. | |
|---|---|---|---|
| 1500 | | 41796 | * |

**2** 29 Klingen (24 Klingen N36/5 5 Führungsklingen N36/5R)
1650 41797 *

**3** 32 Klingen (26 Klingen N36/5 6 Führungsklingen N36/5R)
1800 41798 *

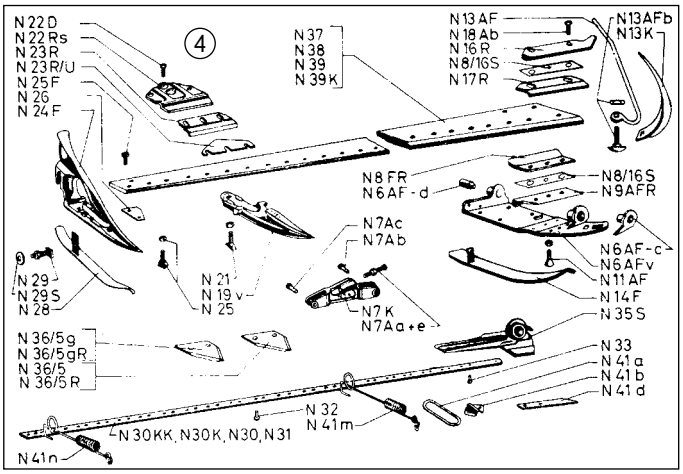


### 4 Mähwerksteile passend zu Mörtl

**Messerrücken zu Messerkopf N35, 1800 mm**
Best. Nr. 7678

**Messerkopf**
verwendbar anstatt Mörtl: N 35/1
Best. Nr. 7708

**Messerklinge 2 mm**
verwendbar anstatt N36/5, N36/5g
Best. Nr. 41919

**Führungsklinge 2,5 mm**
N36/5R, N36/5gR
Best. Nr. 41924

**Einzelfinger, Gewinde M10**
verwendbar anstatt Mörtl: F 19
Best. Nr. 7674

**Einzelfinger N 19, N 19V, N 19VT**
verwendbar anstatt Mörtl: N 19 VT
Best. Nr. 7690

**Deckplatte für Innenschuh**
verwendbar anstatt Mörtl: N 8 FR
Best. Nr. 7743

**Distanzblech**
verwendbar anstatt Mörtl: N 8/16 S
Best. Nr. 7742

**Einlage für Innenschuh**
verwendbar anstatt Mörtl: N 9 AFR
Best. Nr. 7748

**Gleitsohle für Innenschuh**
verwendbar anstatt Mörtl: N 14 F
Best. Nr. 7683

**Messerkopfführung zu Innenschuh**
verwendbar anstatt Mörtl: N 316 R
Best. Nr. 44155

**Führungswinkel lang zu Innenschuh**
verwendbar anstatt Mörtl: N 17 R
Best. Nr. 7687

**Fingerschraube/Schuhschraube M10x35 Vierkantkopf 20x11mm, ohne Mutter**
verwendbar anstatt Mörtl: N 20
Best. Nr. 7697

**Fingerschraube M10x40 mit Vierkantkopf 20x11mm, ohne Mutter**
verwendbar anstatt Mörtl: N 21
Best. Nr. 7698

**Messerhalter F22S, FN22S, N22R, N22RS**
verwendbar anstatt Mörtl: N 22
Best. Nr. 7700

**Messerhalter NK22, hydraulischer Antrieb**
verwendbar anstatt Mörtl: NK22
Best. Nr. 71955

**Führungswinkel kurz**
verwendbar anstatt Mörtl: N 23 R
Best. Nr. 7701

**Führungswinkel hydraul. Mähwerk**
verwendbar anstatt Mörtl: NK 23 R
Best. Nr. 3442

**Außenschuh Mörtl N24F/2V**
Best. Nr. 41806

**Stahlschneide für Außenschuh**
verwendbar anstatt: N 26, N 326
Best. Nr. 7705

**Gleitsohle für Außenschuh**
verwendbar anstatt Mörtl: N 28
Best. Nr. 7706

**Vierkantschraube zu Gleitsohle**
verwendbar anstatt Mörtl: N 29
Best. Nr. 22215

teilweise Originalteile

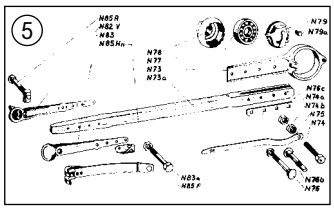


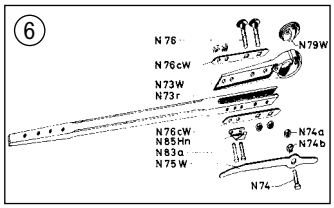


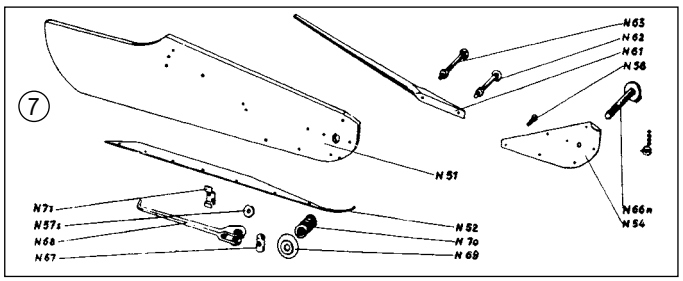


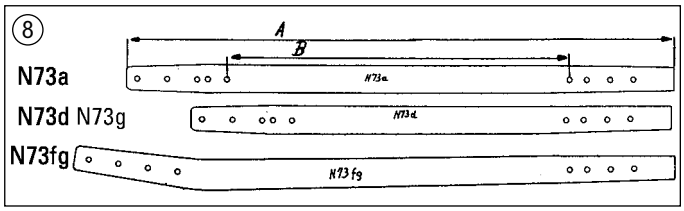


### 5 Treibstangenteile zu Mörtl

**Treibstangenholz N73A**
verwendbar anstatt Mörtl: N 73 a
Best. Nr. 2680

**Stangenschaft für Kurbelstange**
verwendbar anstatt Mörtl: N 73
Best. Nr. 7731

**Blattfeder**
verwendbar anstatt Mörtl: N 75
Best. Nr. 7735

**Rillenkugellager 'einreihig'**
Best. Nr. 16741

**Lagergehäuse**
verwendbar anstatt Mörtl: N 78
Best. Nr. 7739

**Hackendeckel**
verwendbar anstatt Mörtl: N 79
Best. Nr. 7740

**Sicherung**
verwendbar anstatt Mörtl: N 79 a
Best. Nr. 43607

**Kopfband mit Zapfen**
verwendbar anstatt Mörtl: N 82 V
Best. Nr. 7744

**Kopfband ohne Zapfen**
verwendbar anstatt Mörtl: N83
Best. Nr. 7745

**Spannfeder mit Kralle**
verwendbar anstatt: N85F, N85F/1
Best. Nr. 24571

**Haken für Kralle**
verwendbar anstatt Mörtl: N 85 Hn
Best. Nr. 7747

**Kopfbandschraube mit Mutter**
verwendbar anstatt Mörtl: N 85 R
Best. Nr. 41346

### 6 Kurbelstangenteile zu Mörtl

**Stangenschaft**
verwendbar anstatt Mörtl: N 73 W
Best. Nr. 7734

**Blattfeder**
verwendbar anstatt Mörtl: N 75 W
Best. Nr. 7736

**Hakendeckel**
verwendbar anstatt Mörtl: N 79 W
Best. Nr. 7741

**Sicherung**
verwendbar anstatt Mörtl: N 79 a
Best. Nr. 43607

### 7 Spurbrette- und Momentverschlussteile zu Mörtl

**Schwadbrett mit Stab und Momentverschluss (N45 FK)**
verwendbar anstatt Mörtl: N 45 BK
Best. Nr. 11124

**Spurbrett**
verwendbar anstatt Mörtl: N 51 F
Best. Nr. 11125

**Nasenschraube mit Feingewinde**
verwendbar anstatt Mörtl: N 66 n
Best. Nr. 7722

**Rundmutter M12x1,5**
verwendbar anstatt Mörtl: N 67 F
Best. Nr. 7724

**Abweisstab**
verwendbar anstatt Mörtl: N 61 B
Best. Nr. 11126

**Hebel**
verwendbar anstatt Mörtl: N 68
Best. Nr. 7725

**Federteller**
verwendbar anstatt Mörtl: N 69
Best. Nr. 7726

**Druckfeder für Schwadbrett**
verwendbar anstatt Mörtl: N 70
Best. Nr. 7729

**Hebelführung am Spurbrett**
verwendbar anstatt Mörtl: N 71
Best. Nr. 7730

### 8 Treibstangenholz zu Mörtl

**Treibstangenholz N73A**
A (mm): 910
B (mm): 580
Best. Nr. 2680

**Treibstangenholz N73D**
A (mm): 830
B (mm): 495
Best. Nr. 10823

**Treibstangenholz N73FG**
A (mm): 980
B (mm): 640
Best. Nr. 51572

**Treibstangenholz N73G**
A (mm): 810
B (mm): 478
Best. Nr. 50376

**Mörtl Treibstangenholz N73s**
A (mm): 860
B (mm): 530
Best. Nr. 109567

## Mähmesser passend zu Nußmüller-Rasant

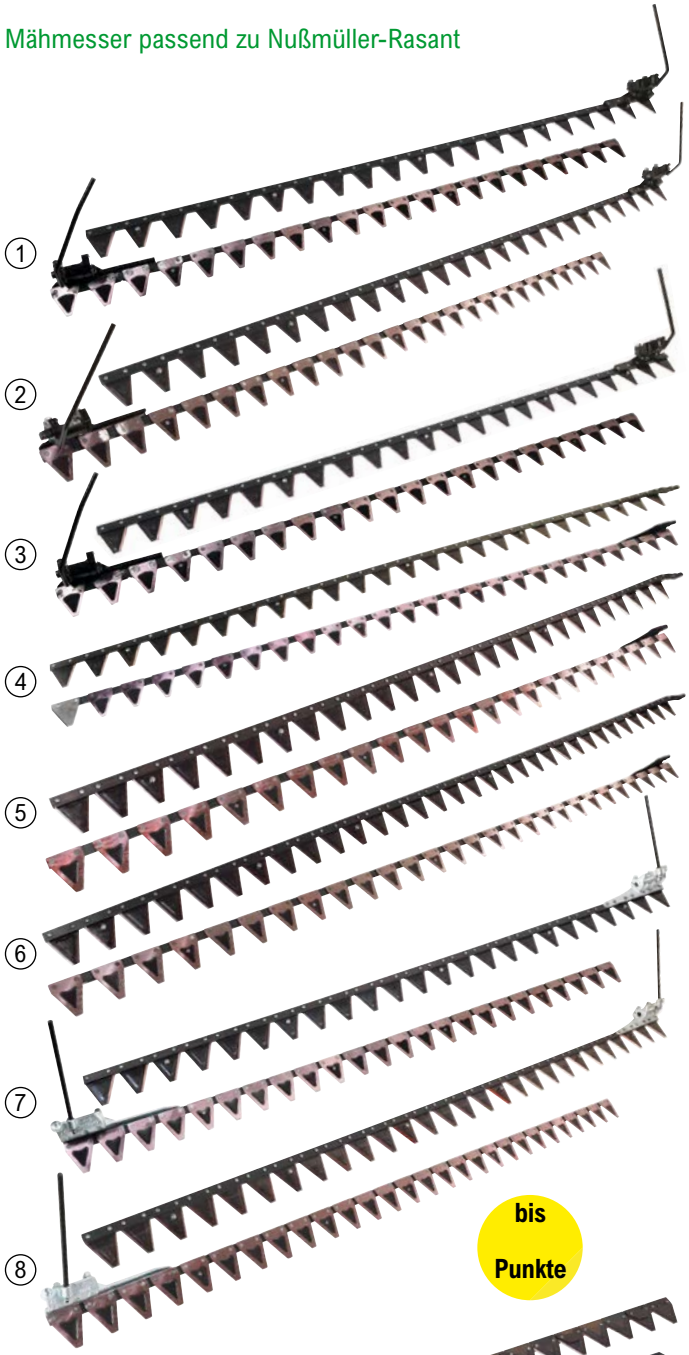


**1 Mähmesser neue Ausführung Normalschnitt, Rasant Nußmüller, Balkenschiene blau**
Obermesser, 21 Klingen

| Länge | verwendbar anstatt | Best. Nr. | |
|---|---|---|---|
| 160 cm | | 53094 | |

Untermesser, 22 Klingen

| | | | |
|---|---|---|---|
| 160 cm | | 53095 | |

**2 Mähmesser neue Ausführung Normalschnitt, Rasant Nußmüller, Balkenschiene blau**
Obermesser, 25 Klingen

| | | |
|---|---|---|
| 200 cm | 53097 | * |

Untermesser, 26 Klingen

| | | |
|---|---|---|
| 200 cm | 53098 | * |

**3 Mähmesser neue Ausführung Mittelschnitt, Rasant Nußmüller, roter Messerkopf, Balkenschiene rot**
Obermesser, 22 Klingen

| | | |
|---|---|---|
| 160cm | 28339 | |

Untermesser, 22 Klingen

| | | |
|---|---|---|
| 160 cm | 53095 | |

**4 Obermesser 25 Klingen zu Busatis Doppelmessermähwerk**
Obermesser 25 Klingen DME1606A

| | | |
|---|---|---|
| 194 cm | 41382 | * |

Untermesser 26 Klingen DME1606B

| | | |
|---|---|---|
| 200 cm | 41384 | * |

**5 Mähmesser zu Mähtrac mit Bidux-Mähwerk und Reckschwingenantrieb**
Obermesser, 27 Klingen davon 5 Pilzklingen, Obermesserkopf 5840.040.11, Teilung 70

| | | |
|---|---|---|
| 190 cm | 27760 | * |

Untermesser, 24 Klingen davon 4 Pilzklingen, Untermesserkopf 5840.053.18, Teilung 84

| | | |
|---|---|---|
| 190 cm | 27761 | * |

**6 Mähmesser zu Mähtrac mit Bidux-Mähwerk und Reckschwingenantrieb**
Obermesser, 32 Klingen davon 6 Pilzklingen, Obermesserkopf 5840.040.11, Teilung 70

| | | |
|---|---|---|
| 230 cm | 70329 | ** |

Untermesser, 28 Klingen davon 5 Pilzklingen, Untermesserkopf 5840.053.18, Teilung 84

| | | |
|---|---|---|
| 230 cm | 70330 | ** |

**7 Mähmesser zu Junior S, Junior 90, Super 85, Super 95 zu Bidux Doppelmessermähwerk**
Obermesser 3462N, 24 Klingen

| | | |
|---|---|---|
| 161 cm | 6770 | |

Untermesser 3463N, 24 Klingen

| | | |
|---|---|---|
| 161 cm | 6773 | |

**8 Mähmesser zu Junior S, Junior 90, Super 85, Super 95 zu Bidux Doppelmessermähwerk**
Obermesser 3464N, 28 Klingen

| | | |
|---|---|---|
| 189 cm | 6775 | * |

Untermesser 3465N, 28 Klingen

| | | |
|---|---|---|
| 189 cm | 6776 | * |

**9 Mähmesser zu Rapid, 2 Gewindelöcher M8, LA=122,5mm**
21 Klingen, davon 16 Klingen 257096-4, 5 Klingen 257097-4, 6 Reinigungsplatten 14902

| | | | |
|---|---|---|---|
| 160 cm | 253012 | 52949 | |

**10 Mähmesser 160cm, 21 Klingen, 8 Reinigungsplatten**
21 Klingen, davon 16 Klingen 257096-4, 5 Klingen 257097-4, 8 Reinigungsplatten 14902, 2 Gewindebohrungen M8, LA=122,5mm

| | | | |
|---|---|---|---|
| 160 cm | 253012, M740 | 126206 | * |

**11 Mähmesser zu Rapid**
25 Klingen, davon 20 Klingen 257096-4, 5 Klingen 257097-4, 6 Reinigungsplatten 14902

| | | | |
|---|---|---|---|
| 190 cm | 253014 | 99713 | * |

**12 Mähmesser zu Rapid Eingrasmäher**
25 Klingen mit 5 Reinigungsplatten, 2 Gewindelöcher M8, LA=122mm

| | | |
|---|---|---|
| 190 cm | 4723 | * |

**13 Mähmesser zu Rapid 203 und 303, 2 Gewindelöcher M8, LA=101,5mm**
19 Klingen, 4 Klingen GB543

| | | |
|---|---|---|
| 145 cm | 59687 | |

**14 Mähmesser zu Rapid EURO-3 mit Mulchzusatz links und rechts, 2 Gewindelöcher M8, LA=122 mm**
21 Klingen, 2 Reinigungsplatten

| | | | |
|---|---|---|---|
| 160 cm | 257016 | 63713 | |

**15** 25 Klingen, 4 Reinigungsplatten

| | | | |
|---|---|---|---|
| 190 cm | 253382 | 63714 | * |

**16** 29 Klingen, 4 Reinigungsplatten

| | | | |
|---|---|---|---|
| 220 cm | 257280 | 63715 | ** |

**17** 33 Klingen, 6 Reinigungsplatten

| | | | |
|---|---|---|---|
| 250 cm | 253363 | 101579 | ** |

## Mähmesser passend zu Rapid

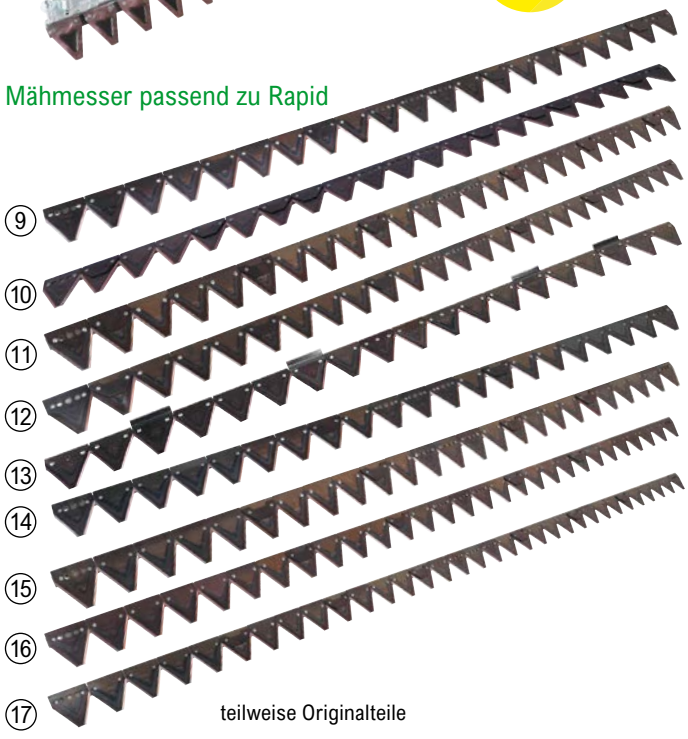


teilweise Originalteile

## Mähmesser passend zu Reform

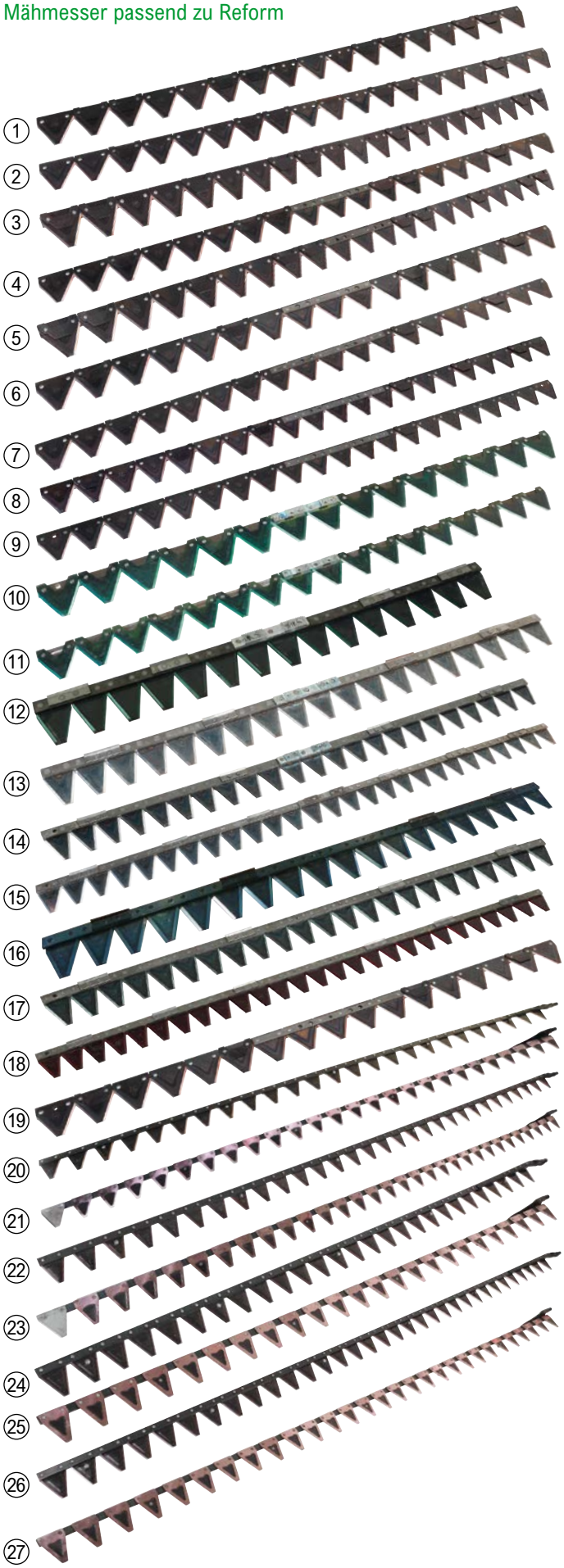


**1 Mähmesser zu Reform Type 58, 158, 258, 110, 111, 112 mit Ovallöcher, Lochabstand 102 mm**
17 Klingen DIN 80, 8 Reinigungspl.REFORM 80

| Länge | verwendbar anstatt | Best. Nr. | |
|---|---|---|---|
| 1300 | | 2326 | |

**2** 19 Klingen DIN 80, 6 Reinigungspl.REFORM 80

| | | | |
|---|---|---|---|
| 1450 | | 7889 | |

**3** 21 Klingen DIN 80, 10 Reinigungspl. REFORM 80

| | | | |
|---|---|---|---|
| 1600 | | 7891 | |

**4 Mähmesser zu Reform Type M2, M3, 111S, 112, 115, 131, ab BJ 78 116, 316, mit Gewindelöcher M8, Lochabstand 152 mm**
mit Gewindelöcher, Lochabstand 152 mm, 19 Klingen DIN 80, 6 Reinigungsplatten, 1 Führungsleiste kurz 110422315.0

| | | | |
|---|---|---|---|
| 1450 | | 7892 | |

**5** mit Gewindelöcher, Lochabstand 152 mm, 21 Klingen DIN 80, 10 Reinigungsplatten, 1 Führungsleiste kurz 110422315.0

| | | | |
|---|---|---|---|
| 1600 | | 2322 | |

**6 Mähmesser Reform zu Type 116, 206, 216, 316, 416, 621, 626, 631, 641, 741, 746, 747, M2, M3, M3D, M8 ab BJ 88, 621, mit Gewindelöcher M8, Lochabstand 152 mm**
17 Klingen DIN 80, 4 Reinigungsplatten, 1 Führungsleiste kurz 110.422.315.0
Länge (mm): 1300

| | | | |
|---|---|---|---|
| 1300 | | 47354 | |

**7** 19 Klingen DIN 80, 4 Reinigungsplatten, 1 Führungsleiste lang 110.422.317

| | | | |
|---|---|---|---|
| 1450 | | 27754 | |

**8** 21 Klingen DIN 80, 6 Reinigungsplatten, 1 Führungsleiste lang 110.422.317

| | | | |
|---|---|---|---|
| 1600 | | 28094 | |

**9 Mähmesser zu Reform-Freischnittbalken, LA=152 mm**
21 Klingen DIN 80, 2 RPL, 1 Führungsleiste lang 110.422.317

| | | | |
|---|---|---|---|
| 1600 | | 30571 | |

**10 Mähmesser zu Reform/BCS Serie 600 und 700**
15 Klingen, B590.43544.0

| | | | |
|---|---|---|---|
| 1110 | B590.43544.0 | 16041 | |

**11** 17 Klingen, B590.43553.2

| | | | |
|---|---|---|---|
| 1270 | B590.43553.2 | 16043 | |

**12 Mähmesser 76cm, 15 Klingen, mit gezahnter Aufnahme, anstelle von BCS & Reform B590.48928.0**
15 Klingen gezahnt, 4 Führungsleisten, B590.48928.0

| | | | |
|---|---|---|---|
| 76 cm | B590.48928.0, B590.59063.0 | 113381 | |

**13** 19 Klingen gezahnt, 4 Führungsleisten, B590.48926.0

| | | | |
|---|---|---|---|
| 97 cm | B590.48926.0 | 79869 | |

**14** 23 Klingen gezahnt, 4 Führungsleisten, B590.48909.0

| | | | |
|---|---|---|---|
| 118 cm | B590.48909.0, B590.49385.3 | 107167 | |

**15** 27 Klingen gezahnt, 6 Führungsleisten, B590.48906.0

| | | | |
|---|---|---|---|
| 135 cm | 600, 700 | 21657 | |

**16 Mähmesser zu Reform 611, 616, 617, 711, 717, 720, 735, 737 mit glatter Aufnahme, 2 Gewindelöcher M8, Lochabstand 99mm**
19 Klingen, 4 Reinigungsplatten, B590.59031.0

| | | | |
|---|---|---|---|
| 97 cm | B590.59031.0 | 76031 | |

**17** 23 Klingen, 4 Reinigungsplatten, B590.59032.0

| | | | |
|---|---|---|---|
| 118 cm | 600, 700 | 102840 | |

**18** 27 Klingen, 6 Reinigungsplatten, B590.59033.0

| | | | |
|---|---|---|---|
| 135 cm | 600, 700 | 22545 | |

**19 Mähmesser zu Reform, 2 Gewindelöcher M8, Lochabstand 152 mm Mähmesser zu Bucher M-Serie mit Pfeilschnittbalken T61, H150550070, LA=152 mm**
17 Klingen DIN80 gezahnt, 4 Reinigungsplatten, 1 Verstärkungsleiste, H150.550.070

| | | | |
|---|---|---|---|
| 1300 | H150.550.070 | 49043 | |

**20 Obermesser 25 Klingen zu Busatis Doppelmessermähwerk**
Obermesser 25 Klingen DME1606A

| | | | |
|---|---|---|---|
| 194 cm | 221.601.920 | 41382 | * |

**21 Untermesser 26 Klingen zu Busatis Doppelmessermähwerk**
Untermesser 26 Klingen DME1606B

| | | | |
|---|---|---|---|
| 200 cm | 221.601.920 | 41384 | * |

**22 Mähmesser 230cm zu Reform Metrac 2000, 2002, 2004, 3000**
Obermesser 30 Klingen, davon 6 Pilzklingen

| | | | |
|---|---|---|---|
| 230 cm | | 16002 | ** |

**23 Mähmesser 230cm zu Reform Metrac 2000, 2002, 2004, 3000**
Untermesser 31 Klingen, davon 5 Pilzklingen und 1 Stk. Endklinge

| | | | |
|---|---|---|---|
| 230 cm | | 15998 | ** |

**24 Mähmesser zu Reform Metrac mit Bidux-Mähwerk, Portalantrieb**
Obermesser, 27 Klingen, davon 5 Pilzklingen,

| | | | |
|---|---|---|---|
| 200 cm | 21.601.923, 221.601.922 | 31813 | ** |

**25** Untermesser Gesamtanzahl Klingen: 24, davon 4 Pilzklingen

| | | | |
|---|---|---|---|
| 200 cm | 221.601.924, 221.601.922 | 31814 | ** |

**26** Obermesser Gesamtanzahl Klingen: 33, davon 6 Pilzklingen

| | | | |
|---|---|---|---|
| 230 cm | 221.601.932, 221.601.930 | 49900 | ** |

**27** Untermesser Gesamtanzahl Klingen: 29, davon 5 Pilzklingen

| | | | |
|---|---|---|---|
| 230 cm | 221.601.931, 221.601.930 | 49901 | ** |

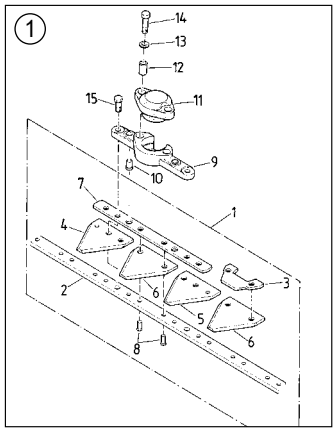

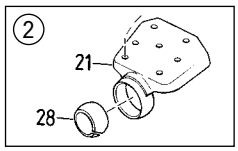

NEU

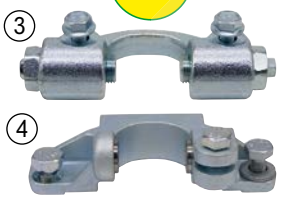

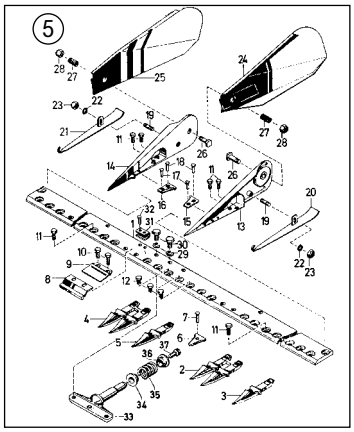

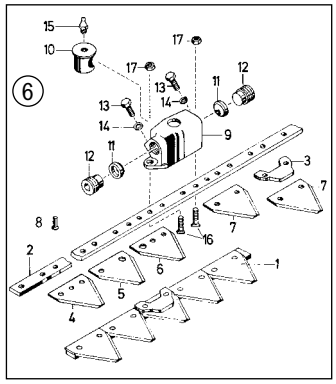

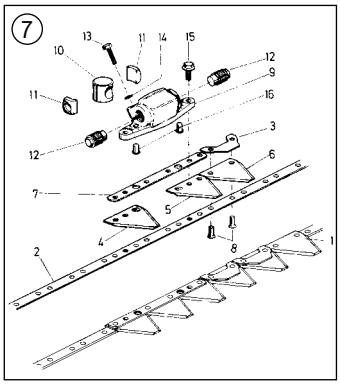

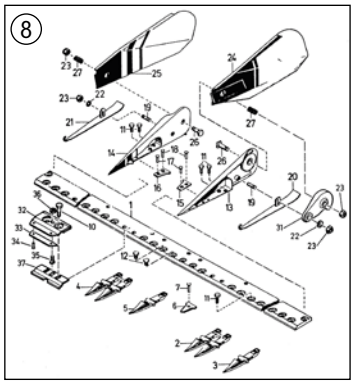

**1 Messerkopfteile zu Reform 116, 206, 316, M2, M3, M8**

**2 Messerrücken mit Gewindeloch 145 cm**
Best. Nr. 25685

**2 Messerrücken mit Gewindeloch 160cm**
Best. Nr. 25689

**3 Reinigungsplatte**
verwendbar anstatt: RM58.02.016
Best. Nr. 7784

**7 Leiste kurz, L=225 mm**
verwendbar anstatt: 110.422.315
Best. Nr. 41777

**7 Leiste lang, L=325 mm**
verwendbar anstatt: 110.422.317
Best. Nr. 7451

**9 Messerkopf komplett**
verwendbar anstatt Reform: 115.415.801, 116.415.137
Best. Nr. 928

**10 Bolzen**
verwendbar anstatt: 900.600.104
Best. Nr. 930

**11 Deckel Höhe 34,5mm**
verwendbar anstatt: 115.415.101
Best. Nr. 929

**11 Messerkopfdeckel**
Schlüsselweite 20mm, Höhe 43,5mm
verwendbar anstatt: 116.415.120
Best. Nr. 122513
Schlüsselweite 19,5mm,
verwendbar anstatt: 116.415.130
Best. Nr. 125787

**15 Messerkopfschraube M8x18 Ripp**
verwendbar anstatt: 999.111.301
Best. Nr. 12087

**2 Reform zu Typ 110, 111, 112, 112K, 115, 116, 131, 316**

**21 Kugelpfanne zu 116, 316**
verwendbar anstatt: 115.414.105
Best. Nr. 13756

**28 Kugelring**
verwendbar anstatt: 110.414.328
Best. Nr. 27451

**3 Messerkopf komplett mit gezahnter Messeraufnahme**
verwendbar anstatt: 800.105.904, 800.105.911, B521.466650
Best. Nr. 5758

**4 Messerkopf komplett**
Breite (mm): 42, Lochabstand (mm): 99, Länge (mm): 130
verwendbar anstatt Reform: B523.46697.0, B592.46663.0
Best. Nr. 49086

**5 Mähwerksteile zu Reform RM58, 158, 258, 110, 111, 111S, 112, 115, 116, 131, 316**

**2 Doppelfinger schmale Lappen GB29**
verwendbar anstatt: 110.421.339
Best. Nr. 41788

**4 Doppelfinger TIROLER GB30**
110.421.210, 110.421.340
Best. Nr. 7766

**4 Doppelfinger Hochschnitt LA=76 mm**
verwendbar Reform: 110.463.322, 110.463.342, 110.463.346
Best. Nr. 41784

**6 Fingerplatte Reform gez. 2,6mm**
Best. Nr. 7778

**6 Fingerplatte gezahnt, Stärke 2,0mm**
verwendbar anstatt Reform: RM58.02.032, RM158.02.032, S8686
Best. Nr. 7776

**8 Reibungsplatte**
verwendbar Reform: RM58.02.015
Best. Nr. 53133

**9 Messerhalter**
verwendbar anstatt: RM58.02.017
Best. Nr. 53130

**26 Vierkantschraube zu Schwadblech**
verwendbar anstatt: 110.421.309
Best. Nr. 53135

**27 Druckfeder zu Schwadblech**
verwendbar anstatt: 110.421.308
Best. Nr. 4134

**33 Tragezapfen**
verwendbar anstatt: RM158.02.177
Best. Nr. 27455

**15 Schuhplatte links, 2 Bohrungen**
verwendbar anstatt: 110.421.306
Best. Nr. 53136

**16 Schuhplatte rechts, 2 Bohrungen**
verwendbar anstatt: 110.421.307
Best. Nr. 53137

**20 Schleifsohle links**
verwendbar anstatt: 110.421.203
Best. Nr. 53134

**21 Schleifsohle rechts**
verwendbar anstatt: 110.421.204
Best. Nr. 53123

**24 Schwadblech links**
verwendbar anstatt: 110.421.205
Best. Nr. 3531

**25 Schwadblech rechts**
verwendbar anstatt: 110.421.206
Best. Nr. 3532

**6 Messerkopfteile zu Reform RM58, 110, 111, 111S, 112, 131**

**2 Messerrücken mit Ovalloch**
Länge (mm): 1300
Best. Nr. 25681

**2 Messerrücken mit Ovalloch**
Länge (mm): 1600
Best. Nr. 25687

**3 Reinigungsplatte**
verwendbar anstatt: RM58.02.016
Best. Nr. 7784

**4 Mähmesserklinge DIN 80, 3-Loch, linkes Loch 8,4mm**
linke Bohrung 8,4 mm
Best. Nr. 41000

**5 Mähmesserklingen DIN 80, oben versenkt**
Ausführung: gezahnt
Best. Nr. 52973

**6 Mähmesserklinge DIN 80, 3-Loch**
rechte Bohrung 8,4 mm
Ausführung: gezahnt
Best. Nr. 23326

**7 Klinge DIN 80 2 Loch**
80x76x2 mm

| Ausführung | Best. Nr. |
|---|---|
| glatt | 7498 |
| gezahnt | 7502 |

**9 Messerkopf mit Führungszylinder LA=102 mm**
verwendbar anstatt: 110.415.101
Best. Nr. 53151

**10 Führungszylinder**
verwendbar anstatt: 110.415.310
Best. Nr. 53140

**11 Pilz**
verwendbar anstatt: 110.415.311
Best. Nr. 53141

**12 Einstellschraube**
verwendbar anstatt: 110.415.306
Best. Nr. 53128

**16 Messerkopfschraube, Ovalloch**
verwendbar anstatt: 110.415.304
Best. Nr. 53126

**16 Messerkopfschraube mit 2 Nasen**
verwendbar anstatt: RM158.02.009
Best. Nr. 14146

**Gleitbolzen mit Gewinde**
Ø (mm): 18 Gewinde: M10
verwendbar anstatt: 110.410.308
Best. Nr. 16039

**7 Messerkopfteile zu Reform 110, 111, 111S, 112, 112K, 115, 131 ab BJ 1976**

**2 Messerrücken mit Gewindeloch 145 cm**
Best. Nr. 25685

**2 Messerrücken mit Gewindeloch 160cm**
Best. Nr. 25689

**3 Reinigungsplatte**
verwendbar anstatt: RM58.02.016
Best. Nr. 7784

**7 Leiste kurz, L=225 mm**
verwendbar anstatt: 110.422.315
Best. Nr. 41777

**7 Leiste lang, L=325 mm**
verwendbar anstatt: 110.422.317
Best. Nr. 7451

**9 Messerkopf mit Führungszylinder, LA=152 mm**
verwendbar anstatt: 110.415.103
Best. Nr. 53138

**10 Führungszylinder**
verwendbar anstatt: 110.415.310
Best. Nr. 53140

**11 Pilz**
verwendbar anstatt: 110.415.311
Best. Nr. 53141

**12 Einstellschraube**
verwendbar anstatt: 110.415.313
Best. Nr. 53142

**15 Messerkopfschraube M8x18 Ripp**
verwendbar anstatt: 999.111.301
Best. Nr. 12087

**15 Messerkopfschraube M8x25 Ripp**
Best. Nr. 75424

**16 Bolzen**
verwendbar anstatt: 900.600.104
Best. Nr. 930

**Gleitbolzen mit Gewinde**
Ø (mm): 18,
Gewinde: M10
verwendbar anstatt: 110.410.308
Best. Nr. 16039

**8 Mähwerksteile zu Reform 116, 316 Mittelschnitt**

**32 Messerhalter Reform 110423318**
Best. Nr. 932

**33 Reibleiste**
verwendbar anstatt: 110.423.316
Best. Nr. 934

**37 Reibungsplatte**
verwendbar anstatt: 110.423.317
Best. Nr. 933

teilweise Originalteile




**1 Mähmesser 18 Klingen passend zu STEYR T80 - 180**
18 Klingen DIN 80, 5 Reinigungsplatten 1800 720 018, 1 Messerkopf 180a 720056

| Länge | verwendbar anstatt | Best. Nr. |
|---|---|---|
| 1480 | | 7822 |

**2** 20 Klingen DIN 80, 5 Reinigungsplatten 1800 720 018, 1 Messerkopf 180a 720056

| | | |
|---|---|---|
| 1630 | | 7820 |

**3 Mähmesser passend zu STEYR T86, N180A, 182, 182A, ohne Reinigungsplatten**
18 Klingen DIN 80, 1 Messerkopf 180a 720056.

| | |
|---|---|
| 1480 | 7899 |

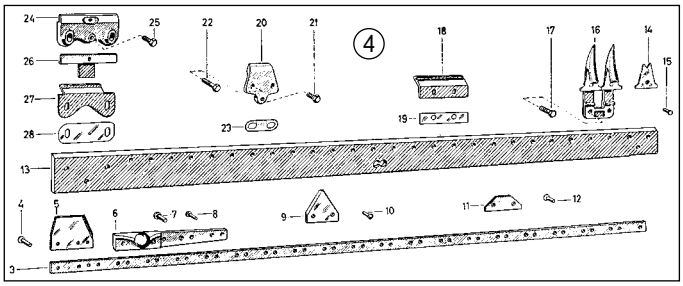


## 4 Mähwerksteile passend zu Steyr T80-180 mit Reinigungsplatten

**5 Messerkopfplatte, 6 mm**
verwendbar anstatt: 1800720016
Best. Nr. 7521

**9 Klinge DIN 80 2 Loch**
80x76x2 mm

| Ausführung | Best. Nr. |
|---|---|
| glatt | 7498 |
| gezahnt | 7502 |

**11 Reinigungsplatte**
verwendbar anstatt: 1800720018
Best. Nr. 7523

**14 Fingerplatte gezahnt**
verwendbar anstatt: 1800720316
Best. Nr. 23278

**16 Doppelfinger TIROLER GB30**
verwendbar anstatt: 188720509
Best. Nr. 7766

**18 Reibungsplatte**
verwendbar anstatt: 1800720010
Best. Nr. 7516

**26 Obere Reibungsplatte**
verwendbar anstatt: 1800720015
Best. Nr. 7520

**27 Reibungsplatte Innenschuh**
verwendbar anstatt: 1800720009
Best. Nr. 7515

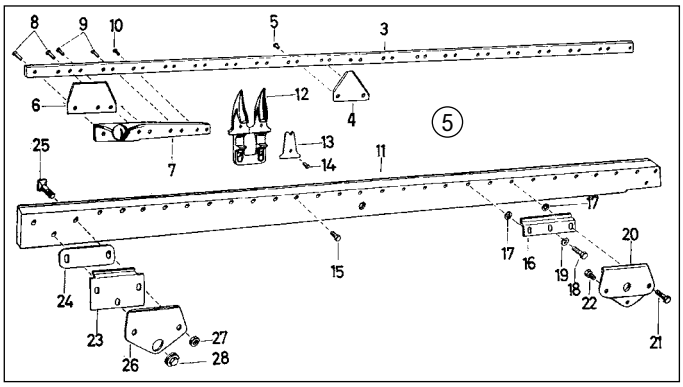


## 5 Mähwerksteile passend zu Steyr T80, T84, T86 ohne Reinigungsplatten

**6 Messerkopfplatte Steyr 180A720057 mit 8mm Bohrungen**
Best. Nr. 41823

**7 Messerkopf Steyr 180A7256 mit 8mm Bohrungen**
Best. Nr. 41824

**12 Doppelfinger TIROLER GB30**
verwendbar anstatt: 188720509
Best. Nr. 7766

**13 Fingerplatte gezahnt**
verwendbar anstatt: 1800720316
Best. Nr. 23278

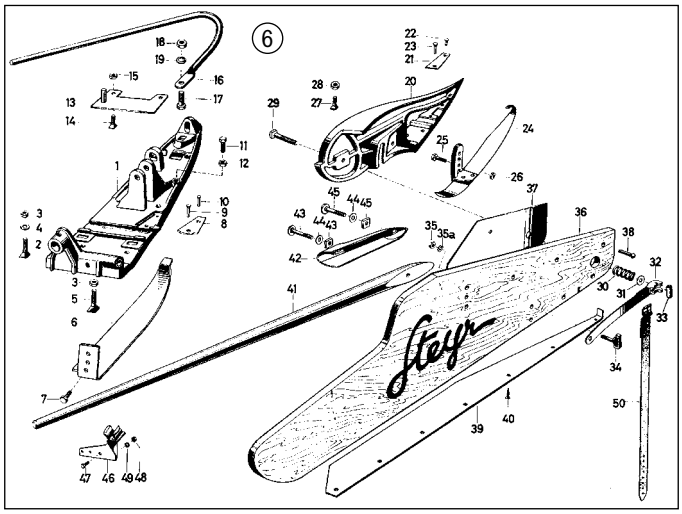


## 6 Innen- und Außenschuh, Spurbrett

**8 Schuhplatte, Innenschuh**
verwendbar anstatt: 1800720085
Best. Nr. 7536

**14,27 Fingerschraube/ Schuhschraube M10x35**
Länge (mm): 34
Gewinde: M10x34
verwendbar anstatt: 1800720258
Best. Nr. 7697

**21 Schuhplatte**
verwendbar anstatt: 1800720090
Best. Nr. 7538

**29 Kopfbandschraube mit Mutter**
verwendbar anstatt: 1800720076
Best. Nr. 41346

**30 Druckfeder für Schwadbrett**
verwendbar anstatt: 1800720086
Best. Nr. 7729

**32 Spannfeder mit Kralle**
1807274, 1800720074
Best. Nr. 24571

**33 Rundmutter M12x1,5**
Best. Nr. 7724

**34 Hakenschraube M8**
verwendbar anstatt: 1800720098
Best. Nr. 598

**Schwadbrett komplett**
verwendbar anstatt: 180A720510
Best. Nr. 41342

**36 Spurbrett allein**
verwendbar anstatt: 1800720095
Best. Nr. 7540

**37 Kopfplatte**
verwendbar anstatt: 180A720052
Best. Nr. 41828

**39 Gleitsohle**
verwendbar anstatt: 1800720094
Best. Nr. 41829

**41 Abweisstab**
verwendbar Steyr: 1800720096
Best. Nr. 7541

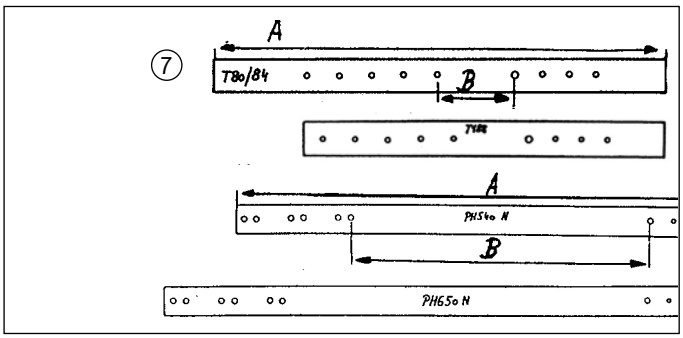


**7 Treibstangenholz passend zu Steyr**

| A (mm) | B (mm) | passend zu Steyr | Best. Nr. | |
|---|---|---|---|---|
| 575 | 96 | T80T86 | 1396 | |
| 450 | 92 | T18830 | 2677 | |

**7 Treibstangenholz passend zu Steyr Phantom**

| A (mm) | B (mm) | Typ | Best. Nr. | |
|---|---|---|---|---|
| 790 | 450 | PH540 verstärkt | 11127 | |
| 880 | 540 | PH650 verstärkt | 11128 | |


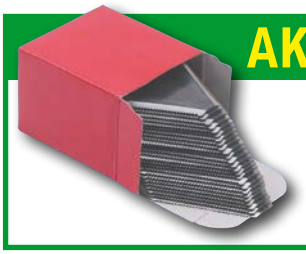

**AKTION-PACKUNG**

**Klinge DIN 80 2 Loch**
80x76x2 mm

| Ausführung | Best. Nr. |
|---|---|
| glatt | 7498 |
| gezahnt | 7502 |

**Sie sparen 12,5%**

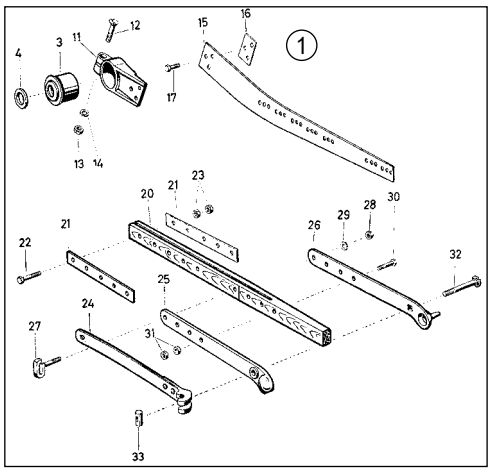

**1 Kurbelstangenteile**

**15 Verbindungsblech**
verwendbar anstatt Steyr: 80720034
Best. Nr. 7575

**24 Spannfeder mit Kralle**
verwendbar anstatt Steyr: 1807274, 1800720074
Best. Nr. 24571

**25 Kopfband, rechts und links**
verwendbar anstatt Steyr: 1800720053, 1800720054
Best. Nr. 7528

**27 Hakenschraube M8**
verwendbar anstatt: 1800720098
Best. Nr. 598

**32 Kopfbandschraube mit Mutter**
verwendbar anstatt: 1800720076
Best. Nr. 41346

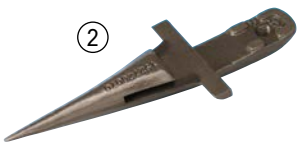

**2 Mähfinger**
passend zu Steyr-Phantom
verwendbar anstatt Steyr: 192720070
Best. Nr. 7590

## Mähmesser passend zu Steyr Phantom



**3 Mähmesser passend zu STEYR-PHANTOM, Messerkopf 192 72 0127 = 192 72 0300**
21 Klingen 192720251 oder 192720252 gezahnt, 1 Federblech 192720295

| Länge | verwendbar anstatt | Best. Nr. | |
|---|---|---|---|
| 165 cm | | 7833 | |

**4** 25 Klingen 192720251 oder 192720252 gezahnt, 1 Federblech 192720295

| | | | |
|---|---|---|---|
| 200 cm | | 7835 | ** |

## Mähmesser passend zu Vogel & Noot

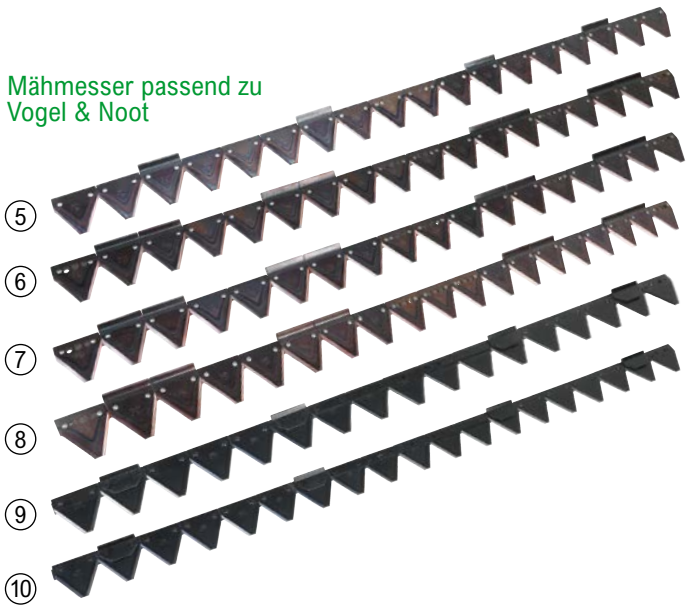

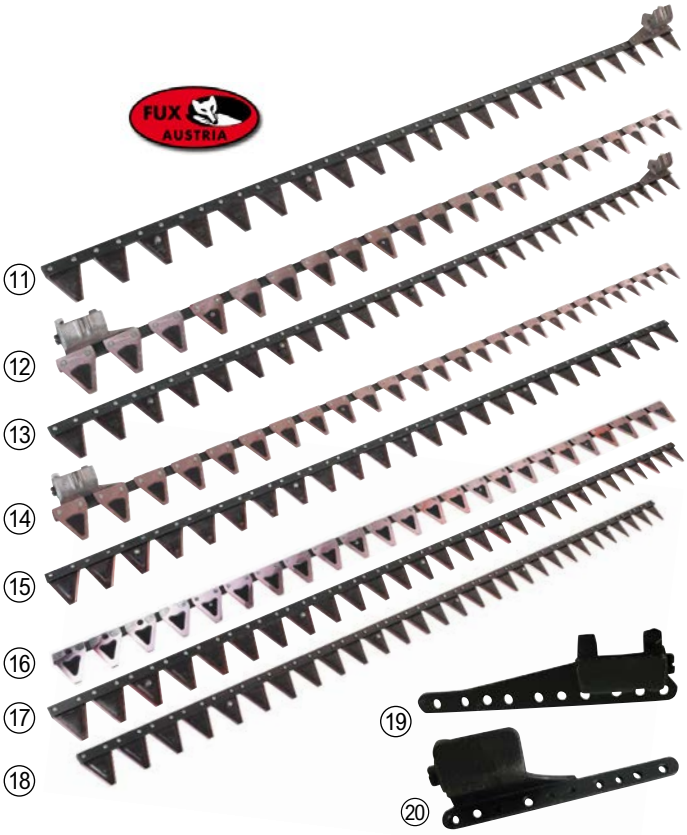

**5 Mähmesser passend zu Vogel & Noot Motormäher Plus Fingerbalken. Mit Gewindeloch M8, Lochabstand 100 mm**
18 Klingen, 14 Stk. DIN80, FG2.104.00, 4 Führungsklingen GB543.

| | | |
|---|---|---|
| 140 cm | | 48800 |

**6 Mähmesser passend zu Vogel & Noot Motormäher RN leicht II, III, Alpin, Alpinist mit Nasenschraube, Lochabstand 106 mm**
18 Klingen, 10 Stk. DIN80. 8 Führungsklingen GB543.

| | | |
|---|---|---|
| 140 cm | | 41362 |

**7 Mähmesser mit Gewindelöcher M8, Lochabstand 106 mm**
18 Klingen, 10 Stk. DIN80, 8 Führungsklingen GB543.
Ausführung: gezahnt

| | | |
|---|---|---|
| 140 cm | | 7866 |

**8 Mähmesser zu Alpinist 'Neu', Lochabstand 122 mm,Gewinde M8**
19 Klingen, FM 1.341.0A, 11 Klingen DIN80, 8 Klingen GB543.

| | | |
|---|---|---|
| 145 cm | | 9042 |

**9 Mähmesser zu Vogel & Noot Plus 1,3, 4 Gewindelöcher M8, Lochabstand 101,5/152,4 mm**
17 Klingen, 4 Reinigungsplatten

| | | | |
|---|---|---|---|
| 130 cm | | 52891 | |

**10** 19 Klingen, 4 Reinigungsplatten

| | | | |
|---|---|---|---|
| 145 cm | | 58005 | |

**11 Vogel & Noot, Mähmesser zu Jet-Mäher**
Obermesser, 22 Klingen, davon 5 Pilzklingen

| | | | |
|---|---|---|---|
| 160 cm | FE3.028.00 | 27911 | |

**12** Untermesser, 22 Klingen, davon 4 Pilzklingen

| | | | |
|---|---|---|---|
| 160 cm | FE3.033.00 | 27912 | |

**13** Obermesser, 27 Klingen, davon 6 Pilzklingen

| | | | |
|---|---|---|---|
| 200 cm | FE4.028.00 | 28331 | ** |

**14** Untermesser, 27 Klingen, davon 5 Pilzklingen

| | | | |
|---|---|---|---|
| 200 cm | FE4.033.00 | 28332 | ** |

**15 Mähmesser zu Jet III Mäher Bidux, ohne Messerkopf, geschraubte Ausführung.**
Obermesser, 24 Klingen, davon 5 Pilzklingen

| | | | |
|---|---|---|---|
| 160 cm | FR0.236.0A | 30358 | |

**16** Untermesser 24 Klingen, davon 4 Pilzklingen

| | | | |
|---|---|---|---|
| 160 cm | FR0.237.0A | 30359 | |

**17** Obermesser, 29 Klingen, davon 6 Pilzklingen

| | | | |
|---|---|---|---|
| 200 cm | FR0.256.0A | 30360 | ** |

**18** Untermesser, 29 Klingen, davon 5 Pilzklingen

| | | | |
|---|---|---|---|
| 200 cm | FR0.257.0A | 30361 | ** |

**19 Obermesserkopf**
zu Jet III Mäher
verwendbar anstatt FR0.216.0B
Best. Nr. 39034

**20 Untermesserkopf**
zu Jet III Mäher
verwendbar anstatt FR0.216.0B
Best. Nr. 39035

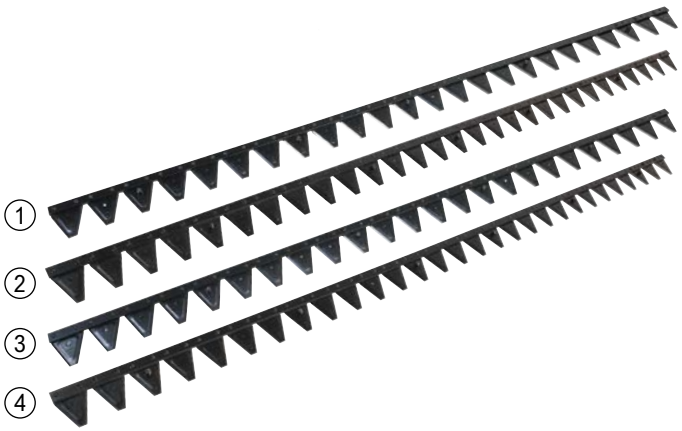

**1 Mähmesser zu Jet III Mäher Bidux, ohne Messerkopf, geschraubte Ausführung.**
Original Obermesser, 24 Klingen, davon 5 Pilzklingen
verwendbar anstatt Vogel & Noot: 262.7250 = FRO.236.0A

| | Länge | verwendbar anstatt | Best. Nr. |
|---|---|---|---|
| | 160 cm | 262.7250 = FRO.236.0A | 10847 |
| **2** | Original Untermesser 24 Klingen, davon 4 Pilzklingen | | |
| | 160 cm | 265.7250 = FRO.237.0A | 10860 |
| **3** | Original Obermesser, 29 Klingen, davon 6 Pilzklingen | | |
| | 200 cm | 262.7280 = FRO.256.0A | 10861 * |
| **4** | Original Untermesser, 29 Klingen, davon 5 Pilzklingen | | |
| | 200 cm | 265.7280 = FRO.257.0A | 10868 * |

**Senkschraube M8x12**
630605E, 1 Stück pro Messer
Best. Nr. 57028

**Inbusschraube M8x16**
550980E, 2 Stück pro Messer
Best. Nr. 57029

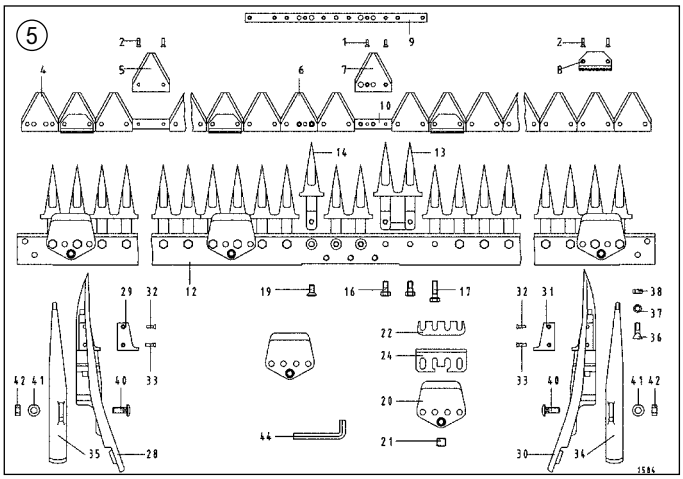

**5 Mähwerksteile passend zu Irus KMIII+ER Vogel & Noot Plus 1, 3, 4 Mittelschnitt, 4 Gewindelöcher M8, Lochabstand 101,5/152,4 mm**

**1 Senkkopfniete 9x40 nach DIN661**

| Größe | Stück | Best. Nr. |
|---|---|---|
| 5 x 15 | 200 | 11963 |
| 5 x 16 | 200 | 16847 |

**4 Klinge DIN 80 4 Loch, ML 10 mm**
Ausführung: gezahnt
Best. Nr. 41915

**5 Klinge DIN 80 2 Loch**
80x76x2 mm

| Ausführung | Best. Nr. |
|---|---|
| glatt | 7498 |
| gezahnt | 7502 |

**8 Reinigungsplatte**
verwendbar anstatt 50-03-10
Best. Nr. 7781

**13 Doppelfinger**
101.250, 331.0300
Best. Nr. 41780

**4 Doppelfinger TIROLER GB30**
Best. Nr. 7766

**Fingerplatte**
Best. Nr. 41772

**19 Fingerschraube SS001 M10x25**
verwendbar anstatt 323.2530
Best. Nr. 1994

**19 Fingerschraube SS001 M10x35**
verwendbar anstatt: 323.2490
Best. Nr. 1995

**20 Messerhalter**
vverwendbar anstatt: 267.0840
Best. Nr. 27925

**22 Beilageblech 0,2 mm**
60-01-22, 363.1030
Best. Nr. 53003

**22 Beilageblech 0,5 mm**
Länge (mm): 98
60-01-24, 363.1040
Best. Nr. 53004

**24 Reibungsplatte**
50-02-34, 332.2830
Best. Nr. 53002

**29 Schuhplatte links**
60-01-04, 321.2080
Best. Nr. 53012

**31 Schuhplatte rechts**
50-02-24, 321.2070
Best. Nr. 53013

**34 Gleitsohle/Laufsohle rechts**
Best. Nr. 53010

**35 Gleitsohle/Laufsohle links**
Best. Nr. 53009

**36 Fingerschraube/ Schuhschraube M10x35 Vierkantkopf 20x11mm, ohne Mutter**
Best. Nr. 7697

**Schwadblech links**
Best. Nr. 55058

**Schwadblech rechts**
Best. Nr. 55060

**15 Messerkopfschraube M8x18 Ripp**
Best. Nr. 12087

**15 Messerkopfschraube M8x25 Ripp**
Best. Nr. 75424

## Heugerätezinken passend zu Claas

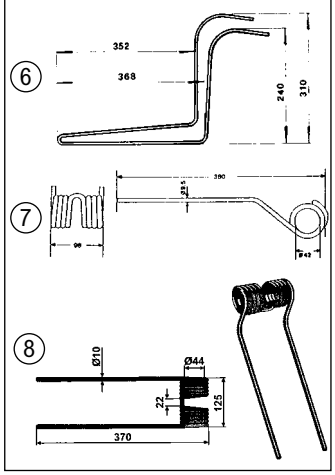

**6 Zinke kurz zu Bautz 6,5mm**
SP04-02, 923.577.0
passend zu Claas: Spinne BS3, BS4, BS6, Skorpion
Best. Nr. 7911

**Zinke lang zu Bautz 6,5mm**
SP04-03, 923.578.0
Best. Nr. 7912

**7 KH-Zinke zu Wirbelwender Volto**
verwendbar anstatt Claas: 902.344.2
passend zu Claas: W/WA-S360, 450, 540, 600, 640SL, 730, W740S/SL
Best. Nr. 7620

**8 Kreiselheuerzinke zu Claas VOLTO**
Farbe: rot
verwendbar anstatt Claas: 956.815.1
passend zu Claas: VOLTO 45, 52, 75, 77, 450, 550, 640, 670, 740, 750, 770, 5870, 1050
Best. Nr. 71504

## passend zu Exklusiv

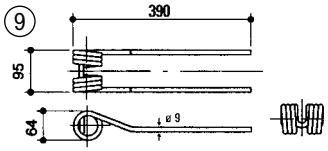

**9 Kreiselheuerzinke**
Ø 9 mm, passend Exklusiv 4000, 5200, Olivi, Rossi, Slam, Vogel & Noot
verwendbar anstatt Exklusiv: 2472. D069
Best. Nr. 10164

## passend zu Deutz Fahr

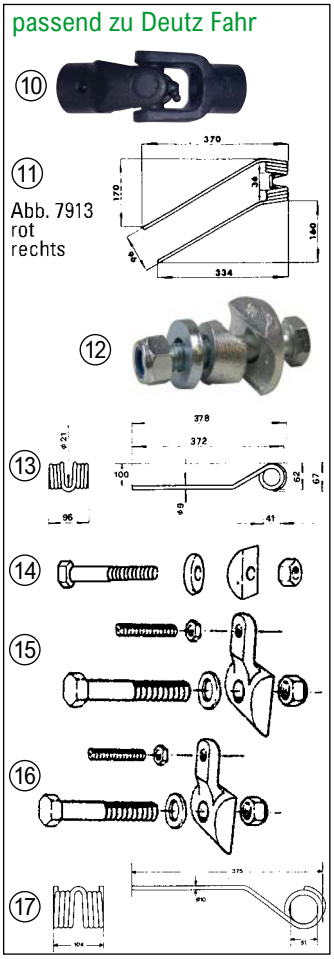

**10 Kreuzgelenk komplett zu KH4, KH6**
passend zu Fahr und Pöttinger Kreiselheuer Länge 136 mm, S9929.
verwendbar anstatt Deutz-Fahr: 1.1040.060.500.10, S9929
Best. Nr. 123602

**11 KH-Zinke**
Farbe: rot
1-1040-001-501.10, 06580391,
Best. Nr. 7913
Farbe: weiß
1-1040-001-501.10, 06580391
Best. Nr. 7914

**12 Zinkenhalter für Fahr-Alt**
passend zu KH2, KH4, KH6
verwendbar 1-1042-119-900.00
Best. Nr. 7916

**13 Kreiselheuerzinke**
passend zu Deutz-Fahr: KH4S, 20, 60, KH300DN, KH400, KH500DN, KH600N, KH2.44
verwendbar anstatt Deutz-Fahr: 1-1042-030-107.00, 06580456
Best. Nr. 7915

**14 Zinkenhalter M12x50**
verwendbar anstatt Deutz-Fahr: 0658.1529, 1-1503-030-610.00
Best. Nr. 7940

**15 Zinkenhalter M12x50 mit Einstellschraube**
zu KH2.36DH, 2.44DN, 2.52DN
verwendbar anstatt 6565650
Best. Nr. 4777

**16 Zinkenhalter M12x60 mit Einstellschraube**
verwendbar anstatt: 0656.5744
Best. Nr. 7627

**17 Kreiselheuerzinke Hydro-Super**
1.1045.030.104.00, 0656.5574, 1650.2744
Best. Nr. 4778




**Zinkenverlustsicherung**
Für alle Kreiselheuer- und Schwaderzinken mit Zinkenabstand von 90 - 96mm. Lieferung im Paket zu 4 Stück.
Best. Nr. 7942



**Zinkenverlustsicherung Universal, für Zinken Ø 8 - 10,5 mm**
bestehend aus 1 Stk. Schnur, 2 Klemmen, 2Schrauben, 2 Scheiben.
Best. Nr. 43543

**ab 10 Stück 5,25**

## passend zu Deutz Fahr

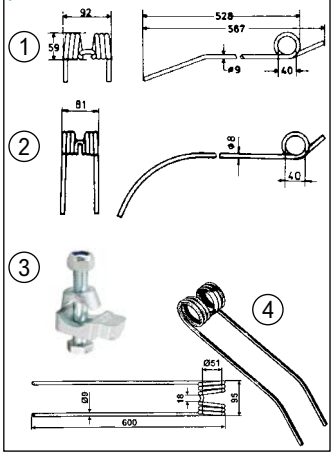

**1 Kreiselschwaderzinke**
KS83, 85, 85DN, 90DN, 200DN, 230F, 300
verwendbar: 1-1089-030-101.00, 0623.1509, 1650.2731, 1660.0420
Best. Nr. 53208

**2 Kreiselschwaderzinke**
KS60, 60D, 80, 80D
0658.0259, 1-1036-630-113.00
Best. Nr. 17997

**3 Zinkenhalter zu Kreiselschwaderzinken**
verwendbar anstatt: 658.4663
Best. Nr. 9929

**4 Kreiselschwaderzinke**
passend zu: SWM 3221 bis 4621
verwendbar anstatt: 1660.6394
Best. Nr. 71054

## passend zu Fella

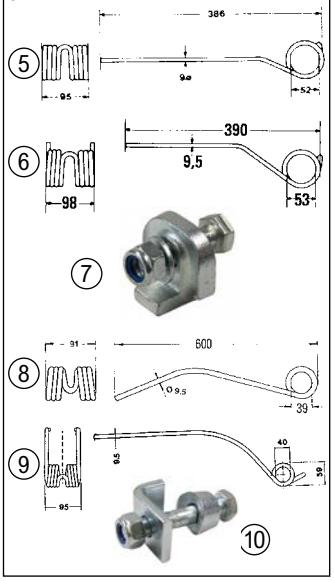

**5 Kreiselheuerzinke zu Fella Turboheuer**
verwendbar: 150.296, 488.072
passend zu: TH360, TH360D, TH360DS, TH400, TH400DN, TH400DS, TH400DN Hydro, TH400DS Hydro, TH401, TH401DN, TH401DS, TH401DS Hydro, TH410D, TH410D Hydro, TH430, TH430D, TH440, TH440D, TH4440D Hydro, TH601DN, TH610D Hydro, TZ180D
Best. Nr. 19608

**6 Kreiselheuerzinke Turboheuer**
150.862, 487.734, 487.922
passend zu: TH410, 410D, 430D, 450, 520, 520D, 520 Hydro, 660, 680 Hydro, 700, 700D, 800, 900, 901, 1100, 1101, 1300, 1550, 1800, 2502, 4504, 5204, 6606, 7706, 8608, 13010
Best. Nr. 939

**7 Zinkenhalter komplett**
150.094, 487.380, 487.399
Best. Nr. 16007

**8 Kreiselschwaderzinke Turboschwader**
160.313, 492.816, 497.032
passend zu Fella: ab 1988: TS290, 295, 320, 330, 335DN, 335RDF, 415RDF, 630, 631
Best. Nr. 10959

**9 Kreiselschwaderzinke Turboschwader**
verwendbar anstatt Fella: 160.111
passend zu Fella: ab 1993: TS425DN, 455DN, TS781 Hydro, 1600 Hydro
Best. Nr. 7801

**10 Zinkenhalter komplett**
Passend für alle Fella-Zinken.
verwendbar anstatt Fella: 487.166
Best. Nr. 7791

## passend zu Hagedorn

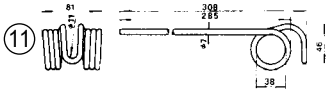

**11 Zinke zu HAGEDORN**
Polyp SW182G.
Best. Nr. 7920

## passend zu Heuma

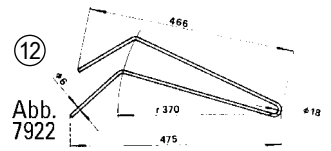


**12 HEUMA Zinke zu Wüster-Sonnenrad**

| Ausführung | Best. Nr. |
|---|---|
| 1139weit | 7921 |
| 1138eng | 7922 |

## passend zu Krone

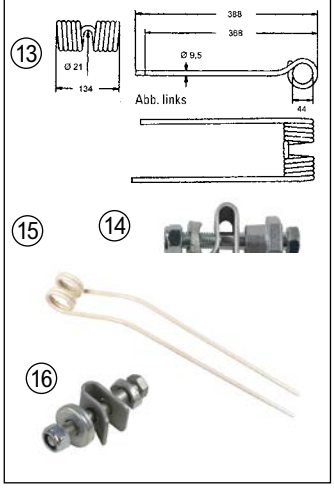


**13 Zinke zu Kreiselzettwender**
Farbe: grün
Ausführung: rechts
verwendbar anstatt: 153014.1
passend zu Krone: KW 4.40, KW 4.60, KW 4.62, KW 4.65, KW 5.35, KW 5.50, KW 5.52, KW 6.02, KW 6.05, KW 6.40, KW 6.70, KW 6.72, KW 7.70, KW 7.82, KW 7.92, KW 8.50, KW 8.80, KW 8.82, KW 9.02, KW 10.50. KW11.02, KW 11.22, KW 13.02, KW 15.02, KW 4.40, KW 4.60, KW 4.62, KW 4.65, KW 5.35, KW 5.50, KW 5.52, KW 6.02, KW 6.05, KW 6.40, KW 6.70, KW 6.72, KW 7.70, KW 7.82, KW 7.92, KW 8.50, KW 8.80, KW 8.82, KW 9.02, KW 10.50. KW11.02, KW 11.22, KW 13.02, KW 15.02
Best. Nr. 36699
Farbe: cremeweiss
Ausführung: links
verwendbar anstatt: 153015.1
Best. Nr. 36700

**14 Zinkenhalter komplett passend zu Krone mit Exzenter**
153021.0, 260504.1, 260505.2
Best. Nr. 110647

**15 Kreiselschwaderzinke passend zu Swadro**
verwendbar anstatt: 268 405.0
passend zu Krone: Swadro 35, 38/T, 42/T, 46/T, 700 (bis Bj. 2010), 710-20T, 710-26T, 800-20, 800-26 (bis Bj. 2009), 807 (bis Bj. 2012), 810 (bis Bj. 2012), 900 (bis Bj. 2010), 907, 1000 (bis Bj. 2010), 1010, 1400 (bis Bj. 2010), 2000
Best. Nr. 50501

**16 Zinkenhalter**
265061.0, 153021.1, 910624.0
Best. Nr. 103621

## passend zu Kuhn

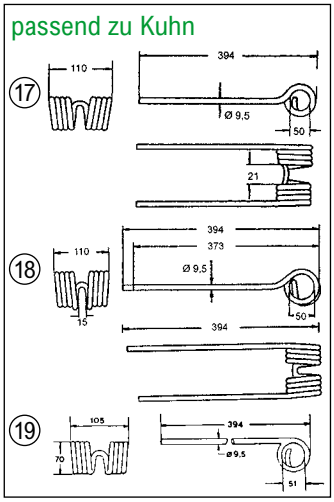

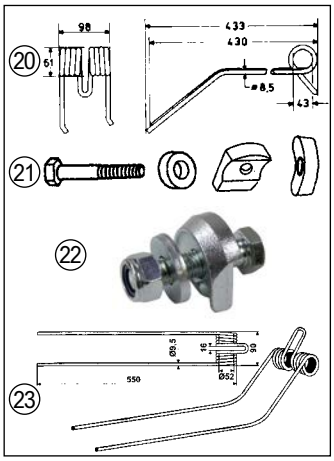

**17 Kreiselheuerzinke passend zu Kuhn**
GF22, GR24, GF3701, GF4000, GF4001, GF4201, GF5000, GF5001, GF6000, GF6001, GF6301, GF7000 (84-)
verwendbar anstatt: 576.090.00
Best. Nr. 48791

**18 Zinke zu Giroheuer**
Ausführung: rechts
passend zu Kuhn: GF5001TH, GF5801MH, GF6401T/MHO, GF7501MH, GF8501MH/T/TO, GF10601TO, GF5001TH, GF5801MH, GF6401T/MHO, GF7501MH, GF8501MH/T/TO, GF10601TO
verwendbar anstatt: 587.407.00
Best. Nr. 68276
Ausführung: links
verwendbar anstatt: 587.406.00
Best. Nr. 68275

**19 Zinke zu Giroheuer**
passend zu Kuhn: GF22N, GF440M/P/T, GF452M/P/T, GF671, GF4000
verwendbar anstatt: 585.619.00
Best. Nr. 940

**20 Kreiselschwaderzinke zu Giroschwader**
passend zu Kuhn: GA200, GA230, GA230G, GA280, GA300, GA300NM, GA300VR/G/GM, GA301, GA402, GA402M ab 1979, GA3201
verwendbar anstatt: 577.017.00
Best. Nr. 16125

**21 Zinkenhalter für Giroschwader**
Mit Rohrträger 575.021.00, M12x70.
Best. Nr. 7803

**22 Zinkenhalter für Giroschwader**
Mit Flachträger 585.257.01 und Schraube M12x70
585 257.00, 585 257.01
Best. Nr. 7802

**23 Kreiselschwaderzinke**
GA300GM/GT, GA381GM/GT, GA682, GA732, GA3200, GA3200GT, GA3501, GA4101, GA7301, GA7302DL, GA7501, GA8001
verwendbar anstatt: 57720200
Best. Nr. 21956

## passend zu Kverneland, Taarup

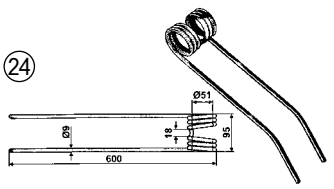

**24 Kreiselschwaderzinke**
passend zu Antex 323, 343, 353, 373, 383, 393, 423, 463, 633, 653, 703, 753, 773, 843, 9032/R
Best. Nr. 71054

passend zu Molon, Aebi, Brielmaier, Reform, SIP

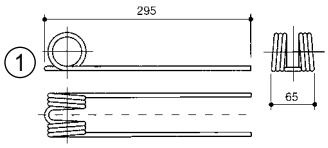


**1 Zinke Molon Bandrechen Speedy2**
Drahtstärke 6,5 mm
passend zu Molon: Frontale, Major, Miky, Speedy 2
Best. Nr. 68294

passend zu Niemeyer

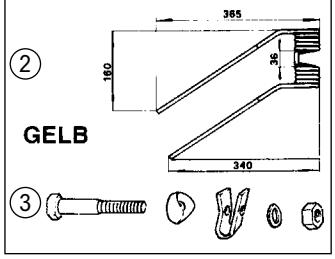


**2 Kreiselheuerzinke Heurebell**
Farbe: gelb
verwendbar anstatt: 10501, 600011
passend zu Niemeyer: HR290, HR295, HR300D, HR302, HR362, HR460-II, HR462, HR562, HR702, RW320-II, HR290, HR295, HR300D, HR302, HR362, HR460-II, HR462, HR562, HR702, RW320-II
Best. Nr. 7937
Farbe: rot
verwendbar anstatt: 10502, 600012
Best. Nr. 7938

**3 Zinkenhalter Universal**
verwendbar anstatt Niemeyer: 010.299, 10168K
verwendbar anstatt Fella: 122795, 123298, 460304, 486848, 487166
Best. Nr. 42088

passend zu Olivi, Slam, Vogel & Noot

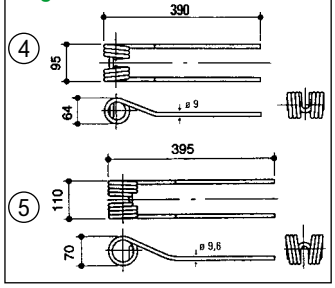


**4 Kreiselheuerzinke**
Ø 9 mm,
passend zu: GS, G2/S, G4, 380, 450, 520 bis 1986
Best. Nr. 10164

**5 Kreiselheuerzinke**
Ab Baujahr 1987, Ø 9,5 mm.
Best. Nr. 20386

passend zu Pöttinger

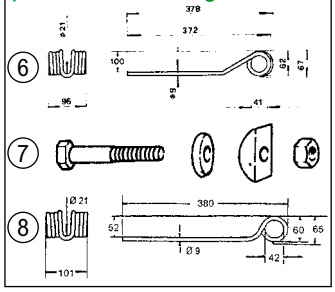


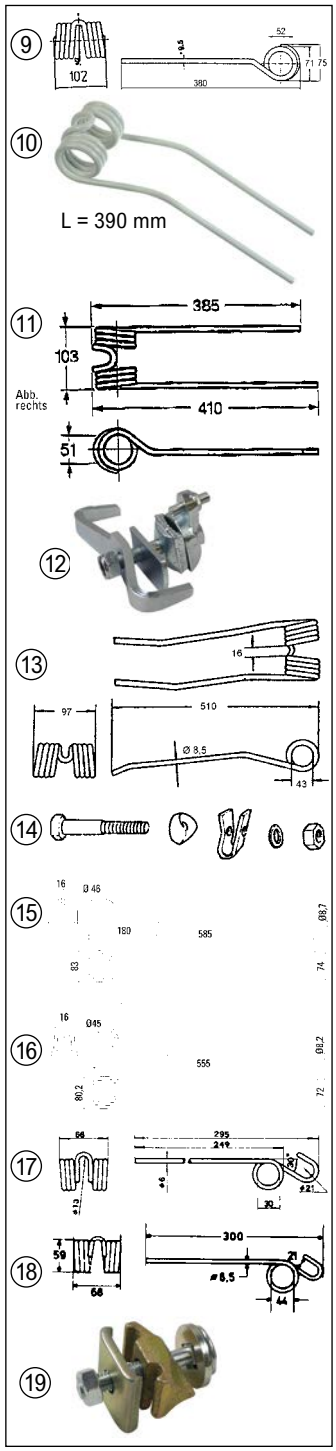


**6 Kreiselheuerzinke**
ZK228, 230, 441, 452, 663, 676
verwendbar anstatt: 436.014
Best. Nr. 7915

**7 Zinkenhalter M12x50**
1-1503-030-610.00, 0658.1529, 725.06.037.0
Best. Nr. 7940

**8 Zettkreiselzinke 'HIT'**
passend zu: 30, 40, 47, 54 bis Baujahr 1992
verwendbar anstatt: 436.140
Best. Nr. 7830

**9 Zettkreiselzinke 'HIT'**
Ausführung: große Spirale
passend zu: 30, 40, 44, 47, 54, 58, 64, 69, 79, 80, ab Baujahr 1992
verwendbar: 436.143, 436.145
Best. Nr. 27246

**10 Kreiselheuerzinke**
Länge (mm): 385
ALPINHIT 44, EUROHIT 30, EUROHIT 40, EUROHIT 47, EUROHIT 54, EUROHIT 61N, EUROHIT 61NZ, EUROHIT 91AZ, EUROHIT 91NZ, HIT 30, HIT 40, HIT 47, HIT 54, HIT 58, HIT 69AZ, HIT 69NZ, HIT 80AZ
verwendbar anstatt: 436.148
Best. Nr. 111394

**11 Zettkreiselzinke HIT 80**
Ausführung: rechts
passend zu Pöttinger: ALPINHIT, EUROHIT, HIT 470 H/N, ALPINHIT, EUROHIT, HIT 470 H/N
verwendbar anstatt: 436.149
Best. Nr. 55492
Ausführung: links
verwendbar anstatt: 436.150
Best. Nr. 55493

**12 Zinkenhalter komplett**
Zu Zinken 436.143, 436.145, 203.70.081.3 K
verwendbar anstatt Pöttinger: 203.70.081.0, 203.70.081.3, 203.70.083.0, 621.225, 621.326
Best. Nr. 58007

**13 Schwadkreiselzinke links**
passend zu Pöttinger: 251/271, 391A/391H, 272, 322, 322HN, 322U, 272U, 322, 322HN, 322U, 272U, 322HNS, 322S (= 245, 246, 247, 248, 253, 254, 255, 256, 257, 259, Top 28U (SK267), Top 33 (SK
verwendbar anstatt: 436.141, 436.022, 436.026, 436.028, 436.128
Best. Nr. 10967

**14 Zinkenhalter Universal**
Best. Nr. 42088

**15 Schwadkreiselzinke Eurotop**
Farbe: weiß
passend zu: SK261, Top 42N, 420N, 460, 461N, 770, 771A = SK 261, 299, Eurotop 421, 460, 461N, 601A, 691M, 770A, 771A, 851A, 881A = SK 261, 299, 243, 293, 289, 2861, 250
verwendbar: 436.031, 436.042
Best. Nr. 75401

**16 Kreiselschwaderzinke passend zu Pöttinger TOP und EUROTOP**
passend zu: Top/Eurotop 280 ab Masch.-Nr. 1356, 340N, 340U, 380
verwendbar: 436.032, 436.033
Best. Nr. 71120

**17 Zinke zu Heuraupe Alt kleine Spirale**
Bis Baujahr 1972
200.06.017.0, 3220292A
Best. Nr. 7924

**18 Zinke zu Heuraupe Neu, große Spirale**
passend zu Pöttinger: 220, 240
436.017, 290.06.002.0
Best. Nr. 7925

**19 Zinkenhalter komplett**
Heuraupe KR 200, KR 220
verwendbar anstatt: 022.02.161.1, 022.1615.5, 200.06.018.0
Best. Nr. 41908

passend zu PZ-Zweegers

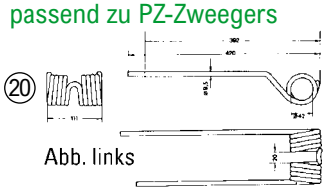


**20 Kreiselheuerzinke Fanex**
Ausführung: rechts
400/500/600/730 ab 1987, 400/500/600/730 ab 1987
verwendbar anstatt : PZ340
Best. Nr. 10971
Ausführung: links
verwendbar anstatt: PZ339
Best. Nr. 10968

passend zu Reform

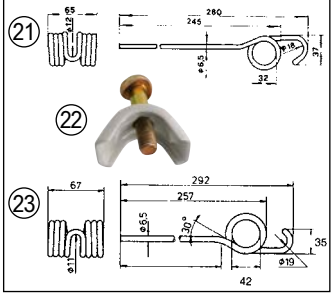


**21 Zinke kurz zu Motorkettenwender**
passend zu: Metrac 2002, M11
verwendbar: MKW 10.01.122
Best. Nr. 7932

**22 Zinkenhalterung**
MKW 10.01.121 + MKW 10.01.099.
Best. Nr. 43058

**23 Bandrechenzinke, L=295mm**
160.420.108, 160.420.902
Best. Nr. 4199

passend zu SIP

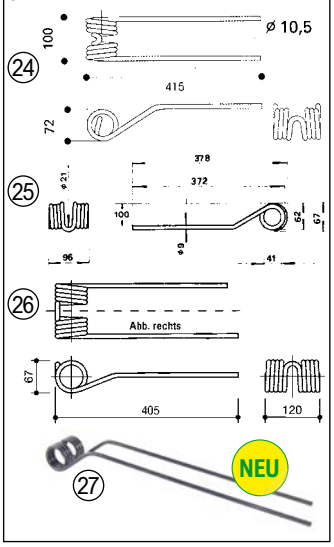


**24 Kreiselheuerzinke**
Spider 230, Spider 300, Spider 350, Spider 351, Spider 400, Spider 400/A, Spider 400/H, Sider 400/HGP, Spider 420, Sider 430, Spider 450/H, Spider 455 Pro, Spider 555 Pro, Spider 550/H, Spider 680/H
verwendbar anstatt SIP:
152.870.600, 153.910.405, 154.910.209, 159.910.415, 345.00.012.0
Best. Nr. 32774

**25 Kreiselheuerzinke**
passend zu SIP: 350
Best. Nr. 7915

**26 Kreiselheuerzinke**
Farbe: weiß
Ausführung: rechts
Spider 350, 400, 400A, 450, 455, 550, 555, 615, 680, 685, Spider 350, 400, 400A, 450, 455, 550, 555, 615, 680, 685
verwendbar anstatt SIP:
154.796.000R
Best. Nr. 10536
Farbe: rot
Ausführung: links
verwendbar anstatt SIP: 54.795.902L = 155.170.101
Best. Nr. 10508

**27 Kreiselschwaderzinke passend zu SIP STAR**
Länge (mm): 595 Breite (mm): 85
154.928.500, 154.059.002
Best. Nr. 102898

## passend zu Stoll

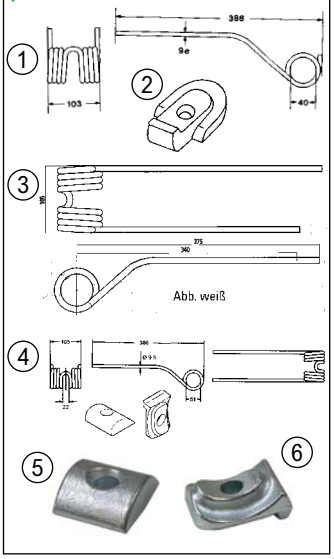


**1 Zettwenderzinke**
passend zu Stoll: Z400/500/700
0608770, 9860072, JF2509-538X
Best. Nr. 28496

**2 Klemmstück 0616720**
Best. Nr. 28497

**3 Kreiselheuerzinke**
Farbe: schwarz
Ausführung: rechts
Z455/555/665/905, Z-Pro ab 2001,
Z455/555/665/905, Z-Pro ab 2001
verwendbar anstatt Stoll: 0.67.37.42, 0.67.37.41
Best. Nr. 60154
Farbe: weiß
Ausführung: links
Best. Nr. 60153

**4 Zettwenderzinke 'Speed'**
Z450D, Z550D, Z550 Hydro, Z580 Hydro, Z660 Hydro, Z680 Hydro, Z900 Hydro
verwendbar anstatt Stoll: 0635240, 0673740, 98.91-10.5Z
Best. Nr. 55494

**5 Klemmstück unten 0635221**
anstatt Stoll: 0635221, 0673720
Best. Nr. 55495

**6 Klemmstück oben 0635250**
anstatt Stoll: 0635250, 0673700
Best. Nr. 55496

## passend zu Tonuti

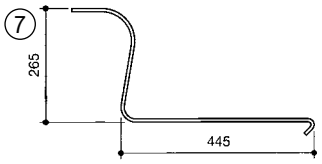

**7 Zinke zu Radrechwender Tonutti**
kurz, neue Ausführung
Best. Nr. 102726

**ab 100 Stück 2,98**

## passend zu Vogel & Noot

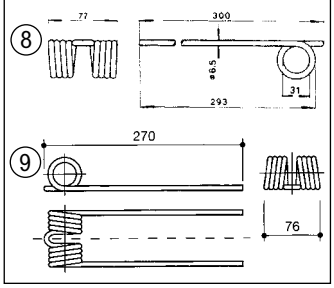

**8 Zinken**
verwendbar anstatt Aebi: 102.8179, TP43353.01, TP43353.02
verwendbar anstatt: F58.00.07, F58.000.07, 228.00.12
Best. Nr. 7933

**9 Zinke zu Heuraupe Heumagd**
Ausführung: kurz
verwendbar anstatt: F58.00.08, F58.000.08
Best. Nr. 7934

## Ladewagenzinken

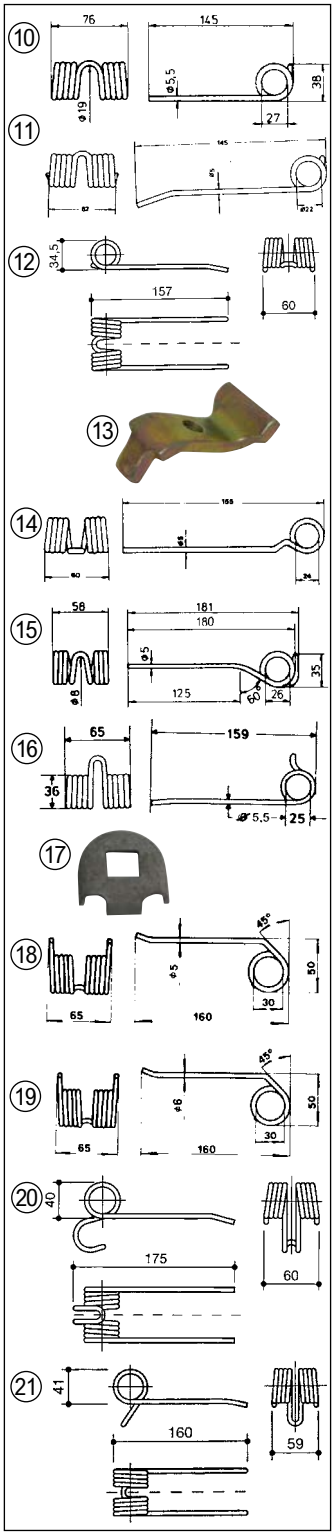

**10 Ladewagenzinken zu FRISTEIN, GRUBER, KEMPER, KRONE**
Krone: 2.420.05. 937.920.0
Best. Nr. 7959

**11 Zinke zu KRONE, AEBI Ladewagen und Pressen**
passend zu Krone: Ladewagen ab 1986, Titan-Serie ab 1990, Pressen Round/Vario/Combipack
verwendbar anstatt Krone: 938148.1, 938148.20, 938148.3
Best. Nr. 8315

**12 Ladewagenzinke zu MENGELE**
verwendbar anstatt: 02.049.217
passend zu: Quadro, LW210T, 280, 290,310, 310S, 320, 330, 370-1988, LAW300, 325, 350
Best. Nr. 4326

**13 Zinkenhalter ohne Schraube**
verwendbar anstatt: 04-050534
Best. Nr. 57318

**14 Ladewagenzinke zu MENGELE**
verwendbar anstatt: 02-080423
passend: LW280-370. LAW ab 1978
Best. Nr. 10972

**15 Pick-up-Zinke anstelle von Mengele**
passend zu Mengele: LW 32, LW 28, LW 33, LW 37, LW 290, LW 330, LW 370, LAW 350
Best. Nr. 7955

**16 Ladewagenzinke zu PÖTTINGER ab 1977**
LW12-LW17, LW30, Boss, Trend, Siloprofi, Ladeprofi, Erntewagen I, II, III, Top, Hit, Pick-up MEX.
435.124, 436.019, 436.138, 436.144
Best. Nr. 10973

**17 Zinkenhalterung ohne Schraube**
verwendbar anstatt: 100.05.707.0
Best. Nr. 54482

**18 Ladewagenzinke 5mm zu STEYR, REFORM MULI**
Stärke 5 mm, passend bei Reform Muli mit Steyr Ladewagenaufbau
verwendbar Reform: 210.524.915
passend zu Steyr: Hamster Ladewagen
verwendbar Steyr: 804.02.19.0052
Best. Nr. 7949

**19 Ladewagenzinke 6mm verstärkte Ausführung zu STEYR, REFORM MULI**
Verstärkte Ausführung mit 5mm Drahtstärke, passend bei Reform Muli mit Steyr Ladewagenaufbau und Steyr Hamster Ladewagen
Best. Nr. 19332

**20 Ladewagenzinke zu REFORM MULI alt**
passend zu: Muli 400, 500, 600
verwendbar anstatt Reform: 215.524.923, 215.524.930
Best. Nr. 69981

**21 Ladewagenzinken passend zu Reform Muli**
neue Ausführung
passend zu: Muli 400, 500, 600
verwendbar anstatt: 215.524.935
Best. Nr. 98277

## Pressenzinken

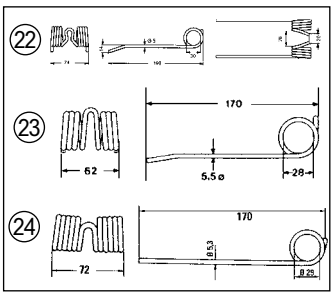

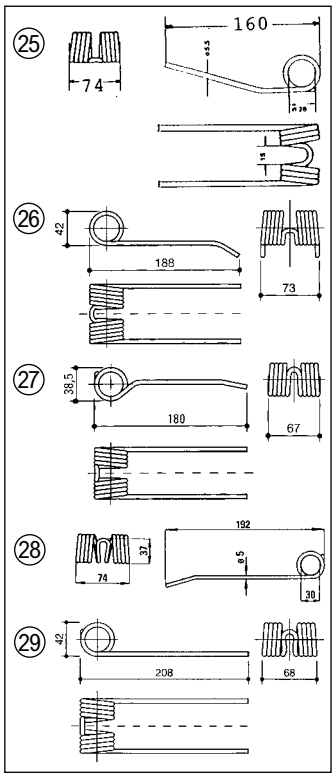

**22 Pressenzinke zu CLAAS**
verwendbar: 821.421.1, 860.351.0
passend: Quadrant 1100, 1150, 1200, 2100, Rollant 42, 45, 46RCm 66
Best. Nr. 46828

**23 Pressenzinke zu DEUTZ-FAHR**
1-1417-160-122.00, 0629.6285
Best. Nr. 12433

**24 Pressenzinke zu JOHN DEERE**
verwendbar anstatt: CC25176
passend zu: RB545, RB550, RB575
Best. Nr. 12435

**25 Pressenzinke zu KRONE**
verwendbar anstatt Krone: 938040.3
passend zu: Rundballenpresse, KR 100-155 (1984), KR 130, 160 (1990), Big Pack
Best. Nr. 31897

**26 Pick-up Zinke passend zu FiatAgri, Hesston und New Holland**
Stärke 5 mm
passend zu New Holland: 376, 377, 378, 540, 544, 548, 565, 570, 575, 644, 645, 648, 650, 658, 865, BB930, BB935, BB940, BB945, 5820, 5850, 5880
80131673, 80916061, 86551419, 86632007
Best. Nr. 31141

**27 Pressenzinke zu Mc Hale Fusion 1 und 2, F550**
CTN00008, RU1103
Best. Nr. 75671

**28 Pressenzinke zu WELGER**
AP41-AP71, RP120 - RP150, RP180
verwendbar anstatt: 0940.52.21.00
Best. Nr. 12440

**29 Pressenzinke zu WELGER**
passend zu Welger: RP445
verwendbar anstatt: 0940.52.70.00, 0940.52.70.01
Best. Nr. 102809

**teilweise Originalteile**
Die angeführten Originalnummern, Systembezeichnungen und Herstellerangaben dienen nur zur Identifizierung der Teile und sagen nicht aus, dass diese Teile von einem der angeführten Hersteller stammen.

## Ladewagenmesser

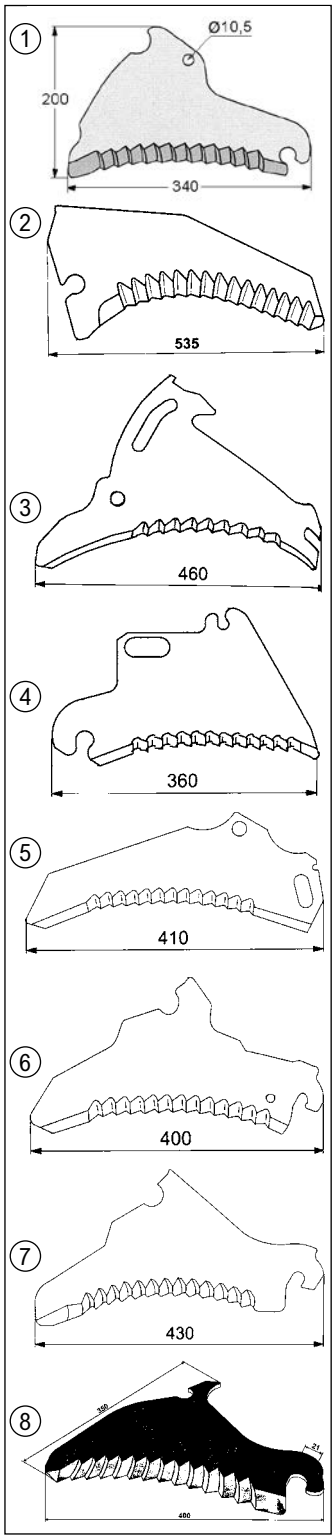


**1 Ladewagenmesser passend zu Deutz**
E550, E570, F570, L530, FE 6.31, 6,37C, K 7.27, 7.30, 7.32, 7.36, 7.40
verwendbar anstatt: 0627872
Best. Nr. 28955

**2 Ladewagenmesser zu KRONE Titan**
lang, Stärke 6 mm
verwendbar anstatt: 332.970.0, 332.970.1
Best. Nr. 53806

**3 Ladewagenmesser zu MENGELE Quadro**
Stärke 5 mm.
01-067.999, 01-076.260
Best. Nr. 56768

**4 Ladewagenmesser zu MENGELE Garant, Quadro**
Stärke 5 mm
verwendbar anstatt: 02-101-415
Best. Nr. 53463

**5 Ladewagenmesser zu PÖTTINGER Siloprofi, Ladeprofi, Ernteprofi**
Stärke 5 mm
434.072, 434.053
Best. Nr. 49567

**6 Ladewagenmesser zu PÖTTINGER Boss I, II, Europrofi, Siloprofi**
Stärke 5 mm
verwendbar anstatt: 434.100
Best. Nr. 48743

**7 Ladewagenmesser zu PÖTTINGER Europrofi, Jumbo**
Stärke 5 mm
verwendbar anstatt: 434.126
Best. Nr. 52039

**8 Ladewagen-Messer passend zu Pöttinger Jumbo, Jumbo Combiline**
verwendbar anstatt: 434.135
Best. Nr. 99888

## Messer für Rundballenpressen

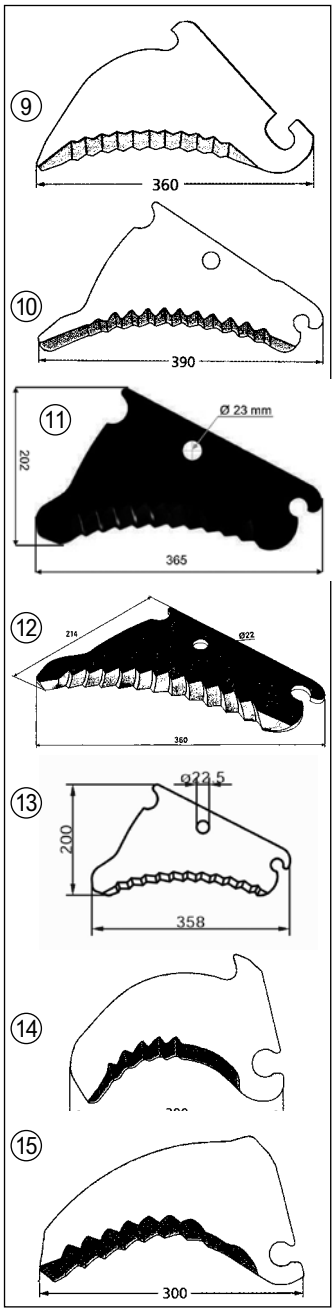


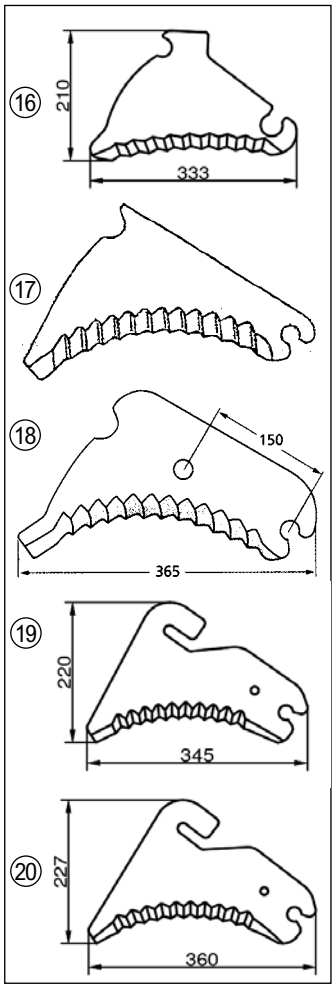


**9 Messer zu CLAAS Rollant, Variant, Quadrant**
Stärke 5 mm
00 0823 422 1, 823.422.1
Best. Nr. 48751

**10 Messer zu DEUTZ-FAHR MP130, RP356-0C, VICON RF130, TAARUP, Orkel GP1250**
verwendbar anstatt: 1661.3168
Best. Nr. 37463

**11 Messer zu JOHN DEERE**
verwendbar anstatt: 568, 570, 572, 578, 580, 582, 590, 592, 678
CC52821
Best. Nr. 74329

**12 Messer zu John Deere**
CC121101, CC131764
Best. Nr. 99853

**13 Pressenmesser zuJohn Deere**
Stärke 5mm
verwendbar anstatt: CC131160
passend zu 623, 644, 744
Best. Nr. 109574

**14 Messer passend zu KRONE JOHN DEERE**
Stärke 5 mm
verwendbar John Deere: LCD277761
verwendbar Krone: 279.349.0, 279.349.1, 277.761.9, 277.761.0
passend zu Krone: Combi Pack, Vario Pack, Fortima, Round Pack
passend zu John Deere: 565, 568, 570, 572, 575, 578, 580, 582, 590, 592, 678
Best. Nr. 48752

**15 Messer zu KRONE KR**
lange Ausführung, Stärke 5 mm
passend zu Krone: KR130S ab BJ 92, KR10-16S ab BJ 95
verwendbar anstatt Krone: 275.995.1
Best. Nr. 55565

**16 Messer zu KRONE Comprima**
Stärke 5mm
passend zu Krone: Comprima CF155, Comprima V150X, Comprima V180CX
verwendbar anstatt Krone:
Best. Nr. 110566

**17 Messer zu WELGER RP200**
lange Schneide
passend zu Welger: BM, FM
verwendbar anstatt Welger:
Best. Nr. 58056

**18 Messer zu WELGER RP200**
kurze Schneide
verwendbar anstatt: 0982.21.01.00
Best. Nr. 52041

**19 Messer zu Welger**
0982.21.04.00, 9822.10.40.00
passend zu Welger: RP200, RP202, RP220, RP320
Best. Nr. 24446

**20 Messer zu Welger**
verwendbar anstatt: 0982.21.09.00
passend zu: RP202, 220, 320, 402, 420, 502, 520 Master
Best. Nr. 29351

## Messer für Futtermischwagen

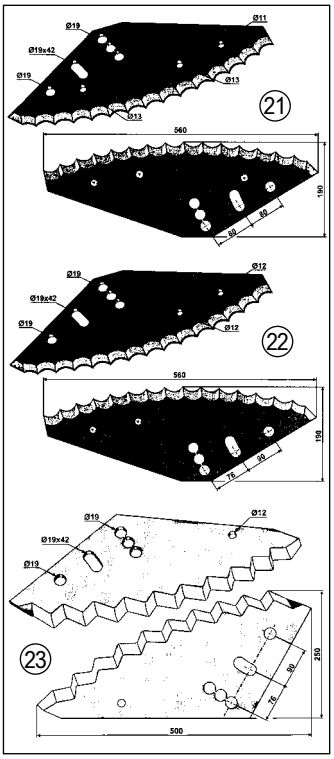


**21 Messer zu MAYER Siloking**
Alte Ausführung 1050030, 1050244
verwendbar anstatt Mayer: 1050030, 1050244
Best. Nr. 48753

**22 Messer zu MAYER Siloking**
Neue Ausführung 1050254, Stärke 5 mm
Best. Nr. 48754

**23 Futtermischwagenmesser kurz 540x8mm zu Mayer Siloking**
Stärke 8 mm
1050622, 603175
Best. Nr. 51978

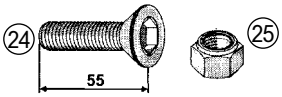


**24 Senkschraube mit Innensechskant M16x2**
verwendbar anstatt Mayer: 2991655
Best. Nr. 104676

**25 Mutter M16x2 8.8 selbstsichernd**
Best. Nr. 104677

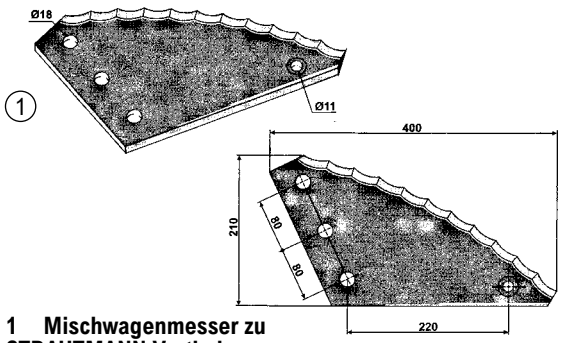


**1 Mischwagenmesser zu STRAUTMANN Vertimix**
Stärke 8 mm, kurzes Mischwagenmesser
60903500, 60903508
Best. Nr. 73197

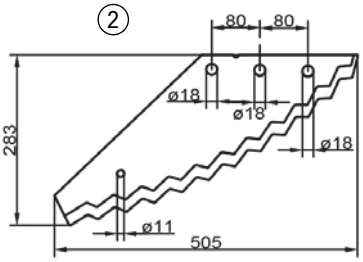


**2 Mischwagenmesser zu STRAUTMANN Vertimix**
Stärke 8mm, langes Mischwagenmesser
verwendbar anstatt: 60903509
Best. Nr. 100584




**3 Topfscheibe 200x80x35 K46 weiß**
Schleifscheibe zu Göweil Messerschleifgerät. Original TYROLIT Ersatzschleiftopf zum Schleifen aller gängigen bogenförmigen Messer bei Ladewagen und Pressen. Maße 200 x 80 x 35 mm Körnung K46 weiß Tyrolit Nr. 210314
Best. Nr. 106221

Aus Federstahl 55Si8 teukweuse C45 Härte 45-49 HRCm vergütet, gehärtet und angelassen, Alle Zinken mit konischer Mutter und Qualitätsgarantie.

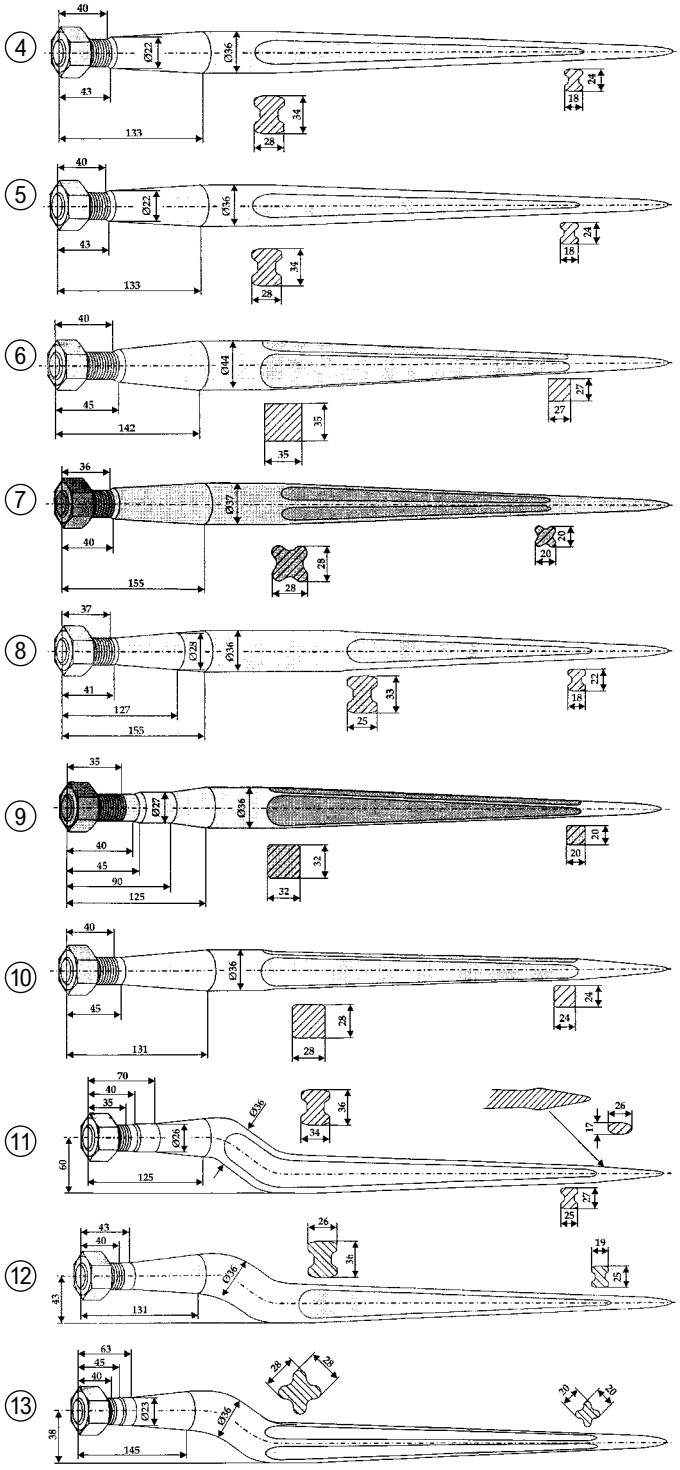


**4 Standard-Zinken**
Passend für Baas, Hauer, Schäffer, Weidemann, Doppel-T-Profil

| Länge (mm) | Gewinde | passende Buchse, Nr. | Best. Nr. | |
|---|---|---|---|---|
| 800 | M22x1,5 | 18584, 18583 | 9437 | |
| 900 | M22x1,5 | 18584, 18583 | 18614 | |
| 1100 | M22x1,5 | 2278 | 17706 | |
| 1200 | M22x1,5 | 2278 | 48701 | |
| 1400 | M22x1,5 | 2278 | 18597 | |

**5 Großballenzinken Standard, Doppel-T-Profil**

| Länge (mm) | Gewinde | passende Buchse, Nr. | Best. Nr. | |
|---|---|---|---|---|
| 1100 | M22x1,5 | 2278 | 17706 | |
| 1200 | M22x1,5 | 2278 | 48701 | |
| 1400 | M22x1,5 | 2278 | 18597 | |

**6 Schwerlastzinken Standard, Vierkantprofil**

| Länge (mm) | Gewinde | passende Buchse, Nr. | Best. Nr. | |
|---|---|---|---|---|
| 810 | M28x1,5 | 2280, 37656 | 15062 | |
| 1000 | M28x1,5 | 2280, 37656 | 7275 | |
| 1250 | M28x1,5 | 2280, 37656 | 7277 | |
| 1400 | M28x1,5 | 2280, 37656 | 18596 | |

**7 Frontladerzinken passend zu Hydrac**
60.4003.800, Sternprofil

| Länge (mm) | Gewinde | Best. Nr. | |
|---|---|---|---|
| 800 | M22x1,5 | 7273 | |

**8 Frontladerzinken passend zu Hydrac**
60.4003.800, Doppel-T-Profil

| Länge (mm) | Gewinde | Best. Nr. | |
|---|---|---|---|
| 1100 | M22x1,5 | 36723 | |

**9 Frontladerzinken passend zu Stoll**
Vierkantprofil

| Länge (mm) | Gewinde | passende Buchse, Nr. | Best. Nr. | |
|---|---|---|---|---|
| 800 | M20x1,5 | 18584, 18583 | 36731 | |
| 1100 | M20x1,5 | 18584, 18583 | 66724 | |

**10 Frontladerzinke passend zu Weidemann, Vierkantprofil**

| Länge (mm) | Gewinde | Best. Nr. | |
|---|---|---|---|
| 600 | M22x1,5 | 66720 | |

**11 Siloentnahmezinken, Standard**

| Länge (mm) | Gewinde | Best. Nr. | |
|---|---|---|---|
| 800 | M22x1,5 | 7274 | |

**12 Siloentnahmezinken passend zu Van Lengerich**
51.1.03/60.061, Doppel-T-Profil

| Länge (mm) | Gewinde | Best. Nr. | |
|---|---|---|---|
| 920 | M22x1,5 | 20387 | |

**13 Siloentnahmezinke passend zu Weidemann, Sternprofil**
passend zu Weidemann Hoftrac KrokogebissKonus 145 mm

| Länge (mm) | Gewinde | K (mm) | Best. Nr. | |
|---|---|---|---|---|
| 810 | M22x1,5 | 38 | 30970 | |



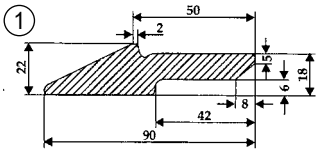


**1 Schürfleiste 90x22mm aus St70.2**
Schürfleiste zum Anschweißen an Frontladerschaufeln, Heckladen oder Schneepflügen.Material St70.2, Lieferung fertig abgelängt.

| Länge (mm) | Best. Nr. |
|---|---|
| 1000 | 97799 |
| 1300 | 97800 |
| 1500 | 97801* |
| 1600 | 97802* |
| 1800 | 97803* |
| 2000 | 97804** |
| 2100 | 97805** |
| 2250 | 97806** |

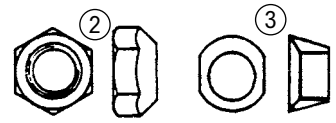


**2 Mutter konisch**

| Gewinde | Best. Nr. |
|---|---|
| M20x1,5 | 18591 |
| M22x1,5 | 18590 |
| M28x1,5 | 2277 |

**3 Buchse zentrisch**
Best. Nr. 18589

**Buchse exzentrisch**
Best. Nr. 18588

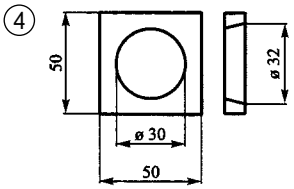


**4 Vorschweißplatte gerade**
Best. Nr. 18594

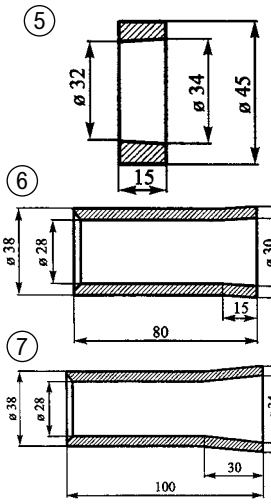


**5 Einschweißbuchse L = 15 mm**
Best. Nr. 18586

**6 Einschweißbuchse 80x40 mm**
Best. Nr. 18584

**7 Einschweißbuchse 100x44 mm**
Best. Nr. 18583

**13 Schnellwechselplatte EURO Aufnahme**
Zum Anschweißen an allen Anbaugeräten, starke Ausführung mit Breite 200 mm. Lieferung 1 Paar
Best. Nr. 30804

**14 Euroaufnahme schweißbar, Lieferumfang 1 Paar**
Best. Nr. 119655

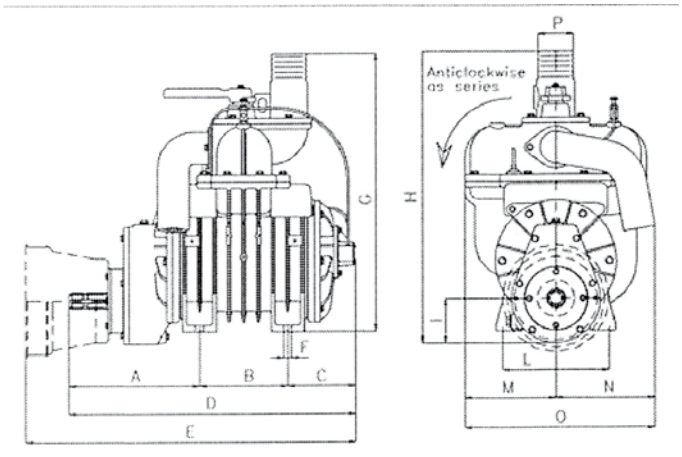


| | A | B | C | D | E | F | G | H | I | L | M | N | O | P |
|---|---|---|---|---|---|---|---|---|---|---|---|---|---|---|
| MEC 2000 | 220 | 172 | 90 | 482 | 510 | 15 | 480 | 525 | 95 | 227 | 164 | 178 | 342 | 45 |
| MEC 4000 | 271 | 189 | 142 | 602 | 646 | 15 | 480 | 525 | 95 | 227 | 164 | 178 | 342 | 60 |
| MEC 5000 | 279 | 189 | 153 | 621 | 663 | 15 | 597 | 623 | 95 | 227 | 195 | 215 | 410 | 60 |
| MEC 6500 | 283 | 252 | 156 | 691 | 693 | 15 | 597 | 623 | 95 | 227 | 195 | 215 | 410 | 60 |
| MEC 8000 | 313 | 252 | 196 | 761 | 813 | 15 | 597 | 623 | 95 | 227 | 195 | 215 | 410 | 80 |

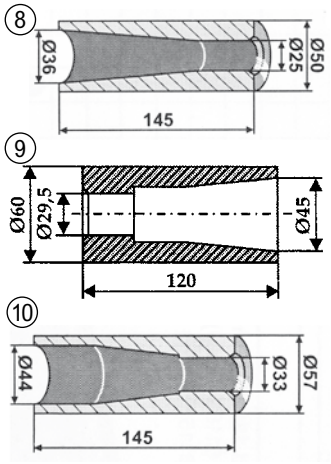


**8 Einschweißbuchse 145x50 mm**
Zu Zinken 17706, 18597
Best. Nr. 2278

**9 Einschweißbuchse 120x60 mm**
Zu Zinken 15062, 7275, 7277, 18596
Best. Nr. 37656

**10 Einschweißbuchse 145x57 mm**
Zu Zinken 18596, 7275, 7277, 15062
Best. Nr. 2280

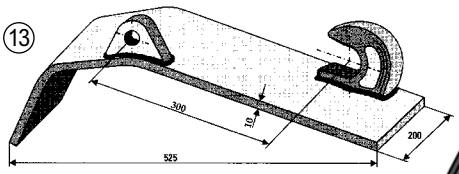


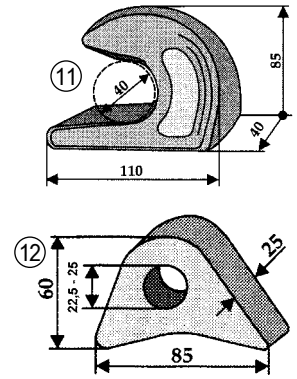


**11 Einhängehaken lose, ST52**
Best. Nr. 30802

**12 Verriegelungsöse lose, ST52**
Best. Nr. 30803




Abb. rechts




Symbolfoto

**15 Güllekompressor MEC mit Getriebe und gepresster Schmierung**
540 U/min Eingangsdrehzahl, mit Tropföler, Ölleitungen und Zapfwellenschutz. Das Überdruckventil ist nicht im Lieferumfang enthalten!

| Ausführung | max. Leistung | Best. Nr. | |
|---|---|---|---|
| MEC 2000 | 2750 L/min | 1179 | |
| MEC 4000 | 4350 L/min | 1177 | |
| MEC 5000 | 6150 L/min | 26571 | |
| MEC 6500 | 7000 L/min | 24975 | |
| MEC 8000 | 8100 L/min | 61003 | |

**16 Vakuumpumpenöl 5 Liter ISO-VG 68**
Hochwertiges Markenprodukt, gewährt lange Lebensdauer, für sämtliche Vakuumpumpen geeignet, Viskosität bei 40 °C: 68 mm²/s, Einsatzbereich: -10°C bis +80°C
Best. Nr. 161

# AKTION

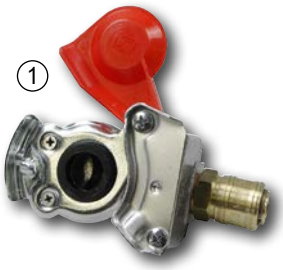

**1 Kupplungskopf Rot mit Druckluftkupplung**
Zur Verwendung bei der Druckluftanlage am Traktor/ Schlepper zum Kuppeln von einem Standardluftschlauch mit Euro-Kupplung NW 7,2. Zum Beispiel zum Befüllen von Reifen, zum Ausblasen vom Kühler, der Kabine oder auch zum Ablasen von Anbaugeräten vor dem Straßentransport und vielen weiteren Anwendungsmöglichkeiten.
Best. Nr. 102186



**2 Dichtung zu Mannlochdeckel 15x20 mm**
Rechteckige Dichtung zu Mannlochdeckel für das Güllefass, Vollmaterial mit 15 x 20 mm, Preis per Meter.
Best. Nr. 109744



**3 Tropföler für Vakuumpumpe**
einfach, Anschluss 1/4".
Best. Nr. 27674

**4 Tropföler für Vakuumpumpe**
doppelt, Anschluss 1/4".
Best. Nr. 27675



**5 Überlaufventil mit 2 Kugeln**
Mit Anschluss für Überdruckventil mit 2" Innengewinde und Vakuummeter mit 3/8" Innengewinde. Die große Schwimmerkugel ist eine leichte PVC-Kugel. Die an der Dichtlippe anliegende kleinere PVC-Kugel hat ein höheres Gewicht um eine optimale Dichtigkeit zu erzielen.

| Ø (mm) | Best. Nr. |
|---|---|
| 50 | 611 |
| 60 | 610 |
| 80 | 609 |

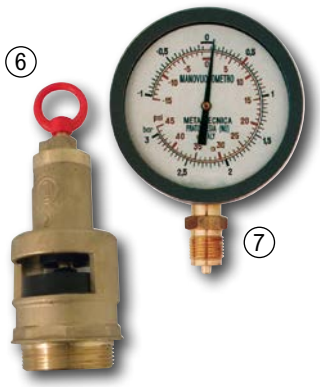

**6 Überdruckventil 0,5 bar**
TÜV-geprüft, Einstellbereich: 0,3 bis 1,5 bar

| Ø (Zoll) | Best. Nr. |
|---|---|
| 1 1/4" | 27337 |
| 1 1/2 | 53466 |
| 2" | 14825 |

**7 Vakuummanometer**

| Ø (mm) | Gewinde | Best. Nr. |
|---|---|---|
| 60 | R1/4"=13,16 | 46419 |
| 80 | R3/8"=16,60 | 53488 |
| 100 | R1/2"=20,96 | 46420 |

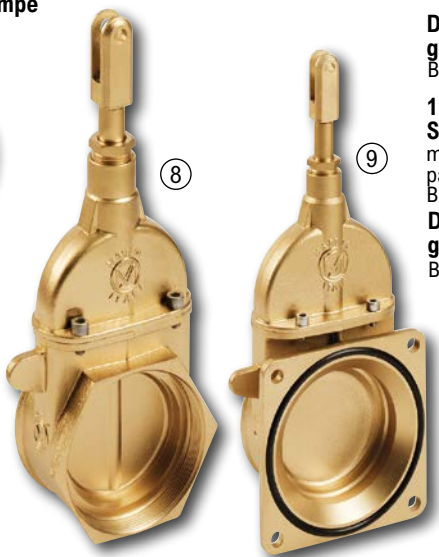

**8 Gülleschieber mit Gewindeanschluss, leichte Ausführung**

| Größe (Zoll) | Best. Nr. |
|---|---|
| 4" | 52942 |
| 5" | 12588 |
| 6'' | 53447 |

**9 Gülleschieber mit Flansch und Gewindeanschluss**
Flanschlochbild 150x150 mm, Bohrungs-Ø 13 mm

| Größe (Zoll) | Best. Nr. |
|---|---|
| 4" | 53449 |
| 5" | 53450 |
| 6'' | 53454 |



**10 Kompressorlamelle für Battioni und Pagani**

| Ausführung | Größe (mm) | Best. Nr. | |
|---|---|---|---|
| MEC 2000 | 180 x 41 x 6,5 | 18576 | |
| MEC 3000 | 240 x 41 x 6,5 | 18575 | |
| MEC 4000 | 300 x 41 x 6,5 | 18574 | |
| MEC 5000 | 300 x 46,5 x 6,5 | 26764 | |
| MEC 6500 | 370 x 46,5 x 6,5 | 26765 | |
| MEC 8000 | 450 x 46,5 x 6,5 | 37540 | |



**11 Syphonsicherung mit geradem Anschluss**

| Ø (mm) | Best. Nr. |
|---|---|
| 50 | 53483 |
| 60 | 53485 |
| 75 | 612 |
| 80 | 613 |

**12 Plexiglas Unterteil für Syphon**
mit Innengewinde, Innen-Ø 110 mm
passend zu: MZ Syphonsicherung
Best. Nr. 53503

**Dichtring 98x5,4mm zu Schauglas mit Innengewinde**
Best. Nr. 32057

**13 Plexiglas Unterteil für Syphon**
mit Ringverschluss
passend zu: MZ Syphonsicherung
Best. Nr. 53504

**Dichtring 130x9,7mm zu Schauglas mit Ringverschluss**
Best. Nr. 31110



**15 Hebelschieber mit Gewindeanschluss**
Hebelschieber aus Messing mit Innengewinde.

| Größe (Zoll) | Best. Nr. |
|---|---|
| 2'' | 75553 |
| 2 1/2'' | 52835 |
| 3'' | 28273 |
| 4" | 52941 |



**14 Plexiglas Unterteil für Syphon**
mit Bajonettverschluss
passend zu: MZ Syphonsicherung
Best. Nr. 4662

**Dichtring 130x7mm zu Schauglas mit Bajonettverschluss**
Best. Nr. 4663



**16 Füllstandsanzeiger für Güllefässer**
Zur optischen Kontrolle des Füllstands von Güllefässern oder Wasserbehältern. Man sieht auf einen Blick wie weit sich das Fass entleert oder gefüllt hat. Der Füllstandsanzeiger wird an der vorderen Stirnseite des Fasses eingeschweißt. Die Flanschgröße ist 180x180 mm. Die Länge des Stabes an welcher der Schwimmer befestigt ist wird der Fassgröße angepasst. Der Stab, die Lagerung, Scheiben und Schrauben sind aus Edelstahl AISI 304 gefertigt.

| Länge (mm) | Best. Nr. |
|---|---|
| 1000 | 105352 |
| 1500 | 105353 |

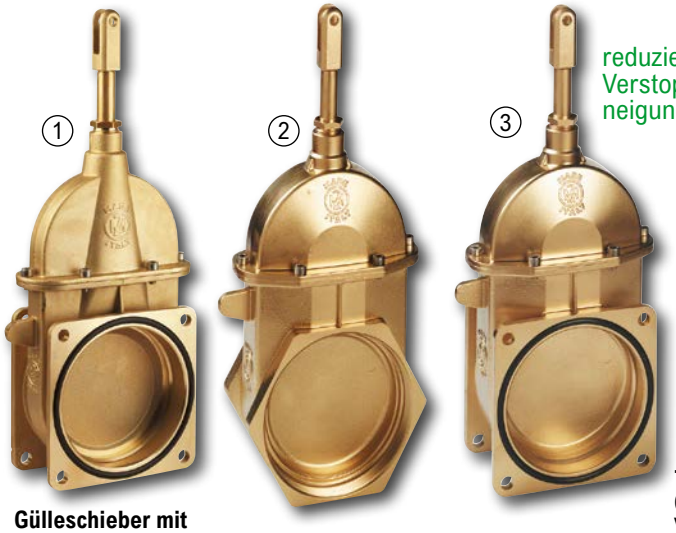


reduzierte Verstopfungs-neigung

Lieferung ohne Kolben-schieber





**1 Gülleschieber mit 2-Flanschanschluss, leichte Ausführung**

| Größe (Zoll) | Best. Nr. |
|---|---|
| 4" | 53460 |
| 5" | 53461 |
| 6'' | 53462 |
| 8'' | 45599 |

**Dichtring 4" 5" 6" ø159 x 6,99mm**
Best. Nr. 4299

**Dichtring 8" ø206,6 x 6,99mm**
Best. Nr. 124855

**2 Gülleschieber mit Gewindeanschluss, schwere Ausführung**
Durch das vergrößerte Gehäuse auf 102 cm³ und den dadurch entstehenden größeren Zwischenräumen im Durchflussbereich sind diese Gülleschieber nicht mehr so anfällig auf Verstopfung durch Feststoffanteile (Stroh, Heu, Futterreste, usw.) in der Gülle.

| Größe (Zoll) | Best. Nr. |
|---|---|
| 4" | 53438 |
| 6'' | 53441 |

**3 Gülleschieber mit 2-Flanschanschlüsse und reduzierter Verstopfungsneigung, schwere Ausführung**
Durch das vergrößerte Gehäuse auf 102 cm³ und den dadurch entstehenden größeren Zwischenräumen im Durchflussbereich sind diese Gülleschieber nicht mehr so anfällig auf Verstopfung durch Feststoffanteile (Stroh, Heu, Futterreste, usw.) in der Gülle. Siehe auch Gülleschieber mit Gewindeanschluss schwere Ausführung. Max. Druck 4 bar. Flanschlochbild 150 x 150 mm

| Größe | Größe (Zoll) | Best. Nr. |
|---|---|---|
| 4'' | | 61004 |
| 6'' | 6'' | 61005 |

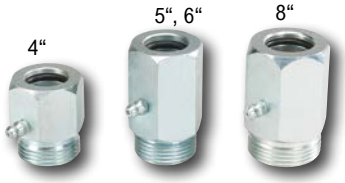


**4 Stopfbuchsenmutter mit Schmiernippel**
Zur Verwendung auf Schieber mit Hebelgarnitur.
Länge (mm): 57, 57, 40
Ausführung: zu 4" Gülleschieber
Gewinde: M30x2,0
Ø Innen (mm): 20
Best. Nr. 62040
Ausführung: zu 5" und 6" Gülleschieber,
Best. Nr. 43953
Ausführung: zu 8" Gülleschieber
Best. Nr. 62041

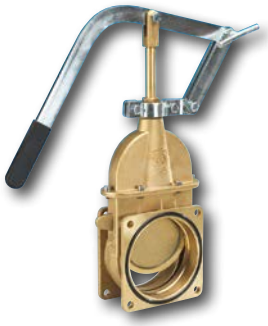

**5 Hebelgarnitur MZ mit Klemmschraube**
Zum Fixieren des Schiebers in geöffneter Stellung.Für Messing-Gülleschieber und Plattenschieber.

| Größe | Best. Nr. |
|---|---|
| 4'', 5'', 6'' | 62037 |
| 8“ | 56046 |



passende Hydraulikschläuche finden Sie auf Seite 460

**6 Gülleschieber-Zylinder**
Vollverzinkt, Hydraulikanschluss 12L, Gewinde M18x1,5. Einfachwirkend, Rückstellung durch wartungsfreie Gasfeder, Einschraubgewinde am Gülleschieber M30x2.

| Ausführung | Hub (mm) | Best. Nr. | |
|---|---|---|---|
| zu 4" Gülleschieber | 100 | 16003 | |
| zu 5" Gülleschieber | 125 | 4311 | |
| zu 6" Gülleschieber | 150 | 15190 | |
| zu 8" Gülleschieber | 200 | 53497 | |

**7 Hebelgarnitur RIL zum Öffnen von Gülleschieber**
Verwendbar für 4', 5' und 6' Messing Absperrschieber und Plattenschieber.
Best. Nr. 39601

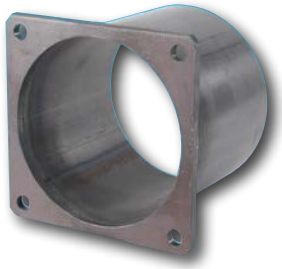

**8 Flanschstutzen**
4', 5', 6' x 150 mm, Lochbild 150x150 mm, Rohr Innen-Ø 157 mm, Rohr Außen-Ø 169 mm
Best. Nr. 57211

**Flanschstutzen**
8' x 200 mm, Lochbild 180x180 mm, Rohr Innen-Ø 206 mm, Rohr Außen-Ø 220 mm
Best. Nr. 57212



**9 Flanschstutzen gerade mit Gewinde verzinkt**

| Größe (Zoll) | Länge (mm) | Loch-abstand (mm) | Best. Nr. |
|---|---|---|---|
| 2'' | 72 | 150 x 150 | 106337 |
| 2 1/2'' | 230 | 150 x 150 | 102874 |
| 3'' | 180 | 150 x 150 | 102875 |
| 4" | 110 | 150 x 150 | 102876 |
| 5" | 110 | 150 x 150 | 102877 |
| 6'' | 90 | 150 x 150 | 102878 |
| 8'' | 110 | 180 x 180 | 102879 |



**10 Flanschstutzen 6 mit 17° Neigung für Schnellkuppler**
Größe (Zoll): 6''
Lochabstand (mm): 150 x 150
Länge (mm): 80

Best. Nr. 118544



**11 Flanschplatte mit Bohrung**

| Ø Innen (mm) | Größe (Zoll) | Best. Nr. |
|---|---|---|
| 105 | 4" | 57213 |
| 130 | 5" | 57214 |
| 150 | 6'' | 30173 |
| 150 | 8'' mit Bohrung 6'' | 57216 |
| 194 | 8'' | 57215 |

**12 Gummi-Flanschdichtung für 4' - 6' Kolbenschieber**
Mit 2 Gewebeeinlagen für höhere Drücke, Stärke 5 mm, 180x180x5 mm, Lochabstand 150x150 mm.
Best. Nr. 57219

**Gummi-Flanschdichtung für 8' Kolbenschieber**
228x228x4 mm, Lochabstand 180x180 mm.
Best. Nr. 57220



**13 Blindflansch**

| Größe | A (mm) | Best. Nr. |
|---|---|---|
| 4'', 5'', 6'' | 150 | 57217 |
| 8'' | 180 | 57218 |



**14 Gewindenippel einfach**
Schwarz, Oberfläche unbehandelt

| Länge (mm) | A (mm) | Best. Nr. |
|---|---|---|
| 70 | 3"/88 | 75105 |
| 150 | 4"/113 | 52936 |
| 150 | 5"/138 | 53406 |
| 150 | 6"/164 | 53407 |



**15 Gewindenippel mit beidseitigem Gewinde**
Oberfläche unbehandelt,
Länge 200 mm.

| A (mm) | Best. Nr. |
|---|---|
| 4"/113 | 53408 |
| 5"/138 | 53411 |
| 6"/164 | 53412 |







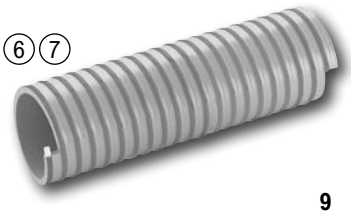






## 1 Schauglas mit Stahl- und O-Ring

| Gewinde | Best. Nr. |
|---|---|
| R 2" | 52940 |
| R 3" | 53489 |

## 2 Schauglas ohne Stahlring

inkl. Dichtring

| Ø (mm) | Gewinde | Best. Nr. |
|---|---|---|
| 59 | R 2" | 53491 |
| 88 | R 3" | 615 |



## 3 Gummi Saug- und Druckschlauch WSC

Von Überlaufsicherung zu Syphon und Pumpe.

| Ø Innen (mm) | Länge (m) | Best. Nr. |
|---|---|---|
| 50 | 1,1 | 16684 |
| 50 | 1,3 | 16685 |
| 60 | 1,0 | 16688 |
| 60 | 1,6 | 16689 |
| 60 | 2,0 | 124056 |
| 75 | 1,0 | 76485 |
| 80 | 0,5 | 58245 |
| 80 | 0,6 | 58246 |
| 80 | 1,0 | 58247 |
| 80 | 1,6 | 58248 |



## 4 Gülleschlauch WSC aus Gummi

Mit spiralfreien Endmuffen.
Als Saug- und Druckschlauch geeignet. Hochfester Textilcord mit Stahldrahtspirale, Betriebsdruck max. 3 bar, Vakuumbelastung 1 bar.

| Ø Innen (mm) | Ø Außen (mm) | Länge (m) | Best. Nr. |
|---|---|---|---|
| 100 | 114 | 2 | 16666 |
| 110 | 124 | 2 | 16667 |
| 120 | 136 | 2 | 16668 |
| 125 | 141 | 2 | 16669 |
| 133 | 151 | 2 | 18608 |
| 150 | 168 | 2 | 16670 |
| 159 | 179 | 2 | 4884 |
| 100 | 114 | 3 | 16671 |
| 110 | 124 | 3 | 16672 |
| 120 | 136 | 3 | 16673 |
| 125 | 141 | 3 | 16674 |
| 133 | 151 | 3 | 18609 |
| 150 | 168 | 3 | 16675 |
| 159 | 179 | 3 | 4885 |



## 5 Spiralschlauch SL in PVC

| Ø Innen (mm) | Ø Außen (mm) | Betriebs-Druck | Best. Nr. |
|---|---|---|---|
| 30 | 36 | 5 | 6197 |
| 40 | 47 | 5 | 127316 |
| 50 | 58 | 5 | 9405 |
| 60 | 68,4 | 5 | 20648 |
| 70 | 79 | 4 | 20649 |
| 76 | 85,2 | 4 | 17568 |
| 80 | 90 | 4 | 20671 |

## 6 Gülleschlauch aus PVC abgelängt

Als Saug- und Druckschlauch geeignet. Leichter hochflexibler PVC-Schlauch mit stoßfester Spirale aus HPVC und glatter Innenfläche. Betriebsdruck max. 3 bar, Vakuumbelastung 0,9 bar.

| Ø Innen (mm) | Ø Außen (mm) | Länge (m) | Best. Nr. |
|---|---|---|---|
| 102 | 117 | 2 | 72885 |
| 110 | 125 | 2 | 72892 |
| 120 | 136 | 2 | 72896 |
| 127 | 144 | 2 | 72901 |
| 133 | 150 | 2 | 72906 |
| 152 | 170 | 2 | 72910 |
| 160 | 179 | 2 | 72915 |
| 204 | 230 | 2 | 72919 |
| 102 | 117 | 3 | 72887 |
| 110 | 125 | 3 | 72893 |
| 120 | 136 | 3 | 72897 |
| 127 | 144 | 3 | 72903 |
| 133 | 150 | 3 | 72907 |
| 152 | 170 | 3 | 72911 |
| 160 | 179 | 3 | 72916 |
| 102 | 117 | 4 | 72888 |
| 110 | 125 | 4 | 72894 |
| 120 | 136 | 4 | 72899 |
| 127 | 144 | 4 | 72904 |
| 133 | 150 | 4 | 72908 |
| 152 | 170 | 4 | 72912 |
| 160 | 179 | 4 | 72917 |
| 152 | 170 | 5 | 72913 |
| 102 | 117 | 6 | 72891 |
| 110 | 125 | 6 | 72895 |
| 120 | 136 | 6 | 72900 |
| 127 | 144 | 6 | 72905 |
| 133 | 150 | 6 | 72909 |
| 152 | 170 | 6 | 72914 |
| 160 | 179 | 6 | 72918 |

## 7 Gülleschlauch Arizona Medium Grau aus PVC in ganzen Rollen

Als Saug- und Druckschlauch geeignet. Leichter hochflexibler PVC-Schlauch mit stoßfester Spirale aus HPVC und glatter Innenfläche.

| Ø Innen (mm) | Ø Außen (mm) | Länge (m) | Best. Nr. |
|---|---|---|---|
| 102 | 117 | 30 | 73629 |
| 120 | 136 | 20 | 73631 |
| 127 | 144 | 20 | 73632 |
| 152 | 170 | 20 | 73634 |
| 160 | 179 | 20 | 73635 |

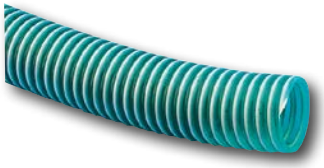

## 8 Gülleschlauch für Schleppschlauchverteiler

PVC Saug- und Druckkschlauch mit stoßfester HPVC-Spirale und glatter Innenfläche. Temperaturbereich -25°C bis 55°C. Vakuum bis 7m H2O Wassersäule. Farbe grün,
Preis per m.

| Stärke (mm) | Ø Innen (mm) | Best. Nr. |
|---|---|---|
| 3,70 | 38 | 7459 |
| 3,90 | 40 | 7460 |
| 4,10 | 50 | 70147 |

## 9 Schleppschlauch-Endstücke

PVC Saug- und Druckschlauch mit HPVC-Spirale. Durch die hohe Steifigkeit (Shore-Härte 85°) des Schlauches ist eine genaue Positionierung des Endstückes am Schleppschlauchverteiler in Bodennähe möglich. Dadurch ist eine optimale und genaue Ausbringung der Gülle gewährleistet.

| Länge (mm) | Stärke (mm) | Ø Innen (mm) | Best. Nr. |
|---|---|---|---|
| 750 | 3,80 | 40 | 105377 |
| 750 | 4,1 | 50 | 105378 |
| 1000 | 3,80 | 40 | 26690 |
| 1000 | 4,1 | 50 | 105379 |



## 10 Schlauchbinder verzinkt W1

| Breite (mm) | Ø Rohr (mm) | Best. Nr. |
|---|---|---|
| 22 | 60-63 | 50 57254 |
| 24 | 68-73 | 60 15535 |
| 24 | 74-79 | 60 58203 |
| 24 | 80-85 | 65/70 17656 |
| 24 | 86-91 | 70/75 38453 |
| 24 | 92-97 | 80 57255 |
| 24 | 104-112 | 90 57256 |
| 24 | 113-121 | 100 19778 |
| 24 | 122-130 | 110 19779 |
| 26 | 131-139 | 120 19780 |
| 26 | 140-148 | 125 19781 |
| 26 | 148-161 | 133 19782 |
| 26 | 162-174 | 150 19783 |
| 26 | 175-187 | 159 19784 |
| 26 | 201-213 | 180 101939 |
| 26 | 214-226 | 200 17696 |




**Alle Teile rostfrei!**

## 11 Schlauchbinder Edelstahl W4

Schlauchbinder Edelstahl ROST FREI, Ausführung W4. Sämtlich Einzelteile bestehen aus rostfreiem Edelstahl AISI 304. Die Kanten der Breitbandschellen sind gebördelt um eine leichtere Montage zu gewährleisten.

| Breite (mm) | Ø Rohr (mm) | Best. Nr. |
|---|---|---|
| 20 | 36-39 | 25/30 68911 |
| 22 | 60-63 | 50 57377 |
| 24 | 67-73 | 60 58204 |
| 24 | 74-79 | 60 58205 |
| 24 | 80-85 | 65/70 58206 |
| 24 | 86-91 | 70/75 58207 |
| 24 | 92-97 | 80 58208 |
| 24 | 104-112 | 90 58209 |
| 24 | 113-121 | 100 58210 |
| 24 | 122-130 | 110 58211 |
| 26 | 131-139 | 120 58212 |
| 26 | 140-148 | 125 58213 |
| 26 | 149-161 | 133 58214 |
| 26 | 162-174 | 150 57586 |
| 26 | 175-187 | 159 114739 |
| 26 | 227-239 | 200 102345 |

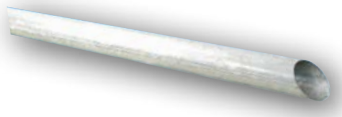

## 12 Handgriff für Schläuche

Verzinkt, Befestigung mit Hilfe einer zusätzlichen Breitbandschelle

| Zoll | Schlauch | Best. Nr. |
|---|---|---|
| 4" | Ø 100, 102, 110 | 97812 |
| 5" | Ø 120, 125, 127, 133 | 97813 |
| 6" | Ø 150, 152, 159, 160 | 97814 |
| 8" | Ø 200, 204 | 97815 |

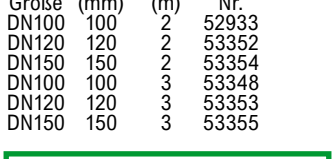

## 13 Saugrohr mit Rillen für Schlauchanschluss

verzinkt, Wandstärke 1,2 mm

| Nenn-Größe | Ø A (mm) | Länge (m) | Best. Nr. |
|---|---|---|---|
| DN100 | 100 | 2 | 52933 |
| DN120 | 120 | 2 | 53352 |
| DN150 | 150 | 2 | 53354 |
| DN100 | 100 | 3 | 53348 |
| DN120 | 120 | 3 | 53353 |
| DN150 | 150 | 3 | 53355 |

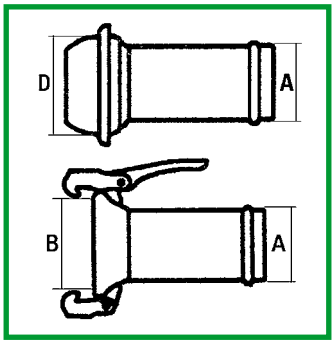


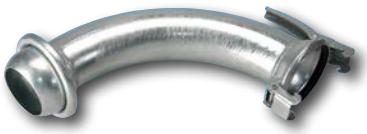

## 14 Rohrbogen 90° mit Dichtring

| Nenn-Größe | B (mm) | D (mm) | Best. Nr. |
|---|---|---|---|
| DN80 | 112 | 111 | 106354 |
| DN100 | 130 | 130 | 53360 |
| DN120 | 150 | 150 | 53362 |
| DN150 | 180 | 180 | 53363 |



## 15 Saugstutzen mit Kugelanschluss

| Nenn-Größe | A (mm) | D (mm) | Best. Nr. |
|---|---|---|---|
| DN100 | 100 | 130 | 52935 |
| DN120 | 120 | 150 | 53369 |
| DN120 | 125 | 150 | 651 |
| DN150 | 150 | 180 | 53370 |
| DN150 | 159 | 180 | 652 |
| DN200 | 200 | 243 | 31539 |



**1 Saugstutzen mit Becheranschluss, mit Dichtring**

| Nenn-Größe | A (mm) | B (mm) | Best. Nr. |
|---|---|---|---|
| DN100 | 100 | 130 | 53372 |
| DN120 | 120 | 150 | 53375 |
| DN120 | 125 | 150 | 659 |
| DN150 | 150 | 180 | 53377 |
| DN150 | 159 | 180 | 660 |
| DN200 | 200 | 245 | 31581 |




**2 Reduzierung von Becher auf Kugel**

| Nenn-Größe | B (mm) | D (mm) | Best. Nr. |
|---|---|---|---|
| DN120x100 | 150 | 130 | 72756 |
| DN150x100 | 180 | 130 | 72757 |
| DN150x120 | 180 | 150 | 72758 |
| DN200x150 | 240 | 180 | 72759 |




**3 Reduzierung von Kugel auf Becher**

| Nenn-Größe | B (mm) | D (mm) | Best. Nr. |
|---|---|---|---|
| DN120x100 | 130 | 150 | 72760 |
| DN150x100 | 130 | 180 | 72761 |
| DN150x120 | 150 | 180 | 72762 |
| DN200x150 | 180 | 240 | 72763 |



**4 Spritzdüse mit Kugelanschluss**
Ohne Prallblech.

| Nenn-Größe | D (mm) | Best. Nr. |
|---|---|---|
| DN100 | 130 | 53387 |
| DN120 | 150 | 53390 |
| DN150 | 180 | 53392 |



**5 Seitendüse 90°**
Mit Kugel und Ring.

| Nenn-Größe | D (mm) | Best. Nr. |
|---|---|---|
| DN100 | 130 | 53364 |
| DN120 | 150 | 53366 |
| DN150 | 180 | 53367 |



**6 Seitendüse 90°**
Mit Becher und Dichtring.

| Nenn-Größe | B (mm) | Best. Nr. |
|---|---|---|
| DN100 | 130 | 646 |
| DN120 | 150 | 648 |
| DN150 | 180 | 650 |



**7 Prallblech verzinkt**
Passend für alle Dimensionen.
Best. Nr. 53414



**8 Exaktverteiler mit Becher**
komplett mit Prallteller

| Nenn-Größe | Zoll | Gewicht (kg) | Best. Nr. |
|---|---|---|---|
| DN100 | 4" | 7,5 | 28876 |
| DN120 | 5" | 7,6 | 28877 |
| DN150 | 6" | 9,2 | 28862 |



**9 Exaktverteiler mit Kugel**
komplett mit Prallteller

| Nenn-Größe | Zoll | Gewicht (kg) | Best. Nr. |
|---|---|---|---|
| DN100 | 4" | 7,5 | 28878 |
| DN120 | 5" | 7,8 | 28881 |
| DN150 | 6" | 9,4 | 28864 |



**10 Gewindestutzen mit Kugel, verzinkt, Italienisches System**

| Nenn-Größe | A (mm) | D (mm) | Best. Nr. |
|---|---|---|---|
| DN100 | 2 1/2"/75,2 | 130 | 114242 |
| DN100 | 4"/113 | 130 | 12330 |
| DN120 | 2"/59,6 | 150 | 125878 |
| DN120 | 2 1/2"/75,2 | 150 | 114243 |
| DN120 | 4"/113 | 150 | 12331 |
| DN120 | 5"/138 | 150 | 12332 |
| DN150 | 2 1/2"/75,2 | 180 | 114245 |
| DN150 | 4"/113 | 180 | 114267 |
| DN150 | 5"/138 | 180 | 12336 |
| DN150 | 6"/164 | 180 | 12341 |

keine Originalteile




**14 Schnellkuppler Becher DN150**
mit 6' Flanschanschluss
Best. Nr. 62594

**15 Saugstutzen Kugel DN150**
Schlauchanschluss 150 mm, zu Schnellkuppler
Best. Nr. 62595






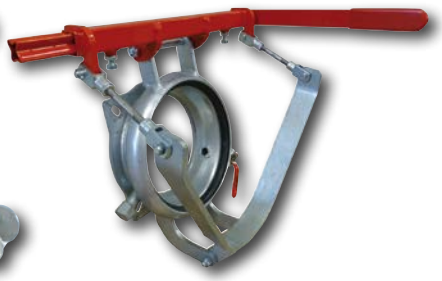

**11 Gewindestutzen mit Becher, verzinkt, Italienisches System**
Mit Dichtring, verzinkt.

| Nenn-Größe | A (mm) | B (mm) | Best. Nr. |
|---|---|---|---|
| DN100 | 21/2"/75,2 | 130 | 114238 |
| DN100 | 4\"/113 | 130 | 53379 |
| DN120 | 21/2"/75,2 | 150 | 114240 |
| DN120 | 4\"/113 | 150 | 661 |
| DN120 | 5\"/138 | 150 | 53383 |
| DN150 | 21/2"/75,2 | 180 | 114241 |
| DN150 | 4\"/113 | 180 | 114266 |
| DN150 | 5\"/138 | 180 | 662 |
| DN150 | 6\"/164 | 180 | 53384 |



**12 Flanschkupplung**
Mit Kugel und Ring, Flanschanschluss Lochbild, 150x150 mm.

| Nenn-Größe | D (mm) | Länge (mm) | Best. Nr. |
|---|---|---|---|
| DN100 | 130 | 185 | 653 |
| DN120 | 150 | 192 | 654 |
| DN150 | 180 | 208 | 655 |
| DN200 | 240 | 230 | 102771 |



**13 Flanschkupplung mit Becher**
Flanschanschluss Lochbild 150x150 mm, mit Dichtring.

| Nenn-Größe | B (mm) | Länge (mm) | Best. Nr. |
|---|---|---|---|
| DN100 | 130 | 155 | 667 |
| DN120 | 150 | 158 | 683 |
| DN150 | 180 | 172 | 698 |

**16 Schnellkuppler**
Handhebel links oder rechts positionierbar, Griffteil vierfach verstellbar in 90° Schritten, Spannweg, Spannstärke und Schließkraft stufenlos einstellbar, gegen Selbstlösung gesichert, Entlüftung über 1/2' Kugelhahn.

| Nenn-Größe | Größe (Zoll) | Best. Nr. |
|---|---|---|
| DN150 | 6'' | 97819 |
| DN200 | 8'' | 97821 |



**17 Schlauchtülle roh**

| Ø A (mm) | Best. Nr. |
|---|---|
| 100 | 37431 |
| 108 | 656 |
| 120 | 48726 |
| 125 | 657 |
| 150 | 658 |

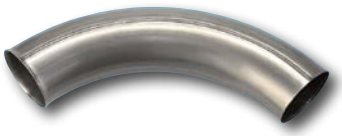

**18 Rohrbogen lose 90°, schwarz**
Materialstärke 1,2 - 1,5 mm

| Nenn-Größe | Best. Nr. |
|---|---|
| DN100 | 52934 |
| DN120 | 53358 |
| DN150 | 53359 |

Materialstärke 2 mm

| | |
|---|---|
| DN100 | 544 |



**19 Ring schwarz**

| Nenn-Größe | Best. Nr. |
|---|---|
| DN100 | 53421 |
| DN120 | 53423 |
| DN150 | 53424 |
| DN200 | 59706 |

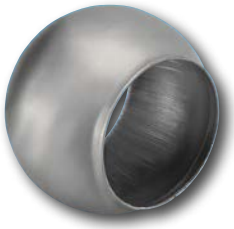

**1 Kugel zum Anschweißen, Italienisches System**

| Nenn-Größe | Größe | D (mm) | Best. Nr. |
|---|---|---|---|
| DN100 | 4'' | 130 | 52937 |
| DN120 | 5'' | 150 | 53419 |
| DN150 | 6'' | 180 | 53420 |
| DN200 | 8'' | 240 | 68028 |



**2 Becher schwarz zum Anschweißen**

| Nenn-Größe | B (mm) | Best. Nr. |
|---|---|---|
| DN80 | 112 | 61879 |
| DN100 | 130 | 53426 |
| DN120 | 150 | 53428 |
| DN150 | 180 | 53429 |
| DN200 | 247 | 59294 |



**3 Konus blank unbearbeitet**

Blank, schwarz unbearbeitet

| Nenn-Größe | Länge (mm) | Best. Nr. |
|---|---|---|
| DN100 | 150 | 53434 |
| DN120 | 150 | 53436 |
| DN150 | 150 | 53437 |
| DN200 | 220 | 115648 |



**4 Abschlusskupplung mit Kugel und Griff, verzinkt**

| Nenn-Größe | D (mm) | Best. Nr. |
|---|---|---|
| DN120 | 150 | 714 |
| DN100 | 130 | 713 |
| DN150 | 180 | 715 |



**5 Abschlusskupplung mit Becher und Dichtring, verzinkt**

| Nenn-Größe | B (mm) | Best. Nr. |
|---|---|---|
| DN100 | 130 | 716 |
| DN120 | 150 | 717 |
| DN150 | 180 | 718 |

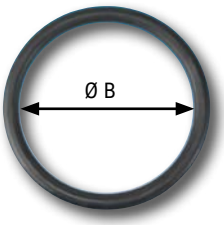


**6 Dichtring italienisches System**

Ø B = Innen-Ø x Stärke.

| Nenn-Größe | Ø B (mm) | Best. Nr. |
|---|---|---|
| DN80 | 105 x 11 | 72097 |
| DN100 | 120 x 11 | 53430 |
| DN110 | 130 x 13 | 53431 |
| DN120 | 140 x 14 | 53432 |
| DN150 | 170 x 15 | 53433 |
| DN200 | 237 x 18 | 109794 |

**System Bauer**

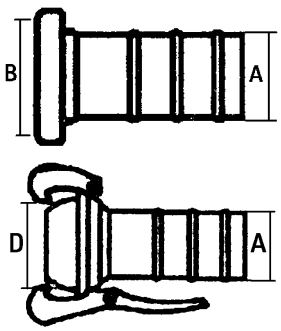




**7 Saugrohr mit Rillen**

| Nenn-Größe | Ø A (mm) | Länge (m) | Best. Nr. |
|---|---|---|---|
| DN108 | 108 | 2 | 53349 |
| DN133 | 125 | 2 | 720 |
| DN133 | 133 | 2 | 18637 |
| DN159 | 159 | 2 | 4859 |
| DN108 | 108 | 3 | 53351 |
| DN133 | 125 | 3 | 721 |
| DN133 | 133 | 3 | 18638 |
| DN159 | 159 | 3 | 4860 |



**8 Schlauchanschluss mit Kugel, verzinkt**

| Nenn-Größe | A (mm) | D (mm) | Best. Nr. |
|---|---|---|---|
| HK76 | 76 | 98 | 108576 |
| HK108 | 100 | 145 | 743 |
| HK108 | 108 | 145 | 54124 |
| HK108x120 | 120 | 145 | 103818 |
| HK133 | 120 | 158 | 744 |
| HK133 | 125 | 158 | 15994 |
| HK133 | 133 | 158 | 746 |
| HK159 | 150 | 180 | 4868 |
| HK159 | 159 | 180 | 749 |



**9 Schlauchanschluss mit Becher und Dichtring, verzinkt**

| Nenn-Größe | A (mm) | B (mm) | Best. Nr. |
|---|---|---|---|
| HK76 | 76 | 98 | 108577 |
| HK108 | 100 | 145 | 752 |
| HK108 | 108 | 145 | 54126 |
| HK108 | 120 | 145 | 105434 |
| HK133 | 120 | 160 | 753 |
| HK133 | 125 | 160 | 15995 |
| HK133 | 133 | 160 | 27553 |
| HK159 | 150 | 180 | 3873 |
| HK159 | 159 | 180 | 755 |



**10 Rohrbogen 90° mit Dichtring, verzinkt**

| Nenn-Größe | B (mm) | D (mm) | Best. Nr. |
|---|---|---|---|
| HK76 | 98 | 98 | 46851 |
| HK108 | 145 | 145 | 54122 |
| HK133 | 160 | 158 | 15993 |
| HK159 | 180 | 180 | 4861 |




**11 Reduzierung von Becher auf Kugel**

| Nenn-Größe | B (mm) | D (mm) | Best. Nr. |
|---|---|---|---|
| HK133x108 | 158 | 145 | 33053 |
| HK159x108 | 180 | 145 | 33054 |
| HK159x133 | 180 | 160 | 29649 |

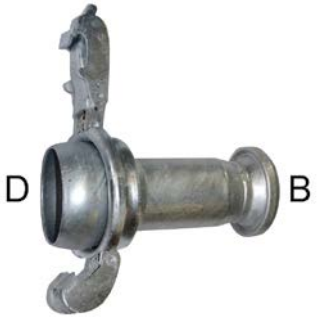


**12 Reduzierung von Kugel auf Becher**

| Nenn-Größe | B (mm) | D (mm) | Best. Nr. |
|---|---|---|---|
| HK133x108 | 145 | 158 | 72764 |
| HK159x108 | 145 | 180 | 72765 |
| HK159x133 | 160 | 180 | 72766 |



**13 Gewindestutzen mit Becher und Dichtring, verzinkt, zu System Bauer**

| Nenn-Größe | A (mm) | B (mm) | Best. Nr. |
|---|---|---|---|
| HK89 | 3"/87,9 | 120 | 105192 |
| HK108 | 3"/87,9 | 145 | 126957 |
| HK108 | 4"/113 | 145 | 54128 |
| HK133 | 5"/138 | 160 | 16001 |
| HK159 | 6"/164 | 180 | 4878 |



**14 Gewindestutzen mit Kugel, verzinkt, zu System Bauer**

| Nenn-Größe | A (mm) | D (mm) | Best. Nr. |
|---|---|---|---|
| HK76 | 2 1/2"/75,2 | 98 | 65119 |
| HK108 | 2 1/2"/75,2 | 145 | 114246 |
| HK108 | 3"/87,9 | 145 | 115372 |
| HK108 | 4"/113 | 145 | 54127 |
| HK133 | 2 1/2"/75,2 | 158 | 114247 |
| HK133 | 4"/113 | 158 | 98323 |
| HK133 | 5"/138 | 158 | 16000 |
| HK159 | 2 1/2"/75,2 | 180 | 114248 |
| HK159 | 4"/113 | 180 | 114268 |
| HK159 | 6"/164 | 180 | 4877 |



**15 Flanschanschluss mit Kugel, verzinkt**

Flanschlochbild 150x150 mm, bei Größe 8" 180x180mm

| Nenn-Größe | D (mm) | Best. Nr. |
|---|---|---|
| HK108/4" | 145 | 758 |
| HK133/5" | 158 | 760 |
| HK159/6" | 180 | 761 |
| HK194/8" | 230 | 106983 |



**16 Flanschanschluss mit Becher und Dichtring, verzinkt**

Flanschlochbild 150x150 mm, bei Größe 8“ 180x180mm

| Nenn-Größe | B (mm) | Best. Nr. |
|---|---|---|
| HK108/4" | 145 | 762 |
| HK133/5" | 160 | 28597 |
| HK159/6" | 180 | 764 |
| HK194/8" | 230 | 106984 |

keine Originalteile



**1 Spritzdüse mit Kugel, verzinkt**

| Nenn-Größe | D (mm) | Best. Nr. |
|---|---|---|
| HK108 | 145 | 54123 |
| HK133 | 158 | 15996 |
| HK159 | 180 | 4870 |



**2 Seitendüse mit Kugel, verzinkt**

| Nenn-Größe | D (mm) | Best. Nr. |
|---|---|---|
| HK108 | 145 | 16076 |
| HK133 | 158 | 15997 |
| HK159 | 180 | 769 |



**3 Prallblech verzinkt**
Passend für alle Dimensionen.
Best. Nr. 53414



**4 Dichtring System Bauer**

| Nenn-Größe | Ø B (mm) | Best. Nr. |
|---|---|---|
| HK76 | 90 x 13 | 73653 |
| HK89 | 108 x 13 | 107538 |
| HK108 | 137 x 14 | 71466 |
| HK133 | 154 x 17 | 4879 |
| HK159 | 170 x 18 | 4880 |
| HK194 | 220 x 18 | 73654 |



**5 Universalverteiler Original Bauer**
Im Lieferumfang ist keine Düse enthalten.

| Nenn-Größe | D (mm) | Ø Düse (mm) | Best. Nr. |
|---|---|---|---|
| HK108 | 145 | 52 | 27153 |
| HK133 | 158 | 52 | 27154 |
| HK159 | 180 | 60 | 27155 |

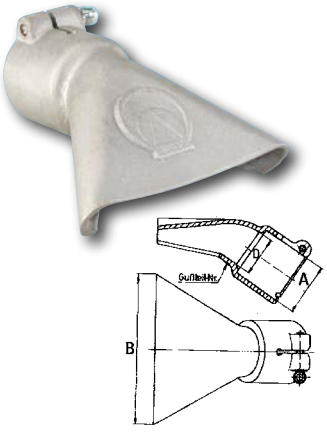


**6 Universaldüse, Streubreite 6,5 - 7 m**

| A (mm) | B (mm) | Ø D (mm) | Ø Düse (mm) | Best. Nr. |
|---|---|---|---|---|
| 68 | 190 | 52 | 52 | 27156 |
| 68 | 190 | 63 | 63 | 27157 |



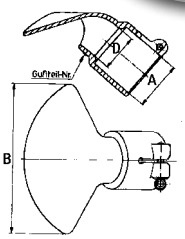


**7 Breitverteilerdüse, Streubreite 12 m**

| A (mm) | B (mm) | Ø D (mm) | Ø Düse (mm) | Best. Nr. |
|---|---|---|---|---|
| 68 | 195 | 52 | 52 | 27158 |
| 68 | 195 | 60 | 60 | 27159 |

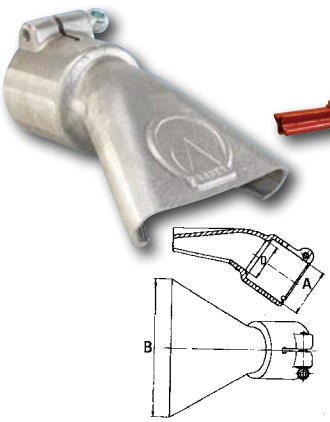


**8 Seitenverteilerdüse, Streubreite 11 m**
Mit der speziellen Seitenverteilerdüse bestreicht der Güllefächer eine Breite von 11 m und trifft im Abstand von 2 m - 13 m von der Fassmitte am Boden auf. Daher erfolgt keine Wegverschmutzung.

| A (mm) | B (mm) | Ø D (mm) | Ø Düse (mm) | Best. Nr. |
|---|---|---|---|---|
| 68 | 140 | 44 | 44 | 773 |
| 68 | 150 | 55 | 45 | 776 |



**9 Abschlusskappe mit Kugel, verzinkt**

| Nenn-Größe | D (mm) | Best. Nr. |
|---|---|---|
| HK108 | 145 | 770 |
| HK133 | 158 | 771 |
| HK159 | 180 | 772 |



**10 Abschlusskappe mit Becher und Dichtring, verzinkt**

| Nenn-Größe | B (mm) | Best. Nr. |
|---|---|---|
| HK108 | 145 | 54125 |
| HK133 | 160 | 767 |
| HK159 | 180 | 768 |

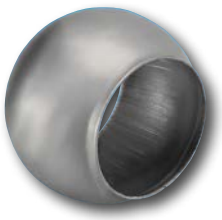

**11 Kupplungskugel zu System BAUER**
schwarz, ohne Hebelverschlussring

| Nenn-Größe | D (mm) | Best. Nr. |
|---|---|---|
| HK76 | 98 | 73642 |
| HK89 | 120 | 21320 |
| HK108 | 145 | 73643 |
| HK133 | 158 | 73644 |
| HK159 | 180 | 39924 |
| HK194 | 230 | 73645 |

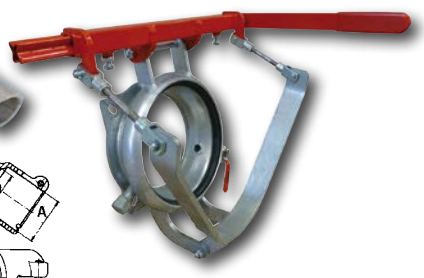

**12 Schnellkuppler passend zu System BAUER**
Handhebel links oder rechts positionierbar, Griffteil vierfach verstellbar in 90° Schritten, Spannweg, Spannstärke und Schließkraft stufenlos einstellbar, gegen Selbstlösung gesichert, Entlüftung über 1/2" Kugelhahn.

| Nenn-Größe | Größe (Zoll) | Best. Nr. |
|---|---|---|
| HK159 | 6'' | 101850 |
| HK194 | 8" | 101851 |

keine Originalteile



**13 Hebelverschlussring, schwarz**

| Nenn-Größe | Best. Nr. |
|---|---|
| HK76 | 73646 |
| HK89 | 21321 |
| HK108 | 73647 |
| HK133 | 73648 |
| HK159 | 39925 |
| HK194 | 73649 |

**Hebelverschlussring verzinkt passend zu System Bauer**

| Nenn-Größe | Best. Nr. |
|---|---|
| HK76 | 39958 |
| HK108 | 13965 |
| HK133 | 64512 |
| HK159 | 28307 |
| HK194 | 117103 |



**14 Kupplungsbecher zu System BAUER**
mit Dichtring, schwarz

| Nenn-Größe | B (mm) | Best. Nr. |
|---|---|---|
| HK76 | 98 | 73650 |
| HK89 | 120 | 106718 |
| HK108 | 145 | 30402 |
| HK133 | 160 | 39923 |
| HK159 | 180 | 73651 |
| HK194 | 230 | 73652 |

**System Perrot**

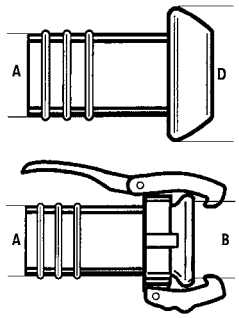




**15 Saugrohr mit Rillen**

| Nenn-Größe | Ø A (mm) | Länge (m) | Best. Nr. |
|---|---|---|---|
| DN108 | 108 | 2 | 53349 |
| DN133 | 125 | 2 | 720 |
| DN133 | 133 | 2 | 18637 |
| DN159 | 159 | 2 | 4859 |
| DN108 | 108 | 3 | 53351 |
| DN133 | 125 | 3 | 721 |
| DN133 | 133 | 3 | 18638 |
| DN159 | 159 | 3 | 4860 |




### 1 Schlauchanschluss mit Kugel, verzinkt

| Nenn-Größe | A (mm) | Ø D (mm) | Best. Nr. |
|---|---|---|---|
| DN108 | 100 | 154 | 39300 |
| DN108 | 110 | 154 | 39301 |
| DN133 | 125 | 179 | 39303 |
| DN133 | 133 | 179 | 39304 |
| DN159 | 125 | 210 | 122650 |
| DN159 | 150 | 210 | 39305 |
| DN159 | 159 | 210 | 39306 |



### 2 Schlauchanschluss mit Becher

Hebelverschlussring und Gummiring, verzinkt.

| Nenn-Größe | A (mm) | Ø B (mm) | Best. Nr. |
|---|---|---|---|
| DN108 | 100 | 150 | 39307 |
| DN108 | 110 | 150 | 39308 |
| DN133 | 125 | 171,5 | 39309 |
| DN133 | 133 | 171,5 | 39310 |
| DN159 | 125 | 203,5 | 98881 |
| DN159 | 150 | 203,5 | 39311 |
| DN159 | 159 | 203,5 | 39312 |



### 3 Exaktverteiler mit Becher

komplett mit Prallteller

| Nenn-Größe | Zoll | Gewicht (kg) | Best. Nr. |
|---|---|---|---|
| DN108 | 4" | 11,7 | 28883 |
| DN133 | 5" | 12,6 | 28885 |
| DN159 | 6" | 13,5 | 28868 |



### 4 Exaktverteiler mit Kugel

komplett mit Prallteller

| Nenn-Größe | Zoll | Gewicht (kg) | Best. Nr. |
|---|---|---|---|
| DN108 | 4" | 7,2 | 28886 |
| DN133 | 5" | 8,1 | 28887 |
| DN159 | 6" | 9 | 28869 |




### 5 Gewindestutzen mit Kugel, verzinkt, zu Perrot

| Nenn-Größe | A (mm) | Best. Nr. |
|---|---|---|
| DN89 | 2 1/2"/ 75,2 | 119118 |
| DN108 | 2 1/2"/ 75,2 | 114249 |
| DN108 | 4\"/113 | 39320 |
| DN133 | 2 1/2"/ 75,2 | 114250 |
| DN133 | 4\"/113 | 114251 |
| DN133 | 5\"/138 | 39321 |
| DN159 | 2 1/2"/ 75,2 | 114252 |
| DN159 | 4\"/113 | 114253 |
| DN159 | 6\"/164 | 39322 |



### 6 Gewindestutzen mit Becher System Perrot

| Nenn-Größe | A (mm) | Best. Nr. |
|---|---|---|
| DN108 | 3\"/87,88 | 114991 |
| DN108 | 4\"/113 | 39326 |
| DN133 | 5\"/138 | 39327 |
| DN159 | 6\"/164 | 39328 |



### 7 Flanschkupplung mit Kugel, System Perrot

| Nenn-Größe | Größe | Best. Nr. |
|---|---|---|
| DN108 | 4'' | 38324 |
| DN133 | 5'' | 39315 |
| DN159 | 6'' | 39316 |



### 8 Flanschkupplung mit Becher, System Perrot

Hebelverschlussring und Gummiring, verzinkt, Stutzenlänge 150 mm.

| Nenn-Größe | Größe (Zoll) | Best. Nr. |
|---|---|---|
| DN133 | 5 | 39318 |
| DN159 | 6 | 39319 |
| DN108 | 4 | 39317 |



### 9 Kugel, schwarz

| Nenn-Größe | Größe (Zoll) | Best. Nr. |
|---|---|---|
| DN89 | 3 1/2 | 37901 |
| DN108 | 4 | 39329 |
| DN133 | 5 | 28544 |
| DN159 | 6 | 39330 |

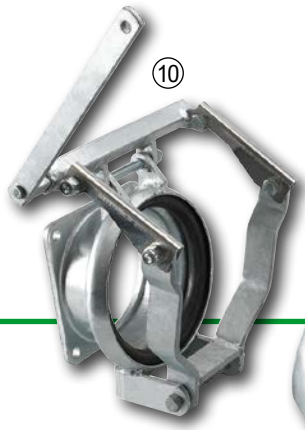


### 10 Schnellkuppler Becher DN159

mit 6" Flanschanschluss
Best. Nr. 62596

### 11 Saugstutzen Kugel DN159

Schlauchanschluss 125 mm
Best. Nr. 17340

### Saugstutzen Kugel DN159

Schlauchanschluss 150 mm
Best. Nr. 62597




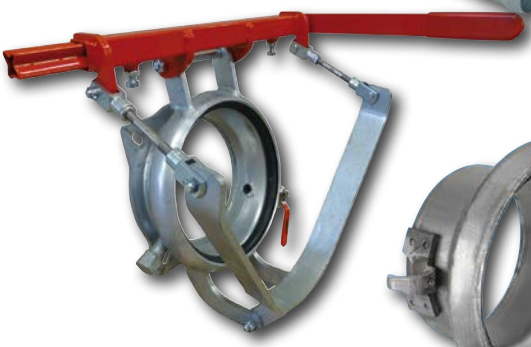

### 12 Schnellkuppler

| Nenn-Größe | Größe (Zoll) | Best. Nr. |
|---|---|---|
| DN159 | 6'' | 97822 |
| DN216 | 8'' | 29124 |



### 14 Becher, schwarz

Inklusive Gummiring.

| Nenn-Größe | Größe (Zoll) | Best. Nr. |
|---|---|---|
| DN89 | 3 1/2 | 37924 |
| DN108 | 4 | 39331 |
| DN133 | 5 | 39332 |
| DN159 | 6 | 39333 |



### 13 Kardanring, schwarz

Unmontiert, bestehend aus Kardanring, Hebelwerk, Nietensatz.

| Nenn-Größe | Größe (Zoll) | Best. Nr. |
|---|---|---|
| DN89 | 3 1/2 | 37950 |
| DN108 | 4 | 39334 |
| DN133 | 5 | 39335 |
| DN159 | 6 | 39336 |



### 15 Gummidichtring zu Perrot

Ø B = Innen-Ø x Stärke.

| Nenn-Größe | Ø B (mm) | Best. Nr. |
|---|---|---|
| DN89 | 110 x 13 | 37969 |
| DN108 | 124 x 18 | 39323 |
| DN133 | 146 x 22 | 39324 |
| DN159 | 180 x 22 | 39325 |

**3" = 87,88 mm**
**4" = 113,03 mm**
**5" = 138,43 mm**
**6" = 163,83 mm**




### 16 Frostschutz Konzentrat für Feldspritzen, 5L

Spezial Frostschutz und Korrosionsschutz für Feldspritzen zum Verdünnen. Schützt die Düsen und die Dichtungen. 50% Konzentrat bis -37°C, 40% Konzentrat bis -25°C und 30% Konzentrat bis -15°C.Farbe Rotlnhalt: 5L

in der Schweiz nicht lieferbar

### 1 Übergang Kugel Italienisches System auf Storz-Kupplung

Übergang von Kugel Italienisches System auf Storz-Kupplung.
Zum Ankuppeln an Güllefässer von Feuerwehrschläuchen oder Bewässerungsschläuchen mit Storz-Kupplungen an dem vorhandenen Becheranschluss mit Haken.

| Nenn-Größe | Ø D (mm) | Ausführung | Knaggenabstand X (mm) | Best. Nr. | |
|---|---|---|---|---|---|
| DN100 | 130 | auf C-Kupplung | 66 | 102610 | |
| DN120 | 150 | auf C-Kupplung | 66 | 102609 | |
| DN150 | 180 | auf C-Kupplung | 66 | 106921 | |
| DN100 | 130 | auf B-Kupplung | 89 | 114269 | |
| DN120 | 150 | auf B-Kupplung | 89 | 114270 | |
| DN150 | 180 | auf-B-Kupplung | 89 | 114271 | |
| DN100 | 130 | auf A-Kupplung | 133 | 114272 | |
| DN120 | 150 | auf A-Kupplung | 133 | 114273 | |
| DN150 | 180 | auf A-Kupplung | 133 | 114274 | |

### 2 Übergang Becher Italienisches System auf Storz-Kupplung

Übergang von Becher Italienisches System auf Storz-Kupplung.
Zum Ankuppeln an Güllefässer von Feuerwehrschläuchen oder Bewässerungsschläuchen mit Storz-Kupplungen an dem vorhandenen Kugelanschluss.

| Nenn-Größe | Ø B (mm) | Ausführung | Knaggenabstand X (mm) | Best. Nr. | |
|---|---|---|---|---|---|
| DN100 | 130 | auf C-Kupplung | 66 | 114275 | |
| DN120 | 150 | auf C-Kupplung | 66 | 114276 | |
| DN150 | 180 | auf C-Kupplung | 66 | 114277 | |
| DN100 | 130 | auf B-Kupplung | 89 | 110621 | |
| DN120 | 150 | auf B-Kupplung | 89 | 110622 | |
| DN150 | 180 | auf B-Kupplung | 89 | 110623 | |
| DN100 | 130 | auf A-Kupplung | 133 | 114278 | |
| DN120 | 150 | auf A-Kupplung | 133 | 114279 | |
| DN150 | 180 | auf A-Kupplung | 133 | 114280 | |

### 3 Übergang Kugel System Bauer auf Storz-Kupplung

Übergang von Kugel System Bauer auf Storz-Kupplung. Zum Ankuppeln an Güllefässer von Feuerwehrschläuchen oder Bewässerungsschläuchen mit Storz-Kupplungen an dem vorhandenen Becheranschluss.

| Nenn-Größe | Ø D (mm) | Ausführung | Knaggenabstand X (mm) | Best. Nr. | |
|---|---|---|---|---|---|
| HK108 | 145 | auf C-Kupplung | 66 | 109909 | |
| HK133 | 158 | auf C-Kupplung | 66 | 110162 | |
| HK159 | 180 | auf C-Kupplung | 66 | 114282 | |
| HK108 | 145 | auf B-Kupplung | 89 | 107150 | |
| HK133 | 158 | auf B-Kupplung | 89 | 114283 | |
| HK159 | 180 | auf B-Kupplung | 89 | 114284 | |
| HK108 | 145 | auf A-Kupplung | 133 | 103793 | |
| HK133 | 158 | auf A-Kupplung | 133 | 107201 | |
| HK159 | 180 | auf A-Kupplung | 133 | 110644 | |

### 4 Übergang Kugel System Perrot auf Storz-Kupplung

Übergang von Kugel System Perrot auf Storz-Kupplung. Zum Ankuppeln an Güllefässer von Feuerwehrschläuchen oder Bewässerungsschläuchen mit Storz-Kupplungen an dem vorhandenen Becheranschluss.

| Nenn-Größe | Ø D (mm) | Ausführung | Knaggenabstand X (mm) | Best. Nr. | |
|---|---|---|---|---|---|
| DN108 | 154 | auf C-Kupplung | 66 | 114285 | |
| DN133 | 179 | auf C-Kupplung | 66 | 114286 | |
| DN159 | 210 | auf C-Kupplung | 66 | 114287 | |
| DN108 | 154 | auf B-Kupplung | 89 | 114288 | |
| DN133 | 179 | auf B-Kupplung | 89 | 114289 | |
| DN159 | 210 | auf B-Kupplung | 89 | 114290 | |
| DN108 | 154 | auf A-Kupplung | 133 | 114291 | |
| DN133 | 179 | auf A-Kupplung | 133 | 114292 | |
| DN159 | 210 | auf A-Kupplung | 133 | 114293 | |

### 5 Storz-Kupplung mit Schlauchtülle

Storz Kupplung(Feuerwehranschluss) mit Schlauchtülle. Die Saugkupplung ist aus Aluminium-Guss mit einer Nitril-Kautschuk Dichtung. Hergestellt in Deutschland.

| Ausführung | Außen-Ø Tülle | Schlauch | Knaggenabstand X (mm) | Best. Nr. | |
|---|---|---|---|---|---|
| 52-C | 32 | 5/4", 1 1/4" | 66 | 110967 | |
| 52-C | 38 | 6/4", 1 1/2" | 66 | 32326 | |
| 52-C | 45 | 1 3/4" | 66 | 114255 | |
| 52-C | 52 | 2" | 66 | 59556 | |
| 75-B | 65 | 2 1/2" | 89 | 114257 | |
| 75-B | 75 | 3" | 89 | 42788 | |
| 110-A | 100 | 4" | 133 | 114258 | |

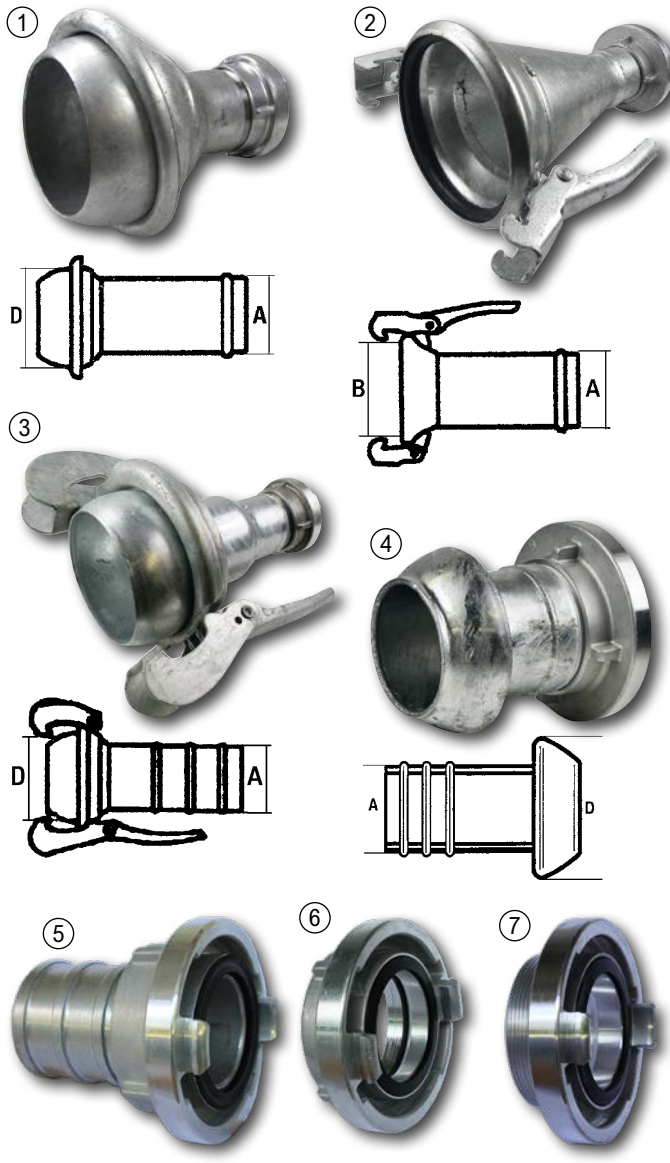


### 6 Storz Kupplung mit Innengewinde

Storz Kupplung (Feuerwehranschluss) mit Innengewinde. Die Festkupplung ist aus Aluminium-Guss mit einer Nitril-Kautschuk Dichtung. Hergestellt in Deutschland.

| Ausführung | Innen-Gewinde | Knaggenabstand X (mm) | Best. Nr. | |
|---|---|---|---|---|
| 25-D | 3/4" | 31 | 118434 | |
| 25-D | 1" | 31 | 125642 | |
| 52-C | 5/4", 1 1/4" | 66 | 23064 | |
| 52-C | 6/4", 1 1/2" | 66 | 31754 | |
| 52-C | 2" | 66 | 23069 | |
| 52-C | 2 1/2" | 66 | 114260 | |
| 75-B | 2" | 89 | 118633 | |
| 75-B | 2 1/2" | 89 | 114261 | |
| 75-B | 3" | 89 | 75103 | |
| 110-A | 4" | 133 | 73119 | |

### 7 Storz Kupplung mit Außengewinde

Storz Kupplung (Feuerwehranschluss) mit Außengewinde. Die Festkupplung ist aus Aluminium-Guss mit einer Nitril-Kautschuk Dichtung. Hergestellt in Deutschland.

| Ausführung | Außen-Gewinde | Knaggenabstand X (mm) | Best. Nr. | |
|---|---|---|---|---|
| 25-D | 1 | 31 | 125643 | |
| 52-C | 5/4", 1 1/4" | 66 | 68866 | |
| 52-C | 6/4", 1 1/2" | 66 | 63784 | |
| 52-C | 2" | 66 | 55423 | |
| 52-C | 3" | 66 | 110265 | |
| 75-B | 2 1/2" | 89 | 114262 | |
| 75-B | 3" | 89 | 57898 | |
| 110-A | 4" | 133 | 109749 | |



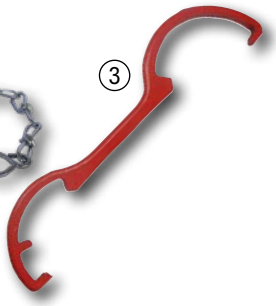

### 1 Alu Übergangsstück Storz auf Storz

Alu-Übergangsstück Storz auf Storz mit gegossenen Knaggen. Die Dichtung besteht aus Nitril-Kautschuk. Hergestellt in Deutschland.

| Ausführung | Knaggenabstand X (mm) | Best. Nr. | |
|---|---|---|---|
| 52-C auf 25-D | 66 auf 31 | 118433 | |
| 75-B auf 52-C | 89 auf 66 | 76630 | |
| 110-A auf 75-B | 133 auf 89 | 49699 | |

### 2 Storz Blindkappe

Storz Blindkappe (Feuerwehranschluss) mit Kette. Die Blindkupplung ist aus Aluminium-Guss mit einer Nitril-Kautschuk Dichtung. Hergestellt in Deutschland.

| | Knaggen-abstand X (mm) | Best. Nr. |
|---|---|---|
| 52-C | 66 | 114263 |
| 75-B | 89 | 114264 |
| 110-A | 133 | 114265 |

### 3 Kupplungsschlüssel

Schlüssel passend für alle Kupplungen der Größen A/B/C. Leichtes Lösen von Kupplungen mit geringem Kraftaufwand.
Best. Nr. 52333

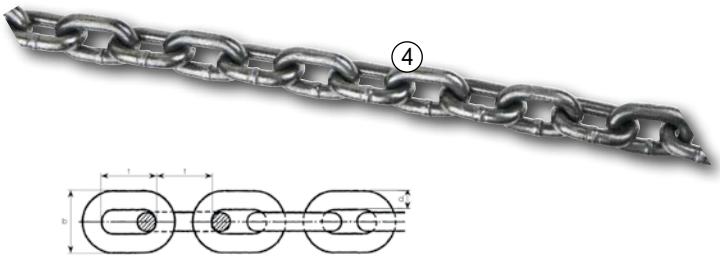

### 4 Rundgliederkette für Kratzboden, Gütegrad 80

Z.B. Ladewagen, Miststreuer, Entmistungsanlagen, Förderanlagen. Preis per Meter.

| Ausführung | Bruchkraft | b (mm) | t (mm) | Kette Ø x t (mm) | Best. Nr. | |
|---|---|---|---|---|---|---|
| blank | 80 KN | 27 | 24 | 8 x 24 | 2941 | |
| blank | 80 KN | 28 | 31 | 8 x 31 | 17490 | |
| verzinkt | 80 KN | 28 | 31 | 8 x 31 | 112020 | |
| blank | 100 KN | 32 | 31 | 9 x 31 | 2942 | |
| blank | 125 KN | 33 | 31 | 10 x 31 | 2943 | |



### 5 Kettennuss passend zu Kirchner/Pöttinger Miststreuer

| Kette Ø x t (mm) | Zähne-Zahl | Ø Außen (mm) | Bohrung (mm) | Naben-breite (mm) | Keilnut (mm) | Best. Nr. | |
|---|---|---|---|---|---|---|---|
| 8 x 31 | 5 | 110 | 35 | 53 | 10 | 36744 | |

### 6 Kettennuss passend zu Kirchner/Pöttinger Miststreuer

| | | | | | | | |
|---|---|---|---|---|---|---|---|
| 8 x 31 | 5 | 113 | 40 | 50 | 12 | 36743 | |

### 7 Kettennuss 9x31 geschlossen, in GGG60

| | | | | | | | |
|---|---|---|---|---|---|---|---|
| 9 x 31 | 6 | 135 | 40 | 48 | 12 | 61006 | |

### 6 Kettennuss 10x31 offen, in GGG60

| | | | | | | | |
|---|---|---|---|---|---|---|---|
| 10 x 31 | 6 | 135 | 40 | 57 | 12 | 61007 | |

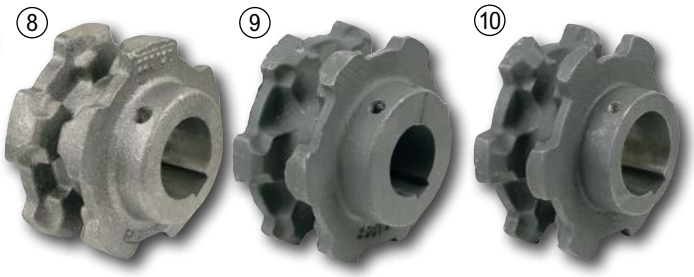

### 8 Kettennuss passend zu Mengele Miststreuer

| Kette Ø x t (mm) | Zähne-Zahl | Ø Außen (mm) | Bohrung (mm) | Naben-breite (mm) | Keilnut (mm) | Best. Nr. | |
|---|---|---|---|---|---|---|---|
| 8 x 31 | 5 | 110 | 30 | 70 | 8 | 50079 | |
| 8 x 31 | 5 | 110 | 35 | 70 | 10 | 5456 | |
| 8 x 31 | 5 | 110 | 40 | 70 | 10 | 5459 | |
| 8 x 31 | 5 | 110 | 40 | 70 | 12 | 5461 | |
| 10 x 31 | 5 | 110 | 35 | 70 | 10 | 2285 | |
| 10 x 31 | 5 | 110 | 40 | 70 | 12 | 2286 | |
| 10 x 31 | 5 | 110 | 40 | 70 | 12 | 114770 | |

### 9 Kettennuss 10x31 offen, in GG25

| | | | | | | | |
|---|---|---|---|---|---|---|---|
| 10 x 31 | 6 | 127 | 40 | 75 | 12 | 60025 | |

### 9 Kettennuss 10x31 offen, in GGG60

| | | | | | | | |
|---|---|---|---|---|---|---|---|
| 10 x 31 | 6 | 135 | 40 | 75 | 12 | 61008 | |

### 10 Kettennuss 10x31 offen, in GGG60

| | | | | | | | |
|---|---|---|---|---|---|---|---|
| 10 x 31 | 6 | 135 | 50 | 70 | 14 | 61009 | |



### 11 Umlenkrolle 8x31 offen, passend zu Kirchner/Pöttinger

Umlenkrad/Umlenkrolle zu Ladewagen und Miststreuer passend zu Kirchner, Landsberg, Pöttinger usw.

| Kette Ø x t (mm) | Zähne-Zahl | Ø Außen (mm) | Bohrung (mm) | Nabenbreite (mm) | Best. Nr. | |
|---|---|---|---|---|---|---|
| 8 x 31 | 5 | 110 | 30 | 53 | 36746 | |

### 12 Umlenkrolle 9x31 offen

| | | | | | | |
|---|---|---|---|---|---|---|
| 9 x 31 | 5 | 115 | 30 | 55 | 36747 | |

### 13 Umlenkrolle 9x31 geschlossen in GGG60

| | | | | | | |
|---|---|---|---|---|---|---|
| 9 x 31 | 6 | 135 | 30 | 48 | 61010 | |

### 14 Umlenkrolle 10x31 offen in GGG60

| | | | | | | |
|---|---|---|---|---|---|---|
| 10 x 31 | 6 | 135 | 35 | 45 | 61011 | |

### 15 Umlenkrolle 8x31 offen, passend zu Mengele

| Kette Ø x t (mm) | Zähne-Zahl | Ø Außen (mm) | Bohrung (mm) | Nabenbreite (mm) | Best. Nr. | |
|---|---|---|---|---|---|---|
| 8 x 31 | 5 | 110 | 25 | 55 | 5520 | |

### 15 Umlenkrolle 10x31 offen,

| | | | | | | |
|---|---|---|---|---|---|---|
| 10 x 31 | 5 | 110 | 25 | 50 | 2287 | |

### 16 Umlenkrolle 10x31 offen,

| | | | | | | |
|---|---|---|---|---|---|---|
| 10 x 31 | 6 | 128 | 30 | 50 | 101260 | |




**1 Steckschraubengarnitur M8x39 passend zu Kratzbodenkette 7x22, 8x24, 9,26x26, 10x26,5**
Best. Nr. 8872




**2 Steckschraubengarnitur M10x35 passend zu Kratzbodenkette 8x31, 9x31**
Best. Nr. 8871



**3 Steckschraubengarnitur M10x48 passend zu Kratzbodenkette 9x27, 9,5x27, 10x28**
Best. Nr. 32088




**4 Steckschraubengarnitur M10x40 passend zu Kratzbodenkette 10x31, 10x35, 10x38, 11x31, 11x35**
Best. Nr. 2947

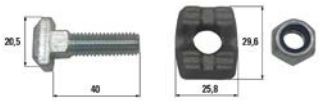


**5 Steckschraubengarnitur M10x40 passend zu Kratzbodenkette 8x31, 9x31**
Best. Nr. 110608

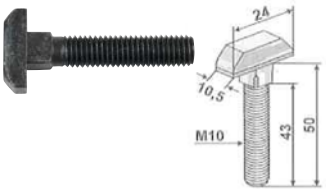


**6 Kettenschraube M10x50, Festigkeit 8.8**
Best. Nr. 73696



**7 Druckstück zu Kette 10x31, 10x35, 10x38, 11x31, 11x35.**
Best. Nr. 73697

**8 Verschlussglied zu Kratzbodenkette**
Mit Decklasche und Stahlstift
Gütegrad 80.

| zu Kette | Best. Nr. |
|---|---|
| 8x24 | 8873 |
| 8x31/9x31 | 8874 |
| 9x27 | 32087 |
| 10x31/11x31 | 2945 |
| 13x45 | 102303 |




**9 Winkelmesser**
LA = 36,5 mm, für Vielfachgeräte, Hackmaschinen, wie Schmotzer, Stoll, Type EL und ER.

| | Arbeits-breite (mm) | Best. Nr. |
|---|---|---|
| rechts | 140 | 8119 |
| rechts | 160 | 8121 |
| rechts | 180 | 8123 |
| rechts | 200 | 8125 |
| links | 140 | 8118 |
| links | 160 | 8120 |
| links | 180 | 8122 |
| links | 200 | 8124 |




**10 Hackmaschinenschar**
genormt nach DIN, LA=16 mm

| Arbeits-breite (mm) | Neigungs-Winkel (Grad) | Best. Nr. |
|---|---|---|
| 120 | 30° | 8104 |
| 140 | 30° | 8106 |
| 160 | 30° | 8107 |
| 180 | 30° | 8108 |
| 200 | 30° | 8109 |
| 240 | 30° | 2300 |
| 300 | 30° | 2304 |

**11 Hackmaschinenschar**
passend zu Rau, Einböck, LA=17 mm

| Arbeits-breite (mm) | Neigungs-Winkel (Grad) | Best. Nr. |
|---|---|---|
| 120 | 35° | 2307 |
| 140 | 35° | 2308 |

**11 Hackmaschinenschar passend zu Einböck und Schmotzer**

| Arbeits-breite (mm) | Neigungs-Winkel (Grad) | Best. Nr. |
|---|---|---|
| 120 | 40° | 2319 |
| 140 | 40° | 2331 |

**12 Stiel für Hackschare**
Lochabstand 16 mm

| Ausführung | Best. Nr. |
|---|---|
| RS 1086C-40° | 16009 |
| RS 1087C-30° | 14027 |

**13 Stiel zu Winkelmesser für Hackgeräte**
Stiel gekröpft zu Winkelmesser für Hackgeräte.
Breite (mm): 30
Loch Ø (mm): 5,5
Lochabstand (mm): 36
Länge (mm): 370
Stärke (mm): 10
Best. Nr. 21751

**14 Halbrundnieten nach DIN 660**
Größe: 5,25 x 25
Stück: 200
Best. Nr. 1798

**14 Senkkopfniete nach DIN661**
Stück: 200
Größe (mm): 5 x 25
Best. Nr. 10709

**15 Ackereggenzinke ohne Muttern, Vierkant gleichlaufend**
Gewindelänge 45 mm, extragehärtet, stahlvergütet. Längenangabe ohne Gewinde.

| Ausführung | Gewinde | Vierkant | Größe (mm) | Best. Nr. | |
|---|---|---|---|---|---|
| gerade | M14 | 14 | 16 x 190 | 7964 | |
| gerade | M14 | 14 | 18 x 220 | 27420 | |
| gerade | M16 | 16 | 20 x 200 | 110603 | |
| gerade | M16 | 16 | 20 x 220 | 5212 | |
| gerade | M16 | 16 | 20 x 240 | 24159 | |
| gebogen | M14 | 14 | 16 x 190 | 7965 | |
| gebogen | M14 | 14 | 18 x 220 | 27421 | |
| gebogen | M16 | 16 | 20 x 200 | 110604 | |
| gebogen | M16 | 16 | 20 x 220 | 5216 | |
| gebogen | M16 | 16 | 20 x 240 | 24143 | |

**15 Ackereggenzinke ohne Muttern, Vierkant versetzt**

| | Größe | Gewinde | Vierkant | Größe (mm) | Best. Nr. | |
|---|---|---|---|---|---|---|
| gerade | 20x220 | M16 | 16 | 20 x 220 | 25332 | |
| gebogen | 20x220 | M16 | 16 | 20 x 220 | 25333 | |

passend zu Amazone

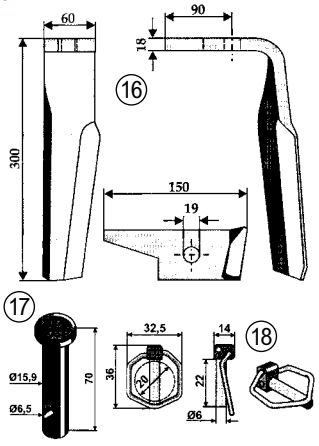


**16 Kreiseleggenzinke passend zu Amazone**
1-Loch 18mm stark

| | Best. Nr. | |
|---|---|---|
| rechts | 954426 | 79257 |
| links | 954427 | 79258 |

**17 Bolzen DK032**
verwendbard anstatt: 0224200
Best. Nr. 51994

**18 Klappsplint DG086**
verwendbard anstatt: 0807310
Best. Nr. 51995

passend zu Eberhardt

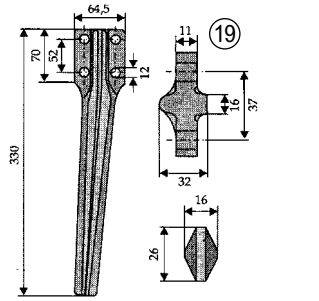


**19 Kreiseleggenzinke passend zu Eberhardt**
Ausführung: rechts
verwendbar: 300328, RH-65-52R
Best. Nr. 28410
Ausführung: links
52R, 300327, RH-65-52L
Best. Nr. 28411

**Schraube M12x1,25x35/12.9**
Best. Nr. 74680

**Schraube M12x1,25x40/12.9**
Best. Nr. 20405

## passend zu Eberhardt

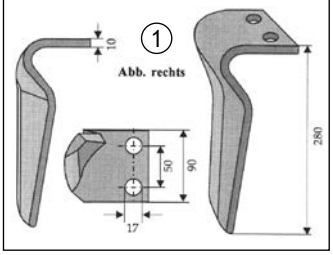


**1 Kreiseleggenzinke passend zu Eberhardt, Terranova, Sicma**
Ausführung: rechts
verwendbar anstatt Eberhardt: 302.141, RH-50-DER,
Best. Nr. 20392
Ausführung: links
302.142, RH-50-DEL
Best. Nr. 20398

**Schraube M16x1,5x55 mm 12.9**
Best. Nr. 20399

**Mutter selbstsichernd M16x1,5 8.8**
verwendbar anstatt: 00553526
Best. Nr. 20404

## passend zu Lely

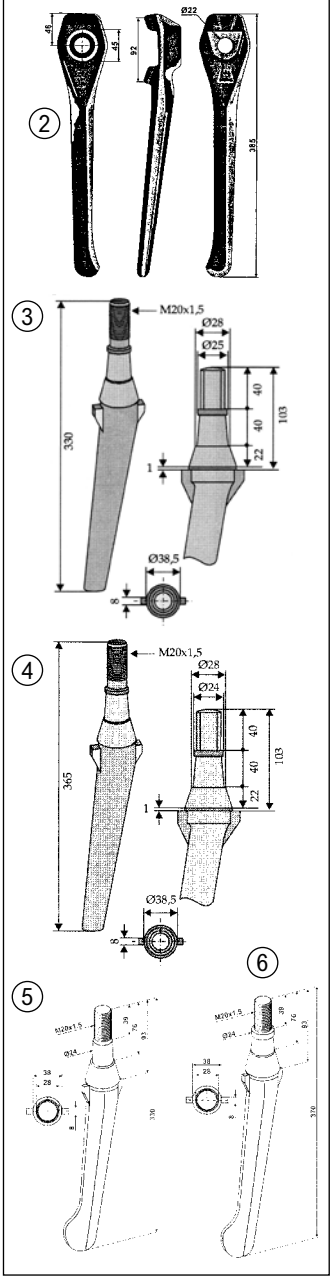


**2 Kreiseleggenzinke passend zu Lely, Schnellmontage**
Länge 385 mm
Ausführung: rechts
verwendbar anstatt Lely: RH-116-R.1
Best. Nr. 66770
Ausführung: links
verwendbar anstatt Lely: RH-116-L.1
Best. Nr. 66771

**3 Kreiseleggenzinke passend zu Krone, Landsberg, Lely RH2**
Konischer Schaft, Länge 330 mm.
RH2, 1.1699.022.00
Best. Nr. 14426

**4 Kreiseleggenzinke passend zu Landsberg, Lely, Krone, Rau**
Konischer Schaft, Länge 365 mm.
verwendbar RH2-1A, 1.1632.1487.0
Best. Nr. 14428

**Befestigungsmutter M20x1,5 konisch**
Best. Nr. 14632

**5 Kreiseleggenzinke passend zu Lely**
Tropfenform, Länge 330 mm
verwendbar RH2G, 1169901068
Best. Nr. 63874

**6 Kreiseleggenzinke passend zu Lely**
Tropfenform, Länge 370 mm
verwendbar: RH2AG, 1169901148
Best. Nr. 63875

## passend zu Maschio

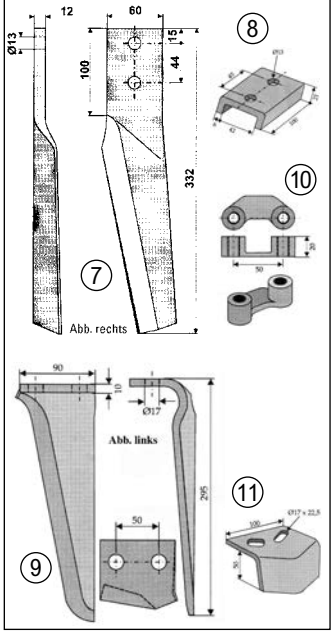


**7 Kreiseleggenzinke passend zu Maschio, Köckerling**
Ausführung: rechts
verwendbar anstatt: RH29, 10100225
Best. Nr. 25219
Ausführung: links
verwendbar anstatt: RH29, 10100226
Best. Nr. 25220

**Schraube M12x1,25x45/12.9**
verwendbar Maschio: 10100253
Best. Nr. 20410

**Mutter selbstsichernd M12x1,25**
verwendbar anstatt: 0553507
Best. Nr. 20411

**8 Schraubenschutz zu RH29**
Best. Nr. 34370

**teilweise Originalteile**
Die angeführten Originalnummern, Systembezeichnungen und Herstellerangaben dienen nur zur Identifizierung der Teile und sagen nicht aus, dass diese Teile von einem der angeführten Hersteller stammen.

**9 Kreiseleggenzinke RH66 passend zu Maschio, 90x10mm**
Ausführung: rechts
verwendbar anstatt: RH66
Best. Nr. 7961
Ausführung: links
verwendbar anstatt Maschio: RH66
Best. Nr. 7973

**Schraube M16x1,5x55 mm 12.9**
Best. Nr. 20399

**Mutter selbstsichernd M16x1,5 8.8**
verwendbar anstatt: 00553526
Best. Nr. 20404

**10 Bügelmutter M16x1,5,**
LA (mm): 50
verwendbar anstatt: 38100218
Best. Nr. 34371

**11 Schraubenschutz zu RH66**
Best. Nr. 34372

## passend zu Pöttinger

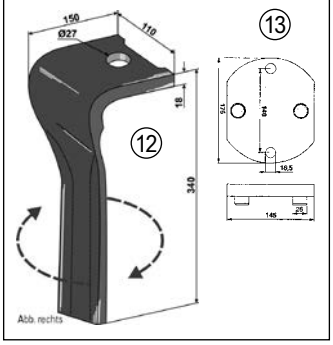


**12 Kreiseleggenzinke, passend zu Pöttinger Lion**
Ersatz für Doppelzinke
Ausführung: rechts
verwendbar anstatt Pöttinger: 873.40.225.1, 873.40.225.3,
Best. Nr. 24472
Ausführung: links
873.40.220.1, 873.40.220.3
Best. Nr. 24475

**13 Klemmplatte**
verwendbar anstatt: 873.41.025.0
Best. Nr. 28380

**Schraube M16x1,5x47, 12.9**
Best. Nr. 29783

## passend zu Rabe

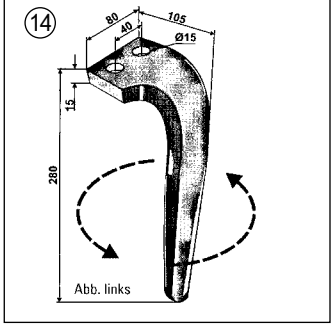


**14 Kreiseleggenzinke passend zu Rabe**
zu KG26: EMKE, WMKE, MKE
Ausführung: rechts
verwendbar anstatt Rabe: RH61, 8409.1201 = 8426.43.01
Best. Nr. 8341
Ausführung: links
RH61, 8409.1202 = 8426.43.02
Best. Nr. 8343

**Schraube M14x1,5x50/12.9**
Best. Nr. 15229

**Bundmutter M14x1,5**
verwendbar anstatt: 8409.00.37
Best. Nr. 15230

## passend zu Vogel & Noot

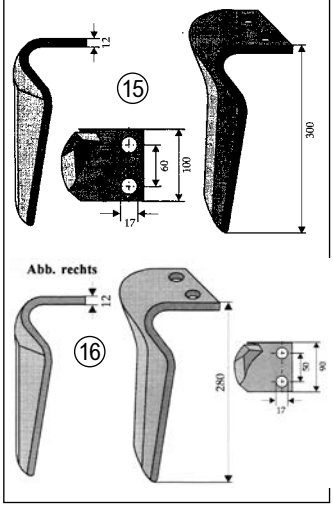


**15 Kreiseleggenzinke passend zu Vogel und Noot, Breviglieri, Maschio, Ortolan, Sovema, Tortella, Vigolo**
Ausführung: rechts
verwendbar RH52DER, V05591
Best. Nr. 2439
Ausführung: links
verwendbar RH52DEI, V05590
Best. Nr. 2440

**16 Kreiseleggenzinke rechts, 90x12mm**
Ausführung: rechts
V05494, RH51DER, E010144
verwendbar Rau: 44502, E44502
Best. Nr. 2435
Ausführung: links
V05493, RH51DEL, E020144
verwendbar Rau: 44501, E44501
Best. Nr. 2437

**Schraube M16x1,5x55 mm 12.9**
Best. Nr. 20399

**Schraube M16x1,5x60 mm 12.9**
Best. Nr. 20409

**Mutter selbstsichernd M16x1,5 8.8**
passend zu Falc, Kuhn, Kverneland, Landsberg, Maletti, Maschio, Niemeyer, Rabe, Rau, Vogel und Noot
Best. Nr. 20404

**Bundmutter M16x1,5 10.9**
Best. Nr. 7960

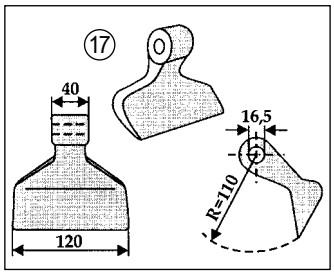


**17 Hammerschlegel passend zu**
Agricom, Becchio und Mandrile, Desvoys, Kuhn, Kverneland, Maletti, M.E.A.A.T, Nobili, Omarv, Perugini, Rinieri, Vogel und Noot, Zappator
Best. Nr. 2531

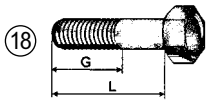


**18 Schraube mit Sicherungsmutter M16x2x100, 10.9**
passend zu: Agricom, Ferri, Gaspardo, Kverneland, M.E.A.A.T., Maletti, Maschio und Votex
Best. Nr. 40067

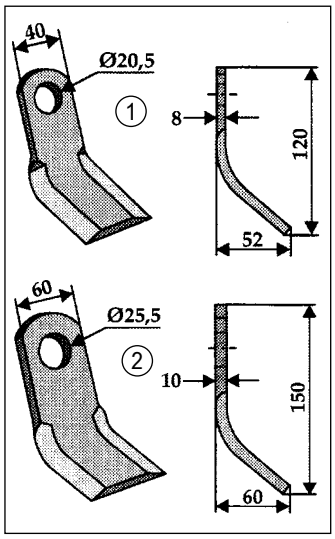


**1 Y-Messer passend zu Agrimaster, Agromec, Calderoni, Forgio-Roteritalia, Muratori, Orsi, Zanon**
verwendbard anstatt: 3000323
Best. Nr. 33328

**2 Y-Messer passend zu Agrimaster, Calderoni, Maschio, Muratori**
Best. Nr. 10205

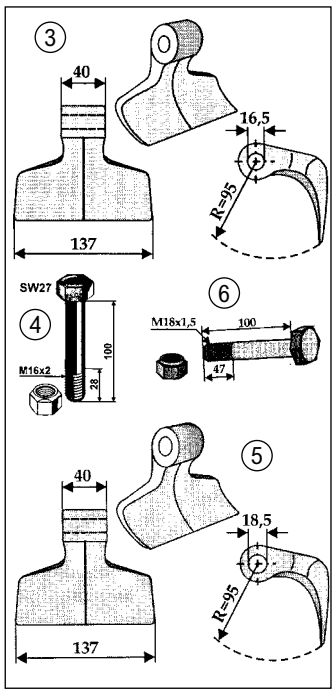


**3 Hammerschlegel passend zu** Agricom, Agritec, Berti, Breviglieri, M.E.A.A.T, Müthing, Oehler, Vigolo, Vogel und Noot, AP-00891
Best. Nr. 2521

**4 Schraube mit Sicherungsmutter M16x2x100,10.9**
Best. Nr. 110764

**5 Hammerschlegel passend zu Acrimom, Agritec, Berti, Breviglieri, M.E.A.A.T, Oehler, Vigolo, Vogel und Noot, AP-00891**
Best. Nr. 73665

**6 Schraube M18x1,5x100mm 10.9 mit Mutter**
Best. Nr. 33195

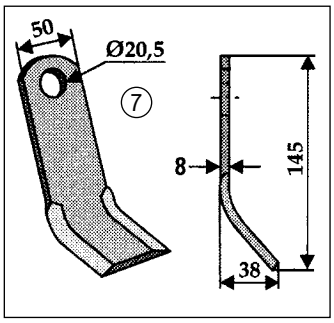


**7 Y-Messer passend zu Cosma, Hydrac DS4, Stärke 8 mm**
Best. Nr. 35026
**Buchse Ø 12 x Ø 20 x 25 mm**
Best. Nr. 40066
**Schraube M12x1,75x60 10.9 mit Sicherungsmutter**
Best. Nr. 40065

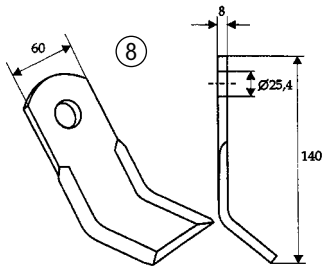


**8 Schlegelmesser passend zu Eberle Böschungsmäher, Ferri, Fendt, Agricom, Howard**
Best. Nr. 30636

passend zu Ferri

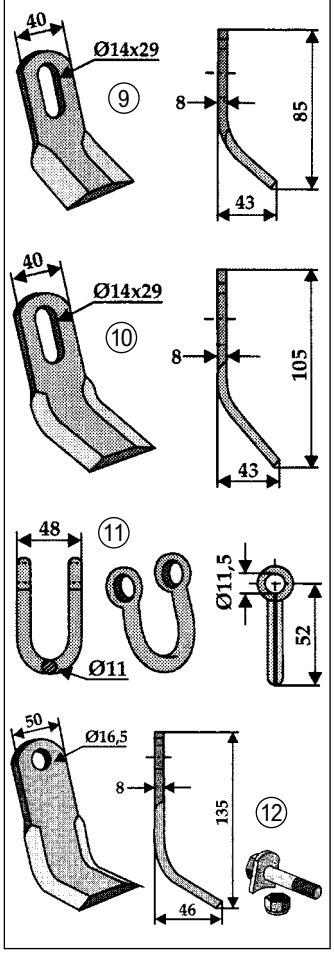


**9 Schlegelmesser passend zu Ferri Böschungsmäher**
40x85x8 mm.
Best. Nr. 39944

**10 Schlegelmesser passend zu Ferri Böschungsmäher**
40x105x8 mm.
Best. Nr. 33337

**11 Schäkel 52x48 mm, Ø 11 mm**
Best. Nr. 37738
**Schraube 7/16' x 63 mit Mutter**
Best. Nr. 39204

**12 Schlegelmesser passend zu Ferri Böschungsmäher, Humus**
Best. Nr. 48708
**Schraube M16x2x53 mm**
Best. Nr. 48709

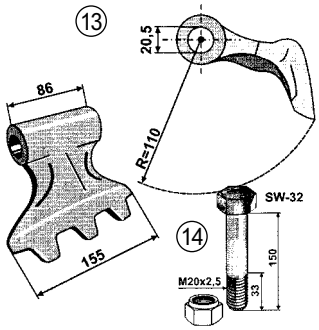


**13 Hammerschlegel passend zu Kuhn, Fehrenbach, Nobili, Willibald, Kirchner**
Best. Nr. 7995

**14 Schraube M20x2,5x150 mm, 10.9**
Best. Nr. 58496

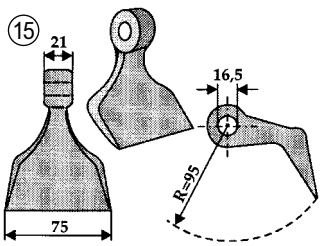


**15 Hammerschlegel passend zu HMF LS-Ausführung, Fehrenbach, Hammerschmied, Vogel & Noot**
Best. Nr. 36767

**Schraube 10.9 mit Sicherungsmutter**

| Ø x Länge (mm) | Best. Nr. |
|---|---|
| M16x70 | 36768 |
| M16x80 | 68170 |

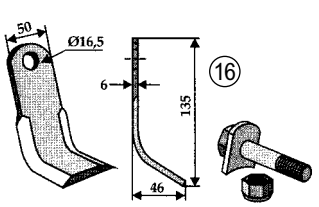


**16 Y-Messer passend zu Humus**
59092385
Best. Nr. 53641

**Schraube M16x2x53 mm**
Best. Nr. 48709

passend zu Kirchner

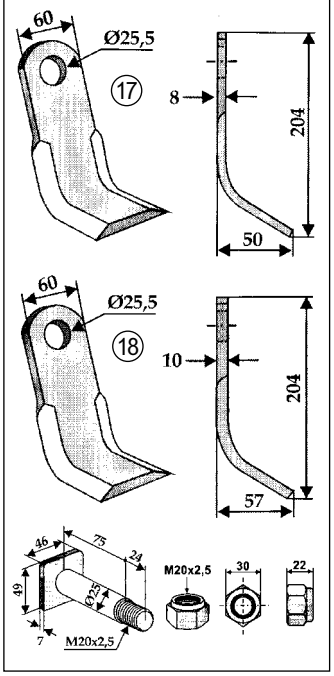


**17 Schlegelmesser passend zu Kirchner, Pegoraro**
Best. Nr. 17320

**18 Schlegelmesser passend zu Kirchner, Kuhn, Nobili, Vogel &Noot**
Best. Nr. 64975
**Bolzen**
Best. Nr. 64976
**Selbstsichernde Mutter M20x2,5**
Best. Nr. 64977

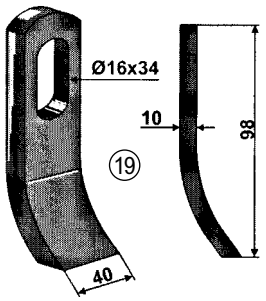


**19 Y-Messer passend zu Mulag, Gilbers, Novemat**
verwendbar anstatt Köckerling: 138485
Best. Nr. 72147
**Schraube 7/16' x 82 mm**
Best. Nr. 43827
**Schäkel gedreht 80x48,5mm, Ø 11mm**
Best. Nr. 102331

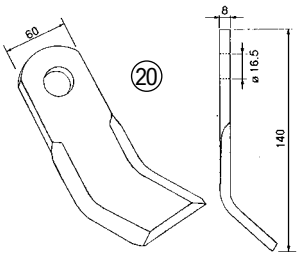


**20 Y-Messer passend zu Orsi**
00023002
Best. Nr. 9821

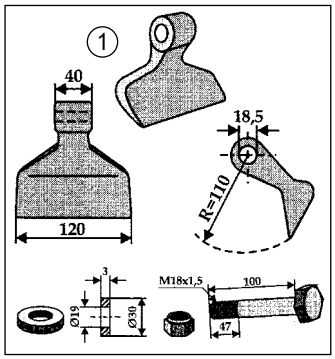


**1 Hammerschlegel passend zu Omarv, Alpego**
CL00325, P40063
Best. Nr. 33193
**Distanzscheibe Ø 19x30x3 mm**
Best. Nr. 52036
**Schraube M18x1,5x100mm 10.9 mit Mutter**
Best. Nr. 33195

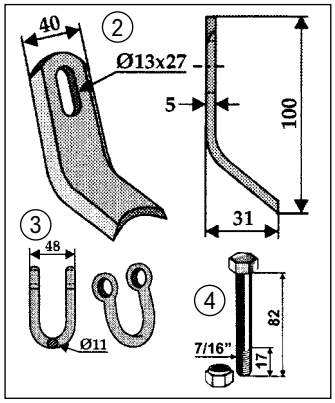


**2 Y-Messer passend zu Rasant**
40x100,5 mm
Best. Nr. 40045

**3 Schäkel 52x48 mm, Ø 11 mm**
Best. Nr. 37738

**4 Schraube 7/16' x 82 mm**
Best. Nr. 43827

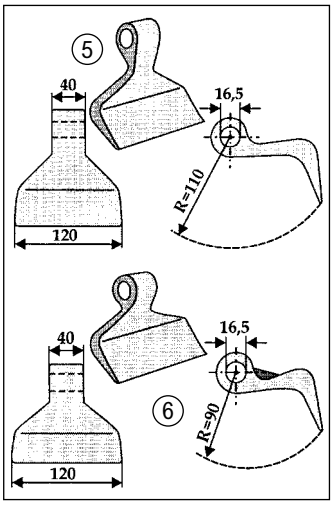


**5 Hammerschlegel passend zu Seppi, Breviglieri, Bomford, Howard, Mc Connel, Rinieri, Sicma**
Best. Nr. 2532

**Teile nicht gefunden?**

**6 Hammerschlegel passend zu Seppi, Breviglieri, Howard, Mc Connel**
Best. Nr. 28457
**Schraube M16x1,5x90/10.9**
Best. Nr. 44583
**Mutter M16x1,5**
Best. Nr. 44584
**Schraube M16x1,5x100/10.9 mit Sicherungsmutter**
Best. Nr. 98225

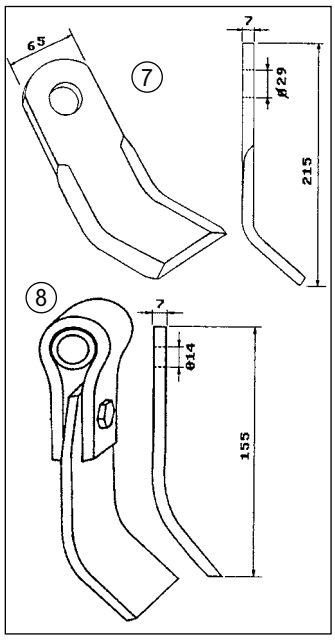


**7 Strohmesser passend zu Taarup, Ugerlose**
Ausführung: gebogen
verwendbar anstatt: 50.507.000
Best. Nr. 5051

**8 Maismesser passend zu Taarup, Ugerlose, Kirchner**
ohne Halter
verwendbar anstatt: 40.882.300
Best. Nr. 5046
**Büchse 40.881.100, 20x28x39 mm**
Best. Nr. 5054
**Halter 40.880.000**
Best. Nr. 5053
**Schraube mit Mutter 1/2 Zollx43**
Best. Nr. 3563

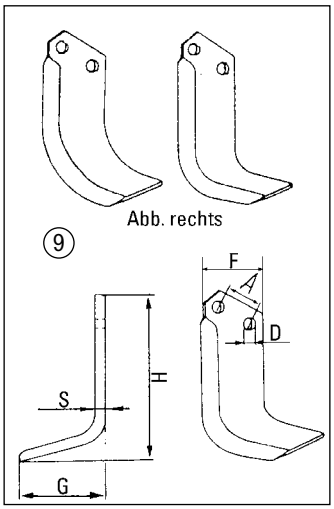


**9 Bogenmesser passend zu Breviglieri**

| Ausführung | A (mm) | H (mm) | G (mm) | Ø D (mm) | FxS (mm) | | Best. Nr. | |
|---|---|---|---|---|---|---|---|---|
| Bogenmesser rechts | 35 | 130 | 55 | 10,5 | 50 x 6 | 1847D | 101975 | |
| Bogenmesser links | 35 | 130 | 55 | 10,5 | 50 x 6 | 1847S | 101976 | |
| Bogenmesser rechts | 57 | 210 | 130 | 13 | 80 x 7 | 20302D | 32972 | |
| Bogenmesser links | 57 | 210 | 130 | 13 | 80 x 7 | 20302S | 32973 | |

**Fräsmesser passend zu Howard**

| | | | | | | | | |
|---|---|---|---|---|---|---|---|---|
| Winkelmesser rechts | 57 | 180 | 132 | 13 | 80 x 7 | 3901 | 8111 | |
| Winkelmesser links | 57 | 180 | 132 | 13 | 80 x 7 | 3900 | 8110 | |

**Schraube mit Mutter 1/2 Zoll x38, 12.9**
Best. Nr. 16010

| | | | | | | | | |
|---|---|---|---|---|---|---|---|---|
| Winkelmesser rechts | 57 | 170 | 140 | 11,5 | 75 x 6 | 9901 | 8113 | |
| Winkelmesser links | 57 | 170 | 140 | 11,5 | 75 x 6 | 9900 | 8112 | |

**Schraube mit Mutter 7/16 Zoll x1 1/4 Zoll, 12.9**
Best. Nr. 16011

| | | | | | | | | |
|---|---|---|---|---|---|---|---|---|
| Bogenmesser rechts | 57 | 210 | 130 | 13 | 80 x 7 | 9949 | 32972 | |
| Bogenmesser links | 57 | 210 | 130 | 13 | 80 x 7 | 9948 | 32973 | |

**Schraube mit Mutter 1/2 Zoll x38, 12.9**
Best. Nr. 16010

| | | | | | | | | |
|---|---|---|---|---|---|---|---|---|
| Winkelmesser rechts | 57 | 180 | 132 | 11,5 | 80 x 7 | 624.401 | 2462 | |
| Winkelmesser links | 57 | 180 | 132 | 11,5 | 80 x 7 | 624.400 | 2463 | |

**Schraube mit Mutter 7/16 Zoll x1 1/4 Zoll, 12.9**
Best. Nr. 16011

**9 Fräsmesser passend zu Maschio, Vogel und Noot**

| | | | | | | | | |
|---|---|---|---|---|---|---|---|---|
| Winkelmesser rechts | 56 | 180 | 135 | 14,5 | 80 x 6 | NCM, | 16015 | |
| Winkelmesser links | 56 | 180 | 135 | 14,5 | 80 x 6 | MCR | 16016 | |

**Schraube M12x1,25x35, 12.9 mit Sicherungsmutter**
Best. Nr. 16858
**Schraube mit Mutter M14x1,5x40, 12.9**
Best. Nr. 16019

**9 Fräsmesser passend zu Maletti**

| | | | | | | | | |
|---|---|---|---|---|---|---|---|---|
| Winkelmesser rechts | 45 | 200 | 110 | 14,5 | 70 x 8 | PPCV3, | 18564 | |
| Winkelmesser links | 45 | 200 | 110 | 14,5 | 70 x 8 | MNCV3 | 18563 | |

**Schraube mit Mutter M14x1,5x40, 12.9**
Best. Nr. 16019

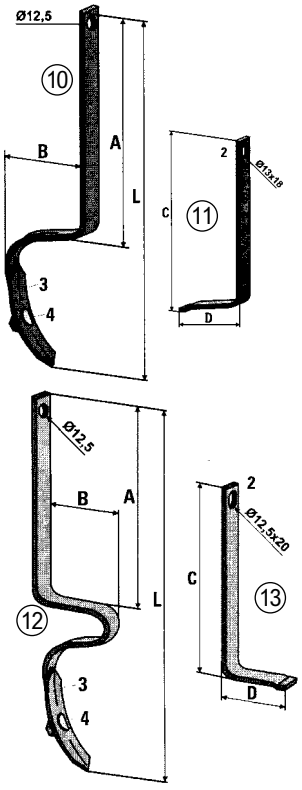


**10 Spurlockerer mit Schar**
A (mm): 400
B (mm): 190
L (mm): 685 mm
Zinken-Material: 32x12
Best. Nr. 52046

**11 Verstärkungsfeder**
C (mm): 440
D (mm): 120
Zinken-Material: 32x12
Best. Nr. 52047

**Schar 6 mm**

| Länge (mm) | Best. Nr. |
|---|---|
| 195 | 7986 |
| 210 | 58652 |

**Scharschraube M10x40**
Best. Nr. 7987

**12 Spurlockerer mit Schar**
Ohne Verstärkungsfeder, Material 32x10 mm. Gesamtlänge 570 mm.
A (mm): 275
B (mm): 150
L (mm): 570
Zinken-Material: 32x10
Best. Nr. 16020

**13 Verstärkungsfeder**
C (mm): 300
D (mm): 120
Zinken-Material: 32x10
Best. Nr. 19334

**12 Spurlockerer mit Schar**
Ohne Verstärkungsfeder, Material 40x10 mm. Gesamtlänge 785 mm.
A (mm): 460
B (mm): 155
L (mm): 785
Zinken-Material: 40x10
Best. Nr. 16021

**13 Verstärkungsfeder**
C (mm): 490
D (mm): 120
Zinken-Material: 40x10
Best. Nr. 19333

**Schar gebogen**

| Größe (mm) | Best. Nr. |
|---|---|
| 35x5x170 | 61587 |
| 35x5x135 | 28055 |

**Scharschraube M10x40**
Bild: 4
Best. Nr. 7987

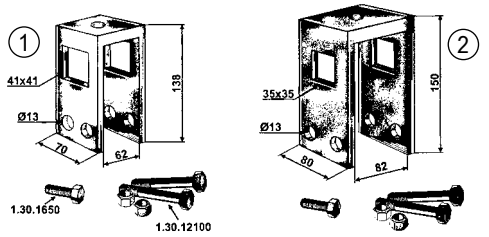


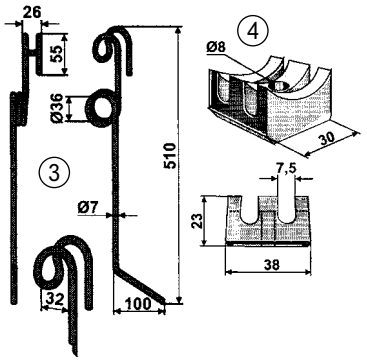


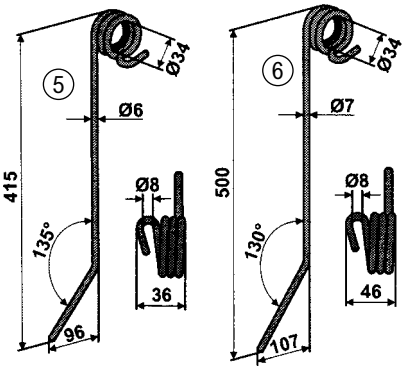


**1 Halter zu Spurlockererzinke für Rahmen 60x60mm**
Rahmen-Material: 60x60
Zinken-Material: 40x10, 40x12, 40x14
Best. Nr. 49332

**2 Halter zu Spurlockererzinke für Rahmen 80x80mm**
Rahmen-Material: 80x80
Zinken-Material: 32x10, 32x12
Best. Nr. 107881

**3 Hackstriegelzinke Ø7mm passend zu Einböck**
Striegelzinke Ø7x510mm passend zu Einböck Hackstriegel.
Länge (mm): 510
verwendbar anstatt Einböck: 15002
verwendbar anstatt Gregoire Besson: M302026
Best. Nr. 7997
**ab 100 Stück CHF 4,23**

**Hackstriegelzinke Ø8mm passend zu Einböck**
Striegelzinke Ø8x510mm
Länge (mm): 510
verwendbar anstatt Einböck: 15099
Best. Nr. 115237

**4 Halter passend zu Striegelzinke Einböck 12.012**
verwendbar anstatt Einböck: 10012
Best. Nr. 75020

**5 Hackstriegelzinke passend zu Hatzenbichler**
Ø (mm): 6, 6
verwendbar anstatt: 9309
Best. Nr. 2949

**6 Hackstriegelzinke passend zu Hatzenbichler**

| Ø (mm) | | Best. Nr. |
|---|---|---|
| 7 | 9312 | 34278 |
| 8 | 9310 | 34282 |

**7 Striegelzinke vorne zu Amazone Sämaschine**
verwendbar anstatt Amazone: 3408200
Best. Nr. 97682

**8 Striegelzinke hinten zu Amazone Sämaschine**
verwendbar anstatt Amazone: 3409200
Best. Nr. 97683

**9 Striegelzinke passend zu Accord Sämaschine**
495754S
Best. Nr. 38189

**10 Halter zu Einfachzinke**
Rahmen 40x40 mm.
Best. Nr. 48721

**Mutter M12x1,75 8.8**
Best. Nr. 67776

**Scheibe zu Halter Einfachzinke**
Best. Nr. 67774

**11 Striegelzinke passend zu Reform Sämaschine**
passend zu Reform: Semo 77, 88
verwendbar anstatt Reform: 300.520.322, 300.520.901
Best. Nr. 11472

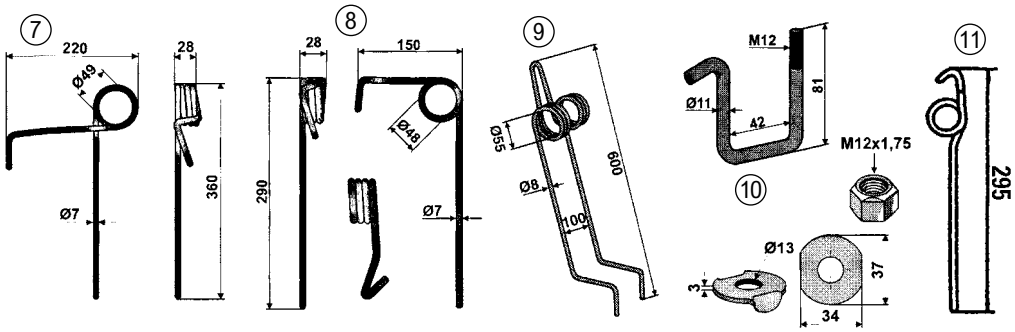


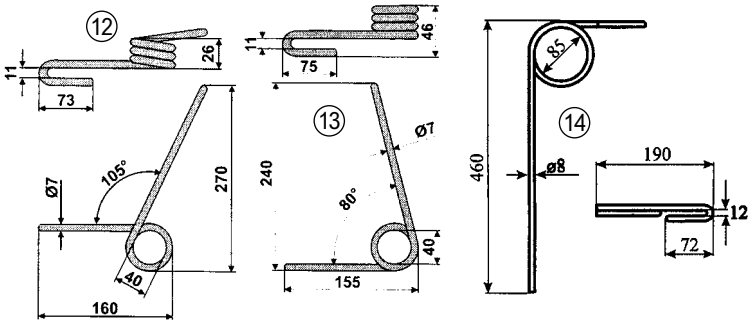


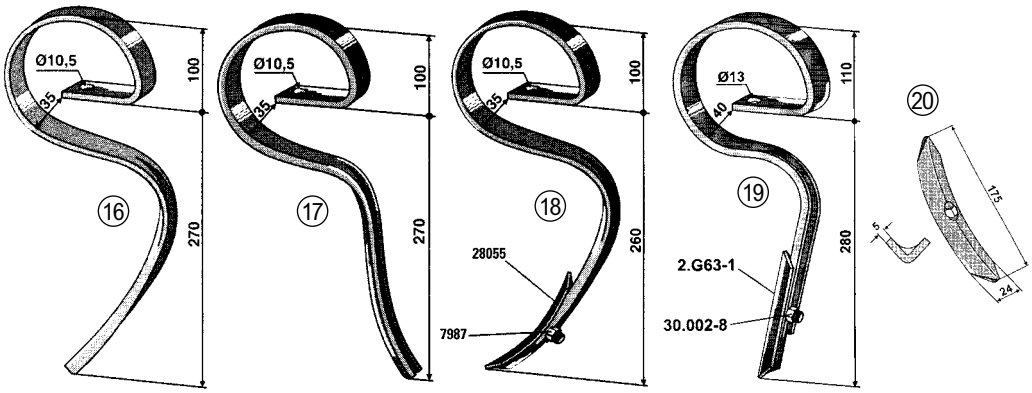


**12 Striegelzinke passend zu Reform Sämaschine**
passend zu Reform: Semo 99, 100
verwendbar anstatt Reform: 300.520.350
verwendbar anstatt Isaria: 3142.457.M1
Best. Nr. 12776

**13 Striegelzinke vorne passend zu Reform Sämaschine**
passend zu Reform: Semo 99, 100
verwendbar anstatt Isaria: 3142.456.M1
verwendbar anstatt Lemken: 353.7049, 033298
Best. Nr. 12777

**14 Striegelzinke Sämaschine**
Nordsten 27706, Stegsted 050948
Best. Nr. 27230

**15 Striegelzinke passend zu Saxonia Sämaschine**
3200 60 001
Best. Nr. 47720

**16 Garezinken ohne Schar**
Best. Nr. 2549

**17 Garezinken ohne Schar**
für die vordere Reihe, Zinkenmaterial 25x8.
Best. Nr. 41499

**18 Garezinke mit Schar**
Best. Nr. 28057

**Schar gebogen**

| Größe (mm) | Best. Nr. |
|---|---|
| 35x5x170 | 61587 |
| 35x5x135 | 28055 |

**Scharschraube M10x40**
Best. Nr. 7987

**19 Garezinken Germinator mit Schar**
gerade Ausführung, Zinkenmaterial 32x10
Best. Nr. 26139

**Schar gerade 35x5x135**
Best. Nr. 26140

**Scharschraube M10x40**
Best. Nr. 7987

**20 Schar 24x5x175**
zu Vogel und Noot Garezinken
Best. Nr. 63889

**Scharschraube M8x35 zu Garezinken und Kultureggenzinken**
Best. Nr. 44566

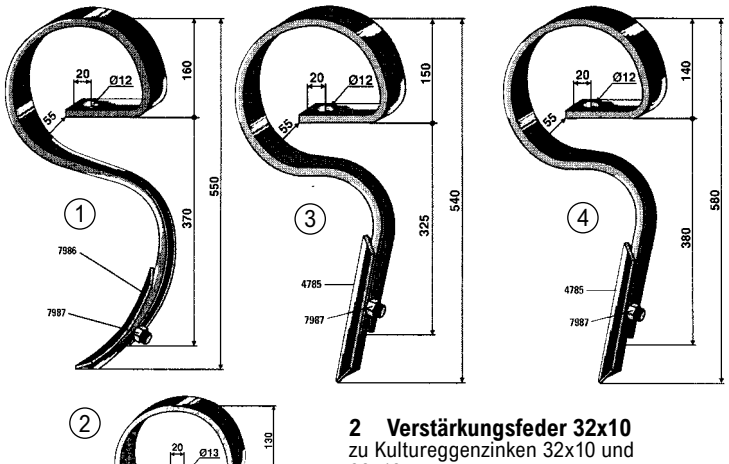


**1 Kultureggenzinken mit Schar**

| Zinken-Material | Best. Nr. |
|---|---|
| 32x10 | 7984 |
| 32x12 | 13021 |

**2 Verstärkungsfeder 32x10**
zu Kultureggenzinken 32x10 und 32x12
Best. Nr. 38264

**3 Kultureggenzinke gerade mit Schar**
Zinkenmaterial 32x10.
Best. Nr. 6782

**Schar gerade 35x6x220**
Best. Nr. 4785

**Scharschraube M10x40**
Best. Nr. 7987

**4 Kultureggenzinke gerade mit Schar**
Zinkenmaterial 32x12
Best. Nr. 6783

**Schar gerade 35x6x220**
Best. Nr. 4785

**Scharschraube M10x40**
Best. Nr. 7987

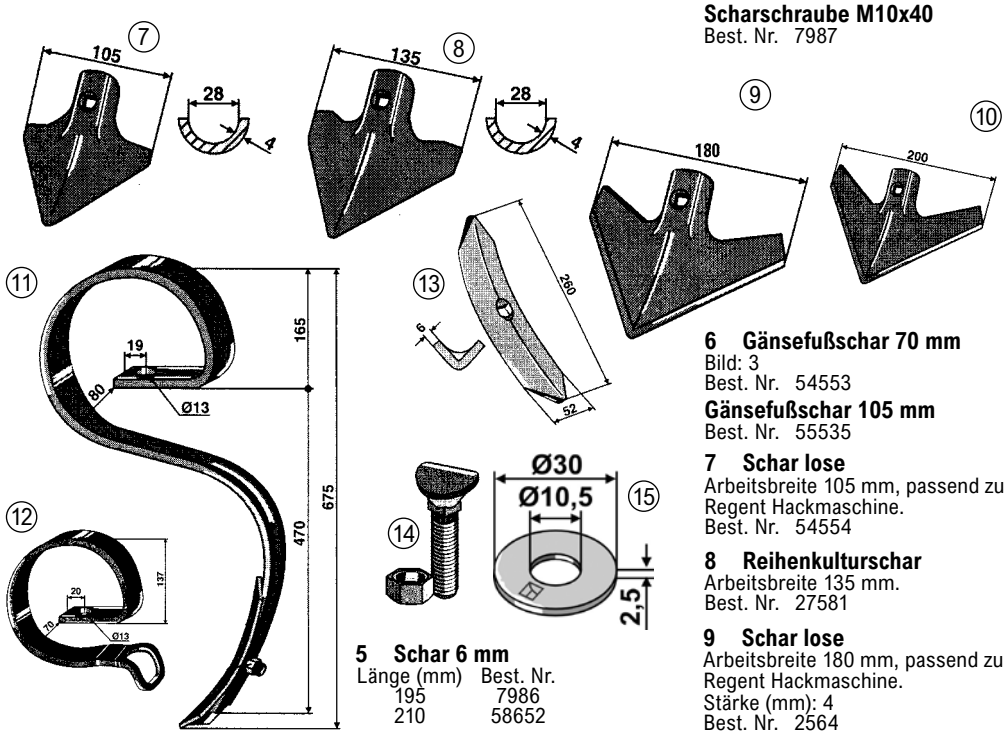


**5 Schar 6 mm**

| Länge (mm) | Best. Nr. |
|---|---|
| 195 | 7986 |
| 210 | 58652 |

**6 Gänsefußschar 70 mm**
Bild: 3
Best. Nr. 54553

**Gänsefußschar 105 mm**
Best. Nr. 55535

**7 Schar lose**
Arbeitsbreite 105 mm, passend zu Regent Hackmaschine.
Best. Nr. 54554

**8 Reihenkulturschar**
Arbeitsbreite 135 mm.
Best. Nr. 27581

**9 Schar lose**
Arbeitsbreite 180 mm, passend zu Regent Hackmaschine.
Stärke (mm): 4
Best. Nr. 2564

**10 Reihenkulturschar**
Arbeitsbreite 200 mm.
Best. Nr. 2565

**11 Großfederzinke, 45x12 schwer**
mit Schar
Best. Nr. 7988

**12 Verstärkungsfeder 45x12**
Best. Nr. 38827

**13 Schar lose**
Arbeitsbreite 50 mm.
Best. Nr. 7990

**14 Scharschraube M8x35 zu Garezinken und Kultureggenzinken**
Best. Nr. 44566

**14 Scharschraube M10x40**
Bild: 4
Best. Nr. 7987

**14 Scharschraube M10x60, 10.9**
mit Vierkantansatz
Festigkeit: 10.9
Best. Nr. 58255

**15 Beilagscheibe M10 ø10,5xø30x2,5mm**
Beilagscheibe M10 in Materialstärke 2,5 mm
Best. Nr. 14031

**16 Halter für Gare- und Kultureggenzinken**

| Zinken-Material | Rahmen-Material | Best. Nr. |
|---|---|---|
| 25x8 | 40x10 | 7976 |
| 32x10 | 40x12 | 2562 |
| 32x10 | 50x12 | 7985 |
| 32x10 | 50x15 | 2566 |
| 32x10 | 50x50 | 2609 |
| 32x12 | 50x12 | 13022 |
| 32x12 | 50x15 | 13033 |
| 32x12 | 50X30 | 106524 |
| 32x12 | 50x50 | 13044 |
| 45x12 | 50x50 | 114957 |
| 45x12 | 60x60 | 7989 |

**16 Halter mit Verstärkungsfeder**

| Zinken-Material | Rahmen-Material | Best. Nr. |
|---|---|---|
| 32x10, 32x12 | 50x12 | 47766 |
| 32x12 | 50x50 | 118226 |
| 45x12 | 60x60 | 56171 |
| 45x12 | 65 x 65 | 70187 |

**17 Großfederzinke 45x12**
ohne Schar
Best. Nr. 70189

**18 Schar 50x265x6 mm**
2-Loch
Best. Nr. 70190

**22 Gänsefußschar 180x5 mm**
Best. Nr. 61016

**Scharschraube M10x60, 10.9**
mit Vierkantansatz
Festigkeit: 10.9
Best. Nr. 58255

**19 Verstärkungsfeder 45x12**
Best. Nr. 38827

**20 Kultureggenzinke schwer komplett, 70x12**
Best. Nr. 58251

**Kultureggenzinke schwer ohne Schar**
Best. Nr. 61015

**21 Schar 52x7x300**
Passend zu Kultureggenzinke 70x12.
Best. Nr. 58252

**22 Gänsefußschar 180x5 mm**
Best. Nr. 61016

**23 Gänsefußschar 200x6 mm**
Best. Nr. 70191

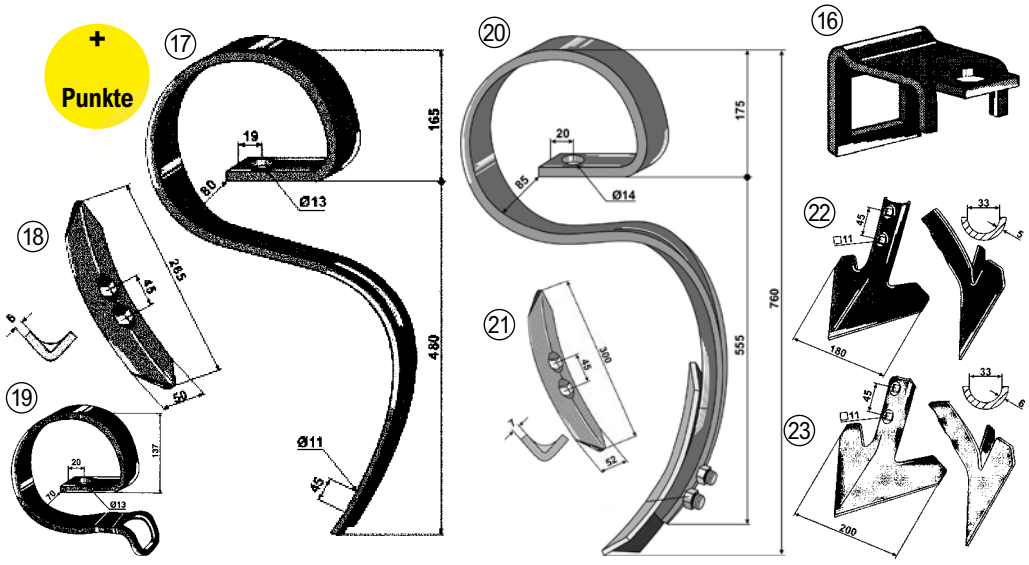

**1 Zinkenhalter zu 70x12**

| Rahmen-Material | Best. Nr. |
|---|---|
| 60x60 | 58254 |
| 80x80 | 70192 |

**2 Schar K31, 6 mm**
Best. Nr. 942

**2 Schar K31, 8 mm**
Best. Nr. 39234

**3 Breitschare für System David und Kongskilde**
Breitschar K30, 140 mm.
Best. Nr. 13400

**4 Breitschar K30, 250 mm**
Best. Nr. 9729

**5 Flügelschar Kongskilde, 285 mm**
Best. Nr. 70196

**6 Schar zu Flügelschar Kongskilde**
K32, 80x300x8 mm
Best. Nr. 70195

**7 Scharschraube**
mit Vierkantansatz

| Festigkeit | Ø x Länge (mm) | Best. Nr. |
|---|---|---|
| 8.8 | M12x50 | 943 |
| 8.8 | M12x60 | 70194 |

**8 Beilagscheibe M12 ø13xø40x3,5mm**
Beilagscheibe M12 in Materialstärke 3,5mm
Best. Nr. 120767

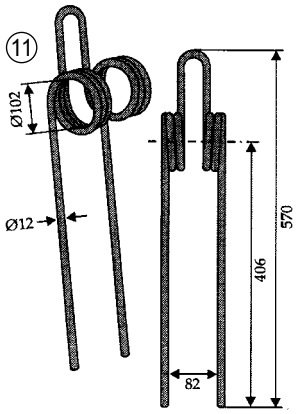


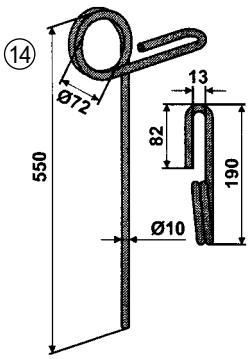


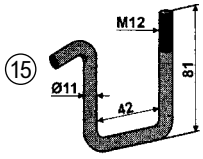


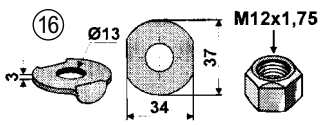


17

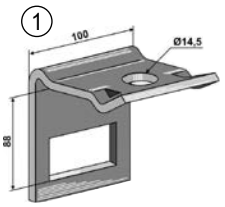


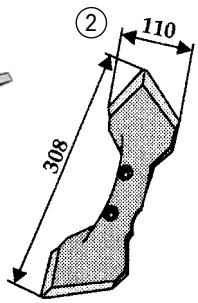


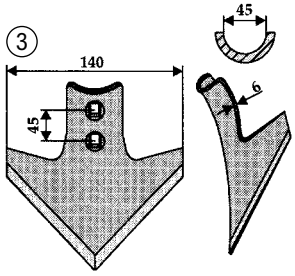


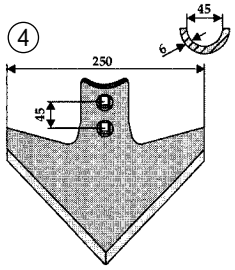


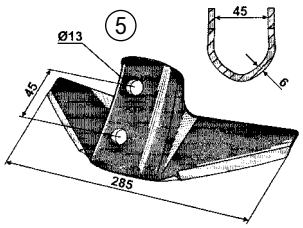


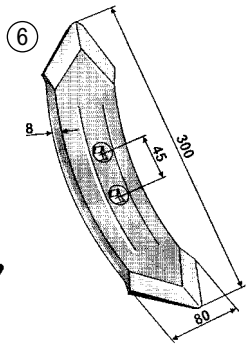


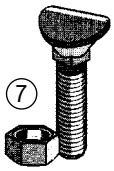


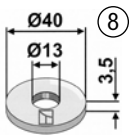


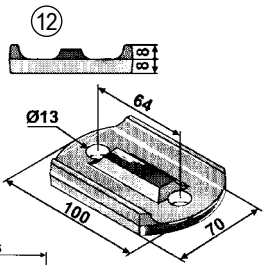


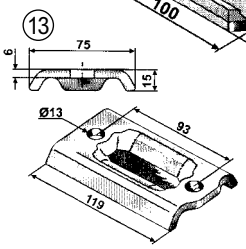


**11 Zustreifzinke doppelt für Schwergrubber**
Best. Nr. 54480

**12 Halteplatte Rahmen 50x50**
passend zu Zustreifzinke Best. Nr. 54480
Best. Nr. 24581

**Bügelschraube M12x1,75, R50x50**
passend zu Zustreifzinke Best. Nr. 54480
Best. Nr. 24583

**13 Halteplatte Rahmen 80x80**
passend zu Zustreifzinke Best. Nr. 54480
Best. Nr. 24579

**Bügelschraube M12x1,75, R80x80**
passend zu Zustreifzinke Best. Nr. 54480
Best. Nr. 24580

**14 Zustreifzinke einfach für Schwergrubber**
Best. Nr. 48720

**15 Halter zu Einfachzinke**
Rahmen 40x40 mm.
Best. Nr. 48721

**16 Scheibe zu Halter Einfachzinke**
Best. Nr. 67774

**17 Mutter M12x1,75 8.8**
Best. Nr. 67776







**9 FAIE Doppelherzschar 500**
Schwere Ausführung passend zu Einböck, Heger, Howard, Jeitler, Kocke, Landsberg-Pöttinger, Regent, Vogel und Noot. Härte 48-50 HRC, Radius 300 mm, Arbeitsbreite 130 mm.

| Lochabstand (mm) | Radius R (mm) | Best. Nr. |
|---|---|---|
| 45 | 300 | 7991 |
| 45-75 | 300 | 41497 |
| 70 | 300 | 51158 |

**FAIE Doppelherzschar 500**
Arbeitsbreite 180 mm.
Lochabstand (mm): 45-70
Best. Nr. 7723

**10 Scharschraube mit Vierkantansatz, DIN 608**

| Festigkeit | Ø x Länge (mm) | Best. Nr. |
|---|---|---|
| 12.9 | M12x60 | 1191 |
| 12.9 | M12x70 | 41498 |
| 12.9 | M12x80 | 26938 |
| 12.9 | M12x90 | 414 |

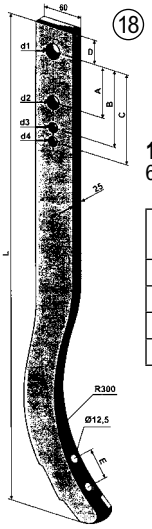


**18 Schwergrubberstiele 60 x 25**
60x25 mm, Radius 300 mm.

| L (mm) | E (mm) | A (mm) | D (mm) | Ø d1 (mm) | Ø d2 (mm) | Best. Nr. | |
|---|---|---|---|---|---|---|---|
| 720 | 45 | 80 | 25 | 21 | 14 | 105712 | |
| 740 | 45 | 150 | 25 | 20,5 | 12.5 | 61019 | |
| 750 | 70 | 150 | 25 | 20,5 | 12.5 | 102747 | |
| 820 | 70 | 175 | 25 | 21 | 14.5 | 58906 | |

bis Punkte

**19 Breitschar 100 mm**
Länge 450 mm, Breite 100 mm, Lochabstand 45-80 mm. verwendbar anstatt Pöttinger: 965.50.055.0
Best. Nr. 32117

**20 Flügelschar 480 mm Monobloc**
Arbeitsbreite 480 mm, Lochabstand 45-80 mm. Verwendbar auf jedem Grubberstiel mit einem Radius von 300 mm und einer maximalen Breite von 45 mm.
Best. Nr. 32113



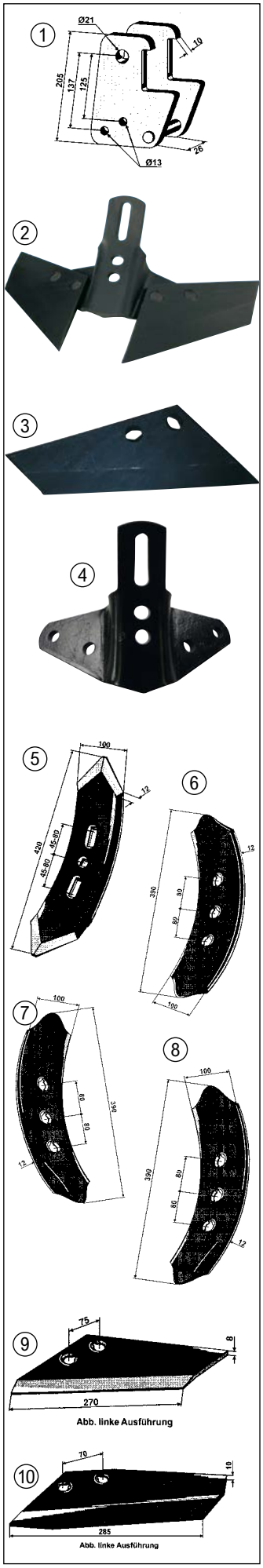


**1 Halter für Schwergrubberzinken**
Lieferung per Paar.
Ø d1 (mm): 21
Ø d2 (mm): 13
Rahmen-Material: 80x80
Best. Nr. 34389

**2 Flügelschare komplett, 92772**
passend für Montage auf allen Schwergrubberstielen, LA 45-75 mm
Arbeitsbreite (mm): 370
Lochabstand (mm): 45-75
Radius R (mm): 300
Best. Nr. 18573
Arbeitsbreite (mm): 455
Best. Nr. 18568

**3 Scharblatt rechts**
zu Arbeitsbreite 380 mm, 92520
Best. Nr. 18571

**Scharblatt links**
zu Arbeitsbreite 380 mm, 92521
Best. Nr. 18570

**3 Scharblatt rechts zu Arbeitsbreite 470 mm, 92536**
Best. Nr. 18566

**Scharblatt links zu Arbeitsbreite 470 mm, 92537**
Best. Nr. 18565

**Scharschraube mit 2 Nasen DIN11014**
M10x30
Best. Nr. 5403

**4 Halteplatte, 92771**
Best. Nr. 18569

## Ersatzteile zu Flügelschar Grubber Landsberg-Pöttinger, Einböck

**5 Breitschar 100 mm**
Länge 450 mm, Breite 100 mm, Lochabstand 45-80 mm.
verwendbar anstatt: 965.50.055.0
Best. Nr. 32117

**6 Scharspitze**
verwendbar anstatt Pöttinger: 965.50.065.0
Best. Nr. 63896

**7 Scharspitze**
Ausführung: rechts
verwendbar anstatt Pöttinger: 965.50.067.1, 965.50.057.1
Best. Nr. 63897

**8 Scharspitze**
Ausführung: links
verwendbar anstatt Pöttinger: 965.50.066.1, 965.50.056.1
Best. Nr. 63898

**Scharschraube mit 2 Nasen DIN11014**
M12x70
Best. Nr. 79728

**9 Scharblatt**
Ausführung: rechts, links
verwendbar anstatt: 939.50.220.1,
Best. Nr. 8052
Ausführung: links
verwendbar anstatt: 939.50.221.1
Best. Nr. 8048

**10 Scharblatt 285 mm**
Ausführung: rechts
verwendbar anstatt: 966.050.031.0,
Best. Nr. 55529
Ausführung: links
verwendbar anstatt: 966.050.021.0
Best. Nr. 55531

**Scharschraube mit 2 Nasen DIN11014**
M12x35
Best. Nr. 8095

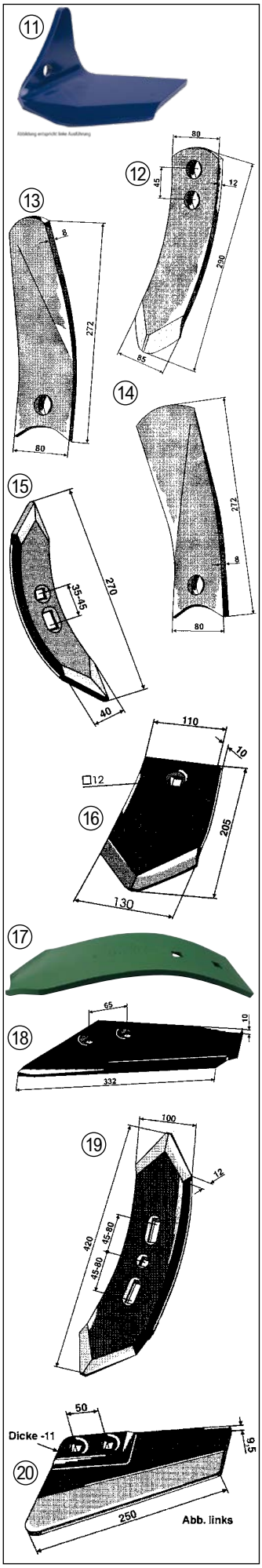


## Ersatzteile zu Flügelschar Grubber Synkro 3003

**11 Flügelschar 150mm passend zu Pöttinger SYNKRO Grubber**
Ausführung: rechts
verwendbar anstatt: 976.250.030.1,
Best. Nr. 65097
Ausführung: links
verwendbar anstatt: 976.250.020.1
Best. Nr. 65096

**Flügelschar 220mm**
Ausführung: rechts
verwendbar anstatt: 9781.50.030.0
Best. Nr. 122074
Ausführung: links
verwendbar anstatt: 9781.50.020.0
Best. Nr. 122076

**Schraube 10.9 mit Sicherungsmutter** Ø x Länge (mm): M16x70
Best. Nr. 36768

**12 Scharspitze zu Flügelschar Grubber Synchro 3003**
verwendbar anstatt Pöttinger: 976.250.015.1
Best. Nr. 65095

**Scharschraube mit 2 Nasen DIN11014**
M12x85
Best. Nr. 71892

**13 Leitblech links**
verwendbar anstatt Pöttinger: 976.250.036.0
Best. Nr. 71890

**14 Leitblech rechts**
verwendbar anstatt Pöttinger: 976.250.037.0
Best. Nr. 71891

## Rabe

**15 Schar GG3 für ZK-Grubber**
verwendbar anstatt Rabe: 6337.06.01
Best. Nr. 52148

## Regent

**16 Scharspitze zu Regent**
verwendbar anstatt Regent: 871.12.15
Best. Nr. 46438

**Scharschraube mit Vierkantansatz, DIN 608**
M12x35
Best. Nr. 1863

**17 Leitblech innen**
verwendbar anstatt Regent: 871.12.16
Best. Nr. 71860

**18 Scharblatt**
Ausführung: rechts
verwendbar anstatt: 871.12.14-1
Best. Nr. 55532
Ausführung: inks
verwendbar anstatt: 871.12.14-2
Best. Nr. 55533

**Scharschraube mit Vierkantansatz, DIN 608**
M12x35
Best. Nr. 1863

## Vogel & Noot

**19 Scharspitze, altes Modell**
verwendbar anstatt Pöttinger: 965.50.055.0
Best. Nr. 48699

**20 Scharblatt passend zu Vogel und Noot**
Arbeitsbreite 430 mm

| Ausführung | Best. Nr. |
|---|---|
| rechts | 39242 |
| links | 39243 |

**Scharschraube mit Ovalkopf**
M10x25
Best. Nr. 6929

bis Punkte




**1 Flügelschar 270 mm Monobloc**
Arbeitsbreite 270 mm, Lochabstand 45-80 mm. Verwendbar auf jedem Grubberstiel mit einem Radius von 300 mm und einer maximalen Breite von 45 mm.
Lochabstand (mm): 45 - 80
passend zu TerraFlex
Radius R (mm): 300
verwendbar anstatt CV0.080.08, CV0.080.08P
Best. Nr. 103827

**Flügelschar 330mm Monobloc**
verwendbar anstatt CV0.080.07, CV0.080.07P
Best. Nr. 103962

**Flügelschar 480 mm Monobloc**
verwendbar anstatt CV0.080.05, CV0.080.05P
Best. Nr. 32113

**Ersatzteile zu Lemken Smaragd, Topas, Amazone/BBG (Pegasus)**

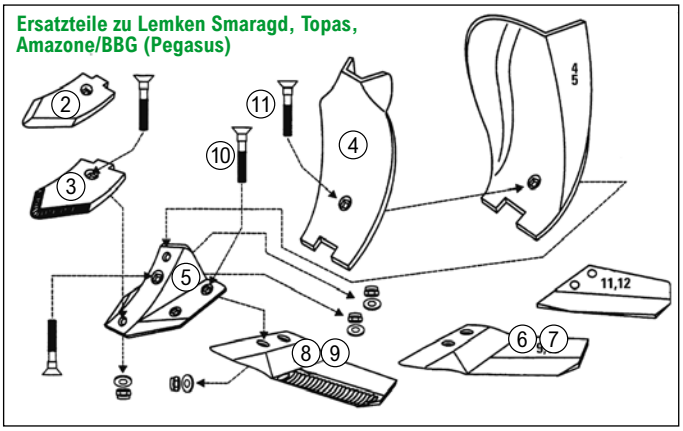


**2 Scharspitze S12D**
verwendbar anstatt: 337 4388
Best. Nr. 8069

**3 Scharspitze S12P, unterseitig aufgepanzert**
verwendbar anstatt: 337 4392
Best. Nr. 34393

**4 Leitblech**
verwendbar anstatt: 337 4395
Best. Nr. 34394

**5 Scharfuß**
verwendbar anstatt: 467 9105
Best. Nr. 34397

**6 Scharblatt 345 mm, rechts**
verwendbar anstatt: 337 4418
Best. Nr. 34400

**7 Scharblatt 345 mm, links**
verwendbar anstatt: 337 4419
Best. Nr. 34401

**8 Scharblatt 380 mm, rechts, unterseitig aufgepanzert**
verwendbar anstatt: 3374424
Best. Nr. 34398

**9 Scharblatt 380 mm, links, unterseitig aufgepanzert**
verwendbar anstatt: 337 4425
Best. Nr. 34399

**10 Scharschraube zu Flügelschar**
verwendbar anstatt: 301 1805
Best. Nr. 8068

**11 Scharschraube mit Vierkantansatz, DIN 608**
Best. Nr. 1863

**Kverneland**

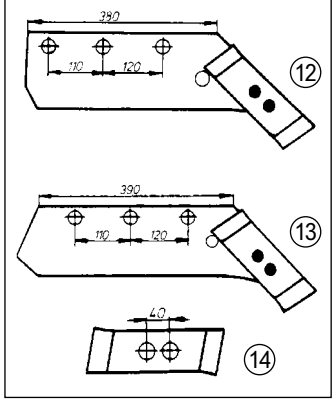


**Kverneland**

**zu Pflugkörper 6, 7, 8, 9, 28 ab BJ1983**

**12 Schnabelschar 14"**
ohne drehbarer Wechselspitze

| | Best. Nr. | |
|---|---|---|
| rechts | 073002 | 5303 |
| links | 073003 | 5304 |

**13 Schnabelschar, 16"**
ohne drehbarer Wechselspitze

| | Best. Nr. | |
|---|---|---|
| rechts | 073004 | 5305 |
| links | 073005 | 5306 |

**Scharschraube mit Ovalkopf**
Ø x Länge (mm):
Best. Nr. 1270

**14 Wechselspitze**

| | Best. Nr. | |
|---|---|---|
| rechts | 053090 | 12517 |
| links | 063090 | 41479 |

**15 Schnabelschar, 16"**

| | Best. Nr. | |
|---|---|---|
| rechts | 073056 | 32367 |
| links | 073057 | 32368 |

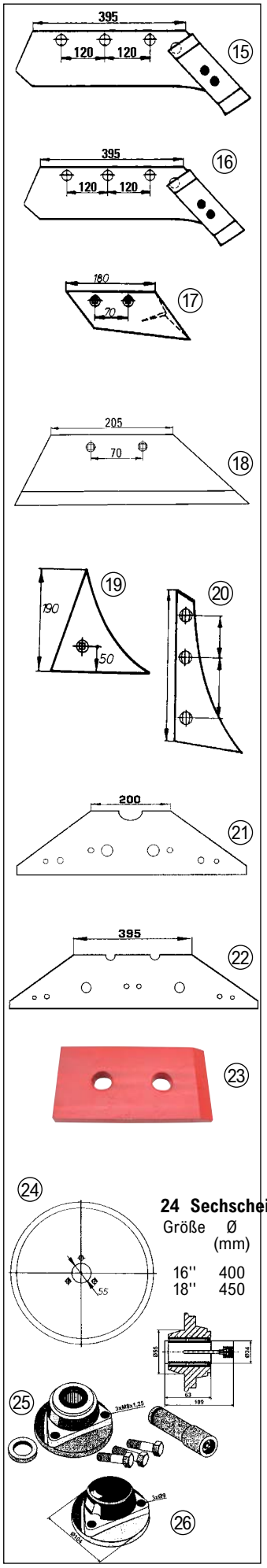


**zu Pflugkörper 14,19, 20, 30**

**16 Schnabelschar, 18"**

| | Best. Nr. | |
|---|---|---|
| rechts | 073080 | 68608 |
| links | 073081 | 68609 |

**Scharschraube mit Ovalkopf**
Ø x Länge (mm):
Best. Nr. 1270

**17 Vorschälerschar klein**

| | Best. Nr. | |
|---|---|---|
| rechts | 056873 | 53242 |
| links | 066873 | 53243 |

**Scharschrauben mit 2 Nasen ISO5713**
M10x35
Best. Nr. 5227

**18 Vorschälerschar**

| | Best. Nr. | |
|---|---|---|
| rechts | 066868 | 13556 |
| links | 066869 | 13557 |

**Scharschrauben mit 2 Nasen ISO5713**
M10x35
Best. Nr. 5227

**19 Mollblechkante**

| | Best. Nr. | |
|---|---|---|
| rechts | 063240 | 53244 |
| links | 063250 | 53245 |

**20 Mollblechkante**

| | Best. Nr. | |
|---|---|---|
| rechts | 073230 | 48679 |
| links | 073231 | 48680 |

**Scharschrauben mit 2 Nasen**
Ø x Länge (mm): M12x35
Best. Nr. 5231

**21 Anlage kurz**
rechts und links verwendbar
passend zu Kverneland: Pflugkörper 6, 7, 8, 9, 12, 19, 20, 30 ab Baujahr 1983
verwendbar anstatt Köckerling: 073608
Best. Nr. 32129

**22 Anlage lang**
rechts und links verwendbar
passend zu Kverneland: Pflugkörper 6, 7, 8, 9, 12, 19, 20, 30 ab Baujahr 1983
verwendbar anstatt Köckerling: 073609
Best. Nr. 32130

**23 Anlagenschoner**
145x76 mm, 2 Loch, LA = 55 mm
passend zu Kverneland: Pflugkörper 6, 7, 8, 9, 12, 19, 20, 30 ab Baujahr 1983
verwendbar anstatt Köckerling: 073614
Best. Nr. 68610

**24 Sechscheibe glatt passend zu Kverneland**

| Größe | Ø (mm) | Loch Ø (mm) | verwendbar anstatt Kverneland | Best. Nr. |
|---|---|---|---|---|
| 16'' | 400 | 55,5 | 056111 | 53246 |
| 18'' | 450 | 55,5 | 056112 | 53247 |

**25 Sechscheibenlager**

| Ø (mm) | Best. Nr. | |
|---|---|---|
| 30 | 060624 | 56796 |
| 34 | 056157 | 53249 |

**26 Lagerdeckel zu Sechscheibenlager**
verwendbar anstatt Köckerling: 056156
Best. Nr. 52153

## Landsberg-Pöttinger

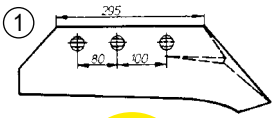


+ Punkte

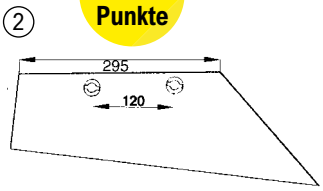


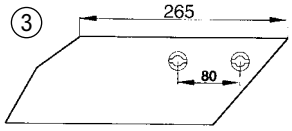


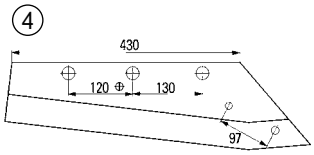


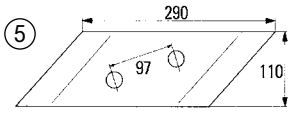


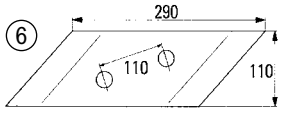


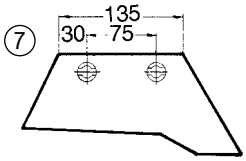


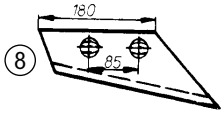


## Landsberg-Pöttinger

**1 Schnabelschar selbstschärfend**
Ausführung: rechts
verwendbar anstatt: 1903557, 925.21.000.0,
Best. Nr. 8071
Ausführung: links
verwendbar anstatt: 1903558, 925.22.000.0
Best. Nr. 8070

**2 Scharblatt**
Ausführung: rechts
verwendbar anstatt: 1903684, 940.95.022.0,
Best. Nr. 27075
Ausführung: links
1903685, 940.95.032.0
Best. Nr. 27076

**3 Scharspitze**
Ausführung: rechts
verwendbar anstatt Pöttinger: 1903682, 041662Z, 940.95.021.0,
Best. Nr. 27077
Ausführung: links
1903683, 041663Z, 940.95.031.0
Best. Nr. 27078

**4 Scharblatt**
Ausführung: rechts,
verwendbar anstatt Pöttinger: 925.13.115.0, 925.13.116.0, 925.13.116.1,
Best. Nr. 43738
Ausführung: links
925.13.125.0, 925.13.126.0, 925.13.126.1
Best. Nr. 43739

**5 Scharspitze wendbar**
Ausführung: rechts
verwendbar anstatt: 925.13.011.0. 925.13.011.1,
Best. Nr. 43740
Ausführung: links
925.13.021.0, 925.13.011.1
Best. Nr. 43742

**6 Scharspitze wendbar 35WSS**
Lochabstand 110 mm
Ausführung: rechts
verwendbar anstatt: 925.26.011.0,
Best. Nr. 46463
Ausführung: links
925.26.021.0
Best. Nr. 46464

**7 Maisvorschäler**
Ausführung: rechts
verwendbar Pöttinger: 001847Z,
Best. Nr. 15173
Ausführung: links
verwendbar anstatt: 001848Z
Best. Nr. 15174

**8 Vorschälerschar**
Ausführung: rechts
verwendbar anstatt: 1903695, 921.04.128.0,
Best. Nr. 16028
Ausführung: links
1903696, 921.04.118.0
Best. Nr. 16029
**Scharschraube mit 2 Nasen DIN11014**
M12x35
Best. Nr. 8095

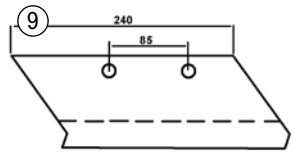


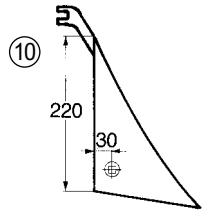


## Lemken

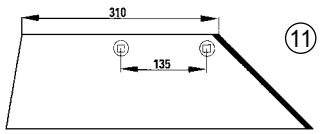


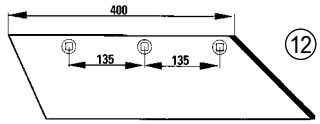


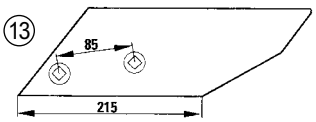


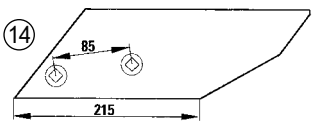


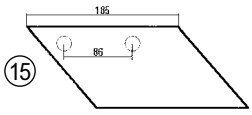





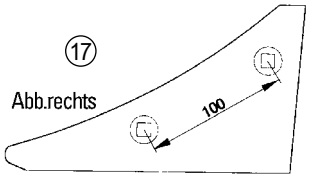


**9 Vorschälerschar**
Ausführung: rechts,
verwendbar anstatt Pöttinger: 921.02.148.0
Best. Nr. 64165
Ausführung: links
verwendbar anstatt: 921.02.158.0
Best. Nr. 64166
**Scharschraube mit Ovalkopf**
M12x40
Best. Nr. 1268

**10 Mollblechkante**
Ausführung: rechts
verwendbar anstatt Pöttinger: 1903562, 041776Z
Best. Nr. 2576
Ausführung: links
1903563, 041777Z
Best. Nr. 2577
**Scharschraube mit 2 Nasen DIN11014**
M10x35,
Best. Nr. 5408

## Lemken

**11 Scharblatt 18' SB45**
Ausführung: rechts
verwendbar anstatt Lemken: 335.2030, 335.2130
Best. Nr. 34450
Ausführung: links
335.2031, 335.2131
Best. Nr. 34451

**12 Scharblatt 20' SB56**
Ausführung: rechts
verwendbar anstatt Lemken: 335.2034, 335.2134
Best. Nr. 34452
Ausführung: links
335.2035, 335.2135
Best. Nr. 34453

**13 Scharspitze B2S**
Ausführung: rechts
verwendbar anstatt: 336.4050,
Best. Nr. 34454
Ausführung: links
verwendbar anstatt: , 336.4051
Best. Nr. 34455

**14 Scharspitze B2SP beschichtet**
Ausführung: rechts
verwendbar anstatt: 336.4150,
Best. Nr. 47732
Ausführung: links
verwendbar anstatt: 336.4151
Best. Nr. 47733

**15 Vorschäler S190**
Ausführung: rechts
verwendbar anstatt: 336.3720,
Best. Nr. 52168
Ausführung: links
verwendbar anstatt: 336.3721
Best. Nr. 52169

**16 Vorschäler S270**
Ersetzt Vorschälerschar S260
Ausführung: rechts
verwendbar anstatt: 336.3710,
Best. Nr. 52170
Ausführung: links
verwendbar anstatt: 336.3711
Best. Nr. 52171

**17 Anlage-Vorderteil AK10**
Ausführung: rechts
verwendbar anstatt: 340.1900,
Best. Nr. 45297
Ausführung: links
verwendbar anstatt: 340.1901
Best. Nr. 45304
**Scharschraube mit Vierkantansatz, DIN 608**
M10x35
Best. Nr. 1259

Bei allen Pflugersatzteilen ist auf der Rückseite die Ersatzteilenummer und der Name des Herstellers eingestanzt. Wenn Sie Ihren gesuchten Ersatzteil nicht finden, bitten wir Sie um die Angabe dieser Nummern und den Namen und Typ des Gerätes.

## Rabe

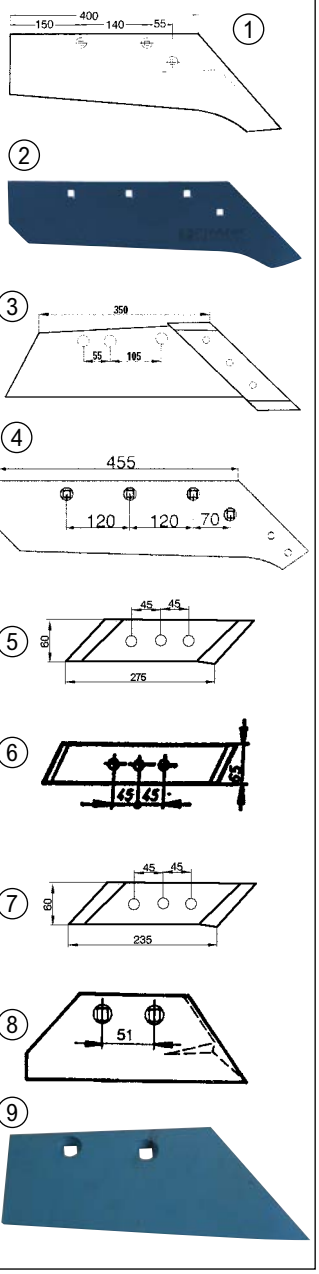


## Rabe

**1 Schnabelschar SSP293-0**
Ausführung: recht,
verwendbar anstatt: 2700.1001, 2700.4801
Best. Nr. 43699
Ausführung: links
2700.1002, 2700.4802
Best. Nr. 43700

## Regent

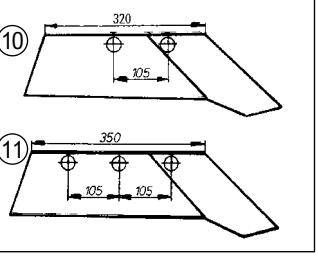


**2 Schnabelschar SSP-350 W**
Ausführung: rechts
verwendbar anstatt Rabe:
2751.07.01, 2751.23.01, 2751.28.01
Best. Nr. 100602
Ausführung: links
2751.07.02, 2751.23.02, 2751.28.02
Best. Nr. 100604

**3 Wechselspitzschar SSP-332OS, ohne Wechselspitze**
Ausführung: rechts,
verwendbar anstatt Rabe: 2708.2701
Best. Nr. 67590
Ausführung: links
verwendbar anstatt Rabe: 2708.2702
Best. Nr. 67591

**4 Wechselspitzschar SSP-350WS**
Ausführung: rechts
verwendbar anstatt: 2751.2201, 2751.0801,
Best. Nr. 52186
Ausführung:inks
2751.2202, 2751.0802
Best. Nr. 52187

**5 Wechselspitze MP293**
passend zu Schare SSP-331-OS und SSP-333-OS.
Ausführung: rechts
verwendbar anstatt: 2701.1201,
Best. Nr. 58259
Ausführung: links
verwendbar anstatt: 2701.1202
Best. Nr. 58260

**6 Wechselspitze MP332**
Passend zu Schare SSP-332-OS
Ausführung: rechts
verwendbar anstatt Rabe: 2708.2801
Best. Nr. 38303
Ausführung: links
verwendbar anstatt Rabe: 2708.2802
Best. Nr. 38304

**7 Wechselspitze MP-350 gewölbt**
Passend zu Schare SSP-350WS
Ausführung: rechts, verwendbar anstatt: 2751.0901,
Best. Nr. 52188
Ausführung: links
verwendbar anstatt:
Best. Nr. 52189
**Scharschraube mit Ovalkopf**
M12x35
Best. Nr. 38305

**8 Vorschäler SDG-14/16**
Ausführung: rechts
verwendbar anstatt: 2742.0201,
Best. Nr. 57161
Ausführung:inks
verwendbar anstatt: 2742.0202
Best. Nr. 57162

**9 Vorschäler SDG-181, Länge 160 mm**
Ausführung: rechts
verwendbar anstatt: 2715.0101,
Best. Nr. 61027
Ausführung: links
verwendbar anstatt: 2715.0102
Best. Nr. 61028

## Regent

**10 Klingenschar DU30 S**

| Ausführung | Best. Nr. |
|---|---|
| rechts | 5375 |
| links | 5376 |

**11 Klingenschar DU35 S**

| Ausführung | Best. Nr. |
|---|---|
| rechts | 5377 |
| links | 5378 |

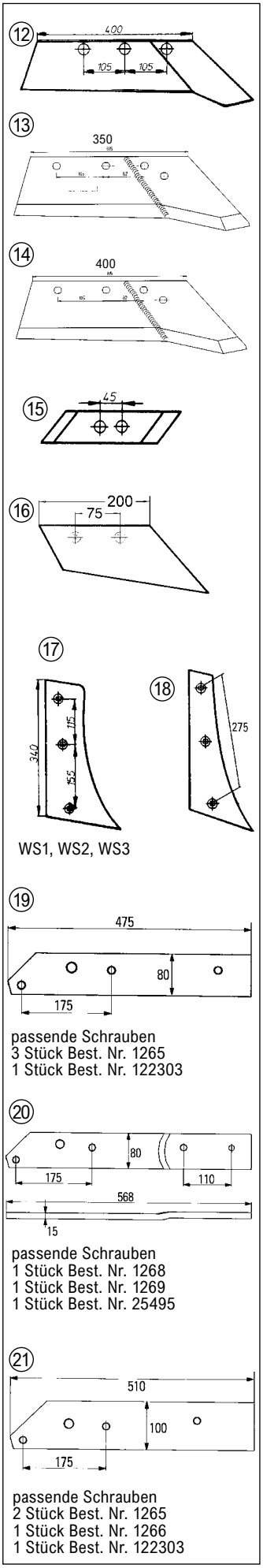


passende Schrauben
3 Stück Best. Nr. 1265
1 Stück Best. Nr. 122303

passende Schrauben
1 Stück Best. Nr. 1268
1 Stück Best. Nr. 1269
1 Stück Best. Nr. 25495

passende Schrauben
2 Stück Best. Nr. 1265
1 Stück Best. Nr. 1266
1 Stück Best. Nr. 122303

**12 Klingenschar DU 40 S**

| Ausführung | Best. Nr. |
|---|---|
| rechts | 5379 |
| links | 5380 |

**Scharschraube mit Ovalkopf**
M12x34
Best. Nr. 8094

**13 Schnabelschare DU 435 S**

| Ausführung | Best. Nr. |
|---|---|
| rechts | 27368 |
| links | 27369 |

**14 Schnabelschare DU 440 S**

| Ausführung | Best. Nr. |
|---|---|
| rechts | 27370 |
| links | 27371 |

**15 Wechselspitze DW S**

| Ausführung | Best. Nr. |
|---|---|
| rechts | 16036 |
| links | 16037 |

**16 Maisstroheinleger MS/GS**
Ausführung: rechts
verwendbar anstatt Regent: MSR/ GSR , 515.60.17-1,
Best. Nr. 27089
Ausführung: links
MSL/GSL , 515.60.17-2
Best. Nr. 27090

Mollblechkanten zum Anschrauben

**17 Mollblechkante WS**
Ausführung: rechts
verwendbar anstatt Regent:
432.01.17-1, 432.01.19-1,
Best. Nr. 1275
Ausführung: links
432.01.17-2, 432.01.19-2
Best. Nr. 1276

**18 Mollblechkante AS-MK**
Ausführung: rechts
verwendbar anstatt Regent:
AS226.01.21-1, AS226.01.26-1,
Best. Nr. 48654
Ausführung: links
AS226.01.21-2, AS226.01.26-2
Best. Nr. 48655

passend zu Regent: Saturn IM, IIM, IIIM, IIMR, IIIMR, IIKR, IIIKR, Meteor KLX, LX, 35, Saturn IM, IIM, IIIM, IIMR, IIIMR, IIKR, IIIKR, Meteor KLX, LX, 35

**19 Anlage vorne**
Ausführung: rechts
verwendbar anstatt Regent:
1600111-1, 1600118-1
Best. Nr. 53289
Ausführung: links
1600111-2, 1600118-2
Best. Nr. 53291

**20 Anlage hinten**
Ausführung: rechts
verwendbar anstatt Regent: 160212-1, 1600215-1
Best. Nr. 53292
Ausführung: inks
1160212-2, 1600215-2
Best. Nr. 53294

passend zu Regent: Plutomat, Saturn 330KR, 350MU, 350R, 351R, 4000R, Meteor MC, SX, Plutomat, Saturn 330KR, 350MU, 350R, 351R, 4000R, Meteor MC, SX

**21 Anlage vorne**
Ausführung: rechts
verwendbar anstatt Regent:
1600611-1, 1650117-1
Best. Nr. 53297
Ausführung: links
1600611-2, 1650117-2
Best. Nr. 53299

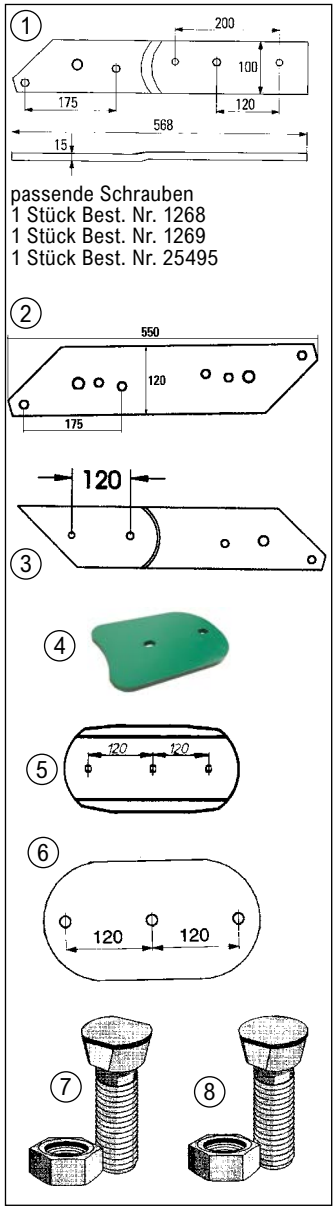


passende Schrauben
1 Stück Best. Nr. 1268
1 Stück Best. Nr. 1269
1 Stück Best. Nr. 25495

## Vogel & Noot

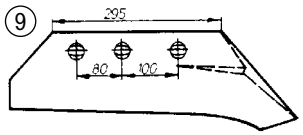


**1 Anlage hinten**
Ausführung: rechts,
verwendbar anstatt Regent:
1600711-1, 1650219-1, 227.01.14-1,
Best. Nr. 53301
Ausführung: links
verwendbar anstatt Regent:
1600711-2, 1650219-2, 227.01.14-2
Best. Nr. 53304

**2 Wendeanlage vorne**
Ausführung: rechts
verwendbar anstatt: 495.42.11-1,
Best. Nr. 52210
Ausführung: links
verwendbar anstatt: 495.42.11-2
Best. Nr. 52211

**3 Anlage hinten**
Ausführung: rechts
verwendbar anstatt: 495.42.13-1,
Best. Nr. 52213
Ausführung: links
verwendbar anstatt: 495.42.13-2
Best. Nr. 52214

**4 Anlageplatte**
verwendbar anstatt Regent:
490.41.11, 160.02.20
Best. Nr. 52215

**5 Sohlenklotz RS 7 rechts/links**
verwendbar anstatt Regent:
1700212, 1700213
Best. Nr. 53328

**6 Anlageplatte**
zu neuen Pflügen
verwendbar anstatt Regent:
170.02.21
Best. Nr. 27457

**7 Scharschraube mit Ovalkopf**
passend zu Frost, Kverneland, Rabe,
Regent, Vogel und Noot

| Festigkeit | Ø x Länge (mm) | Best. Nr. |
|---|---|---|
| 12.9 | M12x40 | 1268 |
| 12.9 | M12x50 | 1269 |

**8 Scharschraube mit Ovalkopf**
passend zu Kverneland, Regent,
Vogel und Noot

| Festigkeit | Ø x Länge (mm) | Best. Nr. |
|---|---|---|
| 12.9 | M16x75 | 25495 |

## Vogel & Noot

**9 Schnabelschar selbstschärfend**
Ausführung: rechts
passend WY 25
Best. Nr. 8071
Ausführung: links
Best. Nr. 8070

**10 Pflugschare UN350**
Ausführung: rechts
verwendbar anstatt PK3.001.01A,
Best. Nr. 28579
Ausführung: links
verwendbar anstatt PK3.002.01A
Best. Nr. 28580

**11 Pflugschare UN400**
Ausführung: rechts,
verwendbar anstatt Vogel & Noot:
PK4.001.01A,
Best. Nr. 28581
Ausführung: links
verwendbar anstatt PK4.002.01A
Best. Nr. 28582
**Scharschraube mit Ovalkopf**
M14x39
Best. Nr. 5418

**12 Meißelschare UNM35**
Ausführung: rechts
verwendbar anstatt PK3.013.01A
Best. Nr. 3028
Ausführung: links
verwendbar anstatt PK03.014.01A
Best. Nr. 3029

**13 Meißelschare UNM40**
Ausführung: rechts
verwendbar anstatt Vogel & Noot:
PK4.014.01A
Best. Nr. 3030
Ausführung: links
verwendbar anstatt PK4.014.01A
Best. Nr. 3031
**Scharschraube mit Ovalkopf**
M14x39
Best. Nr. 5418

**14 Meißel PK8, gerade Ausführung mit Ovallöcher**
Ausführung: rechts
verwendbar anstatt PK8.011.01
Best. Nr. 33851
Ausführung: links
verwendbar anstatt PK8.011.02
Best. Nr. 33852
**Scharschraube mit Ovalkopf**
M12x34
Best. Nr. 8094

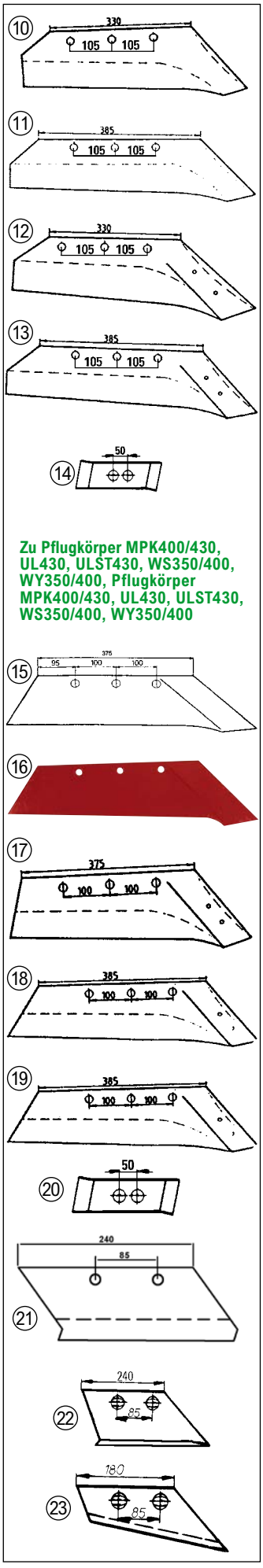


**Zu Pflugkörper MPK400/430, UL430, ULST430, WS350/400, WY350/400, Pflugkörper MPK400/430, UL430, ULST430, WS350/400, WY350/400**

**15 Pflugschare WS350**
Ausführung: rechts
verwendbar anstatt PK0.000.03A,
PK0.000.03AP,
Best. Nr. 111
Ausführung: rechts, links
PK0.000.04A, PK0.000.04AP
Best. Nr. 112

**16 Pflugschare WS400**
Ausführung: rechts
verwendbar anstatt PK0.000.05A,
Best. Nr. 3034
Ausführung: links
verwendbar anstatt PK0.000.06A
Best. Nr. 3035
**Scharschraube mit Ovalkopf**
M14x39
Best. Nr. 5418

**Meißelschar ohne Meißel**

**17 Meißelschar WSM35**
Ausführung: rechts
verwendbar anstatt PK6.013.01A,
Best. Nr. 3040
Ausführung: links
verwendbar anstatt PK6.014.01A
Best. Nr. 3041

**18 Meißelschar WSM40**
Ausführung: rechts
verwendbar anstatt PK7.013.01A,
Best. Nr. 3043
Ausführung: links
verwendbar anstat PK7.014.01A
Best. Nr. 3043

**19 Meißelschar WSM43**
Ausführung: rechts
verwendbar anstatt PK8.013.01A,
Best. Nr. 3044
Ausführung: links
verwendbar anstatt PK8.014.01A
Best. Nr. 3046
**Scharschraube mit Ovalkopf**
M14x39
Best. Nr. 5418

**20 Meißel PK8, gerade Ausführung mit Ovallöcher**
Ausführung: rechts
verwendbar anstatt PK8.011.01,
Best. Nr. 33851
Ausführung: links
verwendbar anstatt VP PK8.011.02
Best. Nr. 33852
**Scharschraube mit Ovalkopf**
M12x34
Best. Nr. 8094

**21 Vorschälerschar**
Ausführung: links
verwendbar anstatt PE3.231.01,
LZ1.356.01
Best. Nr. 64165
Ausführung: inks
PE3.232.01, LZ1.357.01
Best. Nr. 64166

**22 Vorschälerschar alte Ausführung für Nasenschraube**
Ausführung: links
verwendbar anstattPE3.231.01,
Best. Nr. 38248
Ausführung: links
verwendbar anstatt PE3.232.01
Best. Nr. 38249

**23 Vorschälerschar**
Ausführung: links
verwendbar anstattPA3.054.01 (alte Ausführung)
Best. Nr. 16028
Ausführung: links
PA3.055.01 (alte Ausführung)
Best. Nr. 16029

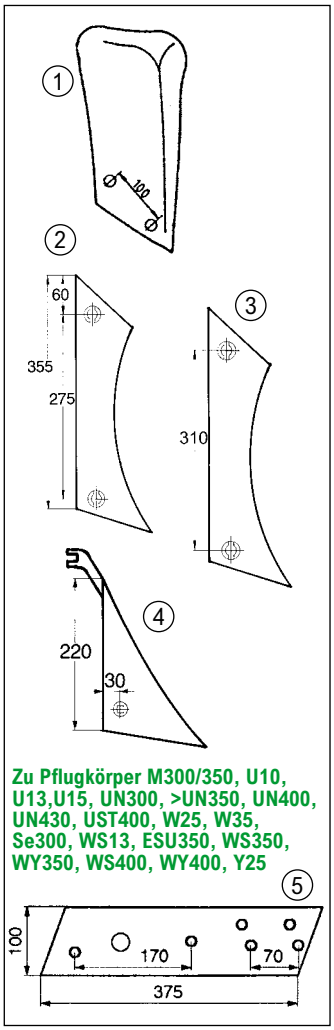


**Zu Pflugkörper M300/350, U10, U13,U15, UN300, >UN350, UN400, UN430, UST400, W25, W35, Se300, WS13, ESU350, WS350, WY350, WS400, WY400, Y25**

**1 Vorschälermollblech**
Ausführung: rechts
verwendbar PA3.054.02, PF3.241.01
Best. Nr. 2493
**Vorschälermollblech**
Ausführung: links
verwendbar PA3.055.02, PF3.241.02
Best. Nr. 2494

**2 Mollblechkante zu Mollbleche U15, UN400, UST400, UL430**
Ausführung: rechts,
verwendbar anstatt PK4.001.03BP
Best. Nr. 28505
Ausführung: inks
verwendbar anstatt PK4.002.03BP
Best. Nr. 28506

**3 Mollblechkante WS400 zu WL430**
Ausführung: rechts
verwendbar anstatt PK0.001.02P,
Best. Nr. 61031
Ausführung: links
verwendbar anstatt PK0.002.02P
Best. Nr. 61032

**Scharschraube mit 2 Nasen DIN11014**
Ø x Länge (mm): M12x35,
Best. Nr. 8095

**4 Mollblechkante**
Ausführung: rechts
verwendbar anstatt PK6.005.00, P82.006.80
Best. Nr. 2576
Ausführung: links
PK6.006.00, P82.006.90
Best. Nr. 2577

**Scharschraube mit 2 Nasen DIN11014**
Ø x Länge (mm): M10x35
Best. Nr. 5408

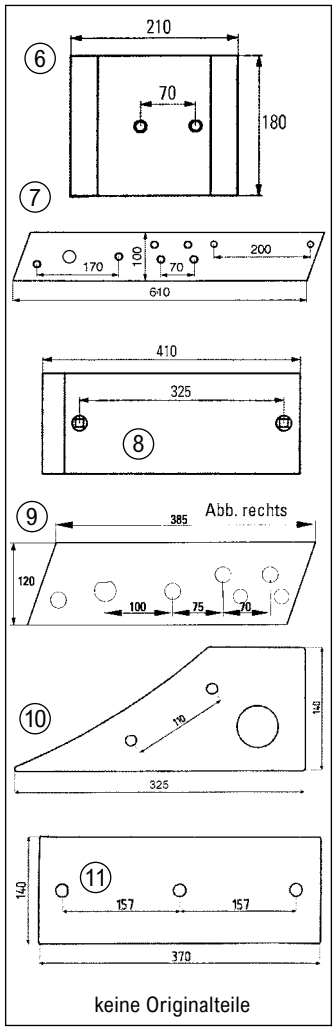


keine Originalteile

**Zu Pflugkörper M350, MPK400, MPK430, UL430,ULST430, UN300, UJN350, UN400, UN430, UST400, WL430, WS350, WS400, WY350, WY400, WY400 NEU**

**5 Anlage kurz**
Ausführung: rechts,
verwendbar anstatt P89.034.01,
Best. Nr. 169
Ausführung: links
verwendbar anstatt P89.035.01
Best. Nr. 170

**6 Gleitplatte P58.011.01, Stärke 12 mm**
Best. Nr. 3255

**7 Anlage lang**
Ausführung: rechts
verwendbar anstatt P89.036.01,
Best. Nr. 8747
Ausführung: links
verwendbar anstatt P89.037.01
Best. Nr. 8748

**8 Gleitplatte P58.009.01**
Best. Nr. 167

**9 Anlage**
Ausführung: rechts
verwendbar anstatt PK8.034.01
Best. Nr. 52190
Ausführung: links
verwendbar anstatt PK8.035.01
Best. Nr. 52191

**10 Anlage Vorderteil**
Ausführung: rechts
verwendbar anstatt PK8.130.03P
Best. Nr. 78269
Ausführung: links
verwendbar anstatt PK8.140.03P
Best. Nr. 78271

**11 Anlage Hinterteil**
rechts und links verwendbar
verwendbar anstatt Vogel & Noot:
PR7.030.02P
Best. Nr. 78272

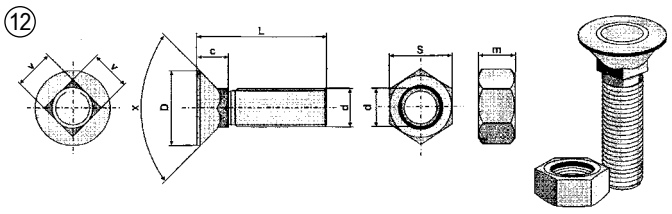


**12 Scharschraube mit Vierkantansatz, DIN 608**

| Ø x Länge (mm) | Festig-keit | C (mm) | M (mm) | Ø D (mm) | V (mm) | S (mm) | X (Grad) | Best. Nr. | |
|---|---|---|---|---|---|---|---|---|---|
| M10x30 | 12.9 | 8 | 8 | 19 | 10 | 17 | 90° | 1258 | |
| M10x35 | 12.9 | 8 | 8 | 19 | 10 | 17 | 90° | 1259 | |
| M10x40 | 10.9 | 8 | 8 | 19 | 10 | 17 | 90° | 1263 | |
| M10x50 | 10.9 | 8 | 8 | 19 | 10 | 17 | 90° | 1264 | |
| M10x60 | 10.9 | 10,5 | 8 | 19 | 10 | 17 | 90° | 112042 | |
| M12x35 | 12.9 | 10,5 | 10 | 24 | 12 | 19 | 90° | 1863 | |
| M12x40 | 12.9 | 10,5 | 10 | 24 | 12 | 19 | 90° | 1265 | |
| M12x50 | 12.9 | 10,5 | 10 | 24 | 12 | 19 | 90° | 1266 | |
| M12x60 | 12.9 | 10,5 | 10 | 24 | 12 | 19 | 90° | 1191 | |
| M12x70 | 12.9 | 10,5 | 10 | 24 | 12 | 19 | 90° | 41498 | |
| M12x80 | 12.9 | 10,5 | 10 | 24 | 12 | 19 | 90° | 26938 | |
| M12x90 | 12.9 | 10,5 | 10 | 24 | 12 | 19 | 90° | 414 | |
| M14x50 | 10.9 | 11 | 11 | 28 | 14 | 22 | 90° | 122944 | |

**12 Scharschraube mit Vierkantansatz DS6006**

| Ø x Länge (mm) | Festig-keit | C (mm) | M (mm) | Ø D (mm) | V (mm) | S (mm) | X (Grad) | Best. Nr. | |
|---|---|---|---|---|---|---|---|---|---|
| 7/16x35 | 8.8 | 8 | 9,5 | 18 | 11,2 | 17,5 | 80° | 8097 | |

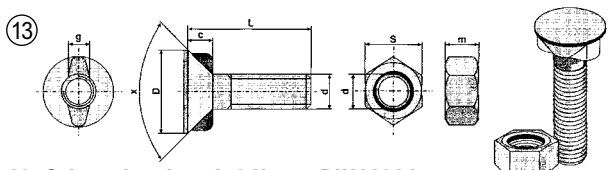


**13 Scharschraube mit 2 Nasen DIN11014**
passend zu Heger, KMF, Landsberg, Pöttinger, Vogel und Noot

| Ø x Länge (mm) | Festig-keit | C (mm) | M (mm) | G (mm) | Ø D (mm) | S (mm) | X (Grad) | Best. Nr. | |
|---|---|---|---|---|---|---|---|---|---|
| M10x30 | 10.9 | 5,5 | 8 | 3,2 | 19 | 17 | 90° | 5403 | |
| M10x35 | 10.9 | 5,5 | 8 | 3,2 | 19 | 17 | 90° | 5408 | |
| M10x40 | 10.9 | 5,5 | 8 | 3,2 | 19 | 17 | 90° | 5416 | |
| M12x30 | 12.9 | 7 | 10 | 3,6 | 24 | 19 | 90° | 8093 | |
| M12x35 | 12.9 | 7 | 10 | 3,6 | 24 | 19 | 90° | 8095 | |
| M12x40 | 12.9 | 7 | 10 | 3,6 | 24 | 19 | 90° | 1257 | |
| M12x70 | 12.9 | 7 | 10 | 3,6 | 24 | 19 | 90° | 79728 | |
| M12x85 | 12.9 | 7,5 | 10 | 3,6 | 24 | 19 | 90° | 71892 | |
| M16x40 | 10.9 | 10 | 13 | 4,2 | 32 | 24 | 90° | 74185 | |

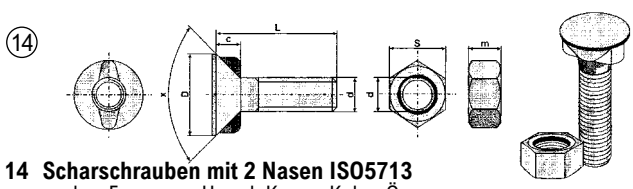


**14 Scharschrauben mit 2 Nasen ISO5713**
passend zu Ferguson, Huard, Krone, Kuhn, Överum

| Ø x Länge (mm) | Festig-keit | C (mm) | M (mm) | Ø D (mm) | S (mm) | X (Grad) | Best. Nr. | |
|---|---|---|---|---|---|---|---|---|
| M10x35 | 8.8 | 4,5 | 8 | 16 | 17 | 90 | 5227 | |
| M12x35 | 8.8 | 5,5 | 8 | 20 | 19 | 90 | 5231 | |
| M12X45 | 8:8 | 5,5 | 8 | 20 | 9 | 90 | 127405 | |
| M14x35 | 8.8 | 7 | 11 | 24 | 24 | 90 | 123884 | |

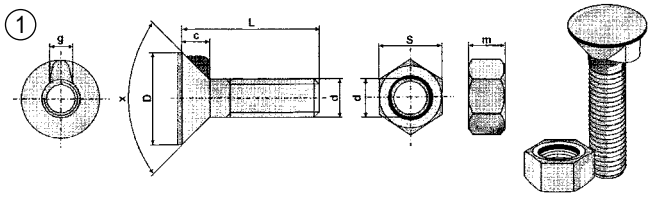

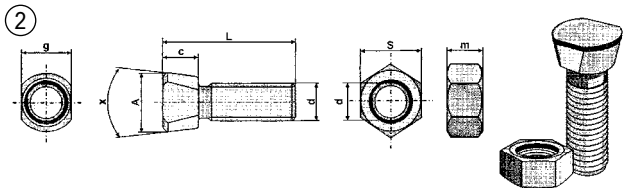

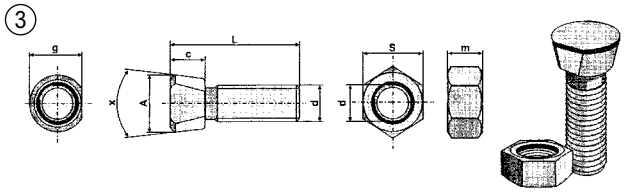



## 1 Anlageschraube M16x80 mit 1 Nase DIN 604

passend zu KMF, Landsberg-Pöttinger, Regent, Vogel und Noot.

| Ø x Länge (mm) | Festigkeit | C (mm) | M (mm) | Ø D (mm) | S (mm) | X (Grad) | Best. Nr. | |
|---|---|---|---|---|---|---|---|---|
| M16x80 | 10.9 | 9 | 13 | 32 | 24 | 90 | 122303 | |

## 2 Scharschraube mit Ovalkopf

passend zu Frost, Kverneland, Rabe, Regent, Vogel und Noot

| Ø x Länge (mm) | Festig-keit | C (mm) | M (mm) | G (mm) | Ø A (mm) | S (mm) | X (Grad) | Best. Nr. | |
|---|---|---|---|---|---|---|---|---|---|
| M10x25 | 12.9 | 7 | 8 | 13,6 | 15,95 | 17 | 20° | 6929 | |
| M12x34 | 12.9 | 7 | 10 | 13,6 | 15,9 | 19 | 15° | 8094 | |
| M12x35 | 12.9 | 8,5 | 10 | 14 | 18 | 19 | 10° | 38305 | |
| M12x40 | 12.9 | 7 | 10 | 13,6 | 15,9 | 19 | 15° | 1268 | |
| M12x50 | 12.9 | 7 | 10 | 13,6 | 15,9 | 19 | 15° | 1269 | |
| M14x39 | 12.9 | 9 | 11 | 14,2 | 19 | 22 | 30° | 5418 | |

## 3 Scharschraube mit Ovalkopf

passend zu Kverneland, Regent, Vogel und Noot

| Ø x Länge (mm) | Festig-keit | C (mm) | M (mm) | G (mm) | Ø A (mm) | S (mm) | X (Grad) | Best. Nr. | |
|---|---|---|---|---|---|---|---|---|---|
| M14x34 | 12.9 | 7 | 11 | 17 | 18 | 22 | 15° | 1270 | |
| M16x40 | 12.9 | 9 | 13 | 19,4 | 20,8 | 24 | 15° | 78273 | |
| M16x75 | 12.9 | 9 | 13 | 19,4 | 20,8 | 24 | 15° | 25495 | |

## 4 Kupplungskopf mit Ventil Traktor/Schlepperseitig

Zum Verbinden der Druckluftbremsanlage des Zugfahrzeuges mit dem Hänger

| Farbe | Gewinde | Leitung | Best. Nr. | |
|---|---|---|---|---|
| gelb | M16x1,5 | Bremse | 48852 | |
| rot | M16x1,5 | Vorrat | 48851 | |
| gelb | M22x1,5 | Bremse | 48855 | |
| rot | M22x1,5 | Vorrat | 48853 | |

## 5 Kupplungskopf ohne Ventil Anhängerseitig

Zum Verbinden der Druckluftbremsanlage des Zugfahrzeuges mit dem Hänger

| Farbe | Gewinde | Leitung | Best. Nr. | |
|---|---|---|---|---|
| gelb | M16x1,5 | Bremse | 48857 | |
| rot | M16x1,5 | Vorrat | 48856 | |
| gelb | M22x1,5 | Bremse | 48859 | |
| rot | M22x1,5 | Vorrat | 48858 | |

## 6 Staubdeckel für Druckluft Kupplungskopf

| Farbe | Best. Nr. |
|---|---|
| gelb | 118586 |
| rot | 118585 |

## 7 Luftwendel 12x9 mm mit Innengewinde M18x1,5

Zum Verbinden des Zugfahrzeuges mit dem Anhänger. Aus Polyamid 12 PL, Betriebsdruck 19 bar. 20 Windungen, Arbeitslänge bis 400 cm, Anschluss M18x1,5 Innengewinde.

| Farbe | Gewinde | Leitung | Best. Nr. | |
|---|---|---|---|---|
| gelb | M18x1,5 | Bremse | 48892 | |
| rot | M18x1,5 | Vorrat | 48891 | |

## 8 Gewindeanschluss

Passend für Luftwendel mit Innengewinde M18x1,5 Einschraubgewinde M16x1,5
Best. Nr. 70233

**Gewindeanschluss**

Passend für Luftwendel mit Innengewinde M18x1,5 Einschraubgewinde M22x1,5
Best. Nr. 70235

## 9 Entwässerungsventil M22x1,5

Messing, zum Ablassen von kondenswasser aus dem Luftbehälter, Entlüftung der Druckleitungen und Luftbehälter
Best. Nr. 48850

## 10 Absperrhahn M22x1,5

Aluminium Druckguss, zum Absperren Druckluftleitung
Best. Nr. 48861

## 11 Leitungsfilter M22x1,5

Aluminium Druckguss, zum Schutz der Druckluft-Bremsanlage gegen Verschmutzung
Best. Nr. 48849

## 12 Gummidichtung für Kupplungsköpfe ohne Ventil

Best. Nr. 48860

## 13 Griff für Kupplungskopf

Kupplungshilfe für leichteres Ankuppeln. Nur paarweise lieferbar. M16x1,5
Best. Nr. 48893

## 14 Schlauchklemme zu Bremsschlauch

Schlauchklemme zu Druckluftbremsschlauch nach DIN 74306

| Breite (mm) | Ø Innen (mm) | Best. Nr. |
|---|---|---|
| 12 | 18 | 118017 |
| 15 | 25 | 118018 |

## 15 Bremsschlauch für Druckluft-bremsanlagen nach DIN 74310

Bremsschlauch für Druckluftbrems-anlagen in Kraftfahrzeugen sowie in Anhängerfahrzeugen. Der Druckluftschlauch ist 100% druckgeprüft nach DIN 74310 und ist mit einer gekordelten Textileinlage versehen. Die Seele und die Decke bestehen aus schwarzem, glattem EPDM. Der Bremsschlauch ist sehr abriebsfest, alterungs- und witterungsbeständig.

**Rollenlänge 10 m**

| Ø Außen (mm) | Ø Innen (mm) | Best. Nr. |
|---|---|---|
| 18 | 11 | 118015 |
| 25 | 13 | 118014 |

## 16 Frostschutz/Druckluft Wabcotyhl, 1 L

Verhindert das Einfrieren der Druckluftbremssysteme im Winter, schützt vor Korrosion und verbessert dadurch die Schmierung der Ventile. Technische Informationen: Frostschutz für die Druckluftbremsanlage
in der Schweiz nicht lieferbar

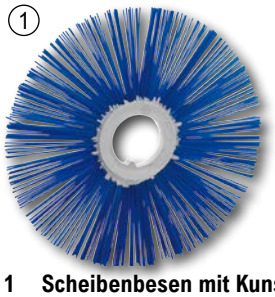

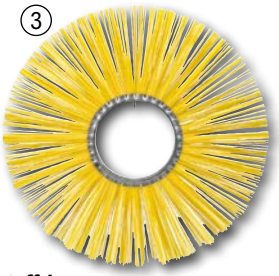



## 1 Scheibenbesen mit Kunststoffbesatz PPN und Kunststoffring

Passend zu Tuchel, Straßmayr, mit Mitnehmerzapfen

| Farbe | Ø Außen (mm) | Ø Innen (mm) | Besatz | Best. Nr. | |
|---|---|---|---|---|---|
| blau | 400 | 78 | PPN 1,7x3 | 100242 | |
| gelb | 400 | 128 | PPN 1,7mm | 114474 | |
| gelb | 520 | 128 | PPN 2x3mm | 105757 | |
| blau | 560 | 178 | PPN 2x3mm | 28081 | |
| blau | 600 | 178 | PPN 1,5x2,5mm | 61470 | |

## 2 Scheibenbesen Welldrahtbesatz mit Stahlring

Passend zu Tuchel, Straßmayr, mit Mitnehmerzapfen.

| Ø Außen (mm) | Ø Innen (mm) | Besatz | Best. Nr. | |
|---|---|---|---|---|
| 400 | 78 | WD 0,7 mm | 72198 | |
| 560 | 178 | WD 0,7 mm | 28076 | |
| 600 | 178 | WD 0,7 mm | 61469 | |

## 3 Scheibenbesen Polypropylen-Besatz mit Stahlring

Passend zu vielen unterschiedlichen Typen von Kehrmaschinen.

| Farbe | Ø Außen (mm) | Ø Innen (mm) | Besatz | Best. Nr. | |
|---|---|---|---|---|---|
| gelb | 300 | 78 | PPN 1,7x2,8 | 74648 | |
| weiß | 500 | 128 | PPN 2,0x3,0 | 117733 | |
| rot | 600 | 178 | PPN 2,8mm | 116412 | |

## 4 Scheibenbesen wabenförmige Beeline-Ausführung

Passend bei vielen Kehrmaschinen, wie z.B. Saphir und Tuchel. Die wabenförmige Beeline-Ausführung wird ohne Zwischenringe verwendet. Die Kröpfung der Scheibenbesen entspricht einem Zwischenring von 50mm in der Breite.

| Ø Außen (mm) | Ø Innen (mm) | Besatz | Best. Nr. | |
|---|---|---|---|---|
| 520 | 128 | PPN 2,0 mm | 61050 | |
| 560 | 178 | PPN 1,8mm | 116391 | |
| 600 | 178 | PPN 2,0 mm | 118268 | |

## 5 Tellerbesen zu Kehrmaschinen mit Mischbesatz

Verwendbar als Seitenbesen auf allen gängigen Kehrmaschinen.
Kehr-Ø 600 mm, Teller-Ø 350 mm, Zentrierbohrung 120 mm, Lochkreis 1 Ø 160 mm, Lochkreis 2 Ø 220 mm, jeweils 3 Bohrungen mit Durchmesser 10,5 mm
Ausführung: Besatz Polypropylen PPN 1,3x2mm mit Flachdraht 2,8mm
Farbe: weiß
Lochkreis-Ø (mm): 160/220
Ø Scheiben (mm): 350 mm
Best. Nr. 99200

## 6 Tellerbesen zu Kehrmaschinen mit Mischbesatz und Blechdeckel

Best. Nr. 126981

## 7 Tellerbesen zu Kehrmaschinen mit Flachdrahtbesatz

Ausführung: Besatz mit Flachdraht 2,8mm
Farbe: grau
Best. Nr. 99202

## 8 Tellerbesen zu Kehrmaschinen mit Flachdrahtbesatz und Blechdeckel

Best. Nr. 126983

## 9 Tellerbesen zu Kehrmaschinen mit PPN-Besatz

Ausführung: Besatz mit Polypropylen PPN 1,7x3mm
Farbe: rot
Best. Nr. 103443

## 10 Kehrwalze mit Mischbesatz

Passend für Bema, Binderberger, Saphir, Tuchel und viele weitere Kehrmaschinen. Besatz: 0,7 / 1,7x3 = Mischbesatz z.B. mit Welldraht 0,7mm und Polypropylen 1,7x3mm.

| Breite (mm) | Ø Außen (mm) | Vierkant | Besatz | Farbe | Best. Nr. | |
|---|---|---|---|---|---|---|
| 500 | 570 | 41 | 0,7 / 1,7x3 | rot | 97037 | |
| 600 | 510 | 51 | 0,7 / 1,7x3 | weiß | 104637 | |
| 600 | 570 | 42 | 0,7 / 1,7x3 | weiß | 77944 | |
| 750 | 500 | 47 | 0,7 / 1,7x3 | gelb | 63946 | |
| 750 | 510 | 51 | 0,7 / 1,7x3 | weiß | 59301 | |
| 900 | 510 | 51 | 0,7 / 1,7x3 | weiß | 67660 | |
| 900 | 600 | 51 | 0,7 / 1,7x3 | weiß | 73732 | |
| 1000 | 510 | 46 | 0,7 / 1,6x2,4 | weiß | 103814 | |
| 1000 | 570 | 41 | 0,7 / 1,7x3 | rot | 70581 | |







## 11 Kehrwalze mit Polypropylenbesatz

Passend für Bema, Binderberger, Saphir, Tuchel und viele weitere Kehrmaschinen. Besatz: PPN 1,7x3 = Polypropylenbesatz mit Faserstärke 1,7x3mm.

| Breite (mm) | Ø Außen (mm) | Vierkant | Besatz | Farbe | Best. Nr. | |
|---|---|---|---|---|---|---|
| 500 | 400 | 46 | PPN 1,6x1,8 | weiß | 114526 | |
| 600 | 400 | 46 | PPN 1,6x1,8 | weiß | 114525 | |
| 600 | 500 | 31 | PPN 1,7x3 | blau | 116046 | |
| 600 | 570 | 41 | PPN 1,7x3 | rot | 59868 | |
| 750 | 400 | 46 | PPN 1,7x3 | weiß | 63321 | |
| 750 | 400 | 51 | PPN 1,6x2,4mm | weiß | 125810 | |
| 750 | 500 | 47 | PPN 1,7x3 | gelb | 63945 | |
| 750 | 510 | 51 | PPN 1,7x3 | weiß | 59302 | |
| 750 | 570 | 46 | PPN 1,7x3 | weiß | 101950 | |
| 750 | 580 | 51 | PPN 1,7x3,0 | weiß | 122066 | |
| 800 | 510 | 51 | PPN 1,7x3 | weiß | 117663 | |
| 900 | 510 | 51 | PPN 1,7x3 | weiß | 67659 | |
| 900 | 570 | 41 | PPN 1,7x3 | rot | 70484 | |
| 1000 | 510 | 46 | PPN 1,7x3 | weiß | 117583 | |
| 1000 | 580 | 41 | PPN 1,7x3,0 | gelb | 126205 | |




bis Punkte



Hergestellt in Deutschland







Der 12 Volt Streuer für Schneckenkorn, Gräser und Zwischenfrüchte, sowie Mäuseköder.
Stufenlose Streubreite von 2-24 m
Die stufenlos einstellbare Drehzahl von 200-3000 U/min ermöglicht Arbeitsbreiten von 2 m bis 24 m. Die Streubreite ist natürlich abhängig vom auszubringenden Streugut.
Querverteilung: Zur Korrektur des Streubildes, mehr nach links oder rechts, können die Wurfschaufeln stufenlos verstellt werden bis das Streubild mittig eingestellt ist.
Bedienung am Steuerpult vom Fahrersitz aus.
Vom Traktor aus können alle Schaltfunktionen über das Steuerpult bedient und überwacht werden.
Streuscheibe ein/aus Schieber auf/zu stufenlose Dosierung der Streumenge. Der Schieber ist positionsüberwacht und gibt bei Nicht-Erreichen der Position eine optische und akustische Fehlermeldung.
Vorteil: Ausbringmenge kann während der Fahrt verändert werden.
10-malige Startautomatik bei festgerütteltem Streugut.
Sollte sich auf Feldwegen Streugut festrütteln, kann es passieren, dass der Motor blockiert und beim nächsten Start nicht läuft. Dann wiederholt die Startautomatik den Startvorgang bis zu zehn Mal und reißt die blockierte Rührwelle los. Ist nach zehn Startversuchen die Blockade nicht gelöst (Fremdkörper) erfolgt im Display eine akustische und optische Meldung.
Schieber und Streuteller aus rostfreiem Edelstahl
Spezialrührwelle für Gräser
Durchsichtiger Vorratsbehälter mit Auslauföffnung zur vollkommenen Restentleerung.
Serienmäßiger Lieferumfang
Inklusive Leermelder - optisches und akustisches Signal, wenn der Behälter leer ist.
Robuster 12 V Bosch Elektromotor, 300 W Stromversorgungskabel 4 mm² zur Batterie
6 m langes Kabel vom Streuer zum Steuerpult.
Elektrobauteile wasserdicht



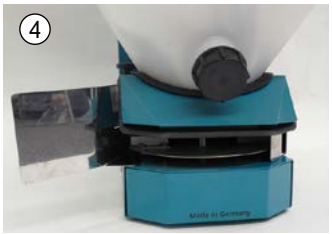

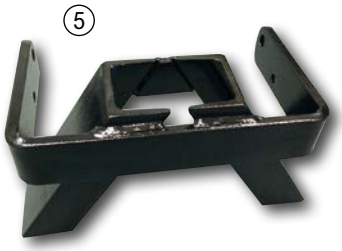

**1 Lehner Streuer SuperVario 110**
Behälterinhalt 110 Liter.
Best. Nr. 55677

**1 Lehner Streuer SuperVario 170**
Behälterinhalt 170 Liter.
Best. Nr. 56225

**Lehner Streuer SuperVario 110 mit AUTO-DOSIS 7-polig**
Mit der AUTO-Dosis ist es möglich geschwindigkeitsabhängig zu Dosieren. Die Steuerung stellt automatisch die zur gefahrenen Geschwindigkeit passende Schieberöffnung ein und passt diese beim Beschleunigen oder Verlangsamen des Fahrzeuges an, so dass die eingestellte Ausbringemenge ständig eingehalten wird.Die Basis hierfür sind die von uns im Bedienteil hinterlegten Streutabellen. Es stehen 12 Streutabellen zur Auswahl. Bitte setzen sie sich mit uns in Verbindung, dass die von Ihnen gewünschten Streutabellen auf dem mitgeliefertem Bedienteil hinterlegt werden.AUTO-Dosis über 7-polige Steckdose:Hier wird die gefahrene Geschwindigkeit über die 7-polige Signalsteckdose am Schlepper abgenommen. Zusätzlich enthält diese Variante den o.g. Vorgewendemanager über die Signalsteckdose

**2 Lehner Streuer SuperVario 110 mit AUTO-DOSIS 7-polig**
Best. Nr. 119586

**2 Lehner Streuer SuperVario 170 mit AUTO-DOSIS 7-polig**
Best. Nr. 119643

**3 Vorgewende-Manager Kabel für 7-polige Signalsteckdose**
Mit dieser Zusatzausrüstung kann der Schieber am Streuer beim Heben/Senken der Heck-Hydraulik automatisch geöffnet bzw. geschlossen werden. Das Kabel aus dem Steuerpult in der 7-poligen Steckdose im Traktor einstecken. Somit kann der Streuer die Signale des Traktors umsetzen. Bei Nachstehenden Traktoren kann das Kabel in der 7-poligen Signal-Steckdose (EHR) eingesteckt werden:Case: MXU und CVUClaas: Axion, Ares mit Bordcomputer INFOTRACDeutz: Alle Agrotron und alle AgrostarFendt: ab Baureihe 300 mit EHRNew Holland: TSA, TVT, T 6000, T 7000, T 7500Steyr: Profi und CVTBei folgenden Traktoren ist die 7-polige Signalsteckdose nicht handelsüblich belegt:John Deere: alle BaureihenJCB: alle Baureihen
Best. Nr. 55682

**4 Abweisblech Pflügen rechts**
Zur Ausbringung von Dünger oder Zwischenfrüchten auf die Furche beim Pflügen nach rechts. Gefertigt aus Edelstahlblech.

Best. Nr. 6723

**5 Gerätedreieckhalterung**
Zum Schnellwechsel für Dreipunktanbaubock und Grubberhalterung.
Best. Nr. 55680

**6 Dreipunktanbaubock**
Kat. I, 683 mm Schultermaß
Best. Nr. 64006
**Dreipunktanbaubock**
Kat. II, 825 mm Schultermaß
Best. Nr. 55681

**7 Grubberhalterung**
Für Gerätedreieckhalterung einfache Montage.
Best. Nr. 55678

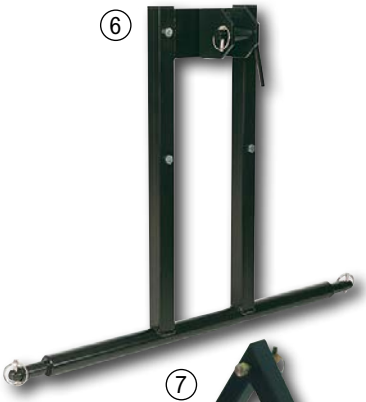



# SETANGEBOT



**Einfach im Set bestellen und Preisvorteil nutzen!**

**Anbaudreieck/Gerätedreieck im Set**

| Kat. | Best. Nr. |
|---|---|
| 2 | 54886 |
| 1 | 5315 |
| 0 | 5314 |

① ② ③

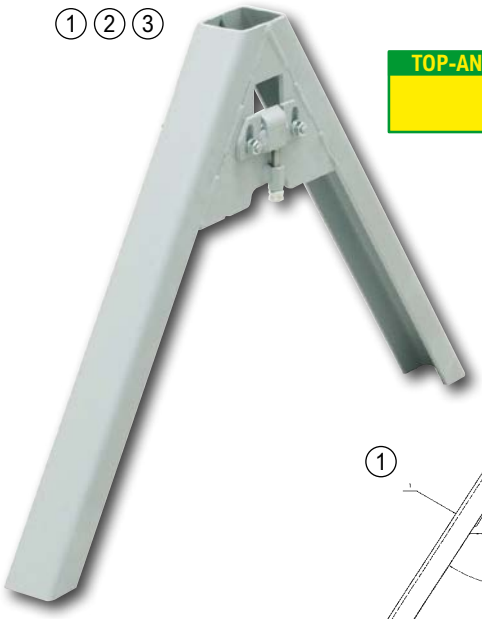

**TOP-ANGEBOT**

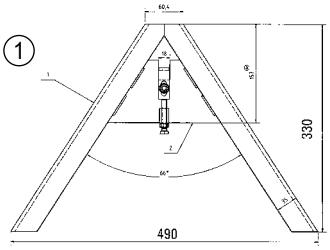


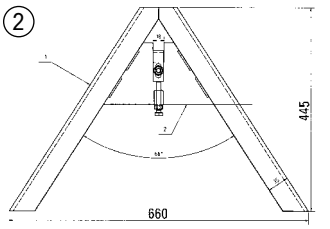


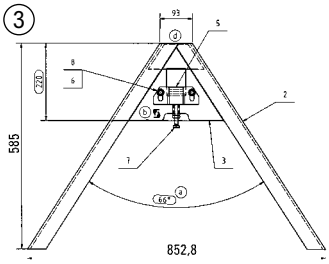


**1 Gerätedreieck Kommunal**
A (mm): 490
H (mm): 330 mm
Kat.: Kommunal
Profil: 54x35x5,7mm
Best. Nr. 36663

**2 Gerätedreieck Kat.0**
Zum Anschweißen am Anbaugerät.
A (mm): 660
H (mm): 445
Kat.: 0
Profil: 80x45x6mm
Best. Nr. 36664

**3 Gerätedreieck Kat.1/2/3**
A (mm): 852,8
H (mm): 585
Kat.: 1/2/3
Profil: 74x44x6mm
Best. Nr. 28569

④

Kommunal

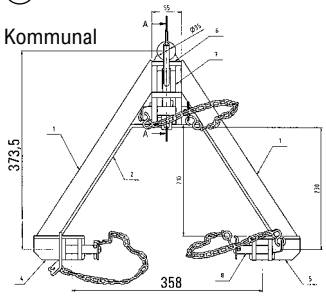


Kat.0

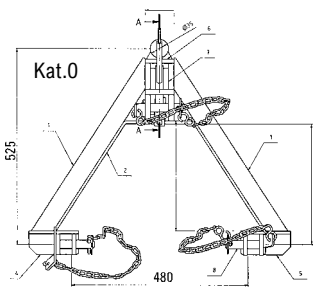


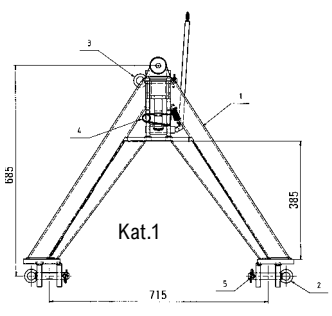


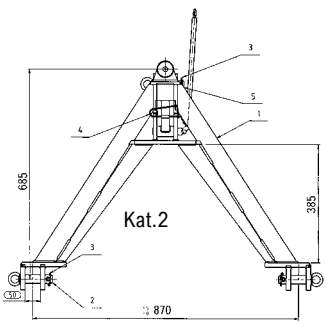


Kat.3

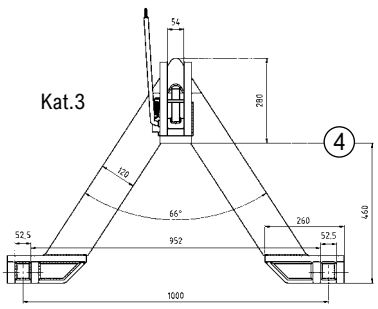


**4 Anbaudreieck**
Zum Ankuppeln von Front- und Heckgeräten, Material Feinkornstahl QSTE380 (St52-3). Gefertigt aus Rahmenprofilen 60x60x5mm.

| Kat. | A (mm) | Oberlenker-Bolzen-Ø (mm) | Ø Unterlenker-Bolzen (mm) | passend zu | Best. Nr. | |
|---|---|---|---|---|---|---|
| Kommunal | 340 | 16 | 16 | 36663 | 36667 | |
| 0 | 500 | 20 | 21,3 | 36664 | 36669 | |

| Kat. | Oberlenker-Bolzen-Ø (mm) | Ø Unterlenker-Bolzen (mm) | passend zu | Last (kg) | Best. Nr. | |
|---|---|---|---|---|---|---|
| 1 | 19 | 22 | 28569 | 1000 | 36672 | |
| 2 * | 25 | 28 | 28569 | 1000 | 28568 | |
| 2S schwer | ** 25 | 28 | 28569 | 3800 | 28461 | |
| 3 | 32 | 36,6 | 28569 | 1500 | 21305 | |

SCHNEIDER

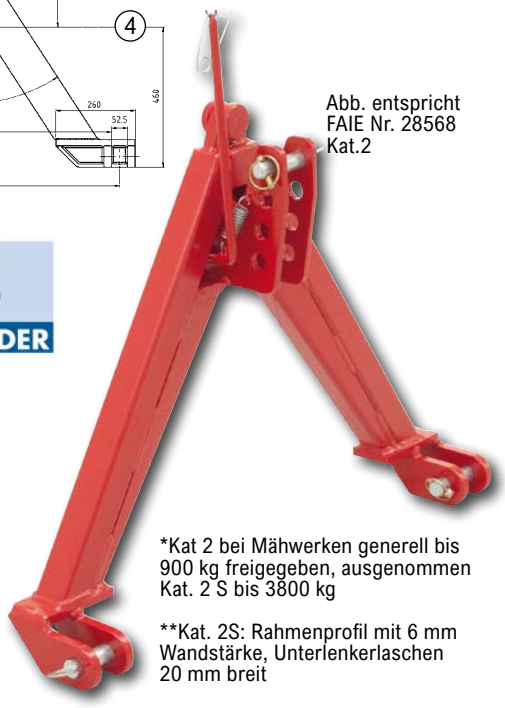

Abb. entspricht FAIE Nr. 28568 Kat.2

*Kat 2 bei Mähwerken generell bis 900 kg freigegeben, ausgenommen Kat. 2 S bis 3800 kg

**Kat. 2S: Rahmenprofil mit 6 mm Wandstärke, Unterlenkerlaschen 20 mm breit



Abbildung entspricht Ausführung mit 1 Zylinder

+ Punkte

### 1 Hydraulische Gerätebetätigung EURO

Speziell zum Nachrüsten von mechanischen Frontladern auf hydraulische Betätigung der Werkzeuge. In Verbindung mit einem EURO-Schnellwechselrahmen entsteht in kürzester Zeit ein vollhydraulischer Frontlader (siehe Frontladerumrüstsatz Faie Nr. 70599). Mit dem 895 mm langen Kippgestänge und dem Hubweg von 850 mm kann ein Kippwinkel bis zu 180° erreicht werden. Im Lieferumfang sind je 1 Stk. Hydraulikschlauch mit Überwurfmutter M18x1,5 / 12L in der Länge 1100 mm und 1300 mm enthalten.

- Druckkraft je Zylinder 6927 kg bei 180 bar
- Zugkraft je Zylinder 5195 kg bei 180 bar
- Kippwinkel bis zu 180°
- Hubweg 850 mm

Ausführung: 1 Zylinder
Best. Nr. 77189

Ausführung: 2 Zylinder
Best. Nr. 70545

### 2 Anbausatz

für hydraulische Gerätebetätigung mit 1 Zylinder zum Schnellwechselrahmen. Der Anbausatz wird vorgeschnitten in einem Stück Blechtafel (962x150 mm) geliefert. Zur Montage werden nur die restlichen Stege durchtrennt, damit die Einzelteile verschweißt werden können. Blechstärke 15 mm. Lieferung entspricht den rot eingefärbten Teilen.
Best. Nr. 21308



Lieferung entspricht den rot eingefärbten Teilen

KUNDENBEWERTUNG

SCHNEIDER



bis Punkte

Blechstärke 6 mm



Schaufel-Blechstärke 4 mm
Seitenbleche 6 mm

### 3 Universalschaufel

Die Universalschaufel mit aufgeschweißter EURO-Aufnahme ist gut geeignet für leichte Erdbewegungen, zum Be- und Entladen von rieselfähigem Schüttgut sowie auch von Silage. Die zusätzlichen Verschleißplatten und Versteifungen erhöhen die mechanische Stabilität der Schaufel. Die hochwertige Schürfkante aus gehärtetem Stahl 500 HB ist besonders verschleißfest. Durch die beidseitige Positionsanzeige hat man immer die Arbeitshöhe der Universalschaufel im Blickfeld.

- Stahlblech mit 4 mm Stärke, pulverbeschichtet
- mit EURO-Aufnahme für Frontlader
- zusätzliche Verschleißbleche seitlich und an der Unterseite
- gehärtete Schürfkante HB 500
- beidseitige Sichtanzeige

| Volumen | Breite (mm) | Tiefe (mm) | Gewicht (kg) | Best. Nr. | |
|---|---|---|---|---|---|
| 0,45 | 1600 | 780 mm | 180 | 21272 | |
| 0,52 | 1800 | 780 mm | 200 | 21273 | |
| 0,65 | 2000 | 780 mm | 220 | 21274 | |
| 0,75 | 2200 | 780 mm | 240 | 21275 | |

### 4 Leichtgutschaufel mit Lochplattenaufnahme

Unsere Leichtgutschaufel kann perfekt rieselfähige Schüttgüter, wie Hackschnitzel, Sand, Getreide und Handelsdünger transportieren. Die Tiefe von 1000mm ermöglicht ein großes Volumen.
Die konische Bauart ohne Mittelsteg lässt das Schüttgut optimal abrutschen. Mit den unterschiedlichen Breiten der Leichtgutschaufel können diese an die Breite des Traktors/Schleppers optimal angepasst werden. Das erleichtert die Arbeit beim Schneeschieben oder das Laden bei beengten Raumverhältnissen.
Zum Schutz des Schaufelbodens verfügt die Leichtgutschaufel über Gleitkufen. Die komplett verschweißte Schaufel aus hochwertigem Stahl in der Stärke von 6 mm wird durch eine gehärtete Schürfkante 500 HB gegen Abnützung geschützt.
Zwei fix verschweißte Lochplatten ermöglichen es, alle gängigen Frontlader, Radlager-, Teleskoplader- oder Hofladeraufnahmen zu montieren. Dadurch ist bei einem späteren Wechsel des Trägerfahrzeuges eine Änderung der Aufnahme ohne großem Aufwand möglich.
Bitte bestellen Sie die Aufnahmen entsprechend ihrem Trägerfahrzeug!
Siehe Katalogseite 546, 548, 549.

- Stahlblech mit 6 mm Stärke, pulverbeschichtet
- mit Lochplattenaufnahme für Front-, Teleskop- oder Radlader
- konische Bauart für besseres Abrutschen des Schüttgutes
- gehärtete Schürfkante HB 500

| Volumen | Breite (mm) | Tiefe (mm) | Gewicht (kg) | Best. Nr. | |
|---|---|---|---|---|---|
| 0,77 | 1600 | 1000 | 220 | 21280 | |
| 0,87 | 1800 | 1000 | 250 | 21281 | |
| 0,97 | 2000 | 1000 | 280 | 21283 | |
| 1,07 | 2200 | 1000 | 310 | 21285 | |
| 1,21 | 2500 | 1000 | 337 | 28490 | |

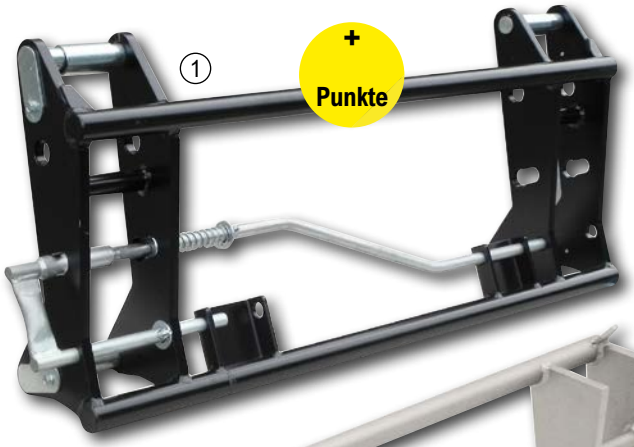





passende
Anschweißkonsolen
siehe Seite 546-549

**FAIE Schnellwechselrahmen EURO**
Einfaches und schnelles An- und Abkuppeln für Arbeitsgeräte am Frontlader der Kategorie 2. Die oberen Aufnahmebolzen ermöglichen durch Umstecken eine individuelle Kippwinkelverstellung. Weiters verfügt der Schnellwechselrahmen über eine mechanische Zentralverriegelung. Aufnahmebolzen frontladerseitig 30 mm, Aufnahmewelle geräteseitig 40 mm, Anbaubreite der Frontladerschwinge Innen minimal 860 mm und außen max. 1120 mm, Verriegelungsbolzen-Ø 20 mm, Gesamtbreite 1159 mm, Gewicht 60 kg. Bei einem Lastschwerpunkt von 800 mm beträgt die Tragkraft ca. 3000 kg.

**1 FAIE Schnellwechselrahmen EURO Aufnahme mit seitlicher Verriegelung.**
Die seitliche Verriegelung kann ganz einfach durch Lösen von 2 Schrauben von der rechten Seite auf die linke Seite umgebaut werden.
Best. Nr. 76766

**2 Schnellwechselrahmen Gr 2 ohne Anbaukonsole**
Schnellwechselrahmen Basis-Kit mit seitlicher Verriegelung. Zum Anschweißen für Radladerkonsolen damit ein Übergang von der typengebundenen Aufnahme auf EURO-Aufnahme hergestellt werden kann. Mit 20 mm starken Seitenblechen. Oberfläche sandgestrahlt.
Best. Nr. 21307




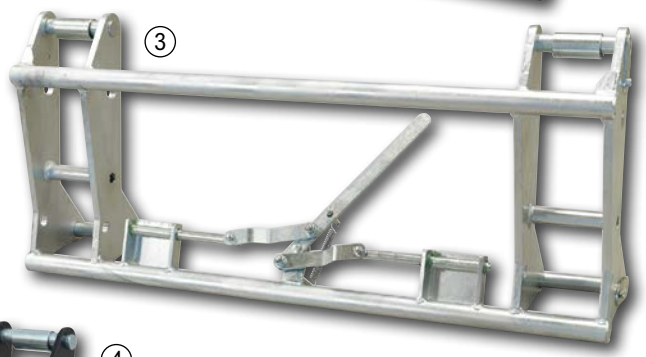





**3 FAIE Schnellwechselrahmen EURO Aufnahme mit zentraler Verriegelung**
Ausführung: lackiert
Best. Nr. 64348

Ausführung: Verzinkt
Best. Nr. 71965

**4 FAIE Schnellwechselrahmen EURO Aufnahme mit hydraulischer Verriegelung**
Hydraulische Verriegelung mit einem doppeltwirkenden Zylinder. Inklusive 1,5 m Schlauch mit Anschluss M18x1,5/12L Überwurfmutter.
Best. Nr. 77958




Länge eingefahren
714 mm
Länge ausgefahren
864 mm
Bolzen-Ø 20 mm

**Frontladerumrüstsatz mit Schnellwechsel-rahmen**

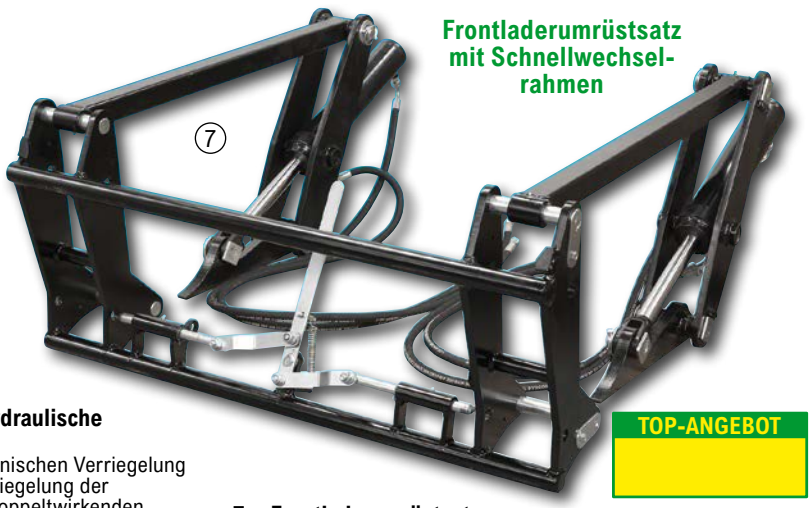


TOP-ANGEBOT

**5 Führung U-Profil der Verriegelungsbolzen zu Schnellwechselrahmen**
Das U-Profil kann auf jeden Schnell-wechselrahmen aufgeschweißt werden, um die hydraulische Verriegelung Faie Nr. 79158 verwenden zu können.Die Führungen der mechanischen Verriegelung, falls diese nicht entsprechen, werden vom Rahmen heruntergeschnitten und das U-Profil neu aufgeschweißt.
Best. Nr. 103099

**6 Umrüstsatz SWR hydraulische Verriegelung**
Zum Umrüsten der mechanischen Verriegelung auf eine hydraulische Verriegelung der Arbeitsgeräte mit einem doppeltwirkenden Zylinder. Inklusive 1,5 m Schlauch, Anschluss M18x1,5/12L Überwurfmutter. Wir weisen Sie darauf hin, dass der hydraulische Steuerkreis für den Verriegelungszylinder in der Durchflussmenge auf 10-15 L/min. und der max. Druck auf 160bar beschränkt werden soll.
Hub: 150 mm
Best. Nr. 79158

**7 Frontladerumrüstsatz**
Vollhydraulisch mit Schnellwechselrahmen und EURO-Aufnahme.Druckkraft 6927 kg bei 180 bar, Zugkraft 5195 kg bei 180 bar, Hydraulikschlauchlänge 1100 mm und 1300 mm, Hydraulikanschluss M18x1,5 Überwurfmutter 12L, Gewicht 140 kg.
Best. Nr. 70599

TOP-ANGEBOT



stabiler und robuster abgerundete Bautaile mit Ballenkontakt

+ Punkte

**1 Ballenzange mit EURO-Aufnahme**
Die Ballenzangen ist stabil und robust. Für den Einsatz mit Folienballen sind alle Bauteile mit Ballenkontakt abgerundet und vermeiden schon im Vorfeld jegliche Beschädigung. Die Greifarme sind zudem sowohl vorne, als auch hinten abgerundet und in den Drehpunkten mit induktionsgehärteten innengeschmierten Bolzen gelagert. Die stärkeren Rohre sind jetzt durchgehend vom Zylinder bis zum Ende der Greifarme gefertigt. Durch diese Maßnahme ist es gelungen die Stabilität der Greifarme zu erhöhen. Inklusive 1,5 m Hydraulikschläuche mit Stecker. Für Rundballen von 0,9 m bis 1,6 m Durchmesser, maximales Ballengewicht 1000 kg, Greifarm-Ausgleich - kein Versatz der Ballen beim Aufnehmen. Gewicht 180kg.
Best. Nr. 17748

**2 Rundballengabel hydraulisch verstellbar mit Euronorm- und Dreipunktaufnahme**
Die Rundballengabel läßt sich hydraulisch auf unterschiedliche Ballengrößen einstellen. Schonende Behandlung der Silageballen durch auf den Schwerlastzinken aufgesteckten drehbaren Stahlrohren. Nach dem Abnehmen der Stahlrohre können die Schwerlastzinken zur Aufnahme von Ballen verwendet werden. Anbau am Frontlader über Euro Aufnahme oder Anbau an der Dreipunkt möglich, Traglast max. 1000 kg, Öffnungsweite 550-1700 mm, Lieferumfang: Trägerrahmen inklusive Hydraulikzylinder und Schläuche mit Kupplung, Schwerlastzinke 1200 mm mit aufgesteckten, drehbaren Stahlrohren, Gewicht 140 kg.
Best. Nr. 101871

**1 Ballenzange ohne Aufnahme**
Vorbereitet zum Anschrauben oder Anschweißen von Anbaukonsolen für verschiedene Fabrikate. Anbaukonsolen siehe Seite 571-573.
Best. Nr. 20834

mit EURO und Dreipunkt-aufnahme für Front- und Heckbetrieb



**3 Ballengabel verstellbar mit Tragrohren**
Mechanisch verstellbare Gabel, wahlweise mit Tragrohren 1200 mm lang oder Schwerlastzinke 1200 mm lang. Zinken sind für den Straßentransport hochklappbar. Mit EURO und Dreipunktaufnahme für Front- und Heckbetrieb, Öffnungsweite 900-1100 mm in 50 mm Schritten verstellbar, Ballengröße 900-1500 mm, Material Feinkornstahl QSTE380, Gewicht 90 kg, Traglast max. 1000 kg. Ausführung mit Tragrohren.
Best. Nr. 77966

Inklusive Ober- und Unterlenkerbolzen für Dreipunktanbau



+ Punkte



**4 Frontpolterzange SAUGUT 3000 mit Euro-Aufnahme**
Extrem starkes und stabiles SAUGUT Polterschild mit hydraulischem Obergreifer. Umfangreiche Einsatzmöglichkeiten durch die große Öffnungsweite, den gebogenen Greifarm und die langen konischen Hörner. Auch sehr gut geeignet für die Schwachholzbringung (schließt fast komplett) und auch für den Transport von Rundballen zum Futterplatz geeignet.
Inkl. verschraubter Euro-Aufnahme, doppeltwirkendem Hydraulik-Zylinder inkl. Schläuchen und Hydraulikstecker. Max. 3 Tonnen Belastung, Höhe min 792 mm, max. 1178 mm, max. Öffnung 960 mm, Breite 1200 mm!
ca. 190 kg Geiwcht.
Best. Nr. 67806



**5 Frontpolterzange SAUGUT 3000 ohne Aufnahme**
Best. Nr. 2071

SCHNEIDER

KUNDENBEWERTUNG

TOP-ANGEBOT

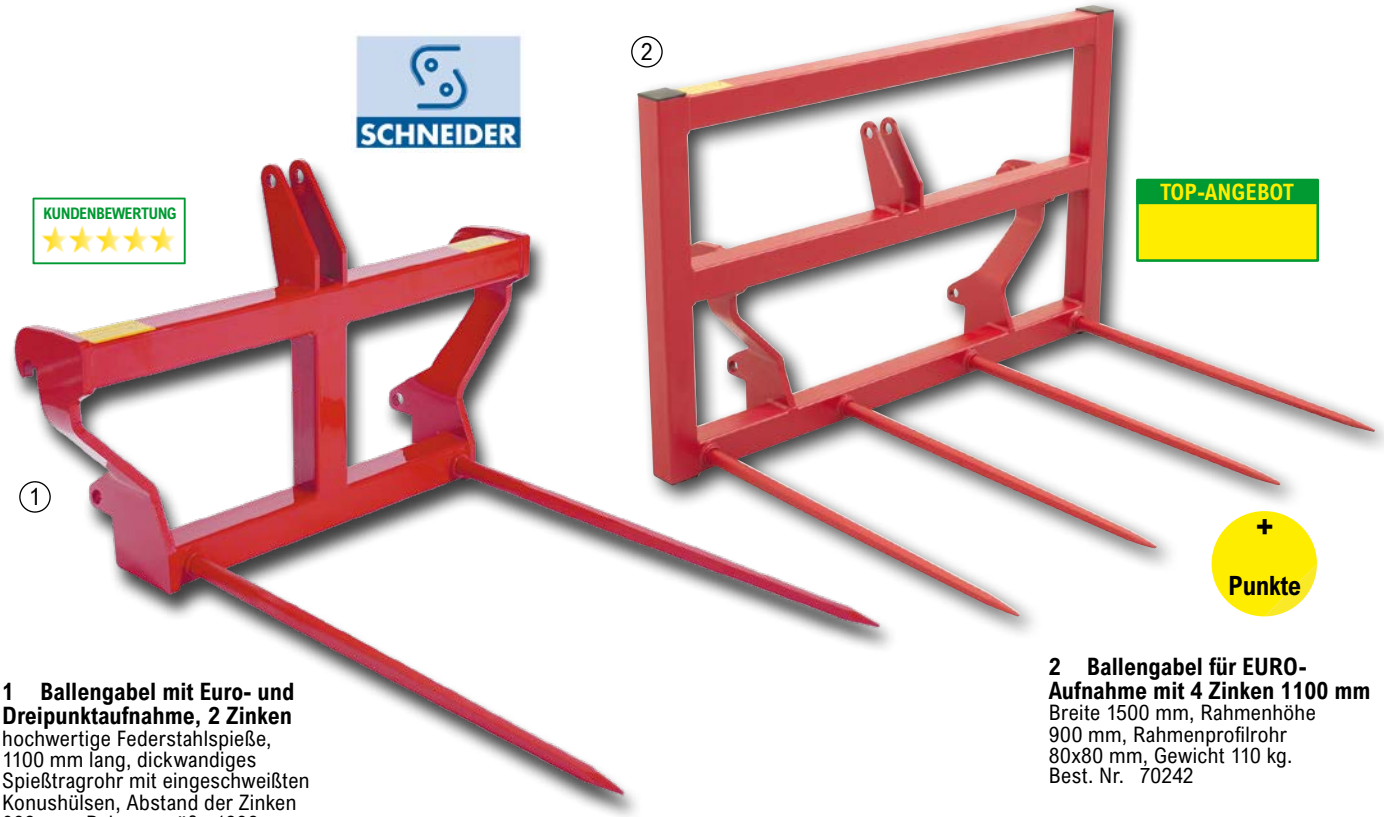


**1 Ballengabel mit Euro- und Dreipunktaufnahme, 2 Zinken**
hochwertige Federstahlspieße, 1100 mm lang, dickwandiges Spießtragrohr mit eingeschweißten Konushülsen, Abstand der Zinken 680 mm, Rahmengröße 1080x 500 mm, Tragfähigkeit 1000 kg, Gewicht ca. 58 kg. Ohne Zubehör für die Dreipunktaufnahme.
Best. Nr. 20835

**Umrüstung auf Dreipunktanbau**
mit dem passenden Anbausatz zu Kat. 2. Anbausatz Kat. 2 mit 1 Stück Oberlenkerbolzen Ø 25 mm, 2 Stück Unterlenkerbolzen Ø 28 mm (Durchschraubbohrung Ø 22 mm) und 3 Stück Klappvorstecker.
Best. Nr. 28479

**2 Ballengabel für EURO-Aufnahme mit 4 Zinken 1100 mm**
Breite 1500 mm, Rahmenhöhe 900 mm, Rahmenprofilrohr 80x80 mm, Gewicht 110 kg.
Best. Nr. 70242

**Umrüstung auf Dreipunktanbau**
mit dem passenden Anbausatz zu Kat. 2. Anbausatz Kat. 2 mit 1 Stück Oberlenkerbolzen Ø 25 mm, 2 Stück Unterlenkerbolzen Ø 28 mm (Durchschraubbohrung Ø 22 mm) und 3 Stück Klappvorstecker.
Best. Nr. 28479




**3 Ballengabel hydraulisch klappbar mit Dreipunkt- und EURO-Aufnahme**
Die hydraulisch klappbare Ballengabel mit 2 Zinken ist mit einer Dreipunkt- und EURO-Aufnahme ausgestattet.
Das dickwandige Zinkentragrohr mit den eingeschweißten Konushülsen kann hydraulisch nach oben geklappt werden. Dadurch ist kein Zinkenschutz für den Straßentransport notwendig.Die hochwertigen vierkant Federstahlzinken in der Länge von 1100mm haben ein M22x1,5 mm Gewinde und sind mit einer Traglast bis 1000kg belastbar. Der Abstand der Konushülsen für die Zinken im Tragrohr beträgt 660 mm. Im Lieferumfang sind die Federstahlzinken, die Hydraulikleitungen und die Kupplungsstecker BG3 enthalten.
Breite (mm): 1080
Gewicht (kg): 81
Höhe (mm): 730
Tragkraft (kg): 1000
Best. Nr. 127032




**4 Dunggabel mit Euroaufnahme**
Günstiger Schwerpunkt durch kompakte Bauweise. Sehr robuste Ausführung mit dickwandigen Seitenblechen und Verschleißblech unter dem unteren Zinkenträger. Schraubbare geschmiedete Zinken, Zinkenlänge 800 mm

| Breite (mm) | Ausführung | Gewicht (kg) | Best. Nr. | |
|---|---|---|---|---|
| 1200 | 7 Zinken | 180 | 97892 | |
| 1400 | 8 Zinken | 200 | 97723 | |
| 1600 | 9 Zinken | 220 | 97893 | |
| 1800 | 10 Zinken | 240 | 97896 | |
| 2000 | 11 Zinken | 260 | 97897 | |
| 2200 | 12 Zinken | 280 | 97898 | |

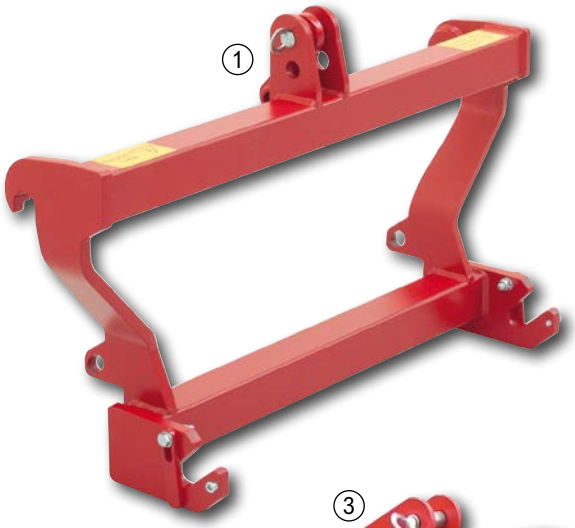

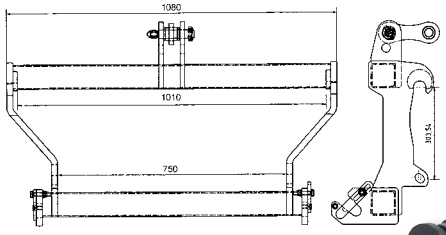


**1 EURO-Dreipunktadapter Kat.2**
Freisichtadapter von EURO-Aufnahme am Frontlader auf Geräte mit Dreipunktaufnahme Kat. 2. Sehr robuste und leichte Ausführung, max. Tragkraft 1000 kg, Gewicht ca. 50 kg.
Best. Nr. 72434

KUNDENBEWERTUNG



**2 Dreipunktadapter Basis ohne Aufnahmehaken**
Zum Anschweißen von Konsolen oder Aufnahmehaken unterschiedlicher Herstellersysteme. Unterlenkerhaken Kat.2 in der Breite von 850mm bis 1150mm verstellbar.
Breite (mm): 1200
Kat.: 2
Tragfähigkeit (kg): 1000
Best. Nr. 21306

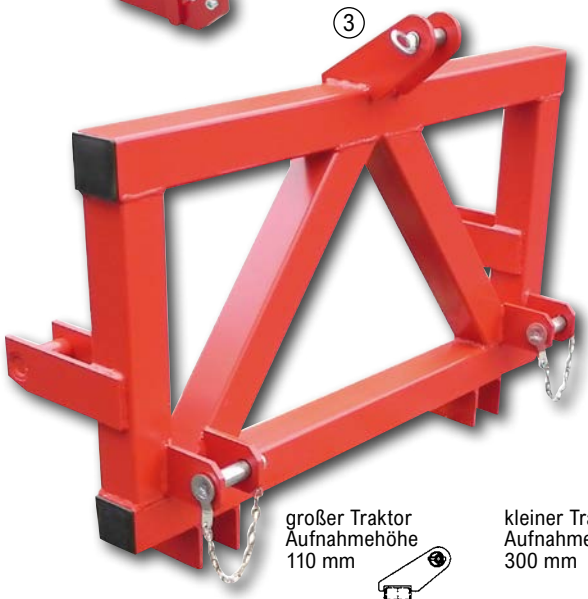

Tragkraft bis 1500 kg

großer Traktor
Aufnahmehöhe
110 mm

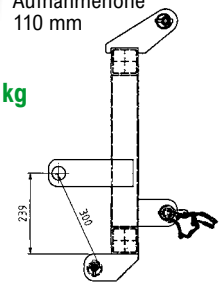


Ausführung
Tragfähigkeit 1000 kg
Best. Nr. 63856

kleiner Traktor
Aufnahmehöhe
300 mm

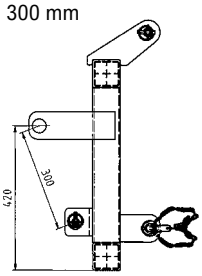


Ausführung
Tragfähigkeite 1500 kg
Best. Nr. 17672

**3 Dreipunktadapter Kat. 2 auf EURO Aufnahme für Standard Traktore/Schlepper**
Alle Anbauteile mit Schnellwechselsystemaufnahme (EURONORM) können Sie an der Heck- bzw. Fronthydraulik Kat. II ankuppeln. Gewicht 70 kg.
Best. Nr. 63856

**3 Dreipunktadapter Kat. 2 auf EURO Aufnahme für Standard Traktore/Schlepper mit geringerer Bodenfreiheit**
Durch die 180 mm höhere Anbringung der EURO-Aufnahme am Rahmen, steht für die aufgenommenen Werkzeuge ein höherer Hub zur Verfügung. Gewicht 70 kg.
Best. Nr. 17672



Tragkraft bis 1500 kg

**4 Big-Bag Träger mit EURO-Aufnahme**
Tragfähigkeit 1500 kg bei Verwendung aller 4 Haken, für Big-Bags 900x900 mm und 1000x1000 mm, Farbe anthrazitgrau, Abmessungen (LxBxH): 1275x1050x860 mm, Gewicht: 90 kg
Best. Nr. 79754

**5 Big-Bag Trägerarm mit 2 Haken**
Mit FEM 2 / ISO 2 Aufnahme für Palettengabelträgerrahmen. Mit 2 Trägerarmen kann eine Last bis 1500 kg und eine Big-Bag Größe bis 1000x1000 mm aufgenommen werden. Ausladung: 900 mm, Gewicht: 35 kg, Aufnahme auf Palettengabelträger: FEM 2 / ISO 2, Höhe Gabelträger: 407 mm
Best. Nr. 29012



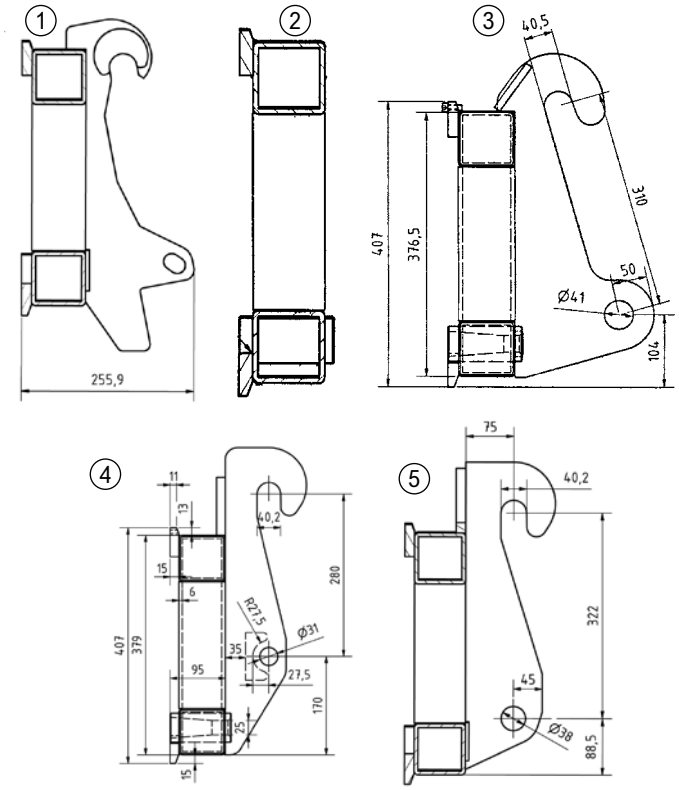


**Palettengabelträger**
mit 4 eingeschweißten Buchsen zur Aufnahme von Frontladerzinken mit Gewinde M22 (FAIE Nr. 17706). Tragfähigkeit 2000 kg, Trägerbreite 1200 mm.

KUNDENBEWERTUNG

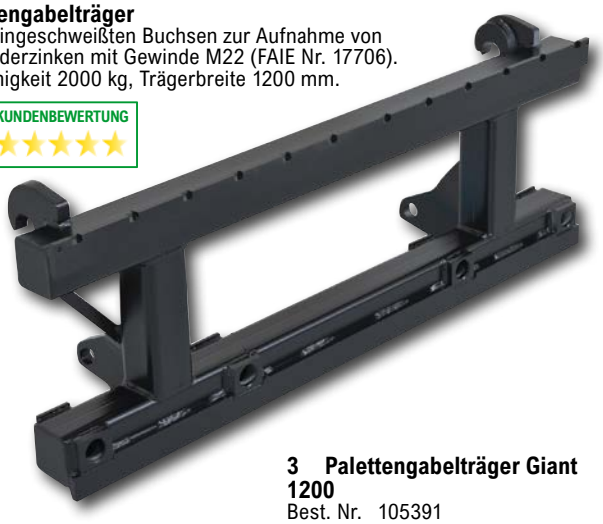

**1 Palettengabelträger**
Freisicht Palettengabelträger 2 t mit EURO-Aufnahme
Best. Nr. 23296

**2 Palettengabelträger ohne Aufnahme**
Best. Nr. 105390

**3 Palettengabelträger Giant 1200**
Best. Nr. 105391

**4 Palettengabelträger mit Schäffer Radlader Aufnahme**
Best. Nr. 105393

**5 Palettengabelträger mit Weidemann Aufnahme**
Best. Nr. 105395

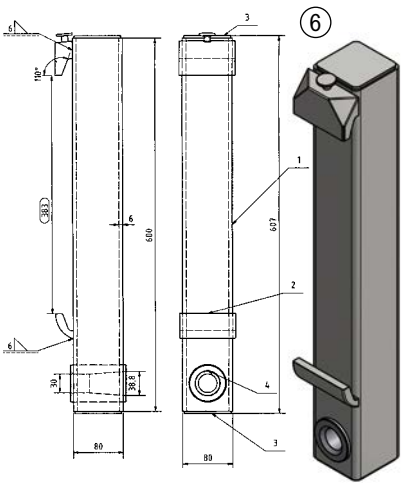





**9 Palettengabelzinke nach ISO 2A**
Querschnitt 80x40 mm, Tragkraft bis 2000 kg des Frontladers.Preis per Stück.

| Länge (mm) | Best. Nr. |
|---|---|
| 900 | 70575 |
| 1000 | 70576 |
| 1100 | 70577 |
| 1200 | 70578 |

**6 Zinkenträger für Palettengabelträger mit ISO / FEM-2 Aufhängemaße**
Für Schwerlastzinken mit Gewinde M28, FAIE Nr. 15062, 7275, 7277, 18596. Max. Belastung 500 kg bei einem Abstand von 1000 mm
Best. Nr. 17906

**6 Zinkenträger für Palettengabelträger FEM-2**
Für Frontladerzinken Standard und Großballenzinken mit Gewinde M22, FAIE Best. Nr. 9437, 18614, 17706, 18597
Best. Nr. 28489

**8 Palettengabelgreifer**
zur Aufnahme für Palettengabelträgerrahmen FEM 2/ ISO 2.Der hydraulische Niederhalter ist durch eine Klemmverbindung schnell auf dem Gabelträger an- und abgebaut. Inklusive Hydraulikschläuche und Stecker, Öffnungsweite 1340 mm, Gewicht 75 kg, Palettengabelträger-Aufnahme ISO-2/FEM2, konische Aufnahme, Weite 383 mm.
Best. Nr. 29014

**7 Freisicht Palettengabel 2 t mit EURO-Aufnahme**
Mit 4 eingeschweißten Buchsen zur Aufnahme von Frontladerzinken mit Gewinde M22 (FAIE Nr. 17706). Gefertigt aus Feinkornstahl QSTE380. Tragkraft 2 t, Trägerbreite 1200 mm, Gabelzinken 80x4 0mm FEM II-Norm - ISO2A. Lieferumfang: 1 Stk. Palettengabelträger und 2 Stk. VETTER Gabelzinke ISO 2A

| Länge Gabelzinke | Gewicht (kg) | Best. Nr. | |
|---|---|---|---|
| 1000 mm | 137,80 | 114346 | |
| 1100 mm | 142,80 | 110526 | |
| 1200 mm | 147,80 | 25390 | |

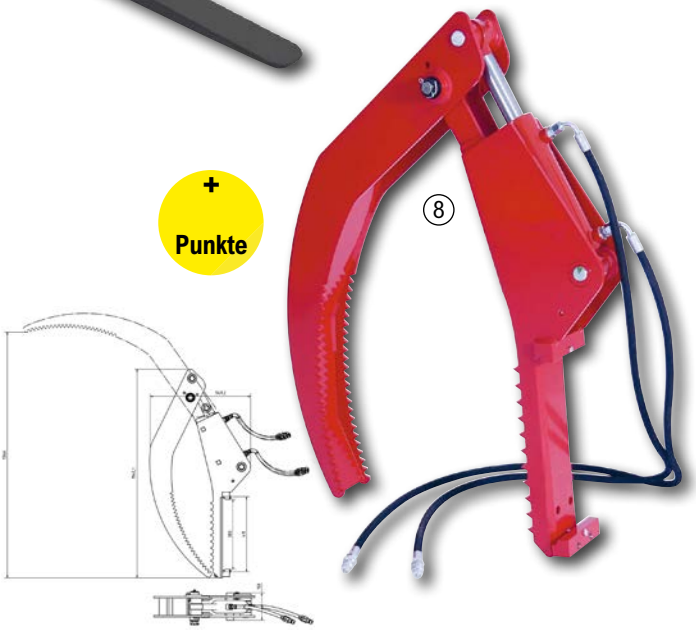



bis Punkte



## 1 Multigreifschaufel kompakt mit EURO-Aufnahme

Die Multigreifschaufel kompakt für den universellen Einsatz eignet sich zum Laden von losem oder sperrigem Ladegut wie z.B. Stallmist oder Strauchschnitt. Die geschraubten Seitenbleche vermeiden Ladegutverluste. Die Multigreifschaufel kompakt gibt es für Traktoren, Hoflader und Radlader mit Euroaufnahme. Durch die hohe Öffnungsweite kann mit der Schaufelkante bei geöffnetem Greifer an eine Wand herangefahren werden. Gesamthöhe 645 mm, Schaufelblech 6 mm dick, inkl. Seitenblechen, Stecker BG3, doppelte Schürfkante 500HB

| Breite (mm) | Volumen m³ | Ausführung | Gewicht (kg) | Best. Nr. | |
|---|---|---|---|---|---|
| 1400 | 0,46 | 6 Zinken | 240 | 21294 | |
| 1600 | 0,48 | 7 Zinken | 260 | 21295 | |
| 1800 | 0,50 | 7 Zinken | 280 | 21296 | |
| 2000 | 0,53 | 8 Zinken | 300 | 21297 | |

## 2 Multigreifschaufel

Die Schneider Multigreifschaufel für den universellen Einsatz eignet sich zum Laden von Strauchschnitt, Stallmist oder anderem losem oder sperrigen Ladegut. Die schraubbaren Seitendeckel vermeiden Ladegutverluste. Die Multigreifschaufel gibt es für Frontlader wie Telekop- und Radlader mit der neuen Lochplattenaufnahme für verschiedenste Fahrzeuge (Anbaukonsolen separat bestellen). Durch die hohe Öffnungsweite kann mit der Schaufelkante bei geöffnetem Greifer an eine Wand herangefahren werden. Schaufelblech 8 mm dick, ohne Seitenbleche, Stecker BG3, doppelte Schürfkante 500 HB, Schaufelunterseite mit Gleitkufen, 1.100 mm hoch

| Breite (mm) | Volumen m³ | Ausführung | Gewicht (kg) | Best. Nr. | |
|---|---|---|---|---|---|
| 2000 | 1,3 | 6 Zinken | 700 | 21286 | |
| 2250 | 1,5 | 6 Zinken | 790 | 21287 | |
| 2500 | 1,7 | 7 Zinken | 850 | 21288 | |

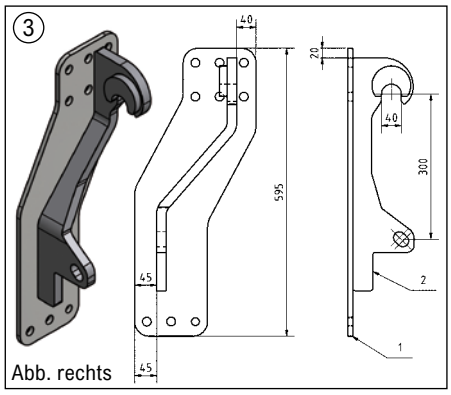

Abb. rechts

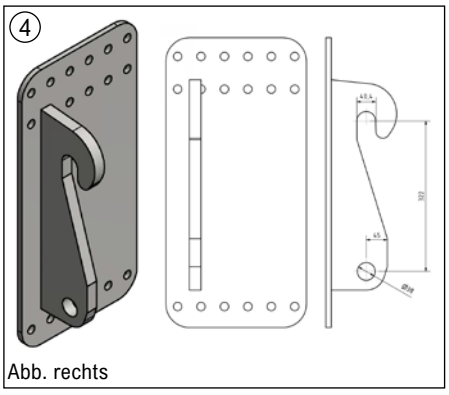
Abb. rechts

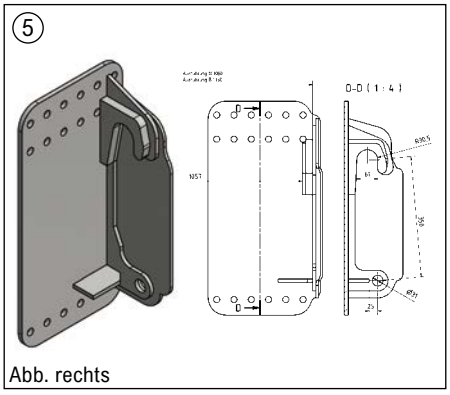
Abb. rechts

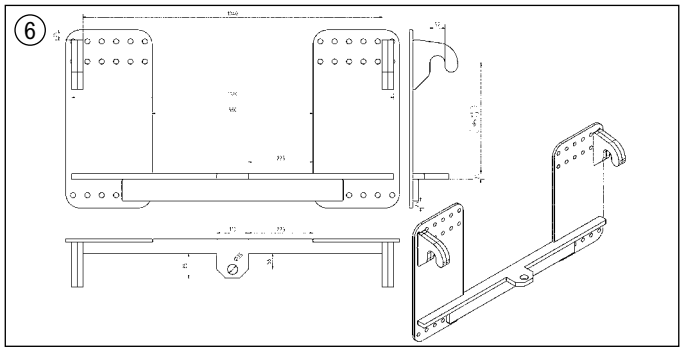

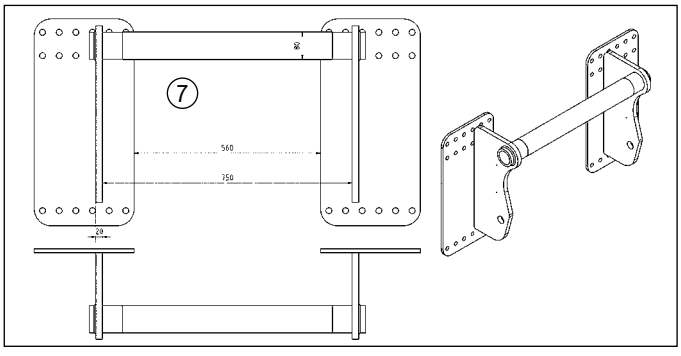


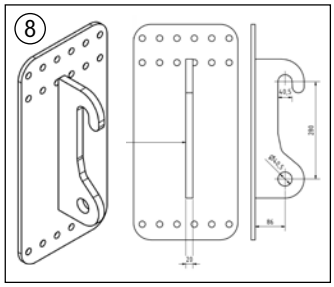

### 3 Konsole mit EURO Aufnahme, 1 Paar

1 Paar, inkl. Schraubenset
Best. Nr. 17923

### 4 Konsole Weidemann klein, 1 Paar

passend zu Weidemann Hoftrac und Radlader, Wacker-Neuson Radlader, 1 Paar, inkl. Schraubenset
Best. Nr. 17928

### 5 Konsole passend zu Hauer, 1 Paar

Bauform B und N, 1 Paar, inkl. Schraubenset
Best. Nr. 26909

### 6 Konsole Merlo FM2

inkl. Schraubenset
Best. Nr. 17927

### 7 Konsole Manitou ø 80 mm

inkl. Schraubenset
Best. Nr. 17930

### 8 Konsole passend zu Kramer Radlader, 1 Paar

1 Paar, inklusive Schraubenset passend zu Kramer: 380, 5065
Best. Nr. 101031







### 1 Silagezange Mini mit Lochplatten-Aufnahme

Die Silagezange Mini mit Lochplatten-Aufnahme für Hoflader wird aufgrund der robusten Bauweise sehr oft als universelles Arbeitswerkzeug eingesetzt. Die Zangen ermöglichen das Festhalten und Herausreißen von Silage und Stalldung. Zum Transport von Wirtschaftsdünger, Stroh, Grüngut und Strauchschnitt ist die Silagezange bestens geeignet. Günstiger Schwerpunkt dicht am Trägerfahrzeug - Verschleißblech unter dem unteren Zinkenträger - schraubbare geschmiedete Zinken unten, Länge 800 mm - dickwandige Seitenbleche. Lieferumfang: komplett mit Hydraulikschläuche und Steckern BG3, ohne Aufnahmekonsolen.

| Ausführung | Gewicht (kg) | Breite (mm) | Best. Nr. | |
|---|---|---|---|---|
| 5 Zinken | 140 | 900 | 118004 | |
| 5 Zinken | 160 | 1000 | 118005 | |
| 6 Zinken | 180 | 1200 | 118006 | |

### 2 Multigreifschaufel Mini mit Lochplatten-Aufnahme

Die Multigreifschaufel Mini mit Lochplatten-Aufnahme für Hoflader eignet sich zum Laden von losem oder sperrigem Ladegut. Das Laden und Transportieren von Stallmist, losem Stroh, Grüngut oder Strauchschnitt kann ohne grobe Verschmutzung des Transportweges bewerkstelligt werden. Die geschraubten Seitenbleche vermeiden zusätzlich Ladegutverluste. Durch die robuste Bauweise mit einer Schaufelblechstärke von 6mm, Gleitkufen unter dem Schaufelboden und einem Querrohr an der Oberkante ist für hohe Stabilität und eine lange Lebensdauer gesorgt. Günstiger Schwerpunkt dicht am Trägerfahrzeug - Gleitkufen an der Schaufelunterseite - Schürfkante aus gehärtetem Stahl 500 HB - dickwandige Seitenbleche, 10 mm stark - Lieferumfang: komplett mit Hydraulikschläuche und Steckern BG3, eingeschraubte Seitenblech, ohne Aufnahmekonsolen.

| Ausführung | Gewicht (kg) | Breite (mm) | Volumen | Best. Nr. | |
|---|---|---|---|---|---|
| 5 Zinken | 160 | 900 | 0,26 | 118007 | |
| 6 Zinken | 175 | 1000 | 0,31 | 118008 | |
| 7 Zinken | 190 | 1200 | 0,35 | 118009 | |




### 3 Leichtgutschaufel Mini

Die Laderschaufel Mini mit Lochplatten-Aufnahme für Hoflader eignet sich für den universellen Einsatz auf jedem Hof. Aufgrund der Verwandtschaft zu den Leichtgutschaufeln bieten die Schaufeln trotz kompakter Abmessungen viel Volumen. Durch das Verschleißblech unter dem Schaufelboden und der Schürfkante aus gehärtetem Stahl 500 HB sind die Laderschaufeln Mini sehr robust ausgeführt. Schraubbare Lochplattenaufnahme - stabile Schürfkante aus gehärtetem Stahl 500 HB - Verschleißblech unter dem Schaufelboden - Lieferumfang: wie abgebildet, ohne Anbaukonsole

| Gewicht (kg) | Breite (mm) | Tiefe (mm) | Volumen | Best. Nr. | |
|---|---|---|---|---|---|
| 95 | 900 | 770 mm | 0,23 | 118010 | |
| 105 | 1000 | 770 mm | 0,27 | 118011 | |
| 115 | 1200 | 770 mm | 0,31 | 118012 | |

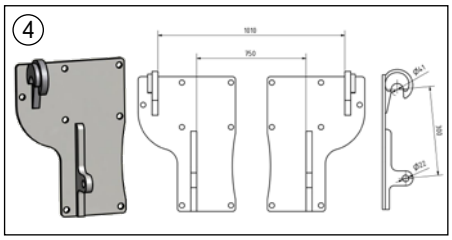


### 4 Konsole Mini EURO Aufnahme

Passend zu unseren Hofladergeräten mit Lochplattenaufnahme. 1 Paar, inkl. Schraubenset
Best. Nr. 118025

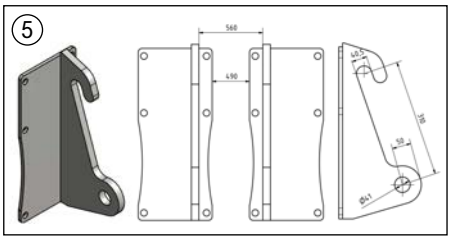


### 5 Konsole Mini zu Giant

Passend zu Giant Hoflader, 40,5x41x310 mm. 1 Paar, inkl. Schraubenset
Best. Nr. 118026

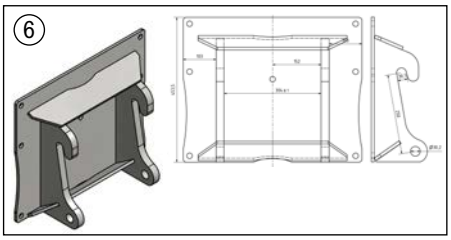


### 6 Konsole Mini Kramer Hoflader

Aufnahmeplatte zu Kramer Hoflader, 30,1x30,2x250 mm. 1 Paar, inkl. Schraubenset
Best. Nr. 118027

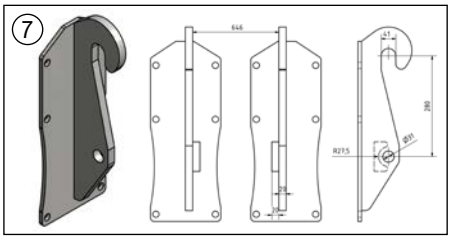


### 7 Konsole Mini Schäffer Hoflader

Passend zu Schäffer Hoflader, 41x31x280 mm. 1 Paar, inkl. Schraubenset
Best. Nr. 118028

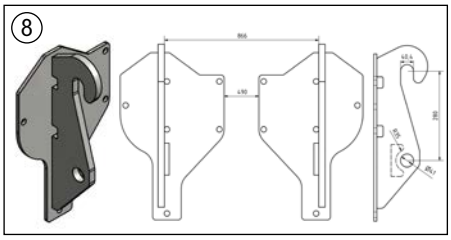


### 8 Konsole Mini zu Schäffer Radlader

Passend zu Schäffer Radlader, 40,4x41x280 mm. 1 Paar, inkl Schraubenset
Best. Nr. 118029

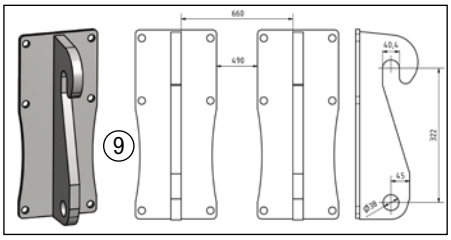


### 9 Konsole Mini Weidemann klein

Passend zu Weidemann Hoflader, 40,4x38x322 mm. 1 Paar, inkl. Schraubenset
Best. Nr. 118030

① **EURO**

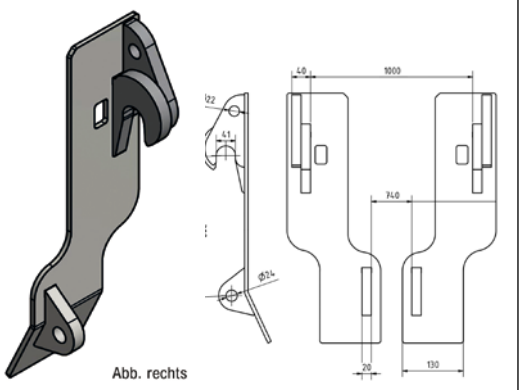


⑦ **Weidemann**

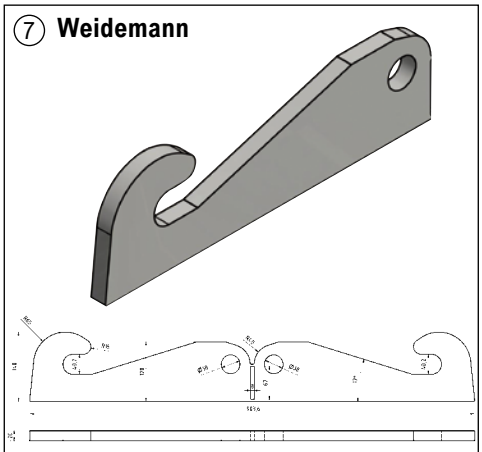

⑧ **Giant**

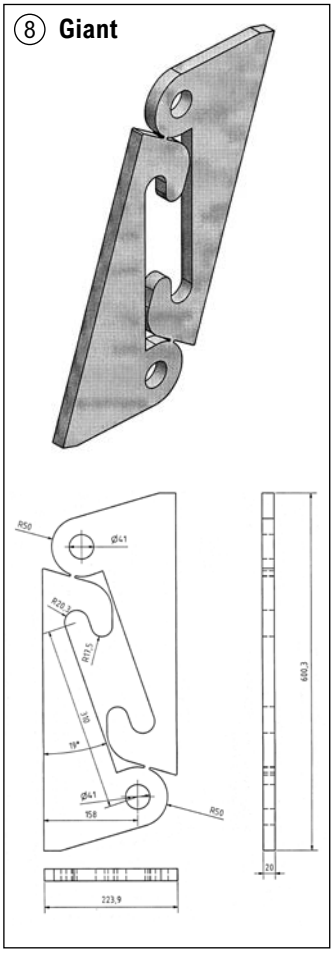

② 

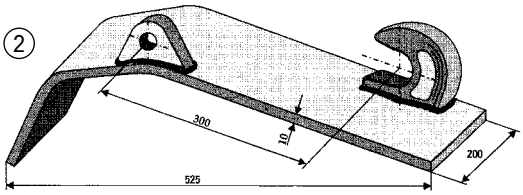


Material der Koppelhaken: ST52-3/S355
Festigkeit ca. 450-630 N/mm²
gute Schweißbarkeit

③ **Avant**

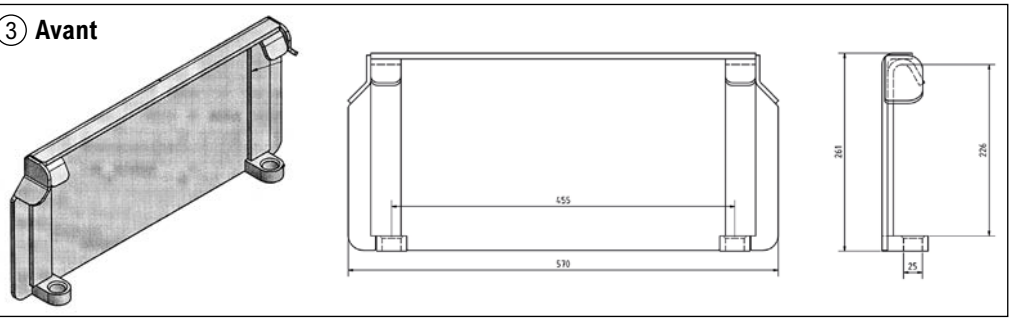


④ **Bobcat**

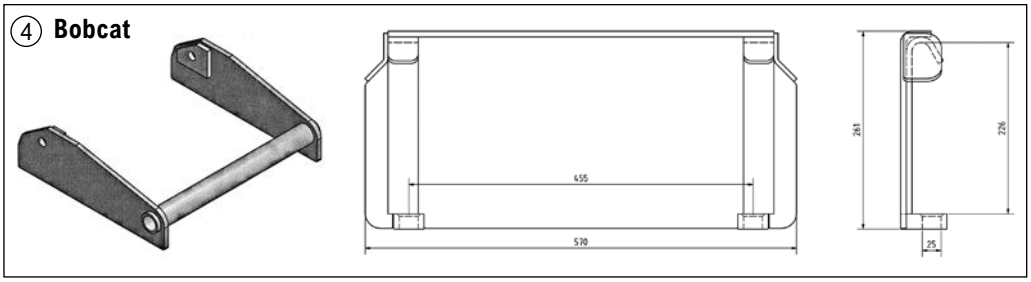


⑤ **Kramer**

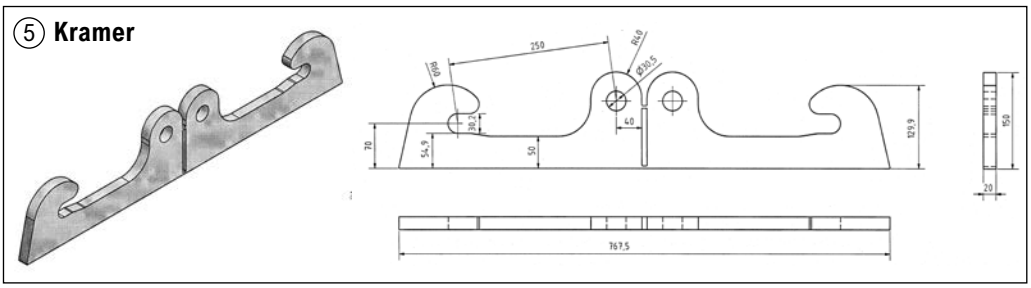


⑥ **Kramer**

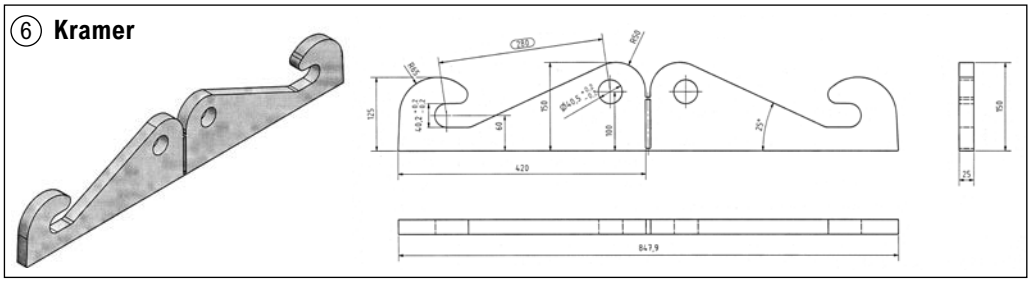


**1 Euroaufnahme schweißbar, Lieferumfang 1 Paar**
Best. Nr. 119655

**2 Schnellwechselplatte EURO Aufnahme**
Zum Anschweißen an allen Anbaugeräten, starke Ausführung mit Breite 200 mm. Lieferung 1 Paar
Best. Nr. 30804

**3 Koppelplatte Avant**
Grundplatte mit Avant-Aufnahme
Material: S355
Stärke (mm): 8 mm
Best. Nr. 109538

**4 Adapter Bobcat**
Adapterset Bobcat mit Rundrohr 82,5 mm, Verriegelungsöse 36 mm, Lochabstand 569,5 mm
Best. Nr. 109539

**5 Koppelhaken Kramer klein**
Haken 30 mm, Verriegelungsöse 30 mm, Lochabstand 250 mm, 1 Paar
Best. Nr. 109541

**6 Koppelhaken Kramer groß**
Haken 40 mm, Verriegelungsbolzen 40 mm, Lochabstand 280 mm, 1
Best. Nr. 109542

**7 Koppelhaken Weidemann klein**
zum Anschweißen, 40,2x38x322 mm, 1 Paar

| Stärke (mm) | Best. Nr. |
|---|---|
| 20 | 29110 |
| 25 | 102429 |

**8 Koppelhaken Giant**
Haken 40,6 mm, Verriegelungsöse 41 mm, Lochabstand 310 mm, 1
Best. Nr. 109540

**1 Adapter Manitou**
Adapterset mit Rundrohr 82,5 mm, Verriegelungsöse 35 mm, Lochabstand 352,3 mm
Best. Nr. 109543

**2 Koppelhaken Schäffer Radlader Öse 31 mm**
Haken 40 mm, Verriegelungsöse 31 mm, Lochabstand 280 mm, 1 Paar
Bohrung (mm): 31
Hakenaufnahme: 40,2 mm
Lochabstand (mm): 280
Best. Nr. 109544

**3 Koppelhaken Schäffer Radlader Öse 42 mm**
Haken 40 mm, Verriegelungsöse 42 mm, Lochabstand 280 mm, 1 Paar
Best. Nr. 109545

**4 Koppelplatte Schäffer für Hoflader**
Grundplatte mit Schäffer Aufnahme zum Hoflader
Best. Nr. 109546

**5 Koppelplatte Thaler**
Grundplatte mit Thaler Aufnahme
Best. Nr. 109548

**6 Koppelhaken Volvo/Atlas**
Haken 40,5 mm, Verriegelungsöse 40,5 mm, Lochabstand 310 mm, 1 Paar
Bohrung (mm): 40,5
Hakenaufnahme: 40,5 mm
Lochabstand (mm): 310
Best. Nr. 109549

**7 Koppelhaken passend zu Volvo L20 und Zettelmeyer C402**
Haken 30 mm, Verriegelungsöse 40 mm, Lochabstand 465 mm,
Lieferung per Stk.
Best. Nr. 105412

**8 Koppelhaken passend Claas und Kramer Teleskoplader**
Haken 50 mm, Verriegelungsöse 50,2 mm, Lochabstand 435 mm,
Lieferung per Stk.
passend zu Kramer: Teleskoplader 3307
Best. Nr. 113257

① **Manitou**

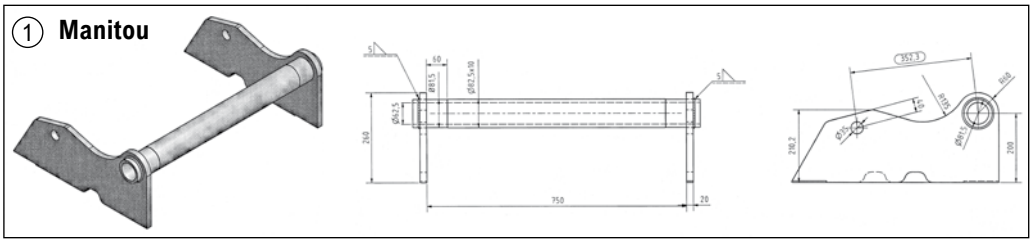

② **Schäffer**

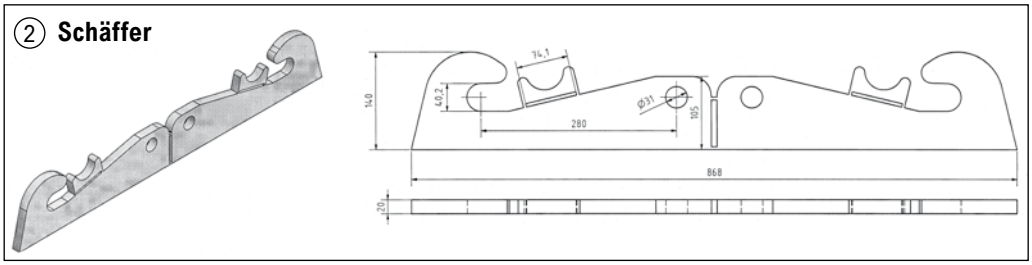

③ **Schäffer**

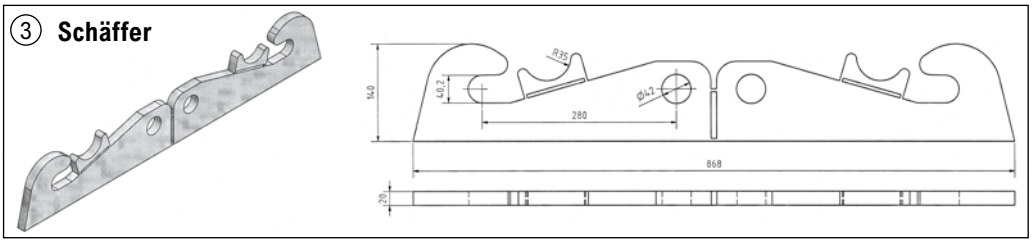

④ **Schäffer Hoflader**

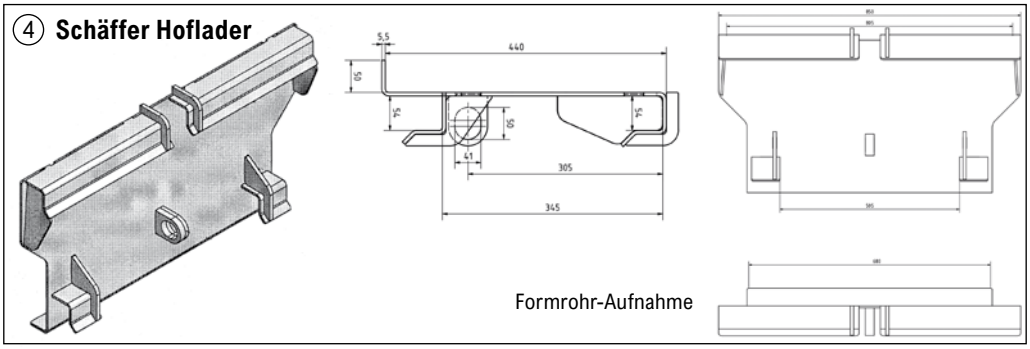


⑤ **Thaler**

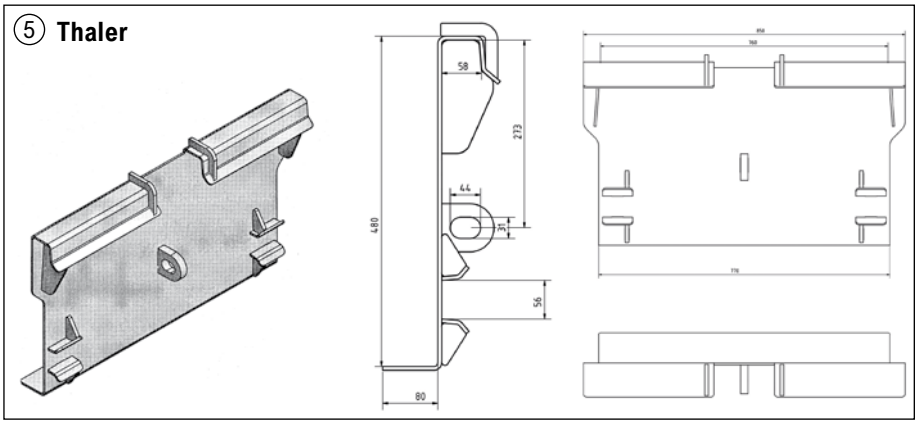

⑥ **Atlas, Volvo**

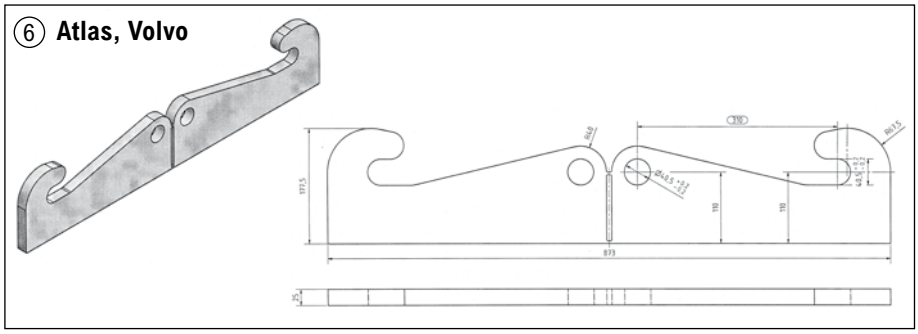

⑦ **Volvo, Zettelmeyer**
Lieferung:
für 1 Paar bitte 2 Stück bestellen

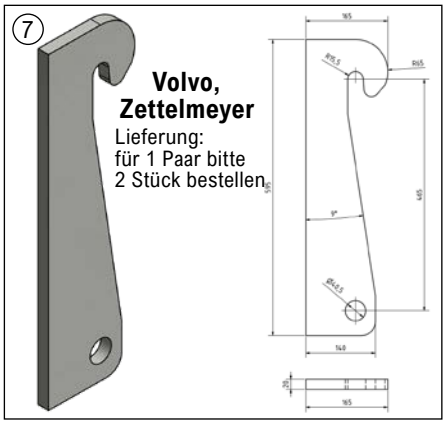

⑧ **Claas, Kramer**
Lieferung:
für 1 Paar bitte 2 Stück bestellen

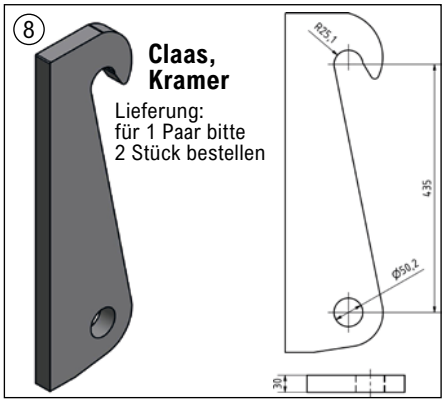

①



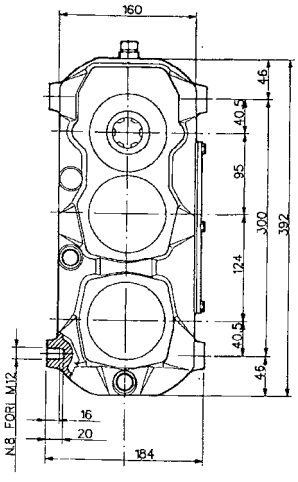


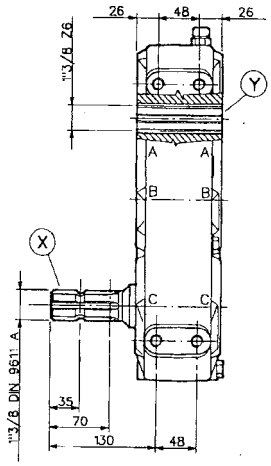


**1 Übersetzungsgetriebe IMR 6**
Übersetzung 1:2, gleiche Drehrichtung, Gewicht: 26 kg
Eingang x: 540 U/min, 51,5 kW, 928 Nm, Anschluss 1 3/8" x6 Stummel,
Ausgang y: 1080 U/min, 460 Nm, Anschluss 1 3/8" x6 Innenprofil
Best. Nr. 33245

**2 Multifunktionsgetriebe IMR 6**
Durch verschiedene Kombinationsmöglichkeiten durch umstecken des mitgelieferten Zapfwellenstummels können Übersetzungsverhältnisse 1:1, 1:2 oder 2:1 unter Beibehaltung oder Änderung der Drehrichtung realisiert werden. Der Zapfwellenstummel wird durch Seegeringe in den Hohlwellen fixiert. 44 kW bei 540 U/min.
Best. Nr. 69143

**+ Punkte**

②



Multifunktionsgetriebe IMR6

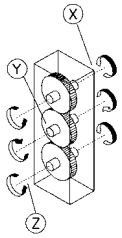




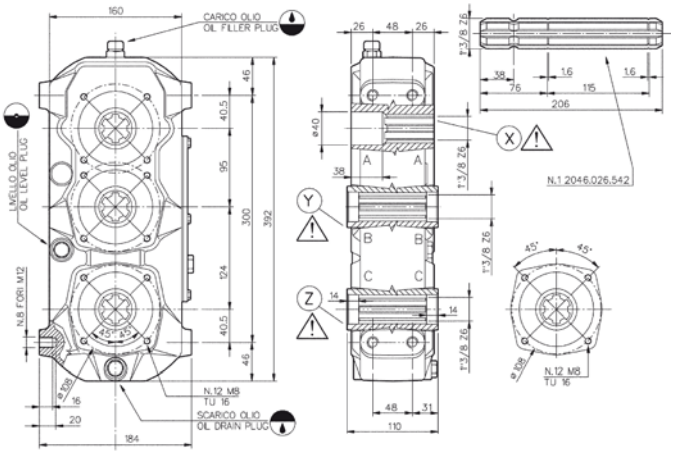


| X | Y | Z |
|---|---|---|
| **Eingang** | 2:1 Drehrichtung umgekehrt | 2:1 Drehrichtung gleichbleibend |
| 1:2 Drehrichtung umgekehrt | **Eingang** | 1:1 Drehrichtung umgekehrt |
| 1:2 Drehrichtung gleichbleibend | 1:1 Drehrichtung umgekehrt | **Eingang** |

Gelenkwellen finden Sie auf Seite 548

③



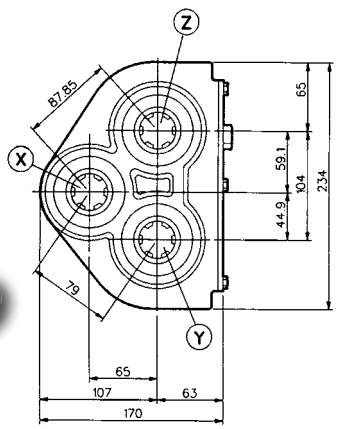


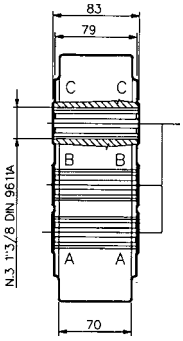


**3 Getriebe Universal IMR1**
Mit 5 verschiedenen Einsatzmöglichkeiten. 1) Eingang X, Ausgang Y: Untersetzung 2:1 mit Drehrichtungsumkehr 2) Eingang X, Ausgang Z: Untersetzung 2:1 mit gleichbleibender Drehrichtung 3) Eingang Z (Y), Ausgang Y (Z): Übersetzung 1:1 mit Drehrichtungsumkehr 4) Eingang Y, Ausgang X: Übersetzung 1:2 mit Drehrichtungsumkehr 5) Eingang Z, Ausgang X: Übersetzung 1:2 mit gleichbleibender Drehrichtung.
Technische Daten: 14,7 kW, 540 U/min oder 1000 U/min, Anschlüsse: 3x13/8x6 (Innenprofil). 1 Stück Zapfwellenstummel (lt. Abb.) im Lieferumfang enthalten. Am Getriebe ist eine Befestigungs-konsole angebracht. Gefüllt mit Fließfett EPO-0,3 kg.
Best. Nr. 31033

## 1 Untersetzungsgetriebe Frontzapfwelle M7 1,9:1

Speziell geeignet für den Anbau an der Frontzapfwelle zur Änderung der Drehrichtung und Reduzierung der Drehzahl von 1000 U/min auf 526 U/min. Die Montage des Getriebes erfolgt Traktorseitig.
Eingang Y: Zapfwellenstummel oder Innenverzahnung 500/1000 U/min, 26,4/51,5 kW, 477/928 Nm, Anschluss 1 3/8x6, Innen oder Außenverzahnung, Möglichkeit mit Durchtrieb 1:1 (Drehrichtung gleichbleibend). Ausgang X: 284/526 U/min, 482/895 Nm, Anschluss 1 3/8x6 Außenverzahnung, Drehrichtungsumkehr
Best. Nr. 59691

## 2 Untersetzungsgetriebe M7 1,9:1

Speziell geeignet für die Frontzapfwelle zur Änderung der Drehrichtung und Reduzierung der Drehzahl von 1000 U/min auf 526 U/min. Die Montage des Getriebes erfolgt Geräteseitig.
Eingang Y: 540/1000 U/min
26,4/39,7 kW
477/386 Nm
Anschluss 1 3/8x6
Ausgang X:284/526 U/min
895/725 Nm
Anschluss 1 3/8x6 Innenprofil, Drehrichtungsumkehr,
Möglichkeit mit Durchtrieb 1:1 (Drehrichtung gleichbleibend).
Best. Nr. 35037

## Wendegetriebe M7 1:1

Maße und Anschlüsse wie Nr. 35037.
Leistung: 51,5 kW Drehmoment: 910 Nm Drehrichtungsumkehr.
Best. Nr. 38132

Umkehrgetriebe für Frontzapfwellen mit Untersetzung 1,9:1

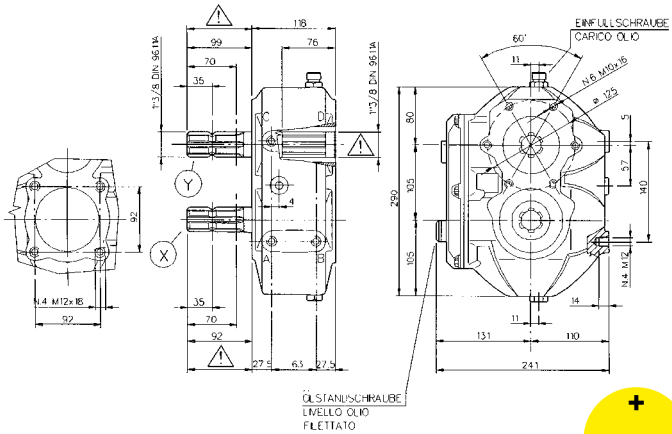


①



+ Punkte

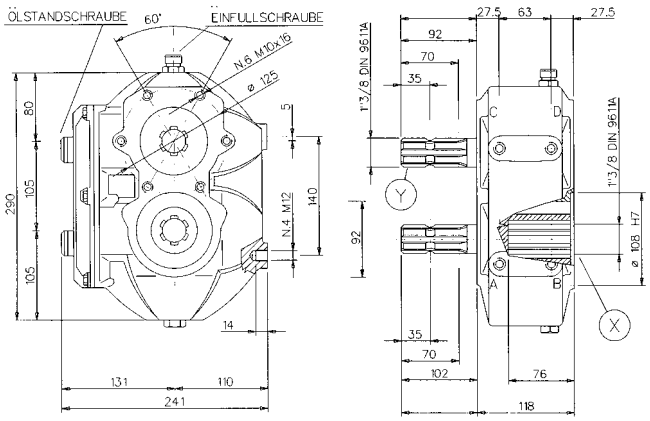


②



Hergestellt in Italien

M5

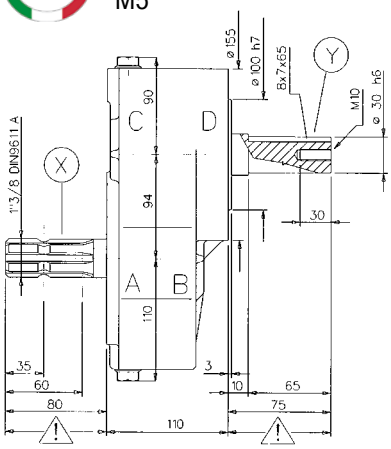

M10

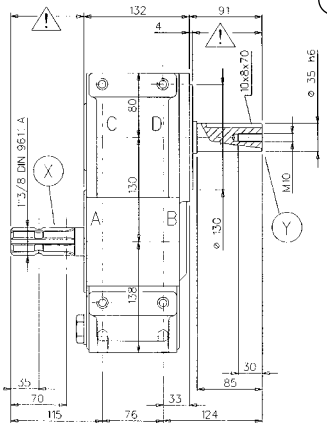

③

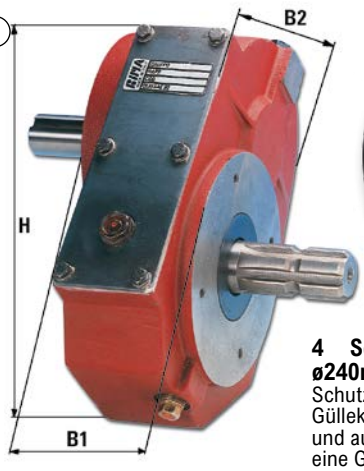


④ NEU



## 3 Übersetzungsgetriebe M5

Für verschiedene Anwendungsarten speziell in der Landwirtschaft.
Geringe Abmessungen und geringes Gewicht. Einfache Wartung.
Die Getriebe werden ohne Ölfüllung ausgeliefert.
Allgemeine technische Daten:
Anschluss Eingang: 1 3/8''
Anschluss Ausgang: Ø 30 h6
Drehrichtungsumkehr: ja
Höhe H: 294 mm Breite B1: 110 mm Breite B2: 215 mm

## Übersetzungsgetriebe M10 1:3

Anschluss Eingang: 1 3/8“ Anschluss Ausgang: Ø 35 h6
Drehrichtungsumkehr: ja Höhe H: 348 mm Breite B1: 136 mm
Breite B2: 290 mm
Übersetzung: 1 : 3
Drehmoment Ausgang (Nm): 370
Drehmoment Eingang (Nm): 1127
Drehzahl Ausgang (U/min): 1620
Drehzahl Eingang (U/min): 540

## 4 Schutztopf geräteseitig ø240mm

Schutztopf zur Montage auf Güllekompressor, Getrieben und auf Arbeitsgeräten die über eine Gelenkwelle angetrieben werden. Durch den großen Öffnungsdurchmesser von 240mm kann eine Weitwinkelgelenkwelle verwendet werden. <br>Durch 8 Langlöcher auf der Rückseite mit 9x24mm ist der Schutztopf individuell anpassbar.
Best. Nr. 123318

**M5**

| Leisung (kW) | Übersetzung | Drehmoment Ausgang (Nm) | Drehmoment Eingang (Nm) | Drehzahl Ausgang (U/min) | Drehzahl Eingang (U/min) | Best. Nr. | |
|---|---|---|---|---|---|---|---|
| 25,7 | 1 : 3 | 152 Nm | 464 | 1620 | 540 | 32391 | |
| 25,7 | 1:5 | 91 Nm | 464 | 2700 | 540 | 32392 | |

**M10**

| | | | | | | | |
|---|---|---|---|---|---|---|---|
| 62,5 | 1 : 3 | 370 | 1127 | 1620 | 540 | 125568 | |

①

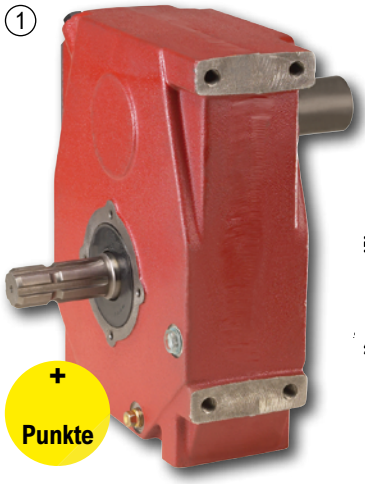

+ Punkte

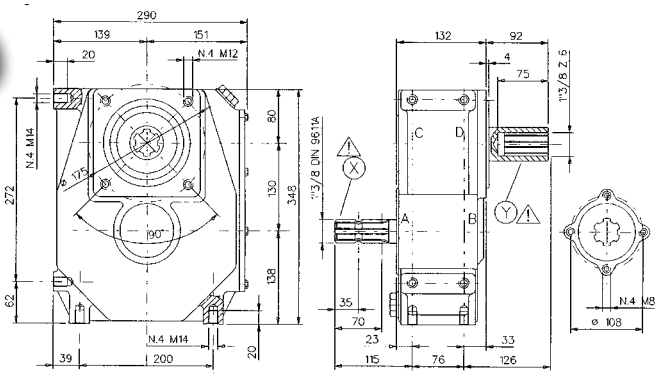

Hergestellt in Italien

## 1 Untersetzungsgetriebe/ Wendegetriebe M10

Anschluss Eingang (y): 1-3/8x6 (Innenprofil); Anschluss Ausgang (x): 1-3/8x6; Drehrichtungsumkehr
Übersetzung: 1 : 1
Drehmoment Ausgang (Nm): 840
Drehmoment Eingang (Nm): 860
Drehzahl Ausgang (U/min): 1000,
Drehzahl Eingang (U/min): 1000,
Best. Nr. 35433

## 2 Wendegetriebe M5, 1:1

Technische Daten: 22 kW, 540 U/min, 395 NmAnschluss Eingang: 1-3/8x6 (Innenprofil) Anschluß Ausgang: 1-3/8x6 1. Ausgangswelle: Drehrichtung bleibt gleich 2. Ausgangswelle: Drehrichtungsumkehr
Best. Nr. 30449

②

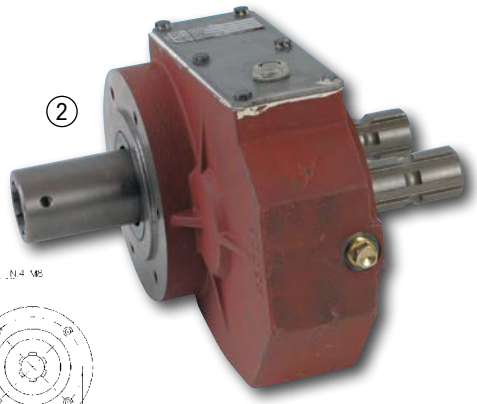

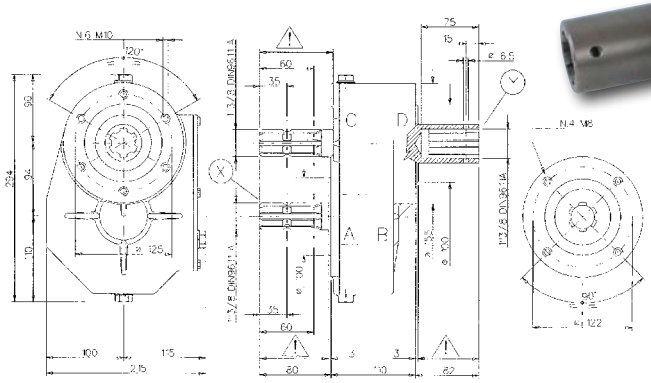

Alle Getriebe werden ohne Ölfüllung geliefert

③




## 3 Getriebeöl SEA90, GL 5

1 Liter (für Stirnradgetriebe)
Best. Nr. 47664

Die in diesem Katalog angeführten Getriebe werden am häufigsten in der Landwirtschaft verwendet. Sollten Sie ein Getriebe (z.B. andere Anschlüsse am Eingang und Ausgang) als abgebildet benötigen, bitten wir um Ihre Anfrage.

bis Punkte

④



Eingang Z

⑤



Eingang Z

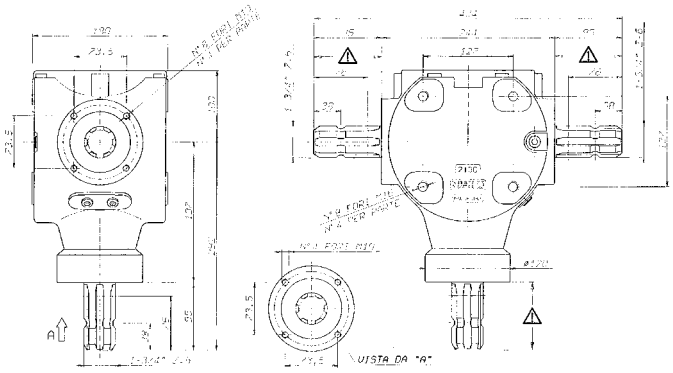

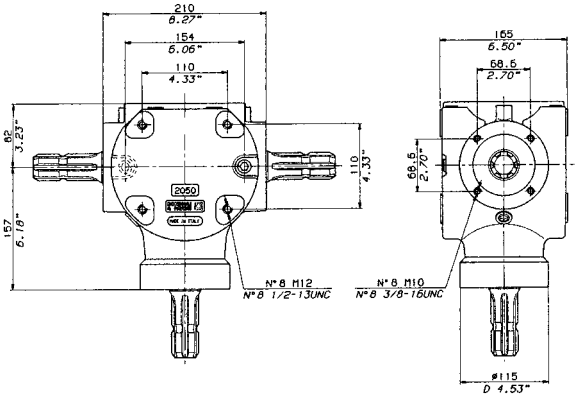

## 4 Winkel- oder Verteilergetriebe 2100

Übersetzung 1:1
Profil: 1 3/8x6
Best. Nr. 74325

## 4 Winkel- oder Verteilergetriebe 2100

Übersetzungsverhältnis 1:1,92 bei Eingang an Welle Z. Anschlusswellen 1 3/8x6, 540 U/min: 51 kW, 911 Nm1000 U/min: 79 kW, 759 Nm
Best. Nr. 68090

## 5 Winkelgetriebe 2050 1:1

Für vielfältige Anwendungen. Anschlusswellen 3 x 1 3/8x6, Zapfwellenprofil. Drehrichtung wie in Abbildung angegeben. Winkel- oder Verteilergetriebe 1:1 49 kW, 540 U/min, 859 Nm, 75 kW, 1000 U/min, 717 Nm.
Best. Nr. 37195

## 5 Winkelgetriebe 2050 1:1,46

Übersetzung 1:1,46, 37kW, 540 U/min, 651 Nm57kW, 1000 U/min, 541 Nm
Best. Nr. 44819

## 5 Winkelgetriebe 2050 1,46:1

Untersetzung 1,46:1, 28 kW, 540 U/min, 494 Nm, 43 kW, 1000 U/min, 408 Nm
Best. Nr. 62922

**Winkelgetriebe 1018 für Kreissägen mit Übersetzung 1:2,78, Drehrichtung umgekehrt**
Leichtes und kompaktes Winkelgetriebe mit hochfestem Aluminiumgehäuse, Eingang 1 3/8x6, Ausgang Welle-Ø 25 mm, ohne Ölfüllung.

**1 Winkelgetriebe 1018 für Kreissägen mit Übersetzung 1:2,78, Drehrichtung umgekehrt**
Übersetzung: 1 : 2,78
Drehrichtung: umgekehrt
Drehzahl Ausgang (U/min): 1501
Drehzahl Eingang (U/min): 540
Drehmoment Ausgang bei 1000 U/min (Nm): 38
Drehmoment Ausgang bei 540 U/min (Nm): 47
Drehmoment Eingang bei 1000 U/min (Nm): 105
Drehmoment Eingang bei 540 U/min (Nm): 130
Best. Nr. 51049

**Winkelgetriebe 1018 für Kreissägen mit Übersetzung 1:2,78, Drehrichtung gleichbleibend**
Best. Nr. 72297

**2 Winkelgetriebe 1020 für Kreissägen mit Übersetzung 1:2,78, Drehrichtung umgekehrt**
Übersetzung: 1 : 2,78
Drehrichtung: umgekehrt
Drehzahl Ausgang (U/min): 1501
Drehzahl Eingang (U/min): 540
Drehmoment Ausgang bei 1000 U/min (Nm): 45
Drehmoment Ausgang bei 540 U/min (Nm): 56
Drehmoment Eingang bei 1000 U/min (Nm): 126
Drehmoment Eingang bei 540 U/min (Nm): 156
Best. Nr. 59916

**3 Winkelgetriebe 1020 für Kreissägen mit Übersetzung 1:2,78, Drehrichtung gleichbleibend**
Best. Nr. 64540




Leichtes und kompaktes Winkelgetriebe mit hochfestem Aluminiumgehäuse

Robustes Winkelgetriebe mit Gussgehäuse für höchste Beanspruchung







**4 Winkelgetriebe 2020 mit Übersetzung 1:2,78, Drehrichtung umgekehrt**
Robustes Winkelgetriebe mit Gussgehäuse für höchste Beanspruchung. Eingang 1 3/8x6, Ausgangswelle Best. Nr. 59917 Ø 30 mm, Best. Nr. 65792 Ø 25 mm

| Übersetzung | Drehrichtung | Drehzahl Ausgang (U/min) | Drehzahl Eingang (U/min) | Best. Nr. | |
|---|---|---|---|---|---|
| 1 : 2,78 | gleichbleibend | 1501 | 540 | 59917 | |
| 1 : 2,78 | umgekehrt | 1501 | 540 | 65792 | |

**5 Kratzbodengetriebe RT150 12:1 1500Nm**

| Übersetzung | Drehmoment max. (Nm) | emnpfohlener Ölmotor | Bohrung für Antriebswelle | Best. Nr. | |
|---|---|---|---|---|---|
| 12 : 1 | 1500 | 18395, 18397, 18399 | 40 | 34109 | |
| 12 : 1 | 1500 | 18397, 18399 | 35 | 52783 | |

**6 Kratzbodengetriebe RT300 29,5:1 3000Nm**

| Übersetzung | Drehmoment max. (Nm) | emnpfohlener Ölmotor | Bohrung für Antriebswelle | Best. Nr. | |
|---|---|---|---|---|---|
| 29,5 : 1 | 3000 | 18395, 18397, 18399 | 40 | 34110 | |
| 29,5 : 1 | 3000 | 18395, 18397, 18399 | 45 | 40271 | |




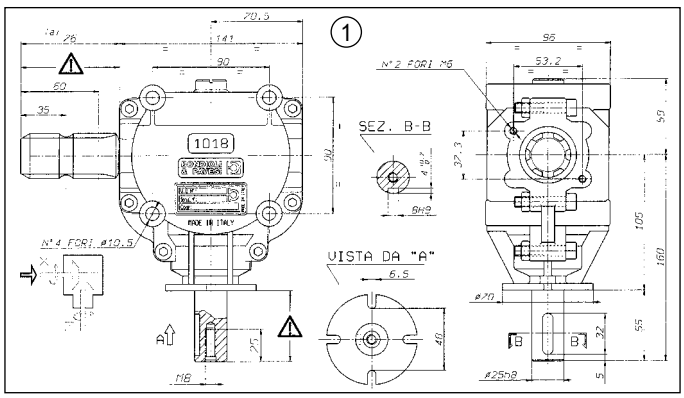


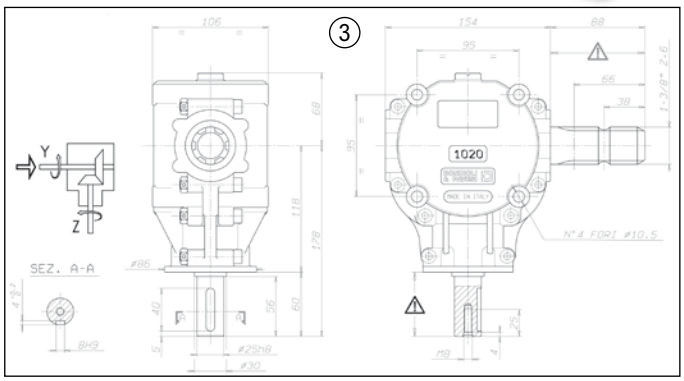


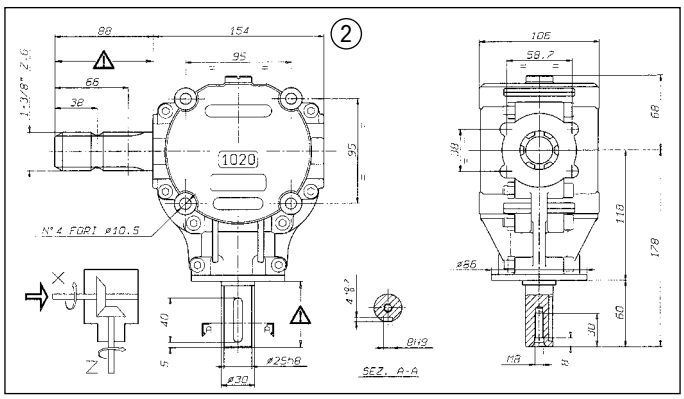


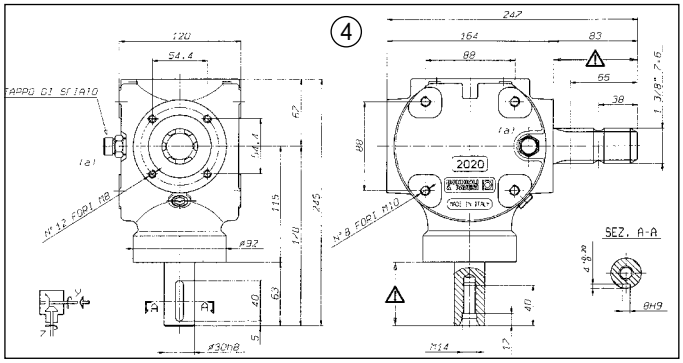



# FAHRZEUGBAU

TOP-ANGEBOT



## 1 Gelenkwelle Binacchi, 1 3/8x6

Dreieckprofil, Aufsteckgabel 1 3/8x6 mit Schiebestift

| Baugröße | Länge (mm) | Leistung bei 1000 U/min | Leistung bei 540 U/min | Best. Nr. | |
|---|---|---|---|---|---|
| 1 | 1000 | 18 kW | 12 kW | 10079 | |
| 2 | 1000 | 23 kW | 15 kW | 10082 | |
| 2 | 1200 | 23 kW | 15 kW | 42925 | |
| 4 | 700 | 40 kW | 26 kW | 10083 | |
| 4 | 1000 | 40 kW | 26 kW | 10084 | |
| 4 | 1400 | 40 kW | 26 kW | 70713 | |
| 5 | 800 | 51 kW | 35 kW | 10085 | |
| 5 | 1100 | 51 kW | 35 kW | 10086 | |
| 6 | 1210 | 74 kW | 47 kW | 77739 | |
| 8 | 1210 | 110 kW | 70 kW | 77740 | |



## 2 Weitwinkel-Gelenkwelle Original Bondioli und Pavesi, Dreieckprofil, 1 3/8x6

Die aus legiertem Stahl in einem Stück in Brücke und Zentrierzapfen geschmiedeten Gabeln werden thermisch behandelt. Das Zentralteil besteht aus zwei zusammengeschweissten, thermisch behandelten Flanschgabeln und trägt die beiden Gabeln mit Brücke und Zentrierzapfen und die dazwischen gleitende Führungsscheibe. Der Sicherheitsschnellverschluss an der Aussengabel ist serienmäßig.

| Leistung bei 1000 U/min | Leistung bei 540 U/min | Baugröße | Länge L1 Kreuz Mitte-Mitte (mm) | Best. Nr. | |
|---|---|---|---|---|---|
| 40 kW | 26 kW | 4 | 860 | 60788 | |
| 40 kW | 26 kW | 4 | 1200 | 69551 | |
| 74 kW | 47 kW | 6 | 860 | 60795 | |
| 74 kW | 47 kW | 6 | 1210 | 61018 | |

⑥

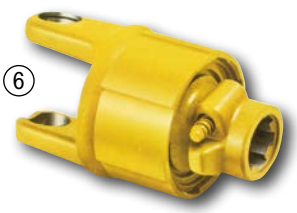

⑦

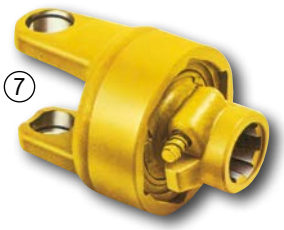



## 3 Gelenkwelle Binacchi, 1 3/8x6 mit Überlastkupplung

Dreieckprofil, Aufsteckgabel 1 3/8x6 mit Schiebestift

| Baugröße | Drehmoment max. (Nm) | Länge (mm) | Leistung bei 1000 U/min | Leistung bei 540 U/min | Best. Nr. | |
|---|---|---|---|---|---|---|
| 2 | 800 | 800 | 23 kW | 15 kW | 60801 | |
| 4 | 800 | 1200 | 40 kW | 26 kW | 60802 | |
| 4 | 1200 | 1200 | 40 kW | 26 kW | 60803 | |



## 4 Gelenkwelle Binacchi, 1 3/8x6 mit Freilauf RL1 rechtslaufend

Dreieckprofil, Aufsteckgabel 1 3/8x6 mit Schiebestift, Freilauf geräteseitig montieren

| Baugröße | Leistung bei 1000 U/min | Leistung bei 540 U/min | Drehmoment max. (Nm) | Gesamtlänge (mm) | Best. Nr. | |
|---|---|---|---|---|---|---|
| 4 | 40 kW | 26 kW | 1600 | 1200 | 60799 | |
| 6 | 74 kW | 47 kW | 1600 | 1073 | 68769 | |



## 5 Gelenkwelle Binacchi, 1 3/8x6 mit Freilauf RL1 linkslaufend

Dreieckprofil, Aufsteckgabel 1 3/8x6 mit Schiebestift, Freilauf geräteseitig montieren, z.B. für Frontzapfwelle

| Baugröße | Drehmoment max. (Nm) | Länge (mm) | Leistung bei 1000 U/min | Leistung bei 540 U/min | Best. Nr. | |
|---|---|---|---|---|---|---|
| 4 | 1600 | 1200 | 40 kW | 26 kW | 60800 | |
| 6 | 1600 | | 74 kW | 47 kW | 19692 | |

## 6 Überlastkupplung mit Sperrkörper, 1 3/8x6

rechtsdrehend, für Ladewagen, Miststreuer, Kreiselheuer, Schwader,...

| Baugröße | Typ | Drehmoment max. (Nm) | Kreuzmaß (mm) | Best. Nr. | |
|---|---|---|---|---|---|
| 2 | LN2 | 800 | 23,8x61,3 | 60814 | |
| 4 | LN3 | 1200 | 27x74,6 | 60817 | |

## 7 Freilauf 1 3/8x6

Wird bei allen Maschinen eingesetzt, die beim Abbremsen große Schwungkraft freisetzen, (Freilauf geräteseitig montieren).

| Baugröße | Typ | Drehrichtung | Drehmoment max. (Nm) | Kreuzmaß (mm) | Best. Nr. | |
|---|---|---|---|---|---|---|
| 4 | RL1 | rechts | 1600 | 27x74,6 | 60807 | |
| 4 | RL1SX | links | 1600 | 27x74,6 | 60810 | |













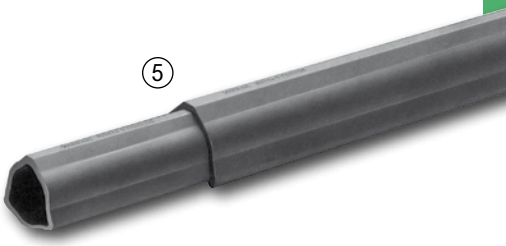





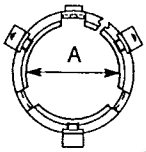





### 1 Kreuzgarnitur passend Bondioli

| A (mm) | B (mm) | Baugröße | Best. Nr. | |
|---|---|---|---|---|
| 22 | 54 | A1 | 41860 | |
| 23,8 | 61,3 | A2 | 41863 | |
| 27 | 70 | A3 | 41861 | |
| 30,2 | 79,4 | A5 | 52764 | |
| 27 | 74,6 | A4 | 41864 | |
| 30,2 | 91,4 | A6 | 41865 | |

### 2 Rillengabel für Innenrohr passend zu Bondioli

| A (mm) | B (mm) | C (mm) | Baugröße | Best. Nr. | |
|---|---|---|---|---|---|
| 62 | 22 | 26 | A1 | 44001 | |
| 70 | 23,8 | 29 | A2 | 44002 | |
| 78 | 27 | 36 | A3 | 44003 | |
| 85 | 27 | 36 | A4 | 44004 | |
| 91 | 30,2 | 45 | A5 | 44005 | |
| 103 | 30,2 | 45 | A6 | 114174 | |

### 3 Rillengabel für Außenrohr passend zu Bondioli

| A (mm) | B (mm) | C (mm) | Baugröße | Best. Nr. | |
|---|---|---|---|---|---|
| 62 | 22 | 33 | A1 | 44009 | |
| 70 | 23,8 | 36 | A2 | 44010 | |
| 78 | 27 | 43 | A3 | 44011 | |
| 85 | 27 | 43 | A4 | 44012 | |
| 91 | 30,2 | 52 | A5 | 44013 | |
| 103 | 30,2 | 54 | A6 | 44014 | |

### 4 Aufsteckgabel mit Schiebestift 1 3/8x6 passend für Bondioli

| A (mm) | B (mm) | Baugröße | Best. Nr. | |
|---|---|---|---|---|
| 62 | 22 | A1 | 42935 | |
| 78 | 27 | A3 | 42937 | |
| 85 | 27 | A4 | 42938 | |
| 91 | 30,2 | A5 | 43996 | |
| 103 | 30,2 | A6 | 19534 | |
| 70 | 23,8 | A2 | 7064 | |

### 5 Profilrohr Dreieckprofil, passend zu Bondioli Gelenkwelle

Fixlänge: 1000mm

| Länge (mm) | C (mm) | Baugröße | S (mm) | Best. Nr. | |
|---|---|---|---|---|---|
| 1000 | 26,5 | A1 innen | 3,5 | 111930 | |
| 1000 | 32,5 | A1 außen | 2,6 | 111931 | |
| 1000 | 29 | A2 innen | 4,0 | 111932 | |
| 1000 | 36 | A2 außen/A3 innen | 3,2 | 111933 | |
| 1000 | 36 | A4 innen | 4,5 | 111934 | |
| 1000 | 43,5 | A3 außen/A4 außen | 3,4 | 111935 | |
| 1000 | 45 | A5 innen/A6 innen | 4,0 | 111936 | |
| 1000 | 51,6 | A5 außen | 3,0 | 111937 | |
| 1000 | 54 | A6 außen/A8 innen | 4,0 | 111938 | |
| 1000 | 63 | A8 außen | 4,0 | 111939 | |

### 6 Unfallschutz Bondioli und Pavesi GLOBAL

| Länge (mm) | Baugröße | Außenrohr Ø da | Innenrohr Ø di (mm) | A Außenrohr | A Innenrohr | Best. Nr. | |
|---|---|---|---|---|---|---|---|
| 860 | 2 | 60,8 | 55,6 | 47,4 | 40,4 | 32496 | |
| 860 | 3/4 | 66,6 | 60,8 | 53,4 | 46,4 | 16297 | |
| 860 | 5 | 81 | 75 | 62,4 | 53,4 | 5131 | |
| 860 | 7/8 | 81 | 75 | 68,4 | 59,4 | 5132 | |

Anwendervideo




**Schnell, einfach und sicher mit patentierter A-Lock-Technologie**

### 7 Gelenkwellenschutz GARDLOC

Zapfwellenschutz mit patentierter A-LockTechnick ermöglicht Ihnen eine einfache Montage und Sicherung des Schutzes. Die Gardloc-Baureihe eignet sich für eine Vielzahl von Profiltypen und Rohrlängen, incl. Gleitringe. Italienische Baureihe: A1, A2, A3, A4, Deutsche Baureihe: W2100, W1, W2200, W2300 0v/1

| Länge (mm) | Best. Nr. |
|---|---|
| 950 | 118451 |
| 1450 | 118453 |

### 7 Gelenkwellenschutz GARDLOC

Zapfwellenschutz mit patentierter A-LockTechnick ermöglicht Ihnen eine einfache Montage und Sicherung des Schutzes. Die Gardloc-Baureihe eignet sich für eine Vielzahl von Profiltypen und Rohrlängen, incl. Gleitringe. Italienische Baureihe: A5, A6, A7, A8, Deutsche Baureihe: W2300 1b/2a, W220, W11, W20, W2400, W2500

| Länge (mm) | Best. Nr. |
|---|---|
| 950 | 118454 |
| 1450 | 118455 |

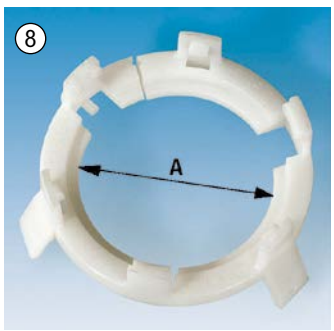


### 8 Laufring zu Unfallschutz Bondioli Serie 100 für Außenrohr

| A (mm) | | Best. Nr. |
|---|---|---|
| 47,4 | A2 | 28197 |
| 53,4 | A3-A4 | 28199 |
| 62,4 | A5 | 28201 |
| 68,4 | A6-A7 | 28203 |

### 8 Laufring zu Unfallschutz Bondioli 'Serie 100' für Innenrohr

| A (mm) | | Best. Nr. |
|---|---|---|
| 40,4 | A2 | 28198 |
| 46,4 | A3-A4 | 28200 |
| 53,4 | A5 | 28202 |
| 59,4 | A6-A7 | 28204 |

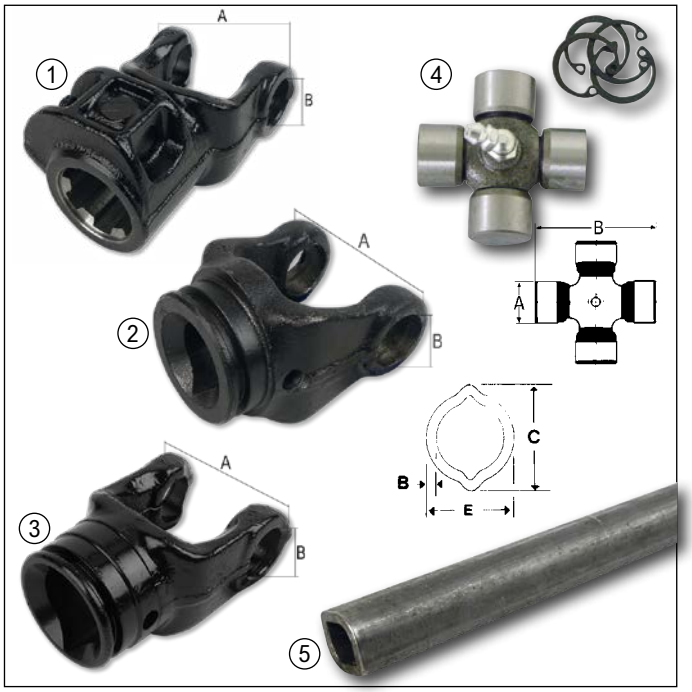


### 1 Aufsteckgabel mit Schiebestift 1 3/8x6 passend zu Walterscheid

| Baugröße | A (mm) | B (mm) | Kreuzmaß (mm) | verwendbar anstatt | Best. Nr. | |
|---|---|---|---|---|---|---|
| W 2100 | 62 | 22 | 22x55 | 10.10.00 | 6038 | |
| W 2300 | 83 | 27 | 27x74,6 | 21.10.00 | 10526 | |
| W 2400 | 90 | 32 | 32x76 | 35.10.00 | 6543 | |
| W II | 90 | 34 | 34x90 | 12.10.00 | 16963 | |
| W2200 | 70 | 23,8 | 23,8x61,3 | 20.10.00 | 7064 | |

### 2 Rillengabel für Innenrohr passend zu Walterscheid

| Baugröße | A (mm) | B (mm) | E (mm) | Kreuzmaß (mm) | verwendbar anstatt | Best. Nr. | |
|---|---|---|---|---|---|---|---|
| W 2100 | 62 | 22 | 23,5 | 22x55 | 10.48.00 | 10510 | |
| W 2200 | 68 | 24 | 34,5 | 24x61 | 20.11.00 | 10519 | |
| W 2300 | 83 | 27 | 34,5 | 27x74,6 | 21.11.00 | 10522 | |
| W 2400 | 90 | 32 | 39,5 | 32x76 | 35.13.00 | 6544 | |
| W I | 77 | 27 | 34,5 | 27x70 | 11.38.00 | 10513 | |

### 3 Rillengabel für Außenrohr passend zu Walterscheid

| Baugröße | A (mm) | B (mm) | E (mm) | Kreuzmaß (mm) | verwendbar anstatt | Best. Nr. | |
|---|---|---|---|---|---|---|---|
| W 2100 | 62 | 22 | 30 | 22x55 | 10.49.00 | 10511 | |
| W 2200 | 68 | 24 | 41 | 24x61 | 20.12.00 | 10520 | |
| W 2300 | 83 | 27 | 41 | 27x74,6 | 21.12.00 | 10523 | |
| W 2400 | 90 | 32 | 48 | 32x76 | 35.14.00 | 6545 | |
| W I | 77 | 27 | 41 | 27x70 | 11.39.00 | 10514 | |

### 4 Kreuzgarnitur passend Walterscheid

| Baugröße | A (mm) | B (mm) | verwendbar anstatt | Best. Nr. | |
|---|---|---|---|---|---|
| W 2000 | 18 | 47 | W 19.00.00 | 7063 | |
| W 2100 | 22 | 55 | W 10.01.00 | 7049 | |
| W 2200 | 24 | 61 | W 20.00.00 | 7050 | |
| W 2400 | 32 | 76 | 35.00.00 | 124103 | |
| W I | 27 | 70 | W 11.03.00 | 7051 | |
| W II | 34 | 90 | W 12.00.00 | 41862 | |
| W2300 | 27 | 74,6 | W 21.00.00 | 41864 | |

### 5 Profilrohr passend zu Walterscheid Gelenkwellen

Fixlänge 1000 mm

| Profilrohr | Länge (mm) | B (mm) | C (mm) | E (mm) | Best. Nr. | |
|---|---|---|---|---|---|---|
| innen 00a | 1000 | 5,0 | 31 | 23,5 | 111922 | |
| außen 0a | 1000 | 2,8 | 39 | 30 | 111925 | |
| innen 0v | 1000 | 4,0 | 40 | 34,5 | 111926 | |
| außen 1 | 1000 | 3,2 | 48,0 | 41 | 111927 | |
| innen 1b | 1000 | 4,7 | 49 | 39,5 | 111928 | |
| außen 2a | 1000 | 4,0 | 57,5 | 48 | 111929 | |

keine Originalteile sondern passend für

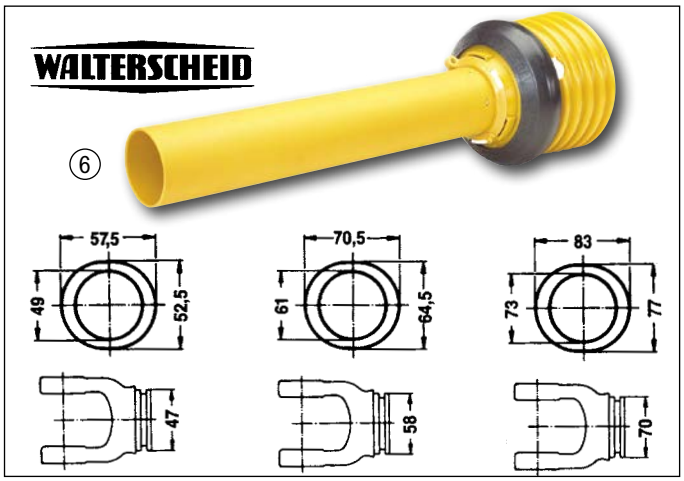


### 6 Schutzhälfte SD05 innen — Schutzhälfte SD05 außen

Für Walterscheid Gelenkwellen, Rillenansatz-Ø 47 mm, inkl. Gleitring und Haltekette

| Länge (mm) | Best. Nr. | Länge (mm) | Best. Nr. |
|---|---|---|---|
| 550 | 6551 | 550 | 6555 |
| 1000 | 3842 | 1000 | 3843 |

### Schutzhälfte SD15 innen — Schutzhälfte SD15 außen

Für Walterscheid Gelenkwellen, Rillenansatz-Ø 58 mm, inkl. Gleitring und Haltekette

| Länge (mm) | Best. Nr. | Länge (mm) | Best. Nr. |
|---|---|---|---|
| 550 | 6558 | 550 | 6561 |
| 1000 | 6559 | 1000 | 6562 |

### Schutzhälfte SD25 innen — Schutzhälfte SD25 außen

Für Walterscheid Gelenkwellen, Rillenansatz-Ø 70 mm, inkl. Gleitring und Haltekette

| Länge (mm) | Best. Nr. | Länge (mm) | Best. Nr. |
|---|---|---|---|
| 550 | 6564 | 550 | 6568 |
| 1000 | 2538 | 1000 | 2539 |







### 7 Gleitring Walterscheid

| Typ | Best. Nr. |
|---|---|
| SC05/SD05 | 35088 |
| SC15/SD15 | 3439 |
| SC25/SD25 | 27996 |

### 8 Haltekette für Gelenkwelle

Länge 400mm
Best. Nr. 34673

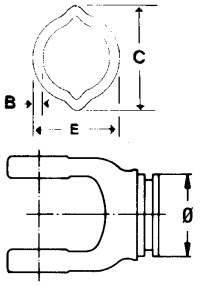





### 9 Kreuzgelenk komplett passend zu Walterscheid Gelenkwellen

komplett, mit Aufsteckgabel 1 3/8x6 mit Schiebestift, Rillengabel und Kreuzgarnitur

| Baugröße | E (mm) | Kreuzmaß (mm) | Profil | Rillenansatz Ø (mm) | Best. Nr. | |
|---|---|---|---|---|---|---|
| 2100 | 23,5 | 22x55 | 1 3/8 - 00a | 47 | 60853 | |
| 2100 | 30,0 | 22x55 | 1 3/8 - 0a | 47 | 60854 | |
| 2200 | 34,5 | 24x61 | 1 3/8 - 0v | 58 | 60855 | |
| 2200 | 41,0 | 24x61 | 1 3/8 - 1 | 58 | 60856 | |
| 2300 | 34,5 | 27x75 | 1 3/8 - 0v | 58 | 60857 | |
| 2300 | 41,0 | 27x75 | 1 3/8 - 1 | 58 | 60858 | |
| 2300 | 39,5 | 27x75 | 1 3/8 - 1b | 70 | 2204 | |
| 2300 | 48,0 | 27x75 | 1 3/8 - 2a | 70 | 2205 | |
| 2400 | 39,5 | 32x76 | 1 3/8 - 1b | 70 | 106735 | |
| 2400 | 48 | 32x76 | 1 3/8 - 2a | 70 | 109322 | |




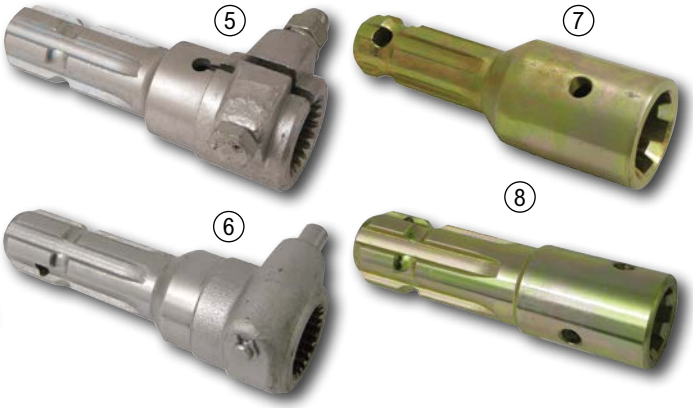


**1 Zapfwellenverlängerung mit Schiebeschift**

| Länge (mm) | Profil außen - innen | Best. Nr. | |
|---|---|---|---|
| 150 | 1 3/8x6 - 1 3/8x6 | 16385 | |
| 165 | 1 3/8x6 - 1 3/4x6 | 27711 | |
| 165 | 1 3/4x6 - 1 3/8x6 | 45934 | |
| 165 | 1 3/8x6 - 1 1/8x6 | 70128 | |
| 200 | 1 3/8x6 - 1 3/8x6 | 128170 | |
| 230 | 1 3/8x6 - 1 3/8x6 | 4505 | |

**2 Zapfwellenverlängerung mit Klemmschraube**

| Länge (mm) | Profil außen - innen | Best. Nr. | |
|---|---|---|---|
| 150 | 1 3/8x6 - 1 3/8x6 | 5430 | |
| 165 | 1 3/8x6 - 1 3/4x6 | 45929 | |

**3 Zapfwellenverlängerung mit Spannhülsenbefestigung**

| Länge (mm) | Profil außen - innen | Best. Nr. | |
|---|---|---|---|
| 145 | 1 3/8x6 - 1 3/8x6 | 24399 | |
| 230 | 1 3/8x6 - 1 3/8x6 | 24398 | |

**4 Zapfwellenverlängerung mit Bohrung und Keilnut Profil 1 3/8 x 6**

| Länge (mm) | Bohrung (mm) | Keilnut (mm) | Best. Nr. | |
|---|---|---|---|---|
| 150 | 20 | 6 x 2,8 | 12498 | |
| 150 | 30 | 8 x 3,3 | 12506 | |
| 165 | 35 | 10 x 3,8 | 12508 | |
| 165 | 40 | 12 x 3,5 | 20630 | |
| 180 | 45 | 14 x 4 | 35159 | |
| 150 | 25 | 8 x 3,3 | 9433 | |

**5 Zapfwellenverlängerung mit Klemmschraube**
Länge: 150 mm, Profil außen - innen: 1 3/8x6 - 1 3/8x21
Best. Nr. 5431

**6 Zapfwellenverlängerung mit Schiebestift**
Länge: 150 mm, Profil außen - innen: 1 3/8x6 - 1 3/8x21
Best. Nr. 5428

**7 Zapfwellenverlängerung mit Spannhülsenbefestigung**
Länge: 140 mm, Profil außen - innen: 1 1/8x6 - 1 3/8x6
Best. Nr. 24395

**8 Zapfwellenverlängerung mit Spannhülsenbefestigung**
Länge: 140 mm, Profil außen - innen: 1 3/8 x 6 - 1 1/8 x 6
Best. Nr. 24396




**9 Profilhülse**
Länge 76 mm, 1 1/8x6 - 1 3/8x6.
Best. Nr. 24397

**10 Profilhülse**
Länge 57 mm, 1 1/8x6 - 1 3/8x6.
Best. Nr. 24394




**11 Profilhülse 1 3/4x6**
Länge 100 mm, Außen-Ø 60 mm (ohne Bohrungen)
Best. Nr. 20789




**12 Profilhülse mit Schiebestift 1 3/8 x 6**
Länge 80 mm, Außen- Ø 48 mm
Best. Nr. 5432

**13 Profilhülse 1 3/8x6**
2 Bohrungen

| Länge (mm) | Ø Außen (mm) | Best. Nr. |
|---|---|---|
| 95 | 44,5 | 5434 |
| 150 | 50 | 110258 |




**14 Zapfwellenschutz**
Mit Flansch-Ø 120 mm, für 1 3/8 x 6 und 1 3/4 x 6 Profil, Länge 100 mm.
Best. Nr. 51749

**15 Zapfwellenschutz**

| Länge (mm) | Profil | Best. Nr. |
|---|---|---|
| 95 | 1 3/8x6 | 51748 |
| 100 | 1 3/4x6 | 51747 |




**16 Profilwelle beidseitig gefräst c 45 - h 9**

| Länge (mm) | Profil | Best. Nr. |
|---|---|---|
| 150 | 1 3/8x6 | 32635 |
| 200 | 1 3/8x6 | 5452 |
| 230 | 1 3/8x6 | 533 |
| 300 | 1 3/8x6 | 5453 |
| 500 | 1 3/8x6 | 15914 |




**17 Profilwelle einseitig gefräst c 45 - h 9**

| Länge (mm) | Profil | Best. Nr. |
|---|---|---|
| 100 | 1 3/8x6 | 5446 |
| 150 | 1 3/8x6 | 5447 |
| 200 | 1 3/8x6 | 5448 |
| 250 | 1 3/8x6 | 5449 |
| 300 | 1 3/8x6 | 27506 |
| 120 | 1 3/4x6 | 45936 |

**18 Profilstange durchgehend gefräst, Länge 1 m**
Verkauf nur ganze Meter1 3/8 x 6
Best. Nr. 45939




**19 Flanschhülse mit Druckknopf 1 3/8 x 6**
Ø 120 mm, Länge 80 mm
Best. Nr. 32338




**20 Flanschhülse mit Klemmschraube 1 3/8x6**
Ø 120 mm, Länge 82 mm
Best. Nr. 77827

**21 Flanschwelle 1 3/8 x 6**
Ø 120 mm, Länge 100 mm
Best. Nr. 32337



**1 Unterlenker-Fanghaken Kat. 2 Original Walterscheid**
Bis 74 kW, Preis je Stück.
Best. Nr. 38051

**Unterlenker-Fanghaken Kat. 3L, Original Walterscheid**
Bis 92 kW, Preis je Stück.
Best. Nr. 59030



**2 Fangkugel Walterscheid**

| A (mm) | D (mm) | Kat. | Best. Nr. |
|---|---|---|---|
| 45 | 56 | 2 | 16045 |
| 45 | 64 | 2/3 | 16080 |



**3 Unterlenker-Fanghaken CBM, Kat. 1 bis max. 44 kW / 60 PS**
Erstausrüsterqualität, sichere Verriegelung, leichte Entriegelung, L:80mm
Best. Nr. 99900

**Unterlenker-Fanghaken CBM, Kat. 2S bis max. 66 kW / 90 PS**
Erstausrüsterqualität, sichere Verriegelung, leichte Entriegelung, L:82mm
Best. Nr. 35818

**Unterlenker-Fanghaken CBM, Kat. 3S bis max. 132 kw / 180 PS**
Erstausrüsterqualität, sichere Verriegelung, leichte Entriegelung, L:110mm
Best. Nr. 122908




**4 Unterlenkerfanghakensatz Original Walterscheid Kat. 2 bis 74 kW/100 PS**
Lieferumfang: 2 Unterlenkerfanghaken, 2 Kugelfangprofile, 2 Fangkugeln, 1 Betätigungsseil, Anbau- und Bedienungsanleitung. Die Unterlenkerfanghaken aus hochfestem geschmiedeten Stahl sind mit einer arretierten Offenstellung ausgestattet. Die Verriegelung kann nur über den Öffnungshebel freigegeben werden. Eine selbsttätige Entriegelung ist ausgeschlossen.
Best. Nr. 35504



**5 Sperrklinke Satz CBM Kat.2S**
für CMB Unterlenker Fanghaken Kat.2S
Best. Nr. 79795



**6 Sperrklinkensatz Kat.1/Kat.2**
Für Walterscheid Unterlenker Fanghaken, mit neuen Verschlusshebel
Best. Nr. 43957

**Sperrklinken C-Satz Kat.3L/Kat.3**
Best. Nr. 64419



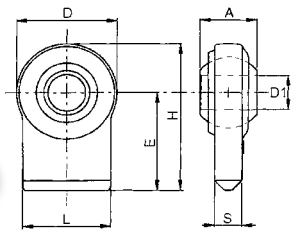


**7 Anschweißende für Unterlenker mit Kugelgelenk nach DIN 9674**

| Kat. | A (mm) | D (mm) | D1 (mm) | E (mm) | H (mm) | L (mm) | S (mm) | Best. Nr. | |
|---|---|---|---|---|---|---|---|---|---|
| - | 35 | 65 | 19,3 | 43 | 75 | 50 | 14 | 25680 | |
| 1 | 35 | 65 | 22,1 | 43 | 75 | 50 | 14 | 8127 | |
| 1 | 35 | 76 | 22,1 | 50 | 88 | 70 | 18 | 63987 | |
| | 35 | 83 | 25,4 | 55 | 97 | 70 | 18 | 25683 | |
| 2 | 35 | 76 | 28,4 | 50 | 88 | 70 | 18 | 8129 | |
| 2 | 45 | 80 | 28,4 | 65 | 105 | 70 | 22 | 63988 | |
| 3 | 45 | 108 | 37,4 | 65 | 119 | 80 | 24 | 63989 | |

## FAIE Tipp

**Profilmaße in mm**

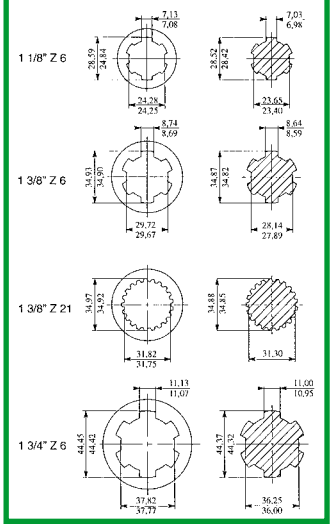




**8 Sperrklinkensatz LH Lift Kat 3 / Kat 3L**
Sperrklinkensatz / Verriegelungssatz zu Unterlenkerfanghaken LH Lift CAT 3 / CAT 3L
Ausführung: Kat. 3
verwendbar anstatt: 06797400, 34.143.011.0
Best. Nr. 126198




**9 Funktionsklappsplint SX3 KFS**
WELTNEUHEIT - Der erste und einzige Sicherheitsklappstecker für Kugelfangschalen! Der SX3 KFS für KAT.2 und KAT.2/3 Funktions-Klappsplint mit 3-facher Sicherheit dient als Sicherungselement (Bolzensicherung) im Maschinen- und Fahrzeugbau. In der Offenstellung ist ein ungewolltes nach hinten oder nach vorne Klappen ausgeschlossen. Im geschlossenen Zustand ist nur ein vom Anwender gewolltes Öffnen möglich. Maße: 11,5x52mm
Best. Nr. 123992




**1 Fangbüchse**
Mit Vorsteckern und Sicherungskette, gehärtet.

| Ø Außen (mm) | Ø Innen (mm) | Kat. | Best. Nr. | |
|---|---|---|---|---|
| 56 | 28,5 | 2 | 450 | |
| 64 | 37,5 | 3 | 23358 | |
| 64 | 28,8 | 3/2 | 27919 | |

**2 Fangkugel**
gehärtet

| Ø Außen (mm) | Ø Innen (mm) | Kat. | Best. Nr. | |
|---|---|---|---|---|
| 44 | 22 | 1 | 38750 | |
| 56 | 28,5 | 2 | 5527 | |
| 56 | 22 | 2/1 | 59118 | |
| 56 | 25 | Sondermaß | 43000 | |
| 64 | 37,5 | 3 | 24264 | |
| 64 | 28,8 | 3/2 | 27920 | |




**3 Reduzierhülse mit Bohrung**
für Fangbüchse

| Länge (mm) | Ø (mm) | Kat. | Best. Nr. | |
|---|---|---|---|---|
| 64 | 28,5 / 22,3 | 2/1 | 40102 | |
| 63 | 36 / 28 | 3/2 | 76143 | |

**4 Reduzierhülse**

| Länge (mm) | Ø Außen (mm) | Ø Innen (mm) | Kat. | Best. Nr. | |
|---|---|---|---|---|---|
| 44,5 | 28,5 | 22,3 | 2/1 | 24401 | |
| 44 | 36,5 | 28,5 | 3/2 | 40148 | |

**5 Fangkugel HRC58**
Extra gehärtet, sehr verschleißfest, Härtegrad HRC58, schwarz brüniert.

| Ausführung | Best. Nr. |
|---|---|
| Kat. 2 | 21887 |
| Kat. 3-2 | 21888 |
| Kat. 3 | 21890 |

**6 Distanzscheibe**
zum Anschweißen für Fangkugel, per Stück

| Ø (mm) | Kat. | Best. Nr. |
|---|---|---|
| 28 / 56 | 2 | 5528 |
| 38 / 64 | 3 | 18215 |







**7 Steuerseil**
Für Unterlenkerfanghaken
Best. Nr. 5525

**8 Distanzfeder**
Für Unterlenker, verstellbar, 470x780 mm.
Best. Nr. 5530

# SETPREIS



**9 Unterlenkerfanghakensatz Cat.2 LS-M2**
Für Traktoren bis 73,5 kW (100 PS). Betätigung der Sperrklinke von oben, daher keine störenden Hebel. Die Unterlenkerfanghaken sind mit einer neuen Sicherheitsverriegelung versehen. Die Schnellkuppler besitzen eine feststellbare Öffnungsstellung. Lieferumfang: 2 Unterlenkerfanghaken, 2 Fangbüchen, 2 Fangkugeln mit Distanzring, Distanzfeder und Betätigungskette.
Best. Nr. 20293



**10 Fangbüchse ohne Kugel**
mit Vorstecker und Sicherungskette
Kat.: 2
Ø (mm): 28,5
Best. Nr. 35847



**11 Fangbüchse HRC58**
Extra gehärtet, sehr verschleißfest, Härtegrad HRC58, schwarz brüniert.

| Ausführung | Best. Nr. |
|---|---|
| Kat. 2 | 21883 |
| Kat. 3-2 | 21884 |
| Kat. 3 | 21885 |






**12 Schnellkuppler-Vorstecker**
Schaft aus gesenkgeschmiedetem Stahl, galvanisch verzinkt, gelb chromatiert, für Fangbüchse

| Kat. | Ø Bolzen (mm) | Best. Nr. |
|---|---|---|
| 1 | 8 | 24228 |
| 2 | 12 | 24282 |
| 3 | 16 | 24283 |

**13 Unterlenkerfanghaken, Cat.2 LS-M2**
bis 73,5 kW/100 PS, L:110mm, lose
per Stück
Kat.: 2
Best. Nr. 9965

# TOP-ANGEBOT




**1 Fangkugel-Set Kat. 2 für Unterlenker, gehärtet**
Bestehend aus: - 2 Stk. Unterlenkerkugeln mit Fangprofil Innen-Ø 28,5 mm, Außen-Ø 56 mm
- 2 Stk. Unterlenkerkugeln Innen-Ø 28,5 mm, Außen-Ø 56 mm
- 1 Stk. Oberlenkerkugel, Innen-Ø 25,4 mm, Außen-Ø 50 mm.
Best. Nr. 39621




**2 Oberlenkerkugel**
gehärtet.

| Ø Außen (mm) | Ø Innen (mm) | Kat. | Best. Nr. | |
|---|---|---|---|---|
| 50 | 25,4 | 2 | 5534 | |
| 60 | 25,4 | 2/3 | 27443 | |
| 60 | 32,5 | 3 | 24269 | |

**3 Oberlenkerkugel HRC58**
Extra gehärtet, sehr verschleißfest, Härtegrad HRC58, schwarz brüniert.

| Ø Außen (mm) | Ø Innen (mm) | Kat. | Best. Nr. | |
|---|---|---|---|---|
| 50 | 25,4 | 2 | 21865 | |
| 60 | 25,4 | 3/2 | 21866 | |
| 60 | 32,5 | 3 | 21879 | |

**4 Oberlenkerbuchse**

| Länge (mm) | Ø Außen (mm) | Ø Innen (mm) | Kat. | Best. Nr. | |
|---|---|---|---|---|---|
| 51 | 25,4 | 19 | 2/1 | 40144 | |
| 51 | 32 | 25,4 | 3/2 | 40145 | |

# SET-ANGEBOT



**5 Klappvorstecker-Set**
10-teilig, sortiert.
Best. Nr. 19543

# SET-ANGEBOT



**6 Klapp- und Federvorstecker**
50 Stk. Packung, gemischt.
Best. Nr. 43356



**7 Stabilisator zu Steyr 900,9000**
L min – L max: 510-600mm, M24x2, verwendbar anstelle: 133700740216, 133700740280, 133700740315
Best. Nr. 101853



**9 Rohrklappstecker für Stabilisator Steyr**
14x55mm, mit Kette
Best. Nr. 101854




**8 Landmaschinen Reiniger 5 L Konzentrat**
Selbsttätiges Reinigungskonzentrat (mischbar bis 1:60) zur Reinigung von landwirtschaftlichen Maschinen, Geräten, Traktoren, Motoren, betrieblichen Anlagen, PKWs und LKWs. Biologisch abbaubar und umweltfreundlich.
in der Schweiz nicht lieferbar

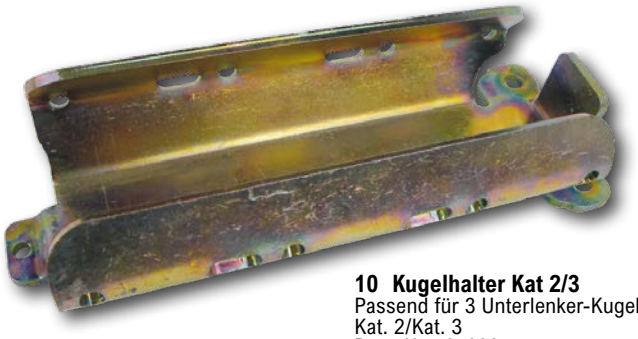

**10 Kugelhalter Kat 2/3**
Passend für 3 Unterlenker-Kugeln Kat. 2/Kat. 3
Best. Nr. 97689

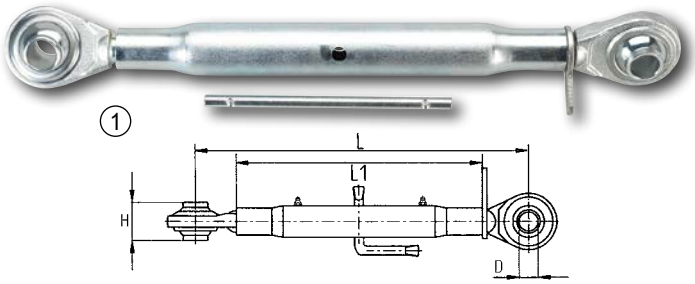


**1 Oberlenkerspindel verzinkt - Standard**

| Kat. | L min - L max | Gewinde | D (mm) | H (mm) | L1 (mm) | Best. Nr. | |
|---|---|---|---|---|---|---|---|
| 1 | 326-450mm | M27x3 | 19/19 | 44 | 220 | 124635 | |
| 1 | 400-550 mm | M27x3 | 19/19 | 44 | 275 | 15708 | |
| 1 | 465-690 mm | M27x3 | 19/19 | 44 | 350 | 3390 | |
| 1 | 515-720 mm | M27x3 | 19/19 | 44 | 400 | 24410 | |
| 1/2 | 445-660 mm | M27x3 | 19/25 | 44/51 | 320 | 2148 | |
| 1/2 | 565-790 mm | M27x3 | 19/25 | 44/51 | 450 | 16386 | |
| 1/2 | 645-860 mm | M27x3 | 19/25 | 44/51 | 550 | 8927 | |
| 2 | 340-460 mm | M27x3 | 25/25 | 51 | 220 | 28800 | |
| 2 | 470-700 mm | M30x3 | 25/25 | 51 | 350 | 43949 | |
| 2 | 520-770 mm | M30x3 | 25/25 | 51 | 400 | 2145 | |
| 2 | 570-820 mm | M30x3 | 25/25 | 51 | 450 | 24411 | |
| 2 | 625-870 mm | M30x3,5 | 25/25 | 51 | 510 | 18649 | |
| 2 | 740-990 mm | M30x3,5 | 25/25 | 51 | 610 | 20827 | |
| Kommunal | 280-415 mm | 3/4" UNC | 16/16 | 25 | 190 | 25175 | |

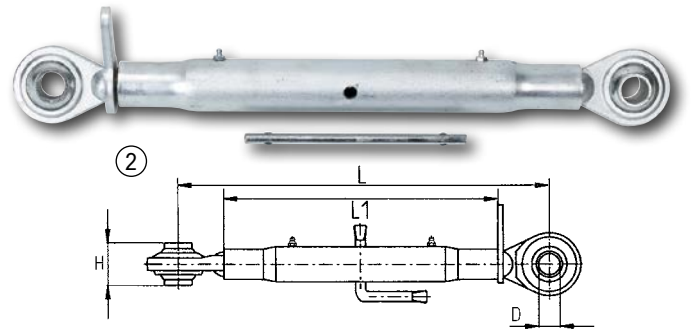


**2 Oberlenkerspindel verzinkt - schwere Ausführung - Top Qualität**
mit zwei Schmiernippel

| Gewinde | D (mm) | H (mm) | Kat. | L1 (mm) | L min - L max | Best. Nr. | |
|---|---|---|---|---|---|---|---|
| M36x3 | 25/25 | 51 | 2 | 400 | 525-760 mm | 46082 | |
| M36x3 | 25/25 | 51 | 2 | 450 | 575-810 mm | 46083 | |
| M36x3 | 25/25 | 51 | 2 | 520 | 640-860 mm | 46084 | |
| M36x3 | 25/25 | 51 | 2 | 580 | 705-920 mm | 46085 | |
| M40x3 | 32/32 | 51 | 3 | 500 | 650-970 mm | 46086 | |

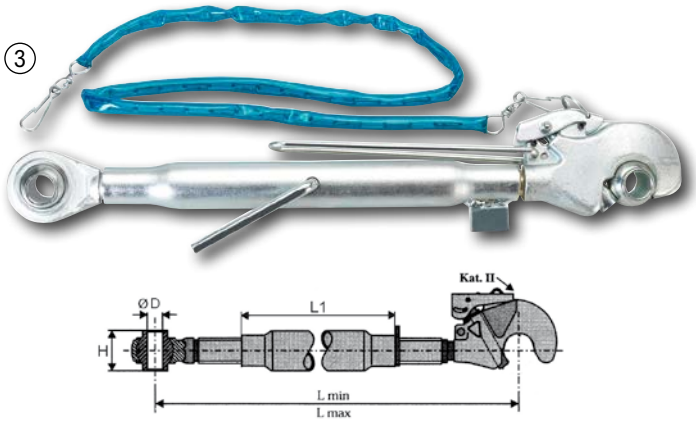


**3 Oberlenkerspindel verzinkt Standard mit Fanghaken und Betätigungsseil**

| Gewinde | D (mm) | H (mm) | Kat. | L1 (mm) | L min - L max | Best. Nr. | |
|---|---|---|---|---|---|---|---|
| M30x3 | 25/25 | 51 | 2 | 360 | 545-785 mm | 27870 | |
| M30x3 | 25/25 | 51 | 2 | 420 | 605-845 mm | 27871 | |
| M30x3 | 25/25 | 51 | 2 | 520 | 705-945 mm | 27872 | |
| M36x3 | 25/25 | 51 | 2 | 580 | 800-1120 mm | 126873 | |

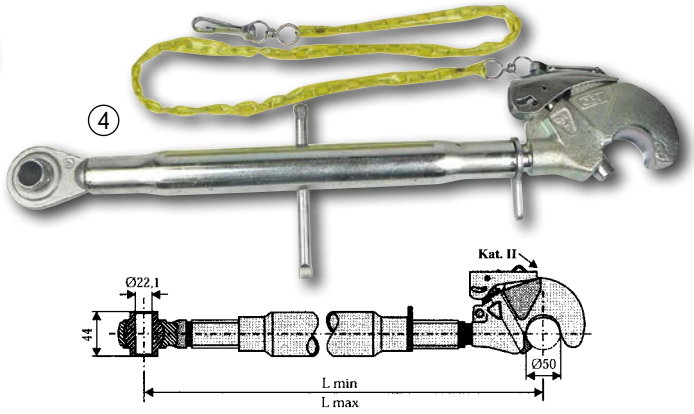


**4 Oberlenker passend für Fendt**
Bolzen-Ø 22/25 mm, Kat. 2, M30x3,5, L min-Lmax. 570-820 mm

| L min - L max | Best. Nr. | |
|---|---|---|
| 570-820 mm | 48664 | |
| 640-860 mm | 53394 | |




**5 Oberlenker passend für John Deere**
Bohrungs-Ø 20/25 mm, L min. - L max.: 550-790 mm, Hülsenlänge 318 mm.
Best. Nr. 43688




**6 Oberlenker Fronthydraulik M36 Kat.2**
Teleskop-Oberlenker schwere Ausführung mit feststellbarer Teleskopfederung, L min-L max. 450-650 mm, für Traktore bis max. 80 kW, sowie für Anbaugeräte mit einem max. Gewicht von 1000 kg
Best. Nr. 36414

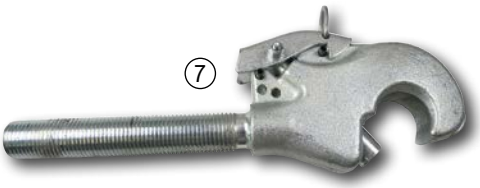


**7 Oberlenker Fanghaken Kat. 2**
mit Rechtsgewinde M27x3,
Gewindelänge: 165 mm
Best. Nr. 5533




**8 Oberlenker Fanghaken Kat. 2**
Zum Anschweißen.
Best. Nr. 5532

**Oberlenker Fanghaken Kat. 2**
mit Gewinde M30x3, Gewindelänge: 170mm, Gesamtlänge: 345 mm
Best. Nr. 7177




**9 Steuerseil**
Für Oberlenker-Fanghaken
Best. Nr. 5531

**10 Sternkontermutter, Rechtsgewinde**

| Gewinde | Best. Nr. |
|---|---|
| M27x3 | 101154 |
| M30x3 | 101155 |
| M36x3 | 101156 |

BESTSELLER

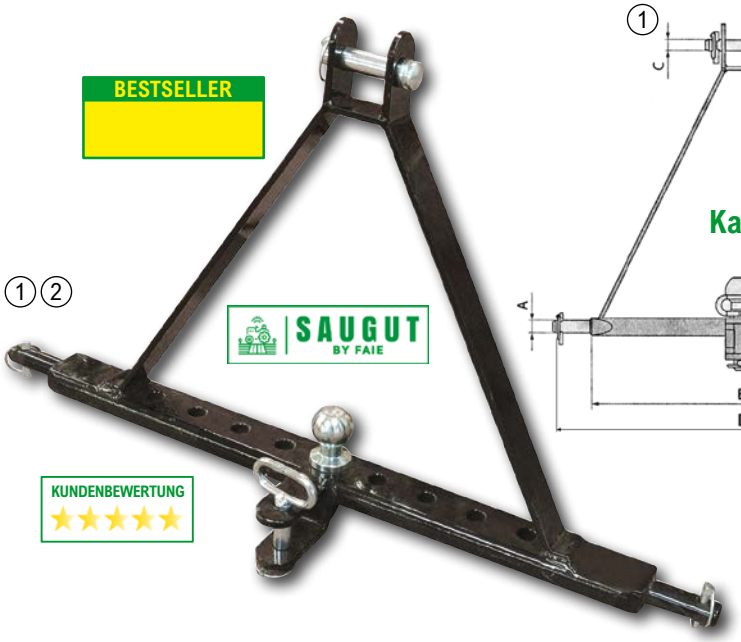


- verdrehsicher, beugt Beschädigung der Kugelkupplung vor
- mit 50mm Kugelbolzen und Zugmaul
- inkl. Bolzen und Klappstecker




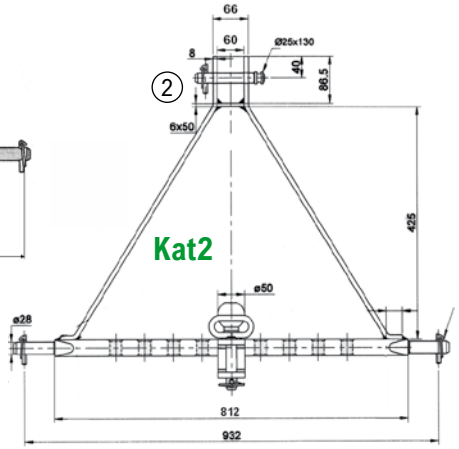


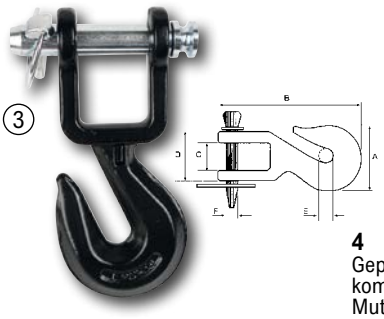

**3 Ackerschienen Haken**
Zuglast ca. 4300 kg, mit Bolzen-Ø 18 mm und Federvorstecker.
A (mm): 70
B (mm): 180
C (mm): 41
D (mm): 65
E (mm): 17
Best. Nr. 48381



**4 Ackerschienen-Kugelbolzen**
Geprüft nach DIN 74058 und ISO, komplett mit selbstsichernder Mutter, verzinkt, zulässige Anhängerlast 3500 kg, Stützlast 100 kg, Gewinde M22x1,5, A: 26 mm, B:65 mm.
Best. Nr. 20299

**Ackerschienen-Kugelbolzen**
(Ohne Prüfung) verzinkt, Gewinde 19 mm, A: 19 mm, B: 70 mm, Kugel 50 mm, empfohlene Anhängerlast 500 kg!
Best. Nr. 20301



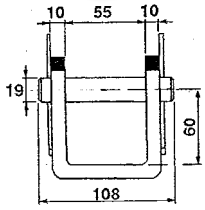


**5 Anschweißbügel**
Mit Bolzen 19 mm und Federvorstecker
Best. Nr. 57324

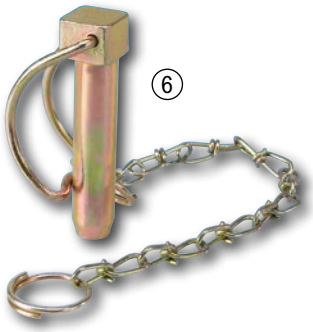

**6 Rohrklappstecker Ø 16 mm**
Verzinkt, mit Kette, 16 mm Ø, für Unterlenker-Stabilisatoren
Bolzen-Länge: 70
Ø (mm): 16
Ø Rohr (mm): max. 35
Best. Nr. 50683

**Rohrklappstecker Ø 14 mm**
Verzinkt, mit Kette, 14 mm Ø, für Unterlenker-Stabilisatoren, Bolzenlänge ca. 54 mm.
Ø (mm): 14
Ø Rohr (mm): 30 - 35
Best. Nr. 57051

**1 Ackerschienendreieck SAUGUT Kat.1 verdrehsicher**
Mit Anhänger-Kugelbolzen 50 mm und Anhänger-Zugmaul, verdrehsicher, A: 22 mm, B: 661 mm, C: 19 mm, D: 775 mm (keine StvO Zulassung)
Best. Nr. 100243

**2 Ackerschienendreieck SAUGUT Kat.2 verdrehsicher**
Mit Anhänger-Kugelbolzen 50 mm und Anhänger-Zugmaul, verdrehsicher, Ackerschiene 932 mm, 9 Bohrungen 28 mm, nicht homologiert (keine StvO Zulassung)
Best. Nr. 99475

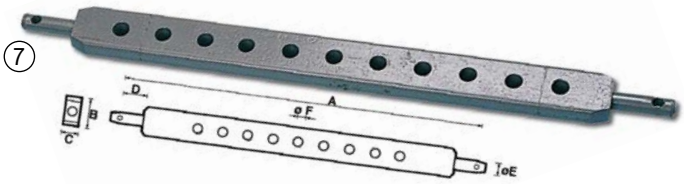


**7 Ackerschiene**
Aus einem Stück gefertigt, Stahl ST60

| A (mm) | B (mm) | D (mm) | C (mm) | E (mm) | Kat. | Loch-Anzahl | Best. Nr. | |
|---|---|---|---|---|---|---|---|---|
| 620 | 63 | 50 | 30 | 22 | 1 | 7 | 23956 | |
| 755 | 60 | 49 | 30 | 22 | 1 | 7 | 119151 | |
| 800 | 63 | 58 | 30 | 22 | 1 | 9 | 24384 | |
| 800 | 63 | 70 | 30 | 28 | 2 | 9 | 24385 | |
| 900 | 63 | 70 | 30 | 28 | 2 | 9 | 20825 | |
| 930 | 75 | 63 | 30 | 28 | 2 | 7 | 23955 | |
| 960 | 63 | 60 | 30 | 28 | 2 | 7 | 23957 | |
| 960 | 63 | 55 | 30 | 28 | 2 | 11 | 16856 | |

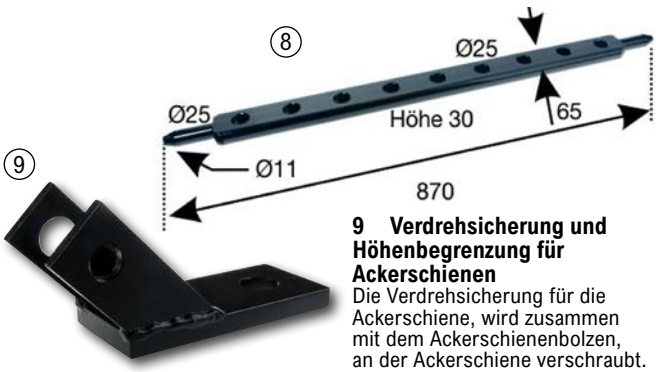


**8 Ackerschiene Steyr T80, T80a, T84, T86**
Gesamtlänge: 870mm,
Bolzendurchmesser ø 25mm,
Querschnitt 65x30mm
verwendbar anstatt Steyr:
180740134, 80740134
Best. Nr. 125471

**9 Verdrehsicherung und Höhenbegrenzung für Ackerschienen**
Die Verdrehsicherung für die Ackerschiene, wird zusammen mit dem Ackerschienenbolzen, an der Ackerschiene verschraubt. Anschließend wird der Oberlenker mit der Verdrehsicherung verbunden. Damit verhindern Sie, dass sich die Ackerschiene im Anhängerbetrieb dreht und anhebt. Die Oberlenkeraufnahme ist für Kat.1 und Kat.2 durch einen Stufenbolzen wählbar, (keine StVZO Zulassung)
Best. Nr. 75969



①

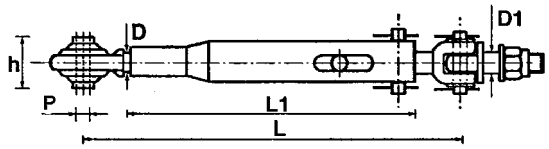


### 1 Stabilisator verzinkt

| Gewinde | H (mm) | L (mm) | L1 (mm) | P (mm) | D1 (mm) | Best. Nr. | |
|---|---|---|---|---|---|---|---|
| M24x2,5 | 44 | 470-620 | 355 | 19 | 20x2,5 | 63366 | |
| M27x3 | 44 | 510-670 | 395 | 19 | 24x2 | 63367 | |



②

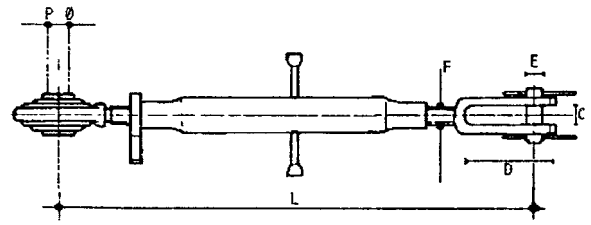


### 2 Seitlicher Stabilisator mit Gabel und Kugel verzinkt

| L min - L max | Gewinde | D (mm) | C (mm) | E (mm) | P (mm) | Best. Nr. | |
|---|---|---|---|---|---|---|---|
| 380-530 mm | M24x3 | 72 | 24 | 18 | 22 | 72129 | |
| 560-730 mm | M24x3 | 72 | 24 | 18 | 22 | 72130 | |



③

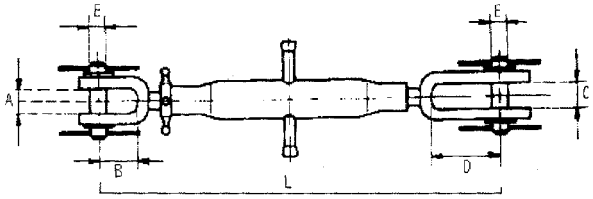


### 3 Seitlicher Stabilisator verstellbar verzinkt

| L min - L max | Gewinde | A (mm) | B (mm) | D (mm) | C (mm) | E (mm) | Best. Nr. | |
|---|---|---|---|---|---|---|---|---|
| 380-530 mm | M22x2,5 | 30 | 37 | 72 | 24 | 18 | 62936 | |
| 450-600 mm | M24x2,5 | 40 | 70 | 72 | 24 | 18 | 62937 | |
| 510-730 mm | M27x3 | 40 | 70 | 72 | 24 | 18 | 69899 | |

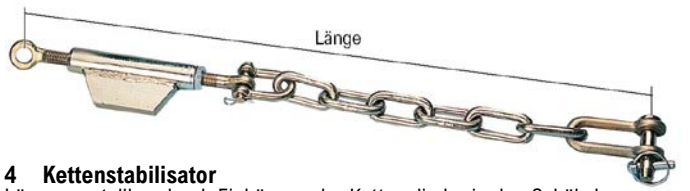


### 4 Kettenstabilisator

Länge verstellbar durch Einhängen der Kettenglieder in den Schäkel, verzinkt

| Länge (mm) | Kette (mm) | Schäkel (mm) | Best. Nr. | |
|---|---|---|---|---|
| 840-940 | 9.5 | 12 | 24386 | |
| 819-927 | 13 | 19 | 24387 | |



⑤

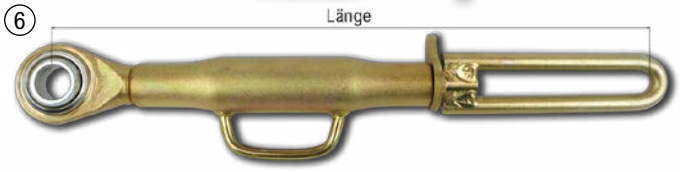


⑥

### 5 Stabilisator Steyr 480-650mm

passend zu Steyr Plus Serie, Länge 480-650 mm, Bohrung 28,5mm, verzinkt
Best. Nr. 11821

### 6 Stabilisator Steyr 530-660mm

Passend zu Steyr Plus, Serie 80, Länge 530-660mm, Bohrung 28,5mm. Verwendbar anstatt Steyr: 1395740166, 135700740401, verzinkt
Best. Nr. 99388

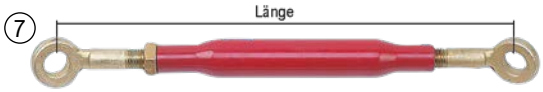


⑦

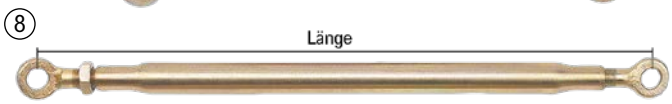


⑧

### 7 Stabilisator kurze Ausführung

Länge 376-471mm, Bohrung 2x23mm
Best. Nr. 23965

### 8 Stabilisator für Unterlenker

Länge 689-889mm, Bohrung 2x23mm
Best. Nr. 32274

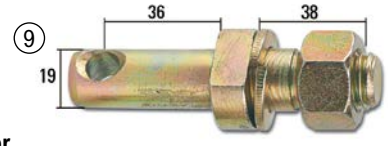


⑨

### 9 Bolzen für Stabilisator

Bohrung 12 mm, Länge 99 mm
Best. Nr. 23966




⑩

### 10 Bolzen für Stabilisator

Bohrung 12 mm, Länge 70 mm
Best. Nr. 23968

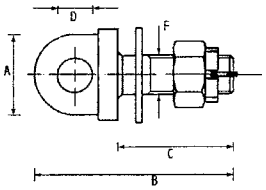




⑪

### 11 Augenbolzen für Stabilisatoren

| A (mm) | B (mm) | C (mm) | D (mm) | F (mm) | Best. Nr. | |
|---|---|---|---|---|---|---|
| 36 | 80 | 43 | 15 | 16x1,5 | 101149 | |
| 36 | 80 | 43 | 15 | 18x2,5 | 101150 | |
| 45 | 100 | 56 | 18 | 20x2,5 | 101151 | |
| 53 | 125 | 65 | 20 | 20x2,5 | 101153 | |

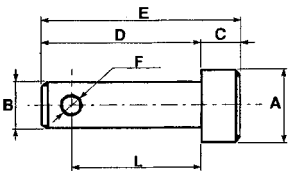




⑫

### 12 Gerätebolzen zum Anschweißen

Material C40

| A (mm) | B (mm) | D (mm) | L (mm) | C (mm) | E (mm) | Best. Nr. | |
|---|---|---|---|---|---|---|---|
| 25 | 19 | 105 | 80 | 15 | 120 | 101115 | |
| 28 | 22 | 80 | 60 | 15 | 95 | 101123 | |
| 32 | 25 | 110 | 85 | 15 | 125 | 101124 | |
| 34 | 28 | 80 | 60 | 15 | 95 | 101125 | |

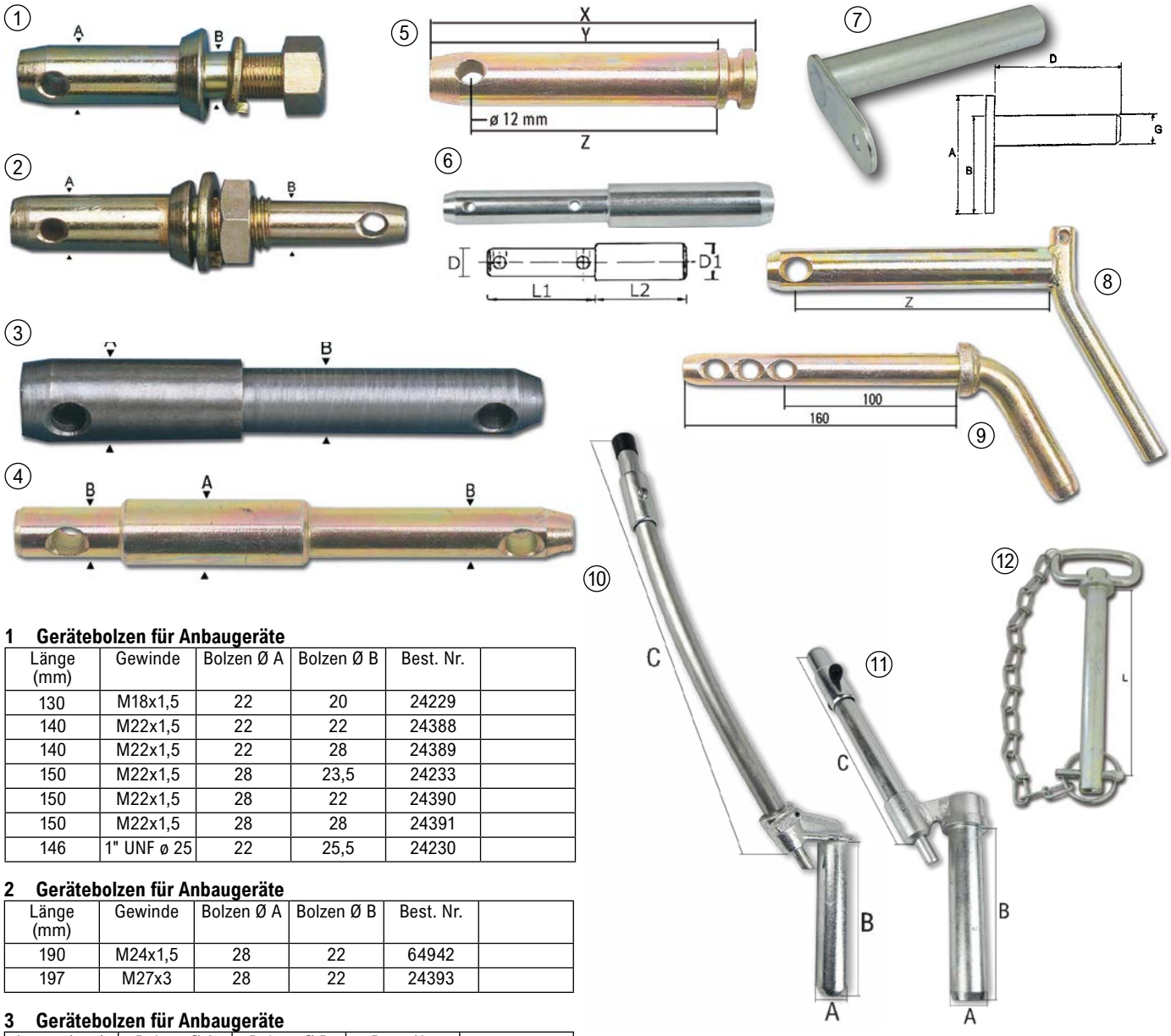


### 1 Gerätebolzen für Anbaugeräte

| Länge (mm) | Gewinde | Bolzen Ø A | Bolzen Ø B | Best. Nr. | |
|---|---|---|---|---|---|
| 130 | M18x1,5 | 22 | 20 | 24229 | |
| 140 | M22x1,5 | 22 | 22 | 24388 | |
| 140 | M22x1,5 | 22 | 28 | 24389 | |
| 150 | M22x1,5 | 28 | 23,5 | 24233 | |
| 150 | M22x1,5 | 28 | 22 | 24390 | |
| 150 | M22x1,5 | 28 | 28 | 24391 | |
| 146 | 1" UNF ø 25 | 22 | 25,5 | 24230 | |

### 2 Gerätebolzen für Anbaugeräte

| Länge (mm) | Gewinde | Bolzen Ø A | Bolzen Ø B | Best. Nr. | |
|---|---|---|---|---|---|
| 190 | M24x1,5 | 28 | 22 | 64942 | |
| 197 | M27x3 | 28 | 22 | 24393 | |

### 3 Gerätebolzen für Anbaugeräte

| Länge (mm) | Bolzen Ø A | Bolzen Ø B | Best. Nr. | |
|---|---|---|---|---|
| 172 | 32 | 25 | 70753 | |
| 182 | 28 | 22 | 42818 | |
| 200 | 25 | 19 | 70752 | |

### 4 Gerätebolzen für Anbaugeräte

| Länge (mm) | Bolzen Ø A | Bolzen Ø B | Best. Nr. | |
|---|---|---|---|---|
| 210 | 25 | 19 | 37651 | |
| 210 | 28 | 22 | 50631 | |
| 227 | 32 | 25 | 70754 | |
| 277 | 36 | 28 | 70756 | |

### 5 Oberlenkerbolzen

| Ø (mm) | Kat. | Z (mm) | Y (mm) | Best. Nr. | |
|---|---|---|---|---|---|
| 19 | 1 | 52 | 73 | 23880 | |
| 19 | 1 | 76 | 95 | 23881 | |
| 19 | 1 | 102 | 115 | 23882 | |
| 22 | 1/2 | 78 | 95 | 23883 | |
| 25 | 2 | 83 | 102 | 23884 | |
| 25 | 2 | 102 | 121 | 23885 | |
| 25 | 2 | 142 | 161 | 8324 | |
| 28 | 2 | 95 | 120 | 106013 | |
| 32 | 3 | 125 | 145 | 120148 | |

### 6 Unterlenkerbolzen

| D (mm) | L2 (mm) | L1 (mm) | D1 (mm) | Best. Nr. | |
|---|---|---|---|---|---|
| 19 | 90 | 90 | 25 | 107889 | |
| 22 | 90 | 90 | 28 | 107891 | |

### 7 Bolzen mit Lasche verzinkt

| A (mm) | B (mm) | D (mm) | G (mm) | Best. Nr. | |
|---|---|---|---|---|---|
| 65 | 57 | 70 | 20 | 118801 | |
| 65 | 57 | 74 | 25 | 118802 | |
| 65 | 57 | 88 | 25 | 118803 | |
| 65 | 57 | 175 | 35 | 118806 | |
| 100 | 95 | 165 | 30 | 67764 | |
| 98 | 90 | 95 | 25 | 118804 | |
| 84 | 74 | 77 | 30 | 26584 | |
| 84 | 74 | 104 | 30 | 118807 | |
| 75 | 67 | 125 | 25 | 118805 | |

### 8 Gerätebolzen mit Griff

Bohrung 12mm für Klappvorstecker

| Ø Bolzen (mm) | Z (mm) | Best. Nr. |
|---|---|---|
| 19 | 125 | 23873 |
| 22 | 135 | 23877 |
| 25 | 135 | 23878 |
| 28 | 135 | 23879 |

### 9 Gerätebolzen mit Griff

| Ø Bolzen (mm) | Best. Nr. |
|---|---|
| 19 | 24325 |
| 22 | 24327 |

### 10 Anhänger-Kupplungsbolzen Griff gebogen

| A (mm) | B (mm) | C (mm) | Best. Nr. |
|---|---|---|---|
| 31 | 150 | 500 | 24030 |
| 31 | 150 | 630 | 24034 |

### 11 Anhänger-Kupplungsbolzen Griff gerade

| A (mm) | B (mm) | C (mm) | Best. Nr. |
|---|---|---|---|
| 31 | 150 | 250 | 16378 |
| 31 | 150 | 350 | 16379 |
| 31 | 150 | 500 | 16381 |

### 12 Kupplungsbolzen für Ackerschiene mit Kette

mit Griff, Kette und Klappvorstecker

| Ø (mm) | L (mm) | Best. Nr. |
|---|---|---|
| 19 | 162 | 24404 |
| 22 | 162 | 24405 |
| 25 | 162 | 24406 |
| 28 | 120 | 125436 |
| 28 | 165 | 23958 |
| 32 | 190 | 24407 |

**1 Funktionsklappsplint SX3**
Funktions-Klappstecker in Premium-Qualität! Stahl, galvanisch verzinkt, nach DIN11023, dauerhaft gleichbleibende Sicherheit, passend auf unterschiedlichen Wellendurchmessern. Gesichert in der Nut, kann sich der Federring nicht mehr selbsttätig öffnen. Auf der Welle sitzend wird durch Druck auf den Bolzenkopf der Federring aus der Nut gedrückt und der Federring kann geöffnet werden. Der SX3, ein Produkt 100% MADE IN GERMANY!

| Größe | Best. Nr. |
|---|---|
| 5x32mm | 113023 |
| 6x42mm | 113024 |
| 8x42mm | 113025 |
| 10x45mm | 113026 |
| 11x45mm | 113027 |






**6 Vorstecker mit Sicherheitskette gesenkgeschmiedet**

| Ø (mm) | Best. Nr. |
|---|---|
| 9,5 | 22723 |
| 11 | 8144 |



**8 Sicherheitsklappstecker Rübig, mit Sicherheitsraste**
Entspricht DIN11023 Dieser Klappstecker kann bei richtiger Anwendung weder verbogen noch abgeschert werden. Durch eine Befestigung der Kette in die dritte Bohrung kann diese den Federbügel nicht mehr aufziehen. Gesenkgeschmiedet gehärtet und galvanische Verzinkung, vielfach geprüft!

| Länge (mm) | Ø (mm) | Best. Nr. |
|---|---|---|
| 45 | 9,5 | 12350 |
| 45 | 10,5 | 5 |
| 45 | 11,5 | 6 |



**2 Rohrklappstecker Rübig**
Gesenkgeschmiedeter Schaft, galvanisch verzinkt, weiß chromatiert.

| Länge (mm) | Ø (mm) | Best. Nr. |
|---|---|---|
| 42 | 5,5 | 24284 |
| 42 | 7,5 | 24285 |
| 45 | 9,5 | 24286 |
| 55 | 9,5 | 104652 |
| 45 | 10,5 | 24287 |
| 65 | 11,5 | 104653 |



**4 Rohrklappstecker verzinkt**

| Länge (mm) | Ø (mm) | Best. Nr. |
|---|---|---|
| 40 | 6 | 105908 |
| 45 | 8 | 123989 |
| 50 | 10 | 123990 |
| 65 | 12 | 123991 |



**7 Klappvorstecker aus Stahl**
Mit hoher Festigkeit

| Ø (mm) | Stück | Best. Nr. |
|---|---|---|
| 4,5 | 10 | 57183 |
| 6 | 10 | 57184 |
| 7 | 10 | 57185 |
| 8 | 10 | 57186 |
| 9 | 10 | 57187 |
| 10 | 6 | 57188 |
| 11 | 6 | 57189 |

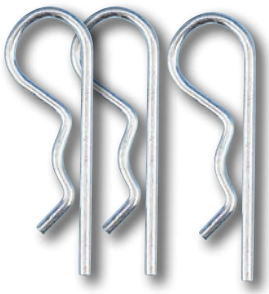

**9 Federvorstecker**
Einfach gebogen, verzinkt, in der praktischen Sparpackung.

| Ø (mm) | Stück | Best. Nr. |
|---|---|---|
| 2 | 10 | 55223 |
| 3 | 10 | 55225 |
| 4 | 10 | 55226 |
| 5 | 10 | 55227 |
| 6 | 5 | 55228 |
| 7 | 5 | 55229 |



**3 Federsteckerbolzen**

| A (mm) | B (mm) | Best. Nr. |
|---|---|---|
| 10 | 80 | 118561 |
| 12 | 55 | 100966 |
| 12 | 65 | 100967 |
| 12 | 80 | 100969 |

**5 Sicherungsstecker**
Verzinkte Ausführung

| Größe (mm) | Best. Nr. |
|---|---|
| 3,0x60 mm | 64621 |
| 5,0x90 mm | 64622 |
| 6,0x100 mm | 64623 |

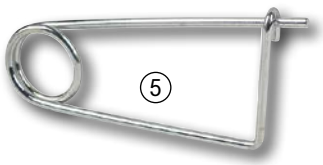


⑩



**10 Sortimentskassette, 150-tlg.**
Klapp-, Federstecker und Splinte in gängigen Größen in praktischer PVC-Box sortiert.
Best. Nr. 36156

⑪




**11 Agrarset SAUGUT, 260-tlg.**
260 tlg., in praktischem PVC-Koffer. Unentbehrlich für den täglichen Bedarf. Inhalt: Klappvorstecker, Federvorstecker, Splinte, Schwerspannhülsen, Sicherungsringe, Dichtringe, Zugfedern, Druckfedern in verschiedenen Größen.
Best. Nr. 39376












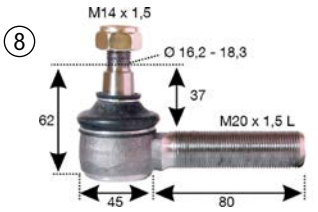














**1 Kugelgelenk M18x1,5L 19,9-22,3 Länge 250mm**
passend zu Ford: 5610, 6610, 7610, 7710, 7810
verwendbar anstatt Ford: 81878544, 81878554, 83949424, 83957751, 49007
Best. Nr. 120254

**2 Spurstangenkopf MF35,135**
Spurstangenkopf hinten, Gewinde: 11/16', Konus ø 17,0 - 19,3 mm
passend zu Massey Ferguson: 133, 135, 148, 230, 240, 250, 550, 35, 35X, FE35
verwendbar anstatt Massey Ferguson: 180391M91, 826752M2, 826752M91, 826752M92, 826757M91, 827039M1, 967702M2, 968405M91, 969352M1, 826752M91, 826752M92, 968405M91, 969352M1
Best. Nr. 108043

**3 Spurstangenkopf MF35, 135**
Passend bei gebogener Achse vorne Gewinde: 11/16' UNF, Konus: ø 14,5 - 16 mm, Länge: 110 mm
passend zu Massey Ferguson: 135, 35, 35X, FE35
passend zu Serie Ford: 8N, 9N
verwendbar anstatt Ford: 9N3270B
verwendbar anstatt Massey Ferguson: 180381M91, 1862029M91, 194606M91, 826751M91, 826756M91
Best. Nr. 108044

**4 Spurstangenkopf rechts MF135/240**
Außendurchmesser ø 14,8 mm, Gesamtlänge: 224 mm, Konus: ø 14,5 - 16 mm
passend zu Massey Ferguson: 135, 148, 230, 240, 250
verwendbar anstatt Massey Ferguson: 1860412M2,
Best. Nr. 108045

**5 Spurstangenkopf links MF135/240**
Gesamtlänge: 244 mm, Außendurchmesser: ø 14,8 mm, Konus: ø 14,5 - 16 mm
passend zu Massey Ferguson: 135, 148, 230, 240, 250
verwendbar anstatt Massey Ferguson: 1808432M1, 1860408M2
Best. Nr. 108046

**6 Kugelgelenk passend zu Steyr**
Außengewinde M18 x 1,5 R Konus 12,7 - 14,5 mm
passend zu Steyr: T188, 30, 40, 430, 40, 540, 545
Best. Nr. 24165

keine Originalteile

**7 Kugelgelenk M20x1,5**
Konus 16,2 - 18,2 mm
passend zu Deutz: 6806
passend zu Fendt: Farmer 102S, Farmer 103S, Farmer 104S, Farmer 106S, Farmer 108S, Farmer 200S, Favorit 610, Favorit 612, Favorit 614
passend zu John Deere: 3120, 3130
passend zu Serie Case: 300, 400, 500, 600, 700, 800, 900, 1000
passend zu Steyr: 40, 540, 545, 548, 50, 650, 60, 760, 658, 768
verwendbar anstatt Steyr: 192430742, 1288430705, 1288430710, 1292430718, 3147875R1, 1924307
Best. Nr. 24172

**8 Kugelgelenk M20x1,5 Links**
Außengewinde M20x1,5L, Konus 16,2 - 18,2 mm
passend zu Case: 323, 353, 383, 423, 453
passend zu Steyr: 40, 540, 545, 548, 50, 650, 60, 760, 658, 768
verwendbar anstatt Case: 3131021R1
verwendbar anstatt Steyr: 1192430733, 1292430748
Best. Nr. 24191

**9 Kugelgelenk M22x1,5 re**
Außengewinde M22x1,5 R Konus 16,2 - 18,3 mm
Passend zu **Steyr**: T190, 30, 430, 40, 540, 545, 548, 50, 650, 658, 760, 768, **Valtra**: 900, 505, 605, 705, 805, **Same**: Explorer, RowCrop, Silver, **Case**: 433, 440, 533, 540, 553, 633, 640, 644, 654, 724, 733, 740, 744, 824, 833, 840, 844, 933, 940, 946, 1046, **Deutz**: Agrolux, Agroplus 60-100, Ford: 2810, 2910, 3910, 4110, 4600, 4610, **David Brown**: 990, 995, 996, 1290, 1390, 1490
Best. Nr. 24192

**10 Kugelgelenk M22x1,5 Links**
Konus 16,2 - 18,3 mm
passend zu David Brown: 990, 995, 996, 1290, 1390, 1490
passend zu Ford: 2810, 2910, 3910, 4110, 4600, 4610
passend zu Steyr: T190, 30, 430, 40, 540, 545, 548, 50, 650, 658, 760, 768
passend zu Valtra/Valmet: 505, 605, 705, 805, 900
Best. Nr. 24197

**11 Kugelgelenk M24x1,5 rechts**
Konus 18,2 - 20,2 mm
passend zu Case: 644, 744, 743, 745, 844, 845, 856, 946, 955, 1046, 1055, 1056
passend zu Fendt: Farmer 102S, Farmer 103S, Farmer 104S, Farmer 106S, Farmer 108S, Farmer 200S, Favorit 610, Favorit 612, Favorit 614
passend zu Massey Ferguson: 165, 168, 188, 275, 298, 350, 355, 360, 365, 375, 390, 396, 398, 399, 575, 590, 592, 595, 698, 1004, 1014, 1080
passend zu Steyr: 40, 540, 548, 50, 650, 658, 768, 988, 1090, 1108
passend zu Valtra/Valmet: 900, 505, 605, 705, 805
Best. Nr. 24198

**12 Kugelgelenk M24x1,5 Links**
Konus 18,2 - 20,2 mm
passend zu Landini: Large 9500, 9550, 10000, 12500, 14500, 16000, 16500
passend zu Serie Massey Ferguson: 100, 200, 300, 500, 600, 1000, 2000, 3000
passend zu Steyr: 548, 658, 768
verwendbar anstatt Steyr: 1192430755
Best. Nr. 24200

**1 Kugelgelenk zu Steyr**
Innengewinde M18 x 1,5 RKonus 19,9 - 22,3 mm
passend zu Steyr: 545, 548, 60, 760, 1400, 8045RS2, 8140, 8150, 8160, 8165, 8180
verwendbar anstatt Steyr: 1397470007, 1397470176, 1397470192
Best. Nr. 24203

**2 Kugelgelenk zu Steyr**
Außendurchmesser 20,00 mm
Konus 16,2 - 18,2 mm
passend zu Steyr: 50, 650, 658, 60, 760, 768
verwendbar anstatt Steyr: 1192430057, 1292430738
Best. Nr. 24201

**3 Kugelgelenk M18x1,5**
Konus 19,9 - 22,3 mm
Bei der Steyr 80 er Serie mit ZF Achs APL 325
passend zu Steyr: 8060, 8065, 8070, 8075, 8080, 8085RS2, 8090, M968, M975
passend zu Case: CS68, CS75
passend zu Valtra/Valmet: 205, 305, 405, 365, 465, 565, 665, 865, 865S
verwendbar anstatt Steyr: 1-33-743-301, 1-33-743-305, 135700430706, 135700430707
Best. Nr. 29605

**4 Kugelgelenk zu Steyr/Case**
passend zu Steyr: 9078, 9086, 9094, M968, M975, M9078, M9083, M9086, M9094, 9080M, 9090M, 9100M
passend zu Case: CS68, CS75, CS78, CS86, CS94
verwendbar anstatt Case/Steyr: 1-33-743-603
Best. Nr. 28282

**5 Kugelgelenk Case/Steyr**
Innengewinde: M22x1,5
passend zu Case: C55, C64, C70, CS48, CS52, CS58, CS63, CS68, CS75, CS78, CS86, CS94
passend zu Steyr: 955, 964, 970, M948, M952, M958, M963, M968, M975, 9080M, 9090M, 9100M, M9078, M9086, M9094
verwendbar anstatt Case/Steyr: 1-33-743-010, 354730A1, 87718415
Best. Nr. 48448

**6 Kugelgelenk zu CNH M20x1R**
passend zu Steyr: 360 Kompakt, 370 Kompakt , 375 Kompakt, 4065 Kompakt, 4075 Kompakt, 4085 Kompakt
passend zu Serie Case: JX, JXC, Quantum
passend zu Serie FIAT: 400, 46, 500, 56, 600, 66, 700, 76, 800, 86, 88, 90, 93, 94, M, Winner
passend zu Serie New Holland: L, T4000, TD5000, TL, TN, TS
verwendbar anstatt Case/Steyr: 4956562, 4982356, 5109553, 5144846, 84245190
verwendbar anstatt New Holland: 4956562, 4982356, 5109553, 5144846, 84245190,
verwendbar anstatt Fiat: 4956562, 4982356, 5109553, 5144846, 84245190,
Best. Nr. 37262

**7 Kugelbolzensatz**
Außengewinde M10 x 1,5
Konus 12,7 - 14,5 Millimeter
passend zu Steyr: T80, T84, T180, T188
Best. Nr. 24162

**8 Staubkappe zu Kugelbolzen**
Maße: 12x31 H: 15 mm
Best. Nr. 97989

keine Originalteile







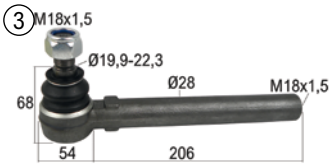








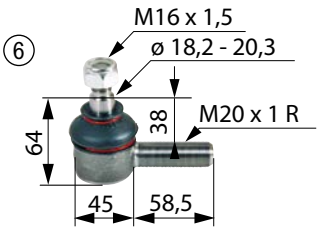


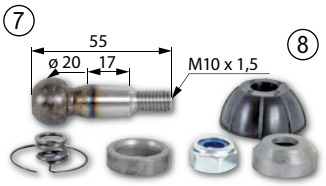


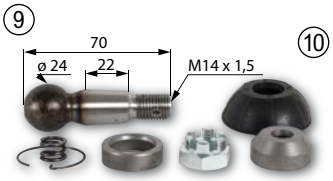


**9 Kugelbolzensatz**
M14 x 1,5 Konus 16,2 - 18,2 mm
passend zu Steyr: T180, T190, T288
Best. Nr. 24163

**10 Staubkappe zu Kugelbolzen**
Maße: 16x40 H:15mm
passend zu Steyr: T180, T180A, T182, T185
Best. Nr. 97990

**11 Axialgelenk M18x1,5L, M20x1,5R**
passend zu Steyr: M948, M958, 9078, 9086, 9094
passend zu Case: 2120, 2130, 2140, 2150, 3210, 3220, 3230, 4210, 4220, 4230, 4240, 495, 595, 695, 795, 895, 995, C50, C60, C70, C80, C90, CS48, CS58, CS78, CS86, CS94, CX 50, Maxxum MXC 80, MXC 90, MXC 100, MXC 80, CX60, CX70, CX80, CX90, CX100, Maxxum MXC 90, Maxxum MXC 100
passend zu Ford: 3230, 3430, 3930, 4130, 4630, 4830, 5030, 5110, 5610, 6410, 6610, 6810, 7010, 7610, 7810, 7910, 8010
Best. Nr. 28288

**12 Axialgelenk**
Außengewinde M20.x.1,5.R
Außengewinde 2 (G2) M18.x.1,5.R
passend zu Serie Steyr: 8000, 900, 9000
passend zu Serie Case: 21, 32, 42, 95, C, CS, CX, Maxxum MXC, MXC
passend zu Serie Ford: 3000, 4000, 5000, 6000, 7000, 8000, TW
passend zu Serie Massey Ferguson: 200, 1000, 2000, 300, 3000, 3100, 4200, 5400, 6100, 6200
passend zu Deutz: DX V/F/S 3.10, 3.30, 3.50, 3.70, 3.90
passend zu Serie John Deere: 40, 50, 5000
passend zu Serie Lindner: Geotrac, Geotrac3, Geotrac4, Geotrac5
passend zu Serie Landini: 10000, 60, 70, 80, Advantage, Alpine, Atlas, Blizzard, Globus, Mythos, Rex
passend zu Serie Mc Cormick: C-L, CX-L, F, MB
passend zu Valtra/Valmet: 205, 305, 405, 365, 465, 565, 665, 865, 685S,
passend zu Serie Zetor: UR1, UR2
Best. Nr. 28289

**13 Axialgelenk M22x1,5/M22x1,5**
Länge: 212mm
passend zu Case: C55, C64, C70, CS48, CS52, CS58, CS63, CS68, CS75, CS78, CS86, CS94
passend zu Steyr: 667, 680, 955, 964, 970, M948, M952, M958, M963, M968, M975, 9080M, 9090M, 9100M, M9078, M9086, M9094
passend zu Deutz: 4.31, 4.51, 4.56, 3.57, 4.07, 4.17, 4.47, 4.57
passend zu Serie Valtra/Valmet: 500, 600, 6000, 700, 800, 8000, 900, M, Mega, Mezzo, T
Best. Nr. 48503

**14 Gelenkkopf Steyr M24x1,5**
Gewinde: M24x1,5
passend zu Serie Steyr: 8000, 8100, 900, 9000
passend zu Case: C42, C48, C55, C64, C70, CS48, CS52, CS58, CS63, CS68, CS75, CS78, CS86, CS94
verwendbar anstatt Case/Steyr: 137700470066, 137700470109, 137700470114, 137700470144
Best. Nr. 107932

**15 Dichtring zu Gelenkkopf**
Passend zu Art.Nr: 107932
Best. Nr. 107934

**16 Lenkrad Fendt Vario**
passend zu Serie Fendt: Vario 200, Vario 300, Vario 400, Vario 500, Vario 700, Vario 800, Vario 900
verwendbar anstatt Fendt: F281400090051, F281.400.090.051, F238400010010, 931402070014, 716400070100, 716.400.070.100, 385400070100, 385.400.070.100, 931401070014
Best. Nr. 128100

**17 Lenkrad Ford Dexta**
passend zu Ford: Dexta, Super Dexta
verwendbar anstatt Ford: 81717477, 957E360, 957E3600
Best. Nr. 124110

























**18 Lenkrad Ford**
passend zu Ford: 2310, 2610, 2910, 3110, 3310, 3610, 3910, 4110, 4610, 5110, 5610, 6410, 6610, 7610, 2100, 3100, 4100, 5100, 7100, 3230, 3430, 3930, 4630, 4830, 5030, 2600, 3600, 4600, 5600, 6600, 7600, 2110
verwendbar anstatt Ford: 81803180, 81844797, 82016841, 83909785, 83913629, 83913639, C5NN3600C, D2NN3600B, D6NN3600B
Best. Nr. 124111

① 


② 

③ 


④ 

**1 Lenkrad mit Keilnut MF**
passend zu Case: B250, B275, B414, 276, 434
passend zu David Brown: 1200, 1210, 1212, 770, 780, 850, 880, 885, 950, 990, 995, 996
passend zu Ford: 9N
passend zu Massey Ferguson: 135, 148, TE20, TEA20, TED20, TEF20, 35, 35Petrol, 35X, 65, 765
Best. Nr. 108065

**2 Lenkrad mit Verzahnung MF**
Außendurchmesser: 395 mm
Verzahnungsdurchmesser: 17 mm
passend zu Lindner: BF14
passend zu Massey Ferguson: 135, 230, 240, 250
verwendbar anstatt Massey Ferguson: 1673006M1, 1691798M1, 1691798M2, 3774839M91
Best. Nr. 108064

**3 Lenkrad MF100, 200, 500 Serie**
passend zu Case: 584, 684, 784, 884, 485, 685, 785, 885, 574
passend zu Massey Ferguson: 165, 168, 175, 178 , 185 , 188, 265, 275, 285, 290, 565, 590, 595
verwendbar anstatt Case: 385156R1
verwendbar anstatt Massey Ferguson: 894737M1, 1870806M91, 1671945M1
Best. Nr. 126309

**4 Lenkrad passend zu Steyr**
Metall mit Kunststoffummantelung, Ø 420 mm, Bohrung Konisch 22-20mm, Keilnut 5 mm
passend zu Steyr: T80, T84, T86, T188, T190, T288, T290
Best. Nr. 63143

⑤ 

⑥ 

⑦ 

**5 Lenkrad zu Steyr, 6 Speichen**
passend zu Steyr: T86, T188, T190, T288, T290
Best. Nr. 97987

**6 Lenkrad zu Steyr-Plus**
Ø 450 mm, Kunststoff, konische Aufnahme mit Innenverzahnung.
passend zu Steyr: 8055RS1, 8065RS1, 8075RS1, 8060SK1, 8070SK1, 8080SK1, 8090SK1
Best. Nr. 63144

**7 Lenkrad zu Steyr 80er Serie, 900/9000**
Ø 380 mm, Metalllenkrad kunststoffummantelt, Aufnahme 21,5 mm, mit Feinverzahnung.
Best. Nr. 70451

⑧ ⑨ 

**8 Lenkgriff**
Passend für alle Traktoren (Schlepper) mit flachem Lenkrad, 15°. Komplett mit Platte und Schrauben.
Best. Nr. 24408

**9 Lenkgriff starke Ausführung**
Passend für alle Traktoren (Schlepper) mit gewölbtem Lenkrad, 30°. Komplett mit Platte und Schrauben.
Best. Nr. 24409

keine Originalteile

BESTSELLER



**10 Lenkgriff Deluxe**
Es ist sehr einfach zu installieren, mit extralangen Befestigungsbolzen bis zu einem Durchmesser bis zu 31 mm. Farbe: Schwarz Grad: 0°Material: Gummi
Best. Nr. 113691

⑪ 


⑫ 

**11 Lenkrad-Abdeckkappe**
für Steyr Plus, Außendurchmesser: 61 mm, Einbaudurchmesser: 49 mm
Best. Nr. 55256

**12 Gummiabdeckung Lenksäulenrohr**
Maße: 38x59x13
passend zu Steyr: T80
Best. Nr. 97988

⑬ ⑭ 

**13 Keilbolzen zu Lenkhebel**
passend zu Steyr: T80, T84, T86
verwendbar anstatt Steyr: 180410024
Best. Nr. 98001

**14 Keilbolzen zu Lenkhebel**
passend zu Serie Steyr: Plus Serie, 8000, 900
verwendbar anstatt Steyr: 1280410027
Best. Nr. 24312

⑮ ⑯ 

**15 Ausgleichsbehälter zu Steyr**
passend zu Steyr: 8060, 8070, 8080, 8090, 8100SK1, 8110SK2, 8120SK1, 8130, M948, M958, M968, M975
verwendbar anstatt Steyr: 1-33-147-205, 137700470096, 137700470201
Best. Nr. 24915

**16 Ausgleichsbehälter zu Steyr**
passend zu Steyr: 9078, 9086, 9094, M9078, M9083, M9086, M9094
verwendbar anstatt Steyr: 1-33-147-078, 1-33-147-202
Best. Nr. 29747

⑰ 


⑱ 


**17 Kugellaufring Lenkgetriebe zu Steyr T80**
Kugellaufring für Lenkgetriebe zu Steyr T80, T84, T86, T180, T188
verwendbar anstatt Steyr: 1180047002, 118047002, 18047002, 1804702
Best. Nr. 115446

**18 Büchse Lenkstockhebelwelle**
Abmessungen: 28x31x35. Bei Steyr T188 bis Fzg. Nr. 9655
passend zu Steyr: T80, T84, T86, T180, T180A, T182, T188
verwendbar anstatt Steyr: 11800210025, 1802125
Best. Nr. 103078



**19 Achsschenkellagerungssatz MF35/135**
passend zu Massey Ferguson: 135, 148, 230, 240, 250, TE20, TEA20, TED20, TEF20, 35, 35X, FE35
passend zu Serie Massey Ferguson: 100, 200, TE, 35
verwendbar anstatt Massey Ferguson: 180345M1, 180355M2, 195175M1
Best. Nr. 108050

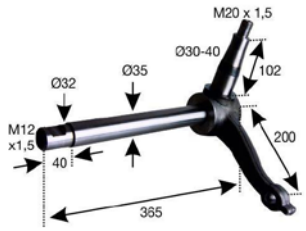


**20 Achsschenkel links zu Steyr**
nicht für Frontladerbetrieb
passend zu Steyr: 650, 760
verwendbar anstatt Steyr: 1292410077, 1292410777
Best. Nr. 24307

**Achsschenkel rechts zu Steyr**
verwendbar anstatt Steyr: 1292410078, 1292410778
Best. Nr. 24309




**21 Achsschenkelbüchse zu Steyr**
passend zu Steyr: 650, 760, 8060, 8070, 8080
verwendbar anstatt Steyr: 1188410101, 1192410138
Best. Nr. 24257




**1 Buchse Mittelaufhängung Vorderachse MF 35/135**
Ausführung: gebogene Achse, Maße: 48.6 x 44.7 x 38.4 mm
passend zu Massey Ferguson: TE20, TEA20, TED20, TEF20, 35, 35X
verwendbar anstatt Ford: 2N3039, 87041923
verwendbar anstatt Massey Ferguson: 180344M1
Best. Nr. 108051

**2 Mittelachsbolzen MF35/135**
Passend bei gebogener Achse
Außendurchmesser: ø 44,3 mm, Länge: 121 mm
passend zu Massey Ferguson: 135, 148, 230, 235, 35, 35X, FE35
verwendbar anstatt Massey Ferguson: 183221M1, 963868M92
Best. Nr. 108055

**3 Buchse Mittelachsbolzen**
Maße: 30 x 35 x 45 2.Stk pro Fahrzeug
passend zu Steyr: T80, T84, T86
verwendbar anstatt Steyr: 11800410002
Best. Nr. 97998

**4 Sicherungsblatt Mittelachsbolzen**
passend zu Steyr: T80, T84, T86
verwendbar anstatt Steyr: 11800410070
Best. Nr. 97997

**5 Mittelachsbolzen zu Steyr**
d: 30 mm Länge: 338 mm
passend zu Steyr: T80, T84, T86
verwendbar anstatt Steyr: 180410053
Best. Nr. 97996

**6 Buchse für Mittelachsbolzen**
passend zu Steyr: 30, 40, 50, 70, 90, 430, 540, 545, 548, 650, 658, 760, 768, 870, 980, 988, 1090, 1100, 1108, 1200, 1400, 8045RS2, 8055RS1, 8055RS2, 8060SK1, 8060SK2, 8065RS2, 8070SK1, 8070SK2, 8075RS1, 8075RS2, 8080SK1, 8080SK2, 8090SK1, 8090SK2, 942, 948, 955, 964, 970
verwendbar anstatt Steyr: 1192410137, 1192410007, 133700410213
Best. Nr. 99378

**7 Mittelachsbolzen Steyr Plus**
Außendurchmesser: 40 mm Länge: 370 mm
passend zu Serie Steyr: Plus Serie
verwendbar anstatt Steyr: 1192410011
Best. Nr. 99377

**Ersatz-teilefinder**

**8 Achsschenkelbüchse**
passend zu Steyr: T80, T84, T86, 30, 430, 50, 540, 545, 548, 650, 658, 70, 760, 768, 870, 90, 980, 988, 1090, 1100, 1108, 1200, 1400, 8045RS2, 8055, 8060, 8065, 8070, 8075, 8080, 8085RS2, 8090, 8095, 8300, 8320, 942, 948, 955, 964, 970, M948, M952, M958, M963, M968, M975
verwendbar anstatt Steyr: 13809410024
Best. Nr. 24227

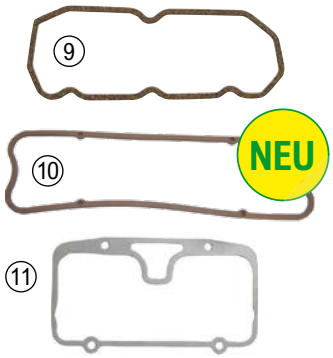


**9 Ventildeckeldichtung zu Perkins Motor 3.152**
passend zu Lindner: 350, 420, 450, 520, 1450, 1500, 1600, T3500S
passend zu Massey Ferguson: 135, 148, 230, 240, 254, 254S, 255, 353, 355, 360, 363, 550
verwendbar anstatt Lindner: 636811115
verwendbar anstatt Massey Ferguson: 735057M1, 3681115
Best. Nr. 115649

**10 Ventildeckeldichtung Perkins A4.236, A4.248**
passend zu Lindner: 550, 620, 650, 1650, 1700
passend zu Massey Ferguson: 165, 168, 174, 175, 184, 185 , 188, 194, 265, 274, 284, 283, 285, 290, 294, 362, 365, 373, 375, 390, 390T, 393, 397, 397T, 398, 565, 575, 590, 675, 698, 1007, 1004, 3050, 3060, 3065, 3070
passend zu Perkins: A4.248, A4.212, A4.236, A4.248.2, AT4.236
verwendbar anstatt Lindner: 636811132, 636811122
Best. Nr. 121056

**11 Ventildeckeldichtung zu Steyr**
passend zu Steyr: 8070SK1, 8070SK2, 8075RS1, 8075RS2, 8080SK1, 8080SK2, 8085RS2, 8090SK1, 8090SK2, 8100SK1, 8110SK2, 8120SK1, 8130SK1, 8130SK2, 50, 650, 658, 760, 768
verwendbar anstatt Steyr: 141100040021, 141100040036, 141100040040
Best. Nr. 107585

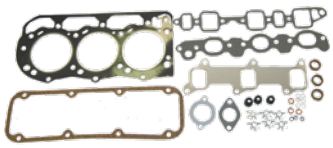

**12 Zylinderkopfdichtsatz Ford**
passend zu Ford: 3610, 4110, 4610, 4600
verwendbar anstatt Ford: 81811096, 81813948, 81819541, 82845201, 82845204, 87295267, C5NE6051J, C7NN6051E, C7NN6051S
Best. Nr. 124068

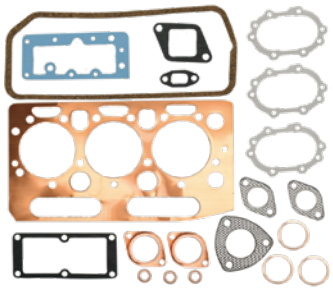

**13 Zylinderkopfdichtsatz**
passend zu Ford: Dexta
verwendbar anstatt Ford: 83385, 168270
Best. Nr. 124070

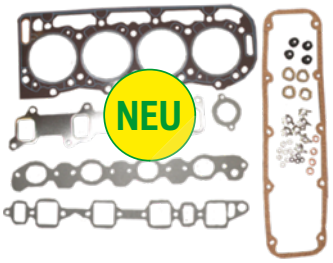


**14 Zylinderkopfdichtsatz Ford**
passend zu Ford: 5110, 5610, 6410, 6610, 6710, 6810, 7610, 7710, 5000, 7000, 5600, 6600, 7600, 5700, 6700, 7700
verwendbar anstatt Ford: 81813950, 82845206, CFPN6008C, 87295268, 81813950GV
Best. Nr. 124069

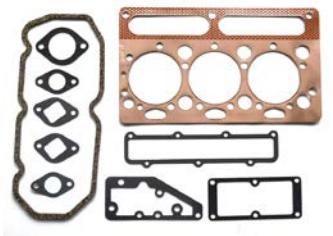

**15 Zylinderkopfdichtsatz MF AD3.152 Kupfer**
Ausführung: Kupfer
passend zu Massey Ferguson: 135, 148, 230, 240
verwendbar anstatt Massey Ferguson: 748008M91, 82886, U5LT0013, U5LT0038, U5LT0040, U5LT0080, U5LT0138, 4222480M91, 4223922M91, 4223923M91, 735231M91, 747167M91, 748008M91, 82886, U5LT0013, U5LT0038, U5LT1138, 82886, U5LT0013, U5LT0038, U5LT0040, U5LT1138
Best. Nr. 107622

keine Originalteile

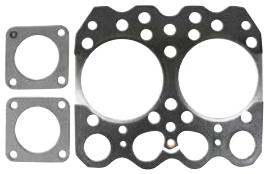

**16 Zylinderkopfdichtung zu Steyr**
passend zu Steyr: T188, 430
verwendbar anstatt Steyr: 1210040021
Best. Nr. 97972

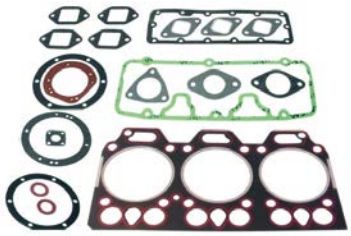

**17 Zylinderkopfdichtsatz zu Steyr 3 Zylinder Motor WD308**
für Zylinderlaufbüchse mit 100mm Bohrung,
passend zu Steyr: 40, 540, 545, 548
verwendbar anstatt Steyr: 130800010701, 30800010701, 308 00 01 0701
Best. Nr. 104558

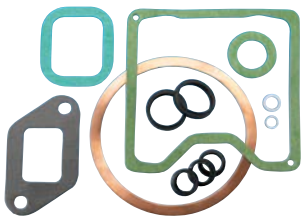

**18 Entrussersatz**
Passend zu Steyr T80-280. 1 Zylinder
Best. Nr. 57965

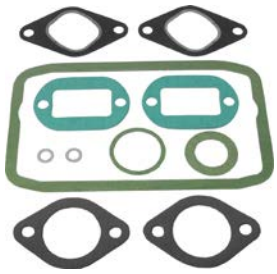

**19 Entrussersatz zu Steyr T188**
ohne Zylinderkopfdichtung
passend zu Steyr: T188
Best. Nr. 97969

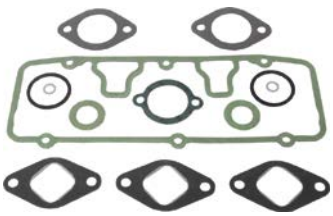

**20 Entrussersatz zu Steyr T190**
ohne Zylinderkopfdichtung
passend zu Steyr: T190
Best. Nr. 97970



**1 Entrußersatz zu Steyr Motor 4 Zylinder WD411**
passend zu Steyr: 8070, 8075, 8080, 8085RS2, 8090
verwendbar anstatt Steyr: 141100010701, 41100010701, 411 00 01 0701
Best. Nr. 104561



**2 Seitendeckeldichtung rechts**
passend zu Steyr: T80, T84, T86
verwendbar anstatt Steyr: 1113010007
Best. Nr. 24461



**3 Motordichtsatz unten zu Steyr**
passend zu Steyr: T80, T84, T86
verwendbar anstatt Steyr: 1113010707, 1113010706
Best. Nr. 29078



**4 Motordichtsatz unten zu Steyr**
passend zu Steyr: T180, T182
Best. Nr. 29079



**5 Kolben/Büchsensatz zu Steyr**
Kolbenbolzen 40 x 93 mm, 5 Ringe ø 110 mm
passend zu Steyr: T80, T84, T86, T180, T182
verwendbar anstatt Steyr: 1213A030707
Best. Nr. 29080



**6 Pleuellager Paar Std.**
Durschmesser: 75mm
passend zu Steyr: T80, T84, T86, T180, T180A, T185, T288
verwendbar anstatt Steyr: 12130A030604
Best. Nr. 108619




**7 Motorreparatursatz MF135, MF240**
passend zu Massey Ferguson: 135, 240
Best. Nr. 128073



**8 Kolben/Büchsen/Ringsatz Ø 100 mm Bohrung**
Mit Steyr Motortyp: WD308, W408Beschreibung Kolben / Büchsen / Ring-Sat(NÜRAL Germany, GÖTZE) mit Ø 100 mm Bohrung
passend zu Steyr: 540, 548, 650, 658, 760, 768
Best. Nr. 104344



**9 Kolben/Büchsen/Ringsatz zu Steyr 8000 Serie**
Ringträger, Kolbenbolzen 38 x 83 mm, Brennraum ø 54,8 mm, BrennraumtiefeÜ 20,05 mm, 3 Ringe ø 100 mm Kolben (Nüral)Büchse (Götze) Passend zu Steyr Motortyp: WD311/ WD411/ WD611
passend zu Steyr: 8055RS1, 8055RS2, 8060SK1, 8065RS2, 8070SK1, 8070SK2, 8075RS1, 8075RS2, 8080SK1, 8080SK2, 8085RS2, 8090SK1, 8090SK2
Best. Nr. 104345



**10 Zylinderkopfdichtung zu Steyr Motr WD411 mit Bohrung ø 100mm**
für Zylinderlaufbüchse mit 100mm Bohrung
passend zu Steyr: 50, 650, 658, 760, 768, 8075, 8070, 8080, 8090
verwendbar anstatt Steyr: 141100040039, 41100040039, 411 00 04 0039
Best. Nr. 104560




**11 Motorreparatursatz zu Steyr Motor WD308**
passend zu Steyr: 540, 545, 548
verwendbar anstatt Steyr: 130800030700
Best. Nr. 121301

**11 Motorreparatursatz zu Steyr Motor WD408**
passend zu Steyr: 650, 658, 760, 768
verwendbar anstatt Steyr: 140800030713
Best. Nr. 119392

Weitere Motorreparatursätze auf Anfrage lieferbar!



**12 Büchsenringe zu Steyr Motor WD307, 308, 407, 408,**
Passend zu Steyr Motor Typ WD307, WD308, WD407, WD408O-Ring für Zylinderlaufbüchse pro Büchse werden 2 Stk benötigt
passend zu Steyr: T190, T290, 40, 540, 545, 548, 50, 650, 658, 60, 760, 768, 8045RS2, 8055, 8065, 8060, 8070, 8075, 8080, 8085RS2, 8090, 8100SK1, 8110SK2, 8120SK1, 8130
verwendbar anstatt Steyr: 131100040016, 31100040016, 311 00 04 0016
Best. Nr. 104559




**13 Ansaugschlauch Ford Major**
passend zu Ford: Power Major, Super Major
verwendbar anstatt Ford: 81718544, DDN18233C, E1ADDN18233C
Best. Nr. 126882

**14 Luftfilteransaugschlauch**
passend zu Ford: 4110, 4410, 4100, 4200, 2000, 2110, 2300, 3000, 4000, 3055, 4190, 4330, 4340
verwendbar anstatt Ford: C5NN9B640B, 81806299
Best. Nr. 128097

keine Originalteile

**11 Motorreparatursatz zu Steyr Motor WD411**
Reparatursatz bestehend aus:Kolben, Büchsen, Kolbenringe, Büchsenringe, Pleuellager Standard Maß und Zylinderkopfdichtsatz
passend zu Steyr: 8070SK1, 8075RS1, 8075RS2, 8080SK1, 8085RS2, 8090SK1, 8090SK2
Best. Nr. 111365

**11 Motor.Rep.Satz zu Steyr WD611**
Reparatursatz bestehend aus:Kolben, Büchsen, Kolbenringe, Büchsenringe, Pleuellager Standard Maß und Zylinderkopfdichtsatz
passend zu Steyr: 8100SK1, 8110SK2, 8120SK1, 8130SK1, 8130SK2
verwendbar anstatt Steyr: 161100030700
Best. Nr. 120712




**15 Ansaugleitung MF35,135**
Verwendung bei Ölbadfilter
passend zu Massey Ferguson: 135, 148, 230, 240, 250, 35, 35X
verwendbar anstatt Massey Ferguson: 890258M1
Best. Nr. 108034

**16 Luftansaugschlauch MF135**
Verwendung bei Trockenluftfilter
passend zu Massey Ferguson: 135, 148, 230, 240, 250
verwendbar anstatt Massey Ferguson: 1861746M1, 1672725M1
Best. Nr. 108035

**17 Luftansaugschlauch MF165**
Verwendung bei Ölbadluftfilter
passend zu Massey Ferguson: 165, 265, 275, 285, 290, 298, 362, 365, 375, 390T, 398, 3050, 3060, 3065, 3070, 698, 765
verwendbar anstatt Massey Ferguson: 883686M1
Best. Nr. 108038




**1 Gummischlauch Ölbadluftfilter**
Verwendung zwischen Ölbadluftfilter und Ansaugkrümmerø50 x 50mm
passend zu Steyr: T80, T84, T86, T180, T182, T185
Best. Nr. 113113

**2 Ansaugschlauch Steyr**
Verwendung: Vom Vorfilter zum Trockenluftfilter, Innendurchmesser: 60mm, Länge: 590mm
passend zu Steyr: 50, 650, 540, 545, 548, 658, 760, 768
verwendbar anstatt Steyr: 130800190008, 30801908, 30800190008
Best. Nr. 124042




**3 Magnet Verschluss M30x1,5**
passend zu Steyr: T80, T84, T86, T180, T185, T190, T288, T290, 30, 40, 50, 540, 545, 548, 650, 658, 760, 768, 870, 980, 1090, 1100, 1200, 1400, 942, 948, 955, 964, 970, M948, M963, M968, M975, 8045RS2, 8055RS1, 8055RS2, 8060SK1, 8060SK2, 8065RS2
verwendbar anstatt Lindner: 731700210006, 733700210024
Best. Nr. 24889

**Kupferdichtring 30x36x2 mm**
DIN 7603A
Best. Nr. 119305

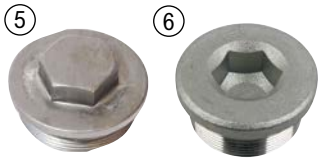


**5 Ölablassschraube zu Steyr**
Gewinde: M38x1,5SW 22
passend zu Steyr: T80, T84, T86, T180
verwendbar anstatt Steyr: 12130010035
Best. Nr. 97973

**Kupferdichtring 38x44x2mm**
DIN 7603A
Best. Nr. 115692

**6 Ölablassschraube M38x1,5**
passend zu Steyr: T80, T84, T86, T180, T182, T185, T188, T190, T288, T290, 40, 50, 70, 540, 545, 548, 650, 658, 760, 768
verwendbar anstatt Steyr: 12130010035, 14139150021, 14139150027
Best. Nr. 24876

**Kupferdichtring 38x44x2mm**
DIN 7603A
Best. Nr. 115692




**7 Ölmessstab MF AD3.152**
für 3 Zylinder Motor
passend zu Massey Ferguson: 133, 135, 140, 145, 148, 152, 155, 158, 165, 230, 233, 234, 235, 240, 245, 250, 253, 254, 255, 260, 263, 264, 340, 342, 350, 352, 354, 355, 360, 550, 560, 35, 35X, 65, 765
verwendbar anstatt Massey Ferguson: 31786412, 3641857M1, 731117M91, 3641856M1, 731117M91
Best. Nr. 107793

**8 Ölmessstab MF A4.212, A4.248**
Einstecklänge: 202mm
passend zu Massey Ferguson: 165, 168, 175, 188, 565, 575
verwendbar anstatt Massey Ferguson: 31787437, 735129M91, 735 129M91
Best. Nr. 107797

**9 Ölmaßstab zu Steyr**
passend zu Steyr: 40, 50, 540, 545, 548, 650, 658, 760, 768
verwendbar anstatt Steyr: 1406010606
Best. Nr. 24890

**10 Öleinfülldeckel Motor/ Getriebe Ford**
passend zu FIAT: M100, M115, M135, M 160, L60, L75, L85, L95
passend zu Serie Ford: 10, 1000, 30, 35, 40, 60, TW, 600, 700
verwendbar anstatt Ford: 83907851, D5NN6N609A
Best. Nr. 124079

**11 Öldeckel Ford/New Holland**
passend zu Case: MXM 120, MXM 130, MXM 135, MXM 140, MXM 150
passend zu FIAT: M115, M135, M 160
passend zu Ford: 5640 , 6640, 7740, 7840, 8240, 8340
verwendbar anstatt Ford: E9AE6766AA, 81866214, 81867228, 87761857, F3AE6766BA, 82005372
Best. Nr. 124080




**19 Vorfilter Perkins**
Anschlussgewinde 1/2' UNFGewindeinnendurchmesser 11,3-11,6 mmLochabstand 39 mm Lochdurchmesser 7,5 mm
Best. Nr. 24514

**20 Schauglas zu Vorfilter Perkins**
Innen-Ø: 42 mm, Aussen-Ø: 54 mm, Höhe: 60 mm
Best. Nr. 24516

**21 Dichtring zu Vorfilter Perkins**
Innen-Ø: 42 mm Aussen-Ø: 53,5 mm
Stärke: 2,5 mm
Best. Nr. 24521







**12 Öleinfüllstutzen mit Deckel MF**
Inklusive Deckel
passend zu Massey Ferguson: 165, 168, 175, 188, 265, 275, 285, 290
Best. Nr. 107801

**13 Öleinfülldeckel MF**
passend zu Perkins: A3.152, AD3.152, AT3.152, A4.192, A4.203, AD4.203, A4.212, A4.236, AT4.236, T4.236, A4.248, AD4.248, A6.354.1
passend zu Serie Massey Ferguson: 100, 200, 300, 3000, 500, 600, 6100, 1000, 35, 65
verwendbar anstatt Massey Ferguson: 3118164R1, 28113, 1851752M91, 2487841, 734962M91, 734962, 2487841
Best. Nr. 107804

**14 Ölablassschraube MF**
Gewinde: 3/4'
passend zu Perkins: A3.152, AD3.152, A4.107, A4.203, AD4.203, A4.212, A4.236, A4.248, A4.318, A6.354
passend zu Serie Massey Ferguson: 100, 200, 300, 500, 600, 4200, 6400, 8200, 1000, 2600, 2700, 4300, 35, 65, 700
Best. Nr. 107795







**22 Schauglassatz zu Vorfilter**
Best. Nr. 24530

keine Originalteile







**15 Öldeckel mit Entlüftungsventil zu Steyr T80**
Passend zu Steyr: T80, T84
verwendbar anstatt Steyr: 1113010019, 113010019, 1130119
Best. Nr. 115404

**16 Dichtung zu Öldeckel Steyr**
passend zu Steyr: T80, T84, T86, 40, 50, 540, 545, 548, 650, 658, 760, 768
verwendbar anstatt Steyr: 1313T010036
Best. Nr. 24874

**17 Öldeckel Steyr T180,190,280,**
passend zu Steyr: T188, T190, T288, T290, 30, 430, 40, 50, 70, 540, 545, 650, 760, 870, 980, 988, 1100, 1108, 1200
verwendbar anstatt Steyr: 161200012014, 1609040039
Best. Nr. 29081

**18 Öldeckel zu Steyr**
passend zu Steyr: T80, T84, T86, 40, 50, 540, 545, 548, 650, 658, 760, 768
verwendbar anstatt Steyr: 1313T010036
Best. Nr. 24867




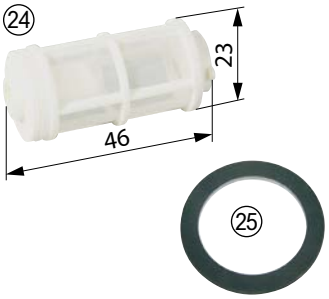


**23 Vorfilter**
Ø 14 mm / M14 x 1,5 mm
verwendbar anstatt Steyr: 610080063
Best. Nr. 24499

**24 Sieb zu Vorfilter**
verwendbar anstatt Steyr: 1407080812
Best. Nr. 24500

**25 Dichtung zu Vorfilter**
Maße:Iø = 30 mm, Aø = 37 mm, Dicke = 2 mm
Best. Nr. 24513




**1 Kraftstofffilter kompl. CAV**
Einfache Ausführung passend für MF-Typen mit CAV-System 296
Anschlüsse: 1/2' UNF zölliges Feingewinde
passend zu Case: 444, 354, 454, 374
passend zu Ford: 2310, 2610, 3610, 3910, 4110, 4610, 5610, 6610, 6710, 6810, 7410, 7610, 7710, 4100, 7100, 2000, 3000, 4000, 5000, 7000, 2600, 3600, 4600, 5600, 6600, 7600, 6700, 7700
passend zu Massey Ferguson: 133, 135, 140, 145, 152, 155, 158, 165, 168, 175, 188, 230, 240, 243, 250, 253, 263, 265, 275, 285, 290, 4225, 4235, 4240, 4245, 4255, 4265, 6235, 6245, 6255, 6265, 4325, 4335, 4345, 4365
verwendbar anstatt Case: 1909100, 4612229
verwendbar anstatt Ford: 4612229, 1909100, 4776811
verwendbar anstatt Landini: 2656615, 12656615, 883786M91
verwendbar anstatt Massey Ferguson: 2656615, 883786M91, 5836B100, 5836B230, 1446017M91
verwendbar anstatt Perkins: 2656615
Best. Nr. 107978



**7 Handpumpe zu Förderpumpe**
Gewinde M16x1,5
Best. Nr. 98478

**8 Kraftstoffpumpe Elektrisch 12V**
Schlauchanschluss: beide Seiten 8 mm, Durchmesser: 38 mm, Länge: 133,5 mm
Best. Nr. 29089



**9 Kraftstoffförderpumpe**
passend zu Ford: Dexta, Super Dexta
verwendbar anstatt Ford: 81718195, 957E9350B
Best. Nr. 124072

keine Originalteile



**2 Schauglas Kraftstofffilter lang**
Bohrung 25mm
passend zu John Deere: 1020, 1120, 2020, 2120, 3120, 1830, 2030, 2130
passend zu Landini: 5830, 5840, 5860, 6060, 10000S, 10000, 12500, 13000, 14500, 16000, 16500, Trekker95
passend zu Perkins: AD3.152, AT3.152, T3.152, AD4.203, A4.212, A4.236, AT4.236, T4.236, A4.248
passend zu Serie Case: 33, 44, 46, 55, 84, 85, B, BD, 24, 53, 54, 83, 74, 75
passend zu Serie Deutz: DX, D07
passend zu Serie FIAT: 46, 56, 66, 90, 93, 94
passend zu Serie Massey Ferguson: 100, 200, 300, 500, 600, 35, 65
passend zu Serie Renault: 800, Ceres, 500, 700, 100, 1000, 70, 50, 60, 90, 80
verwendbar anstatt Case: 3069610R1, V298
verwendbar anstatt Ford: 00505874, 505874, D8NN9162BA
verwendbar anstatt Massey Ferguson: 1024386M1, 26560075
Best. Nr. 107977



**3 Schauglas Kraftstofffilter**
Bohrung 18mm
passend zu John Deere: 1020, 1120, 2020, 2120, 3120, 1830, 2030, 2130
passend zu Perkins: AD4.203, A4.212, A4.236, AT4.236, T4.236, A4.248
passend zu Serie Ford: 10, 1000, 600, 700
passend zu Serie Landini: 30, 40, 50, 500, 60, 70, 80, Blizzard, Globus
passend zu Serie Massey Ferguson: 100, 200, 300, 500, 35
passend zu Serie Same: Frutteto
verwendbar anstatt Massey Ferguson: 60/112-5, 7111-429, 9001-112, 9918123, 09918123, 9918123, R56434, T19119, 126560102, 126560111, 126560601, 1890147M1, 26560111, TX10383, 1039071M1, 1890147M1, 26560111, 3907536M1, 26560111, FC25 00 02, FC250002
Best. Nr. 107976




**4 Doppelfilter**
M14 x 1,5 mm beidseitig
passend zu Steyr: 8055RS1, 8055RS2, 8140, 8160, 430, 540, 545, 548, 650, 658, 760, 768, 870, 980, 1100, 1200, 1400
verwendbar anstatt Steyr: 1407080115
Best. Nr. 24496




**5 Einfachfilter**
M14 x 1,5 mm
passend zu Steyr: 8045RS2, 8055RS1, 8055RS2, 8060SK1, 8060SK2, 8065RS1, 8065RS2, 8070SK1, 8070SK2, 8075RS1, 8075RS2, 8080SK1, 8080SK2, 8085RS2, 8090SK1, 8090SK2, 8110SK2, 8130SK1, 8130SK2
verwendbar anstatt Steyr: 131100080083
Best. Nr. 24497



**6 Filter komplett**
verwendbar anstatt Steyr: 1307080065, 161100080057
Best. Nr. 24498

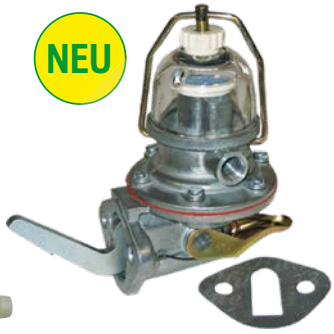


**10 Kraftstoffförderpumpe**
passend zu Ford: Major, Super Major, Power Major
verwendbar anstatt Ford: E1ADKN9350B, 81711943, 81711941
Best. Nr. 124075




**11 Kraftstoffförderpumpe**
passend zu Ford: 2610, 2910, 3910, 4110, 4610, 5110, 5610, 6410, 6610, 6710, 6810, 7610, 7710, 5100, 3230, 3430, 3930, 4630, 4830, 5030
verwendbar anstatt Ford: 81874144, 83957045, 83964115, E5NN9A384AA, E8NN9A384AA, E9NN9A384AA, F1NN9A384BA
Best. Nr. 124071





**12 Kraftstoffförderpumpe MF35, 135 mit Schauglas**
Ausführung mit Schauglas
passend zu Lindner: 350, 450
passend zu Massey Ferguson: 133, 135, 140, 145, 152, 35, 35X
passend zu Perkins: A3.152, AD3.152, A3.144
verwendbar anstatt Lindner: 62641408, 26241405, ULPK0018
verwendbar anstatt Massey Ferguson: 2641406, 2641408, 35273, 352732X1, 3637288M91, 4222094M1, 4222094M91, 885363M91, ULPK0018, 12641406, 12641408, 890960M1, 17400700, 38016951, V546
Best. Nr. 107970

**13 Kraftstoffpumpe**
passend zu Deutz: DX140, DX145, DX160
passend zu Steyr: T188, T190
verwendbar anstatt Deutz-Fahr: 1287489
Best. Nr. 29084



**14 Kraftstoffförderpumpe MF135**
Ausführung ohne Schauglas, Lieferung mit Dichtung
passend zu Landini: 5830, 5840, 5500, 6060, Advantage55F, Blizzard60,
passend zu Lindner: 420S, 520S
passend zu Massey Ferguson: 135, 148, 230, 240, 250
passend zu Perkins: AD3.152
verwendbar anstatt Lindner: 62641A063
verwendbar anstatt Massey Ferguson: 2641311, AJR4083, 2641A063, 3637307M1, 3637307M91, 4222111M91, 886062M1, ULPK0006, V547, 2641309, 2641310, 2641317, 3801812
Best. Nr. 107971



**1 Kraftstoffförderpumpe MF240**
Ausführung mit 4 Schrauben,
Lieferung mit Dichtung
passend zu Case: 4240, C50, C60, CS48, CS52, CS58, CS63, CX50, CX60
passend zu Lindner: 1450, 1500, 1600, Geo50, Geo60, Unitrac55, Unitrac60, Unitrac65
passend zu Massey Ferguson: 148, 230, 240, 253, 254, 255, 263, 340, 342, 350, 352, 353, 354, 355, 360, 363, 550
passend zu Steyr: M948, M952, M958, M963
verwendbar anstatt Case: 130300080739, 296265A1
verwendbar anstatt Lindner: 62641704, 62641808, 6ULPK0004, ULPK0004
Best. Nr. 107973

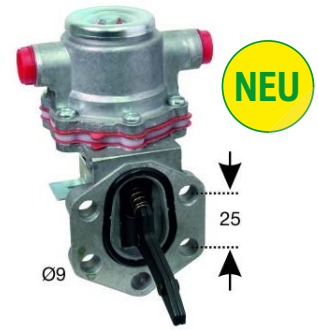


**5 Kraftstoffförderpumpe zu Steyr/Valtra/MF**
mit Dichtring
passend zu Case: CS68, CS75, CS78, CS80, CS85, CS86, CS90, CS94, CS95, CS100, CS105, CS110, CS120, CVX120, CVX130, CVX150, CVX170, CS130, CS150
passend zu Massey Ferguson: 3615, 3625, 3635, 3645, 3655, 4435, 4445, 4455, 5470, 5475, 8140, 8240
passend zu Steyr: M968, M975, 9080M, 9090M, 9100M, M9078, M9086, M9094, 9085MT, 9095MT, 9105MT, 9105, 9115, 9125, 9145, CVT120, CVT130, CVT150, CVT170
passend zu Valtra/Valmet: 6200, 6300, 6400, 6600, 8000, 8050, 8150, 8450, 8550, 8750
verwendbar anstatt Case: 142000080734, 142000080736, 47335596, 47111991, 47108389, 354236A1
verwendbar anstatt Massey Ferguson: V836667405, V836666344, V836659580
verwendbar anstatt Steyr: 142000080736, 47335596, 47111991, 47108389, 354236A1, 142000080734
verwendbar anstatt Valtra: 836666344, 836667405, 83665980
Best. Nr. 111033

keine Originalteile



**2 Kraftstoffförderpumpe MF165,188,290**
Ausführung mit 4 Schrauben,
Lieferung mit Dichtung
passend zu Case: 475
passend zu Massey Ferguson: 165, 168, 175, 188, 340, 362, 365, 375, 390, 390T, 398, 3050, 3060, 3065, 3070, 565, 575, 590, 675, 690, 698T
passend zu Perkins: A4.212, A4.236, AT4.236, T4.236, A4.248
passend zu Renault: Ceres75, 70-12 LB, 70-14LB, 70-32PA, 70-34PA, 80-12F, 80-14F, 80-32TX, 80-34TX
passend zu Serie Landini: 30, 40, 50, 500, 60, 70, Blizzard
verwendbar anstatt Perkins: ULPK0001, 26411728, 2641709
Best. Nr. 107972




**6 Kraftstoffförderpumpe lang Perkins**
passend zu Landini: Mythos 105, Vision 85, Vision 95, Vision 105
passend zu Lindner: Geo83, Geo83T, Geo93, Geo103
passend zu Massey Ferguson: 3435, 3445, 3455, 5425, 5435, 5445, 5455, 5460, 6445, 6455, 6460, 6470
passend zu Mc Cormick: MC105, CX100, CX105, CX110, CX90, T100, T80, T90
verwendbar anstatt Lindner: 64134M004, ULPK0038, 6ULPK0038
verwendbar anstatt Massey Ferguson: ULPK0041, 4225044M1, 38015665, 4226937M91, 4226484M1, 4226144M1, ULPK0038, 4132A018, 4132A014, 3681816M2, 3679527M2, 3679527M1
Best. Nr. 128075

**Kraftstofffilter Perkins 26560201**
Best. Nr. 128077

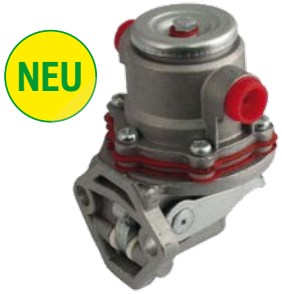


**8 Kraftstoffförderpumpe WT20 Warchalowski**
Best. Nr. 122225



**3 Kraftstoffförderpumpe M165,188**
Lieferung mit Dichtung
passend zu Massey Ferguson: 165, 168, 175, 188
passend zu Perkins: A4.212, A4.236, A4.248
passend zu Serie Ford: County, 10, 1000, 30, TW, 600, 700
passend zu Valtra/Valmet: 700, 702S, 703, 900, 903, 602, 604, 604T, 802, 803, 500, 504, 565, 359, 361-2, 1100, 1102, 1103, 1203
verwendbar anstatt Ford: 83912071, 83991467, D8NN9350AA, D8NN9350AB,
Best. Nr. 107974



**4 Kraftstoffförderpumpe MF**
Ausführung mit 4 Schrauben,
Lieferung mit Dichtung
passend zu Case: CX100, CX70, CX80, CX90
passend zu Landini: 7830, 6860, 7860, 8860, Atlas100, Atlas70, Atlas80, Atlas90, Globus65, Globus75, Globus80, Vision100, Vision80, Vision90, Rex70, Rex80, Trekker70, Trekker80, Trekker90
passend zu Massey Ferguson: 275, 283, 290, 3075, 4225, 4235, 4240, 4245, 4255, 4265, 6110, 6130, 6140, 6150, 6235, 6245, 6265
Best. Nr. 107975




**7 Kraftstoffförderpumpe kurz Perkins**
passend zu Lindner: Geo63, Geo73, Geo64, Geo74
passend zu Massey Ferguson: 3425
passend zu Mc Cormick: CL 60, CL65, CL70, CL75, V60, V65, V70, V80, V85, TTX190, TTX210, TTX230
verwendbar anstatt Lindner: ULPK0039, 6ULPK0039, 64132A012
verwendbar anstatt Massey Ferguson: ULPK0039, 4132A016, 4132A015, 4226994M91, 4226625M91, 4225293M91, 4226124M91
Best. Nr. 128076

**Kraftstofffilter Perkins 26560166**
Best. Nr. 128078

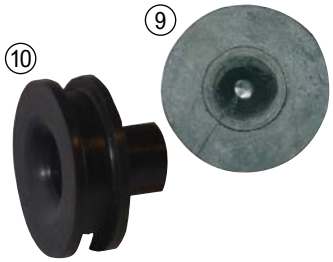


**9 Gummi für Einspritzleitung, Ø 6 mm**
passend zu Steyr: T180, T182, T185, T288, T80, T86
verwendbar anstatt Steyr: 12130080076
Best. Nr. 24540

**10 Gummi für Kraftstoffleitung, Ø 10 mm**
passend zu Steyr: T180, T182, T185, T288, T80, T86
Best. Nr. 24539

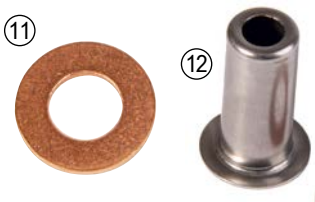


**11 Kupferscheibe Einspritzdüse 1mm**
Abmessung: ø19xø11x1,0mm
passend zu Serie Steyr: Plus Serie, 8000, 8100
Best. Nr. 113121

**Kupferscheibe Einspritzdüse 1,5mm**
Abmessung: ø19xø11x1,5mm
passend zu Serie Steyr: Plus Serie, 8000, 8100
Best. Nr. 113123

**12 Wärmeschutzhülse Einspritzdüse**
passend zu Serie Steyr: Plus Serie, 8000, 8100
passend zu Steyr: 30, 40, 50, 70, 90, 430, 540, 545, 548, 650, 658, 760, 768, 870, 980, 988, 1090, 1100, 1108, 1200, 1400, 8045RS2, 8055RS1, 8055RS2, 8060SK1, 8060SK2, 8065RS1, 8065RS2, 8070SK1, 8070SK2, 8075RS1, 8075RS2, 8080SK1, 8080SK2, 8085RS2, 8090SK1, 8090SK2, 8100SK1
verwendbar anstatt Steyr: 1614080081, 2430422004
Best. Nr. 113120



**13 Einspritzdüse Steyr Plus Serie**
passend zu Steyr: 40, 50, 540, 545, 650, 760, 8165
verwendbar anstatt Bosch: 0433271164, DLLA150S396, D1LMK150/21
verwendbar anstatt Steyr: 1407081504
Best. Nr. 113119




**1 Abstellmagnetschalter**
min./max. Gesamtlänge: 206/251 mm
passend zu Case: C55, C64, C70, CS68, CS75, CS78, CS86, CS94
passend zu Steyr: 955, 964, 970, M968, M975, 9078, 9086, 9094, M9078, M9083, M9086, M9094
verwendbar anstatt Case: 1-40-271-023, 1-40-271-030, 1-40-271-033, 1-40-771-033
verwendbar anstatt Steyr: 1-40-271-023
Best. Nr. 24563

② ③ ④

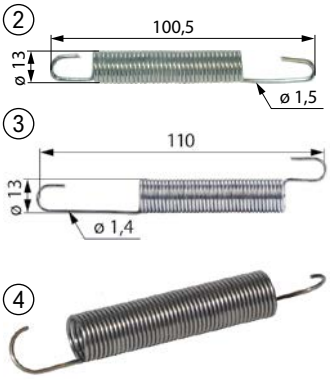


**2 Feder zu Steyr Bremse/ Gaspedal /Motorstaubremse**
Passend zu Steyr Serien Plus, 8000, 900, 9000, CVT; Case Serien C, CS, CVX
verwendbar anstatt Case/Steyr: 1288570057
Best. Nr. 29095

**3 Gasrückzugsfeder zu Steyr**
passend zu Steyr: 30, 430, 40, 540, 548, 60, 760, 768, M968, M975
verwendbar anstatt Steyr: 1480A570063
Best. Nr. 29096

**4 Rückzugfeder Gasgestänge mit Pedal**
passend zu Steyr: T84, T86
verwendbar anstatt Steyr: 1803514
Best. Nr. 99350

⑤ ⑥

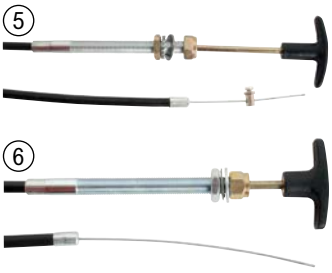

**5 Abstellseilzug, 880 mm**
passend zu Steyr: 8055RS1, 8055RS2
verwendbar anstatt Steyr: 133700570111, 133700570704
Best. Nr. 24847

**6 Abstellseilzug 1111 mm**
passend zu Steyr: 8065RS1, 8065RS2, 8075RS1, 8075RS2, 8085RS2, 8095
verwendbar anstatt Steyr: 133700570085, 133700570705
Best. Nr. 24848

⑦ ⑧



**7 Flamm-Glühkerze MF Steckbar**
Einschraubgewinde: 7/8' UNF
passend zu Serie Case: 84, 85, CX, Maxxum, 95, 4200, 3200, MX, 54, 74, 75
passend zu Serie David Brown: 1200, 800, 90, 900, 94
passend zu Serie FIAT: M
passend zu Serie Ford: 10, 1000, 30, 40, 60, TM, TS, 600
passend zu Serie John Deere: 20, 50, 30, 40
passend zu Serie Massey Ferguson: 100, 200, 300, 3000, 500, 600, 3600, 4200, 6100, 6200, 8100, 8200, 3300, 1000, 3100, 2600, 4300
passend zu Serie Mc Cormick: CX
passend zu Serie Valtra/Valmet: 6000, 8000, 700, 900, 600, 800, 500, 1100, 1200
passend zu Volvo: 2200, 2204, 2250, 2254, 2650, 2654, T320, T400, T430, T500, T650, T700, T800, T810, T814
Best. Nr. 108341

**8 Flamm-Glühkerze MF Schraubbar**
Einschraubgewinde: 7/8' UNF
passend zu Landini: 4000, 4530, 5000, 5500, 5530, 5560, 5830, 5840, 5860, 5870, 6000, 6030, 6040, 6060, 6070, 6500, 6530, 6560, 6830, 6840, 6860, 6870, 6880, 7000, 7500, 7530, 7550, 7560, 7830, 7860, 7870, 7880, 8000, 8500, 8530, 8550, 8560, 8830, 8860, 8870, 8880, 9060, 908
passend zu Perkins: A3.152, AD3.152, A4.107, AD4.203, A4.212, A4.236, A4.248
passend zu Serie Massey Ferguson: 100, 200, 300, 3000, 500, 600, 35
passend zu Serie Valtra/Valmet: 6000, 8000, 700, 900, 600, 800, 500, 1100, 1200
verwendbar anstatt Landini: 893501M1, 12666103, 893501M91
verwendbar anstatt Massey Ferguson: 2666103, 893501M1, 893501V91, 893501M91
verwendbar anstatt Perkins: 2666103
Best. Nr. 108340

⑨ ⑩

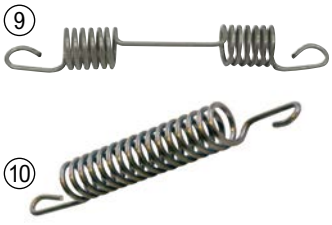

**9 Glühwiderstand vorne Steyr**
passend zu Steyr: T180
verwendbar anstatt Steyr: 180580035, 1213A090012N
Best. Nr. 97943

**10 Glühwiderstand vorne zu Steyr**
Länge: 148 mm
passend zu Steyr: T80, T84, T86
verwendbar anstatt Steyr: 180580050
Best. Nr. 97942

⑪ ⑫ ⑬ ⑭ ⑮

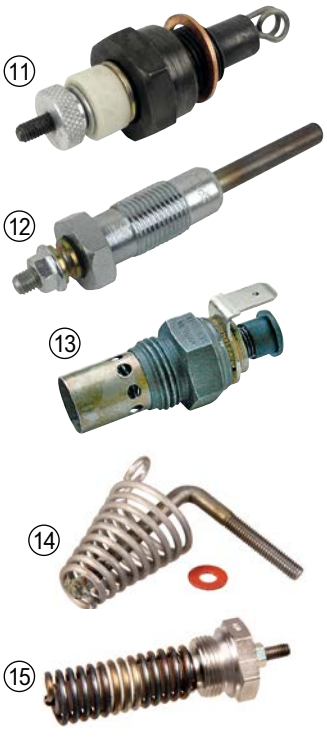

**11 Glühkerze, M18 x 1,5**
passend zu Steyr: T80, T180, T180A, T182, T84, T86, T480
verwendbar anstatt Steyr: 1213a090028
Best. Nr. 24534

**12 Glühkerze, M14 x 1,25**
passend zu Steyr: T188, T190, T288, T290
verwendbar anstatt Steyr: 1406090751
Best. Nr. 24543

**13 Glühkerze 1/2**
passend zu Serie Case: AVJ, JX, JXC, JXU
passend zu Serie FIAT: 46, 55, 56, 65, 66, 75, 76, 85, 86, 88, 90, 93, 94, L, Winner
passend zu Serie New Holland: L, T4000, TDD, TL, TN
passend zu Steyr: T188, T288, T190, T290
verwendbar anstatt Case: 5086043, 5161845
verwendbar anstatt Fiat: 4154748, 4176086, 4232051, 5141702, 5155859, 5161845
verwendbar anstatt New Holland: 4154748, 4176086, 5141702, 5155859, 5161845, 87569382
verwendbar anstatt Steyr: 1609080090
Best. Nr. 24544

**14 Glühspirale**
passend zu Steyr: 540, 548, 650, 658, 760, 768
verwendbar anstatt Steyr: 1210090008
Best. Nr. 24531

**15 Vorglühspirale Steyr 80 Serie**
passend zu Steyr: 8045RS2, 8055RS1, 8055RS2, 8060SK2, 8065RS1, 8065RS2, 8070SK1, 8070SK2, 8075RS1, 8075RS2, 8080SK1, 8080SK2, 8085RS2, 8090SK1, 8090SK2, 8095, 8100SK1, 8110SK2, 8120SK1, 8130SK1, 8130SK2, 8300, 8320
verwendbar anstatt Steyr: 131100090024
Best. Nr. 99409

keine Originalteile



**16 Vorglühmagnetschalter zu Steyr**
passend zu Steyr: 8060SK1, 8060SK2, 8070SK1, 8070SK2, 8080SK1, 8080SK2, 8090SK1, 8090SK2, 8065RS1, 8065RS2, 8075RS1, 8075RS2, 8085RS2
verwendbar anstatt Steyr: 133700710201, 161200090035
Best. Nr. 99408



**17 Halter für Dieselzünder Steyr T80**
Passend zu Steyr T80
verwendbar anstatt Steyr: 12130040045, 2130040045, 213040045, 2130445, 12130040046, 2130040046, 213040046, 2130446
Best. Nr. 104937




**18 Zündfix/Dieselzünder 100Stk D6/15**

| Ø (mm) | Best. Nr. |
|---|---|
| 6 | 11293 |
| 7 | 1187 |



**19 Kraftstofftank MF135 13"**
passend zu Massey Ferguson: 135
verwendbar anstatt Massey Ferguson: 897401M91, 897390M91, 897390M91, 897401M91, 897401M92
Best. Nr. 107808




**20 Kraftstofftank Steyr 650,658,760,768**
passend zu Steyr: 650, 658, 760, 768
verwendbar anstatt Steyr: 1292550133
Best. Nr. 107659



**1 Stahlband für Tankbefestigung Steyr**
passend zu Serie Steyr: Plus Serie
verwendbar anstatt Steyr: 29255034, 129255034
Best. Nr. 104520

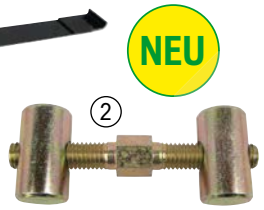

**2 Spannsatz für Stahlband Tankbefestigung Steyr**
Passend zu Art.Nr 104520
passend zu Serie Steyr: Plus Serie
verwendbar anstatt Steyr: 280550027, 280550028, 28055029
Best. Nr. 104521

**3 Tanksieb zu Steyr**
passend zu Steyr: 30, 40, 430, 50, 540, 545, 650, 658, 70, 760, 768, 870, 90, 980, 988, 1090, 1100, 1108, 1200, 1400, 8045RS2, 8055RS1, 8055RS2, 8060SK1, 8065RS1, 8065RS2, 8070SK1, 8075RS1, 8075RS2, 8080SK1, 8085RS2, 8090SK1
verwendbar anstatt Steyr: 1188550067, 1192550047
Best. Nr. 24564



**4 Tanksieb Metall zu Steyr**
passend zu Steyr: T80, T84, T86
verwendbar anstatt Steyr: 1188550067
Best. Nr. 97977



**5 Tankdeckel Same/Deutz**
Durchmesser: 60 mmmit Lüftung
passend zu Deutz: Agrokid 25, 35, 45, Agrocompact, 60,70,80, Agrolux 60, 70, 80, 90
passend zu Same: Aster 60, 70, Solar 60, Antares 100, Aragon 50, 55, 60, 65, 70, 75, Dorado F 55, 70, 75, 90, 100, Dorado S 70, 75, 90, 100, Dorado V70, 90, 100, Explorer 75, 80, 90Turbo, 95, Explorer II 60, 70, 80, 90T, Explorer II Special 70, 75, 80, 85, 95, Explore
verwendbar anstatt Deutz: 0.012.3914.3
verwendbar anstatt Same: 0.012.3914.3
Best. Nr. 101016



**6 Tank- Kühlerdeckel**
passend zu Ford: Dexta, Super Dexta
verwendbar anstatt Ford: E6N2A8100A
Best. Nr. 124076

**7 Tankverschluss Ford**
passend zu Serie Ford: 10, 1000, 30, TW, 600, 700
verwendbar anstatt Ford: 81811847, 83904042, 83916388, 83929889, 83947669, 83947845, 83957741, 83961128, C5NN9030B, D5NN9030A, D8NN9030BA, E1NN9030AA, E3NN9030AA, E3NN9030AA11R, E6NN9030BA, E7NN9030AA, ERK35769, 87712901
Best. Nr. 119982



**8 Tankdeckel zu MF100 Serie**
Ausführung Metall
passend zu Case: 1194, 1294, 1394, 1494, 1594, 1694
passend zu Serie David Brown: 1200, 1400, 700, 800, 90, 94
passend zu Serie Ford: Major, Dexta
passend zu Serie Massey Ferguson: 100, 200
verwendbar anstatt Case: K901983
verwendbar anstatt Ford: 81718153, E1ADDN9030, E1ADDN9030B, 81718153, E1ADDN9030
verwendbar anstatt Massey Ferguson: 81718153, 1698042M91, 528E8100A, 828583M91, 81711548, 963023M2
Best. Nr. 107809

**9 Tankdeckel MF/Landini**
passend zu Massey Ferguson: 233, 253, 254, 273, 274, 283, 284, 293, 294, 1104, 1114, 1134
verwendbar anstatt Massey Ferguson: 977093M91
Best. Nr. 107811

**10 Tankdeckel MF500 Serie**
passend zu Ford: Major, Power Major, Super Major, Dexta, Super Dexta
passend zu Serie David Brown: 1200, 1400, 700, 800, 90, 900, 94
passend zu Serie Massey Ferguson: 100, 200, 500, 600, 35, 65
verwendbar anstatt Ford: 528E8100A, 81711548, 963023M2
verwendbar anstatt Massey Ferguson: 1698042M91, 1698042M91, 1876534M91, 828583M9
Best. Nr. 107810

**11 Tankdeckel MF43/54/64/74/84 Serie**
passend zu FIAT: M100, M115, M135, M160
passend zu Ford: 6640, 7740, 8160, 8260, 8360, 8560
passend zu Serie Case: 3200, 4200, Maxxum, Magnum, C, CX, MX, MXM, MXU, Puma
passend zu Serie Deutz: Agrotron
passend zu Serie Massey Ferguson: 4200, 4300, 5400, 5600, 6400, 6600, 7400, 7600, 8400, 8600
passend zu Serie New Holland: TM, TS, T6000, T7000
passend zu Serie Steyr: Profi
verwendbar anstatt Case: 226384A1
verwendbar anstatt Massey Ferguson: 3786050M1, 4274363M1
Best. Nr. 107813

**12 Tankdeckel MF Serie 3000,6100,8100**
passend zu Serie Massey Ferguson: 3000, 3100, 3600, 6100, 6200, 8100, 2600, 2700
verwendbar anstatt Massey Ferguson: 3041489M4, 7700021448
Best. Nr. 107814

**13 Tankverschluss zu Steyr**
passend zu Steyr: T80, T84, T86, T180A, T182, T185
verwendbar anstatt Steyr: 11800550122
Best. Nr. 97975

**Dichtung zu Tankverschluss**
Maße: 60x84x3 mm
verwendbar anstatt Steyr: 1220550015
Best. Nr. 97976

**14 Tankdeckel**
Ø 85 mm, mit Entlüftung
Verschraubung 58 mm x 83 mm.
Passend zu Steyr Plus und 80-er Serie, Case 353, 383, 423, 433, 453, 523, 533, 553, 554, 624, 633, 733, 833, uvm, Fendt Farmer 100, 200, 300, Favorit 500, 600, GT-Serie, Lindner BF320, 420, 450, 520, 620, 1450-1750.
verwendbar anstatt Case: 1192550151, 3137474R1
verwendbar anstatt Fendt: X810110050000
verwendbar anstatt Lindner: 3000098
Best. Nr. 55264

**15 Tankverschluss sperrbar**
passend zu Serie Fendt: Farmer 100, Farmer 200, Farmer 300, Favorit 600, Favorit 800, Favorit 900, GT Geräteträger, Xylon
passend zu Serie Lindner: 300, 400, 500, 600, 1000, Geotrac
passend zu Serie Steyr: Plus Serie, 8000, 8100
verwendbar anstatt Fendt: G178200060010, G524200061030
verwendbar anstatt Steyr: 1192550151
Best. Nr. 24578

**16 Tankverschluss**
Passend zu Steyr M900, 9000, CVT Serie, Case Maxxum 5120-5150, 5230-5250, CS48-CS150, CVX Serie,
Verwendbar anstatt Steyr/Case: 1-33-155-600, 1-33-755-004
Best. Nr. 24584

keine Originalteile

**17 Tankverschluss mit Lüftung**
für 80 mm Tankstutzen. Passend zu Steyr Kompakt, Case JX, JXC, JXU, Quantum C-Serien, Ford/New Holland 35, 60 Serie, L, T4000, TD5000, TDD, TL, TLA, TN TNA, TND, TNDA, TNS, TNSA Serien
verwendbar anstatt: 82009352, 82012210
Best. Nr. 24588



**18 Kraftstoffhahn zu Fiat 5120588**
passend zu Serie FIAT: 46, 66, 76, 88, 90, 93, 94, 85, 65, 55, 75
verwendbar anstatt Fiat: 5120588, 5176344, 5112955
Best. Nr. 118302



**19 Kraftstoffhahnsieb MF**
passend zu Massey Ferguson: 135, 148, 230, 240, 250, 35, 35X
verwendbar anstatt Massey Ferguson: 1851654M1
Best. Nr. 107822




**1 Kraftstoffhahn MF35, 65**
passend zu Massey Ferguson: 133, 135, 140, 145, 152, 155, 158, 165, 175, 235, 245, 250, 255, 260, 2620, 2640, 2645, 2680, 2685, 2720, 35, 35X, 65, 765
verwendbar anstatt Massey Ferguson: 1851653M91
Best. Nr. 107821

**2 Kraftstoffhahn zu MF135**
passend zu Massey Ferguson: 230, 240, 250, 135, 148
verwendbar anstatt Massey Ferguson: 898540M91, 1851653M91
Best. Nr. 107823

**3 Kraftstoffhahn MF 165,188**
passend zu Massey Ferguson: 165, 168, 175, 188, 265, 275, 285, 290, 298, 50E, 50H, 50HX, 50, 50B, 50B MKII, 50D, 50EX, 60H
verwendbar anstatt Massey Ferguson: 898580M91
Best. Nr. 107824

**4 Kraftstoffhahn zu Steyr Plus Serie, Jubiläumsserie**
passend zu Steyr: T188, T190, T288, T290, 1090, 1100, 1108, 1200, 1400, 30, 40, 430, 50, 540, 545, 548, 650, 658, 70, 760, 768, 870, 90, 980, 988
verwendbar anstatt Steyr: 1280550068
Best. Nr. 24567




**5 Wasserpumpe Ford Major**
passend zu Ford: Major, Power Major, Super Major
verwendbar anstatt Ford: 81411996, 81711727, 81711728, 81872211, DKN8501AB, E1ADKN8501A, E1ADKN8501B, E1ADKN8501C, E1ADKN8501N, 82847510
Best. Nr. 124088

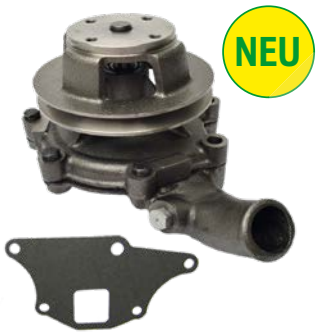


**6 Wasserpumpe Ford**
passend zu Ford: 2310, 2610, 2910, 3110, 3310, 3610, 3910, 4110, 4610, 5110, 5610, 6410, 6610, 6710, 6810, 7410, 7610, 7710, 2100, 3100, 4100, 5100, 7100, 3230, 3430, 3930, 4630, 4830, 5030, 2600, 3600, 4600, 5600, 6600, 7600, 5700, 6700, 7700, 2110
Best. Nr. 102907

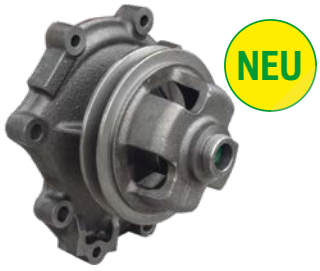


**7 Wasserpumpe Ford 10 Serie**
passend zu Ford: 5110, 5610, 5900, 6410, 6610, 6710, 6810, 7010, 7610, 7710
verwendbar anstatt Ford: 81863909, 81872287, 83964038, 83964047, 87800122, E7NN8501EB, E7NN8501EE, EJPN8A513EB, FAPN8A513HH
Best. Nr. 124089



**8 Wasserpumpe zu Perkins 3 Zylinder**
passend zu Landini: 5560, Blizzard 50, C4500, C4830, C5830, Rex 55, Trekker 55
passend zu Lindner: 350S, 420S, 450S, 520S, 1450, 1500, 1600, Unitrac60
passend zu Massey Ferguson: 35, 35X, 133, 135, 140, 145, 148, 152, 230, 233, 240, 245, 250, 253, 254, 254S, 255, 263, 263T, 264T, 340, 342, 350, 352, 355, 360, 363
verwendbar anstatt Case: 3641338R91, 3641823R92
verwendbar anstatt Hürlimann: 02130111
verwendbar anstatt John Deere: AHM2098
verwendbar anstatt Perkins: 41312154, 41312159, 41312494, 41312783, 41312786, U5MW0023, 41312495, 41312768, 41312967, 41312055
Best. Nr. 22336



**9 Wasserpumpe zu Perkins 4 Zylinder**
passend zu Perkins 4 Zylinder A4.212, A4.236, A4.248 mit 1 Ausgang 40 mm. Lieferung inkl. Dichtung.
passend zu Landini: 6840, 7550, 6500, 7500, 8500, 6860, 7860, 8860, 6870, 7870, 8870, 6880, 7880, 8880, Advantage65, Advantage75F/FGT/V, Advantage85F/GT, Blizzard65, Blizzard75, Blizzard85, C6500CL, C7800,
passend zu Lindner: 550S, 620S, 650, 1650, 1700, 1065
passend zu Massey Ferguson: 20, 50, 60, 165, 168, 174, 175, 184, 186, 187, 188, 194, 206, 240, 255, 265, 273, 274, 275, 283, 285, 290, 293, 294, 362, 367CF, 372, 373, 374, 375, 376, 377, 382, 383, 384, 387, 390, 393, 394, 396, 397, 3220, 3235, 565, 575, 590, 670, 675
verwendbar anstatt Case: 3641832R91, 3641832R92, 3641219R91, 3118125R91, 505598, 41313231
verwendbar anstatt Ford: 505598
verwendbar anstatt Perkins: 41313232, 41312161, 41312913, 41312566, 41312568, 4131A029, 4131A034, U5MW0104, 41312323, 41312366, 41312733, 41312743, 41312756, 41312785, 4131A013, 4131A021, 41312489, 41312567, 41312915, 41312551, 41312554, 41312561, 41313201, 41312564, 41313231, 41313
Best. Nr. 22333



**10 Wasserpumpe zu Perkins 4 Zylinder**
passend zu Perkins mit 2 Ausgängen 40 / 29 mm, A4.236 A4.248 AT.4.236 T 4.236
passend zu Massey Ferguson: 375, 390T, 3050, 3060, 3065, 3070, 3075, 365
Best. Nr. 22109



**11 Wasserpumpe komplett**
inkl. Dichtung.
passend zu Steyr: T80, T84, T86, T180, T182
verwendbar anstatt Steyr: 213A0601
Best. Nr. 57967



**12 Wasserpumpe Steyr 188/30/430**
inkl. Dichtung
passend zu Steyr: T188, 30, 430
verwendbar anstatt Steyr: 20906603, 20906604
Best. Nr. 64015



**13 Wasserpumpe**
passend zu Steyr: T190, T288, T290
verwendbar anstatt Steyr: 1406060601, 1406A060007
Best. Nr. 24705



**14 Wasserpumpe Steyr-Plus**
inkl. Dichtung und Deckel. Passt nicht bei Steyr 942, 948 mit Heizung - hat keinen Heizungsanschluss.
passend zu Steyr: 540, 548, 650, 658, 760, 768, 8045RS2, 942, 948
verwendbar anstatt Steyr: 130800060005, 1407060031, 140800060014
Best. Nr. 63142




**15 Wasserpumpe Steyr Plus Serie alte Ausführung**
Riemenscheibe ø 137mmPassend bis Motortyp WD407.20 10200
passend zu Steyr: 40, 540, 50
verwendbar anstatt Steyr: 1407060031
Best. Nr. 116819

keine Originalteile



**1 Wasserpumpe zu Plus Serie 70, 870, 980, 988, 90, 1090, 1100, 1108, 1200**
mit Dichtung
passend zu Steyr: 70, 870, 980, 988, 90, 1090, 1100, 1108, 1200
verwendbar anstatt Steyr: 14090606, 1409060032, 1409060033, 1610T0601, 1610T060004, 1610T060011, 1610T060016
Best. Nr. 106986

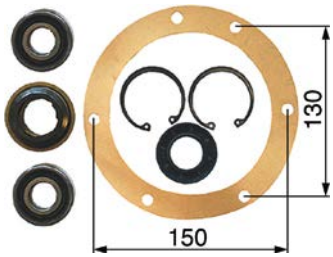


**2 Wasserpumpenreparatur-Satz zu Steyr**
passend zu Serie Steyr: Plus Serie, 8100
passend zu Steyr: 70, 870, 980, 988, 1090, 1100, 1108, 1200, 8140
verwendbar anstatt Steyr: 1410T060700
Best. Nr. 49953



**3 Wasserpumpe zu Steyr 8055**
nur passend mit Motortyp: WD311.44, WD311.45 (Ohne Turbo)
passend zu Steyr: 8055RS1, 8055
verwendbar anstatt Steyr: 131100060069
Best. Nr. 99411



**4 Wasserpumpe zu Steyr 1-Rillig**
passend zu Steyr: 8060SK1, 8065RS2, 8070SK2, 8075RS2, 8080SK2, 8085RS2, 8090SK2, 8100SK1, 8110SK2, 8120SK1, 8130SK2
verwendbar anstatt Steyr: 131100060087, 131100060093
Best. Nr. 27756



**5 Wasserpumpe zu Steyr 2 rillig**
mit Dichtung
passend zu Steyr: 8060SK1, 8070SK1, 8080SK1, 8090SK1, 8065RS1, 8075RS1
verwendbar anstatt Steyr: 131100060034
Best. Nr. 97074

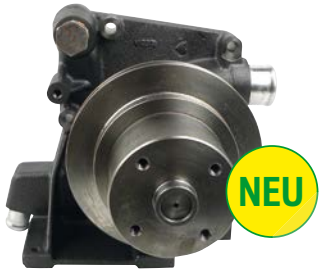


**6 Wasserpumpe Steyr 8045, 942, 948 mit Heizungsanschluss**
inkl.Dichtung, mit Heizungsanschluss
passend zu Steyr: 8045RS2, 942, 948
verwendbar anstatt Steyr: 130800060008
Best. Nr. 116059




**7 Wasserpumpe zu Steyr/ Fendt/MWM**
Wasserpumpe zu MWM Motor Verstärkte Ausführung für Klima oder Druckluftanlage. Dichtung im Lieferumfang enthalten.
passend zu Case: C55, C64, C70, CS68, CS75, CS78, CS86, CS94
passend zu Fendt: Farmer 304, Farmer 305, Farmer 306, Farmer 307, Farmer 308, Farmer 309, Farmer 310, Farmer 311, Farmer 312, Favorit 600, Favorit 610, Favorit 612, Favorit 614, Favorit 615, Favoirt 622, Favorit 626
passend zu Serie Case: C, CS
passend zu Serie Fendt: Farmer 300, Favorit 600
passend zu Serie Steyr: 900, 9000
passend zu Steyr: 955, 964, 970, M968, M975, 9078, 9086, 9094, M9078, M9083, M9086, M9094
verwendbar anstatt Case: 130100060703, 299671A1
verwendbar anstatt Fendt: 622807310095, F382200610011
verwendbar anstatt Steyr: 130100060703, 299671A1
Best. Nr. 103422



**8 Wasserpumpe Steyr/Sisu**
mit Dichtung und 2 O-Ringe
passend zu Case: CS68, CS75, CS78, CS80, CS85, CS86, CS90, CS94, CS95, CS100, CS105
passend zu Steyr: M968, M975, 9080M, 9090M, 9100M, M9078, M9086, M9094, 9085MT, 9095MT, 9105MT
verwendbar anstatt Steyr: 354190A1, 354273A1, 87720071
Best. Nr. 100352



**9 Kühlerschlauch**
Länge 1 m

| Ø Außen (mm) | Ø Innen (mm) | | Best. Nr. |
|---|---|---|---|
| 21 | 13 | 1/2" | 25086 |
| 21 | 15 | 19/32" | 25088 |
| 24 | 16 | 5/8" | 25090 |
| 26 | 18 | 11/16" | 25121 |
| 28 | 20 | 3/4" | 25122 |
| 30 | 22 | 7/8" | 25128 |
| 33 | 25 | 1" | 25136 |
| 36 | 28 | 1 1/8" | 25137 |
| 38 | 30 | 1 3/16" | 25138 |
| 40 | 32 | 1 1/4" | 25139 |
| 43 | 35 | 1 3/8" | 25142 |
| 48 | 38 | 1 1/2" | 24706 |
| 50 | 40 | 19/32" | 25144 |
| 52 | 42 | 1 5/8" | 25145 |
| 55 | 45 | 1 3/4" | 25147 |
| 58 | 48 | 1 7/8" | 25148 |
| 61 | 51 | 2" | 25151 |
| 65 | 55 | 2 1/8" | 25153 |
| 70 | 60 | 2 3/8" | 25152 |




**10 Kühlerschlauch oben**
passend zu Ford: Dexta
verwendbar anstatt Ford: 81718085, 957E8260A, 975E8260A, 87295814
Best. Nr. 124096

**11 Kühlerschlauch Ford**
passend zu Ford: Super Dexta, Dexta
verwendbar anstatt Ford: 957E8333A, 81718098
Best. Nr. 124098

**12 Kühlerschlauch unten**
passend zu Ford: Dexta, Super Dexta
verwendbar anstatt Ford: E1ADDN8286, 957E8286, 87295272, 81718088
Best. Nr. 124097




**13 Kühlerschlauchsatz Ford**
passend zu Ford: 2610, 3610, 4610, 2000, 3000, 4000, 2600, 3600, 4600
passend zu Serie Ford: 10, 1000, 600
Best. Nr. 124109



**14 Kühlerschlauchsatz MF35X/ 3 Zylinder**
Passt nur bei 3 Zylinder Motor
passend zu Massey Ferguson: 35, 35X
verwendbar anstatt Massey Ferguson: 890195M1, 186968M1, 414136M1, 1860374M2
Best. Nr. 107991



**15 Kühlerschlauchsatz MF**
passend zu Massey Ferguson: 135, 148
verwendbar anstatt Massey Ferguson: 1869514M1, 897455M1, 186826M1, 186968M1, 414136M1, 1860374M2
Best. Nr. 107992



**16 Kühlerschlauchsatz MF165**
passend zu Massey Ferguson: 165, 175, 265, 565, 168, 188, 575, 590
verwendbar anstatt Massey Ferguson: 885564M1, 885563M2, 899144M1
Best. Nr. 107993

keine Originalteile



**1 Kühlerschlauch Set Steyr T80, T84, T86, T180,**
Kühlerschlauch Set bestehend aus 5 Schläuchen
passend zu Steyr: T80, T84, T86
Best. Nr. 104631




**3 Kühlerschlauch**
Innen-Ø 37 mm, Länge 120 mm, für Steyr Plus
passend zu Lindner: 420, 420S, 520, 520S, 1450, 1500, 1600
passend zu Steyr: 30, 40, 430, 50, 540, 545, 548, 650, 658, 760, 768, 90, 1090, 1100, 1108
verwendbar anstatt Steyr: 1192530012
Best. Nr. 55263

**4 Kühlschlauch unten Steyr T190, T288, T290,**
passend zu Steyr: T190, T288, T290
verwendbar anstatt Steyr: 190530007
Best. Nr. 104632

**5 Kühlerschlauch unten**
passend zu Massey Ferguson: 135, 148
passend zu Steyr: T80, T84, T86
verwendbar anstatt Massey Ferguson: 186968M1
verwendbar anstatt Steyr: 180530002
Best. Nr. 29091

**6 Kühlerschlauch unten**
Innen-Ø: 38 mm
passend zu Steyr: T188
verwendbar anstatt Steyr: 1188530012
Best. Nr. 24715

**7 Kühlerschlauch oben**
Innen-Ø: 38 mm
passend zu Steyr: 8055RS1, 8055RS2
verwendbar anstatt Steyr: 133700530027
Best. Nr. 24729



**2 Kühlerschlauch Set Steyr T188**
passend zu Steyr: T188
Best. Nr. 113115

**8 Thermostat 74°**
passend zu Serie Ford: 2000, 3000, 4000, 5000, 6000, 7000, Dexta, Major
passend zu Steyr: T190, T288, T290
verwendbar anstatt Ford: D8NN5875AA
verwendbar anstatt Steyr: 1406 04006
Best. Nr. 25728

**9 Thermostat 82°Grad zu MF**
Außendurchmesser: ø54mm
passend zu Case: 238, 275, 276, 354, 364, 374, 384, 414, 434, 444
passend zu Lindner: 1450, 1500, 1600, 1650, 1700, 350S, 420S, 450S, 520S, 550S, 620S, 650S
passend zu Serie David Brown: 1400, 90, 94
passend zu Serie John Deere: 20, 30, 50, 7000, 7010
passend zu Serie Lindner: 1000, 300, 400, 500, 600
passend zu Serie Massey Ferguson: 100, 1000, 200, 300, 35, 500, 600
verwendbar anstatt Case: 3042303R92
verwendbar anstatt John Deere: AT22961, RE33705
verwendbar anstatt Lindner: 62485645, 62485653, 62485659, 62485666, 6485648
verwendbar anstatt Massey Ferguson: 1446127M91, 1446164M91, 1446165M91, 2485666, 24855635, 828139M1
Best. Nr. 107990

**10 Thermostat 83°**
zu Sisu Motor
passend zu Case: CS68, CS75, CS78, CS86, CS94, CS80, CS90, CS100, CS85, CS95, CS105Pro, CS105, CS110, CS130, CS150
passend zu Steyr: 667, 680, M968, M975, M9078, M9086, M9094, 9080M, 9090M, 9100M, 9085MT, 9095MT, 9105MT, 9105, 9115, 9125, 9145
verwendbar anstatt Case/Steyr: 132000060708, 132000060709, 132000060726, 354199A1, 836115718
Best. Nr. 25764

**Dichtung zu Thermostat**
Passend zu Best. Nr. 25764 für Valmet/Sisu-Motor
Best. Nr. 25765

**11 Thermostat 70°**
Passend zu Steyr: Baureihe 13, Anschlüsse: 2xø38mm 1xø15mm
passend zu Steyr: T80, T84, T86, T180, T182, T188
verwendbar anstatt Steyr: 180530064
Best. Nr. 25723

**12 Thermostat mit Entlüftungskerb**
passend zu Steyr: T180A, T182A
verwendbar anstatt Steyr: 4139040028
Best. Nr. 25725

**Dichtung für Thermostat**
verwendbar anstatt Steyr: 14139040016
Best. Nr. 25726

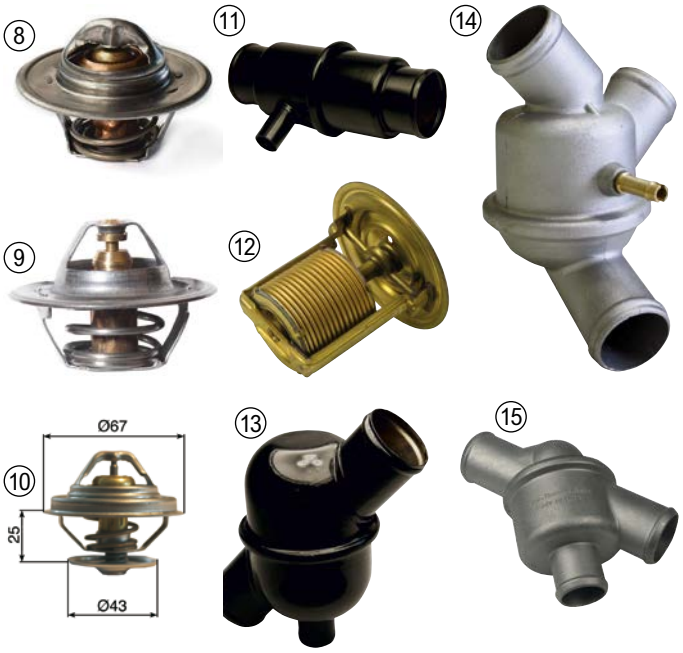


**13 Thermostat 87°**
passend zu Case: C42, C48
passend zu Steyr: 40, 50, 60, 540, 545, 548, 650, 658, 760, 768, 8045RS2, 942, 948
verwendbar anstatt Case: B508413
verwendbar anstatt Steyr: 1192530034
Best. Nr. 25731

**14 Thermostat 87°**
passend zu Steyr: 8045RS2, 8055RS1, 8055RS2, 8060SK1, 8060SK2, 8065RS1, 8065RS2, 8070SK1, 8070SK2, 8075RS1, 8075RS2, 8080SK1, 8085RS2, 8090SK1, 8095, 8100SK1, 8110SK2, 8120SK1, 8130SK1, 8130SK2
verwendbar anstatt Steyr: 131100060065
Best. Nr. 25741

**15 Thermostat zu Steyr ø38/38/32 80° Grad**
Anschlüsse: ø 38/38/3280° Grad
passend zu Steyr: 870, 1090, 1100, 1108
verwendbar anstatt Steyr: 1409060002
Best. Nr. 104544




**16 Kühler Fendt Farmer**
passend zu Fendt: Farmer 303, Farmer 304, Farmer 305, Farmer 306, Farmer 308, Farmer 309
verwendbar anstatt Fendt: G162202051010
Best. Nr. 128101

keine Originalteile




**17 Kühler Ford Dexta**
passend zu Ford: Dexta
verwendbar anstatt Ford: 957E8005, 81805483
Best. Nr. 120621




**18 Kühler zu Ford 10,1000,600 Serie**
passend zu Ford: 2310, 2610, 2910, 3110, 3310, 3610, 3910, 4110, 4610, 2000, 3000, 4000, 5000, 2100, 3100, 4100, 2600, 3600, 4600, 6600, 3900, 2110
verwendbar anstatt New Holland: 81817282, 81875325, 83926014, 83972007, 83990194, C7NN8005N, 83927156, E0NN8005MA15M
Best. Nr. 109264




**1 Kühler Lindner 420S-620**
Kühler zu Lindner 420S, 520S, 620, 1450, 1500 ,1600, Transporter 3500S
verwendbar anstatt Lindner: 3000134
Best. Nr. 115566



**2 Kühler MF35X 3 Zylinder**
4 reihig
passend zu Massey Ferguson: 35, 35X
verwendbar anstatt Massey Ferguson: 894319M2, 894319M91, 894319M92, 894355M92, 186732M91, 894 319M92, 894319M92, V8270, 186732M91
Best. Nr. 108008



**3 Kühler MF135**
4 Reihig
passend zu Massey Ferguson: 133, 135, 148
verwendbar anstatt Massey Ferguson: 1660499M92, 1660499R92, 194275M93, 962071M93, 962072M3, 194275M94, 124850020, 1660498M91, 1871721M91, 885856M1, 885856M94, 897188M91, 897188M94
Best. Nr. 108009



**4 Gummiunterlagscheibe Kühler**
Lieferung 2 Stk
passend zu Landini: 6030
passend zu Massey Ferguson: 133, 135, 140, 145, 148, 152, 230, 235, 240, 245, 250, 255, 260, 263, TE20, TEA20, TEF20, 550, 560, 595, 675, 690, 698, 35, 35X
verwendbar anstatt Massey Ferguson: 180705M1
Best. Nr. 108010



**5 Kühler M165, 188**
4 reihig
passend zu Massey Ferguson: 165, 168, 175, 188
verwendbar anstatt Massey Ferguson: 1897358M4, 885411M93, 897357M92, 897358M1, 897358M3, 897358M4, 885411M93, 897357M92, 897358M3, 897358M4, 885579M93, 885580M3, 894808M2, 964098M1, 897357M91, 897358A4, 897358A4A, 897358E4, 897358E4A, 897358R4,
Best. Nr. 108011




**6 Kühler MF3000 & 6100 Serie**
passend zu Massey Ferguson: 3050, 3060, 3065, 6110, 6120, 6130, 6140
verwendbar anstatt Massey Ferguson: 3618630M92
Best. Nr. 128081

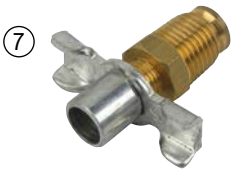


**7 Kühlerablassschraube MF**
Gewinde: 1/4'Zoll
passend zu Serie David Brown: 1200, 1400, 700, 800, 900
passend zu Serie Ford: 10, 1000, 30, 35, N, TW, 600, 700
passend zu Serie John Deere: 20, 50, 30, 40, 55, 7000, 8000
passend zu Serie Massey Ferguson: 100, 200, 300, TE, 3000, 500, 600, 3600, 4200, 6100, 6200, 8100, 8200, 1000, 3100, 2600, 2700, 35, 65, 700
verwendbar anstatt Ford: K622060, 81465471, 81821817, C5NN8115B, C9NN8115A
verwendbar anstatt John Deere: AT13740, 30142
verwendbar anstatt Massey Ferguson: 1851095M2, 1851764M1, 31419, 31419M, 828140M1, PF53270, 365333X1
Best. Nr. 108012



**8 Kühler Steyr T80,T84,T86 Gesamthöhe: 650mm**
passend zu Steyr: T80, T84, T86
verwendbar anstatt Steyr: 184530002, 184530004
Best. Nr. 24736



**9 Kühler Steyr T80, T84 Gesamthöhe 615mm**
Höhe 615 mm, Breite 382 mm, Dicke 70 mm
passend zu Steyr: T80, T84, T86
verwendbar anstatt Steyr: 180530021
Best. Nr. 24102



**10 Lagerung für Kühler**
passend zu Steyr: T80, T84, T86, T180, T180A
verwendbar anstatt Steyr: 11800530018
Best. Nr. 97983

keine Originalteile




**11 Kühlerbefestigungssatz Steyr T80, T84, T86**
passend zu Serie Steyr: Baureihe 13
passend zu Steyr: T80, T84, T86
verwendbar anstatt Steyr: 1805310, 1805318, 1805319, 1805324
Best. Nr. 127581



**12 Kühler passend zu Steyr T188**
passend zu Steyr: T188, 30, 430
verwendbar anstatt Steyr: 1188530015, 1188 530027, 1188 530031
Best. Nr. 24753



**13 Kühler zu Steyr Plus Serie 40, 50, 540, 545, 548, 650, 658, 760, 768**
passend zu Steyr: 40, 50, 540, 545, 548, 650, 658, 760, 768
verwendbar anstatt Steyr: 1292530001, 1292530014
Best. Nr. 24762




**14 Gummilager / Gummipuffer zu Steyr**
passend zu Steyr: 40, 540, 545, 548, 50, 650, 658, 760, 768, 942, 948
verwendbar anstatt Steyr: 192530024, 1292530012, 133700530112, 131100190013
Best. Nr. 24763

**15 Gummilager / Gummipuffer zu Steyr**
passend zu Serie Steyr: 900, 8000, 9000, 9100, CVT, Plus Serie
verwendbar anstatt Steyr: 1188540117, 47108552
Best. Nr. 24904



**1 Kühler Steyr 8080/8090SK2 mit Lasche hinten**
passend zu Steyr: 8080SK1, 8110SK2, 8130SK1, 8130SK2
verwendbar anstatt Steyr: 135700530017, 135700530003
Best. Nr. 99891



**2 Kühler Lasche vorne für Steyr 8080-8130**
Kühler Lasche vorne für Steyr: 8080 SK2, 8090 SK1/SK2, 8110 SK1/SK2, 8130 SK1/SK2Netzmaß: 435x510mmTiefe: 71mm5 Netzreihen
verwendbar anstatt Steyr: 135700530012, 137700530023, 137700530025, 137700530904
Best. Nr. 115499

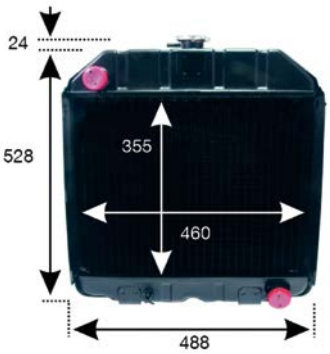


**3 Kühler passend zu Steyr 8045, 942, 948**
BxHxT: 488x528x154 mm
passend zu Case: C42, C48
passend zu Serie Steyr: 8000, 900
verwendbar anstatt Steyr: 131700530013, 131700530001
Best. Nr. 72151

keine Originalteile

4 NEU



5




6



7



8



9



10



11

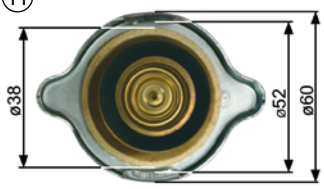


12



13

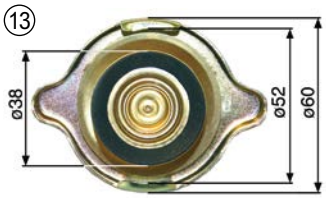


**4 Kühlerdeckel Ford/MF**
passend zu Ford: Major, Super Major, Dexta
passend zu Massey Ferguson: TEA20, TED20, TEF20
verwendbar anstatt Ford: 81711544, E62A8100A, 3637675M1, 3638322M1, 415302M1, 613758M1, 613758M2, 825702M2
Best. Nr. 120622

**5 Kühlerdeckel zu Lindner**
passend zu Lindner: 520S, 550S, 620S, 1450, 1500, 1600, 1650, 1700, 1750
verwendbar anstatt Lindner: 3200934
Best. Nr. 28895

**6 Kühlerdeckel MF**
Kurze Ausführung
passend zu FIAT: G170, G190, G210, G240
passend zu Massey Ferguson: 135, 148, 165, 168, 175, 188
passend zu Serie Ford: 10, 1000, 30, 40, 70, TS, TW, 600
verwendbar anstatt Ford: 4888682, 4999682, 590054, 04999682, 4888682, 4999682, 590054, 9966958, AL56759, TX10441, 595006, E2NN8100BA, 83957211
verwendbar anstatt Massey Ferguson: 3637301M1
Best. Nr. 108014

**7 Kühlerdeckel MF**
Lange Ausführung
passend zu Massey Ferguson: 130, 133, 135, 140, 145, 148, 150, 152, 155, 158, 165, 168, 175, 188, 340, 342, 350, 352, 354, 355, 360, 362, 365, 372, 375, 382, 390, 396, 398, 399, 3050, 3055, 3060, 3065, 3070, 3075, 3080, 3085, 3090, 3095, 670, 675, 690, 698, 698T, 699, 3610
verwendbar anstatt Massey Ferguson: 3637301M1, 885344M1
Best. Nr. 108015

**8 Kühlerdeckel MF Serie 200,500**
passend zu Massey Ferguson: 230, 235, 240, 245, 250, 253, 255, 260, 261, 263, 265, 275, 285, 290, 298, 375, 390, 550, 560, 565, 575, 590
verwendbar anstatt Massey Ferguson: 1874445M93, 1874445M94, 1874455M93
Best. Nr. 108013

**9 Kühlerverschluss zu Steyr**
Für Originalkühler!! Durchmesser: 48 mm
passend zu Steyr: T80, T84, T86
Best. Nr. 97982

**10 Kühlerverschluss**
passend zu Steyr: T80, T84, T86, T180, T182, T182, T188, T190, T288, T290, 30, 40, 430, 50, 540, 545, 548, 650, 658, 70, 760, 768, 870, 90, 980, 988, 1090, 1100, 1200, 1400, 8045RS2, 8055RS1, 8055RS2, 8060SK1, 8080SK1, 8100SK1, 8120SK1, 8140, 8150, 8160, 8170
verwendbar anstatt Steyr: 131100040701, 137700530702, 13809530050, 139900530701
Best. Nr. 24737

**11 Kühlerverschluss**
passend zu Steyr: 8065RS1, 8075RS1, 8080SK2, 8085RS2, 8100SK1, 8110SK2, 8120SK1, 8130SK1, 8130SK2, 8165, 8180
verwendbar anstatt Steyr: 133700530706
Best. Nr. 24775

**12 Kühlerverschluss**
Anschluss: 38,5 mm
passend zu Case: CS48, CS52, CS58, CS63, CS68, CS75, CS78, CS86, CS94
passend zu Serie Steyr: 900, 9000
verwendbar anstatt Case/Steyr: 1-33-753-001
Best. Nr. 24776

**13 Kühlerverschluss**
passend zu Steyr: 9105, 9115, 9125, 9145, CVT120, CVT130, CVT150, CVT170
verwendbar anstatt Case/Steyr: 162000530701
Best. Nr. 24778

NEU



**14 Kühlwasserhahn/Ablasshahn zu Steyr**
Ausführung: Messing bei MotorblockGewinde: M14x1,5 Konus
passend zu Steyr: T80, T84, T86, T180, T180A, T188, T190, T288, T290
Best. Nr. 113107



**15 Lüfterflügel zu MF**
außen 390 mm, innen 27 mm, Bohrungen 8 mm
passend zu Massey Ferguson: 135, 145, 148, 152, 20, 20B, 20D, 20E, 20F, 230, 240, 250, 253, 30, 30E, 30H, 342, 35, 350, 355, 35X, 360, 40, 40E, 550, FE35, TE20, TEA20, TED20, TEF20
verwendbar anstatt Landini: 825181M91
verwendbar anstatt Massey Ferguson: 131257131, 186819M91, 3638342M91, 825181M9
Best. Nr. 21824



**16 Lüfterflügel außen MF 100, 200, 300, 500 Serie**
Außen 394 mm, innen 41 mm, Lochkreis 64 mm
passend zu Massey Ferguson: 135, 148, 165, 240, 250, 340, 342, 350, 352, 355, 360, 550
verwendbar anstatt Massey Ferguson: 963929M1, 897050M1, 3539007M91, 1884777M1, 1884738M1
Best. Nr. 128082



**17 Lüfterflügel Innen MF 100, 200, 300, 500 Serie**
Außen 394 mm, innen 41 mm, Lochkreis 64 mm
passend zu Massey Ferguson: 135, 148, 165, 240, 250, 340, 342, 350, 352, 355, 360, 550
verwendbar anstatt Massey Ferguson: 1884777M1, 3539008M91, 897051M1, 963930M1
Best. Nr. 128083




**18 Kühler-frostschutz-konzentrat, blau**
Nitrit-, amin-, phosphatfreier Zusatz für den Kühler. Schützt den Kühler vor Frost, Korrosion und erhöht den Siedepunkt des Wassers. Aluminium-Motoren-geeignet.
in der Schweiz nicht lieferbar



**1 Lüfterflügel MF165**
6 Flügeln, Zentrierbohrung: ø 40mm, Außendurchmesser: 410 mm
passend zu Massey Ferguson: 165, 590, 375, 390, 390T, 398, 399, 3065, 6110, 6120, 6130, 6140
verwendbar anstatt Massey Ferguson: 3637938M1, 1874995M92
Best. Nr. 108017



**2 Lüfterflügel zu Steyr-Plus-Serie**
8-flügelig, Lochdurchmesser: 9 mm, Lochabstand: Diogonal 65 mm, Außen Ø: 405 mm passend zu Wasserpumpe Best.Nr. 63142
passend zu Steyr: Plus Serie, 8000
verwendbar anstatt Steyr: 140800060032
Best. Nr. 22080

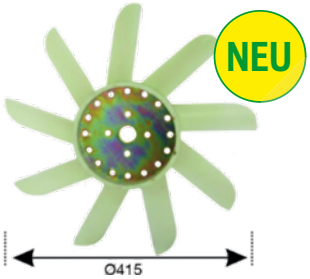


**3 Windflügel Steyr 9 Flügeln, ø 420 mm**
passend zu Steyr: 40, 50, 430, 540, 545, 548, 650, 658, 760, 768, 8045RS2, 8055RS1, 8055RS2, 8060SK1, 8060SK2, 8065RS1, 8065RS2, 8070SK1, 8070SK2, 8075RS1, 8075RS2, 8080SK1, 8080SK2, 8085RS2, 8090SK1, 8090SK2
verwendbar anstatt Steyr: 140800060032, 40800060032
Best. Nr. 127588

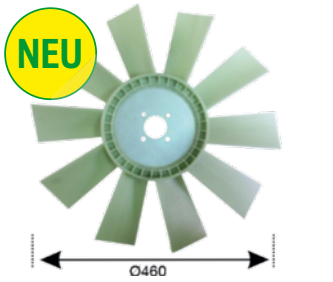


**4 Lüfterflügel Steyr ø 460 mm**
passend zu Serie Steyr: 900, 8000, 8100, 9000
verwendbar anstatt Steyr: 161100060044, 1409060023
Best. Nr. 127598



**5 Motorvorwärmer Heizelement 600 Watt**
Perfekt zum Einbau im Kühler-schlauchLeistung: 600 Watt Achtung Lieferung ohne Anschlusskabelsatz - muss dazu bestellt werden

| Länge (mm) | | Best. Nr. |
|---|---|---|
| 114 | 42-44 | 100985 |
| 124 | 36-38 | 114138 |



**6 Kabelsatz zu Motorvorwärmung**
Bestehend aus: Anschlusskabel gepanzert mit Eco Plug - Gerätesteckdose Länge 1,5 m, Verbindungskabel grün mit 230V Stecker. Passend zu Best. Nr. 24599
Länge (m): 2,5
Best. Nr. 27951



**7 Auspuffklappe**

| Größe (mm) | Best. Nr. |
|---|---|
| 40-43 | 36010 |
| 44-47 | 123609 |
| 48-51 | 36020 |
| 52-55 | 36021 |
| 60-63 | 35240 |







**8 Auspufftopf oben Fendt Farmer**
passend zu Fendt: Farmer 305, Farmer 306, Farmer 308, Farmer 309
verwendbar anstatt Fendt: H178200101020
Best. Nr. 128099

**9 Auspufftopf Ford Dexta**
passend zu Ford: Dexta, Super Dexta
verwendbar anstatt Ford: 957E5230D
Best. Nr. 124081

**10 Auspufftopf Ford 1000Serie**
passend zu Ford: 654, 754, 5900, 2000, 3000, 4000, 5000
verwendbar anstatt Ford: 81815841, 81815992, 81817063, C5NN5230BD, C5NN5230R, C7NN5230B, C7NN5230R, 87295209
Best. Nr. 124082

**18 Auspuffschelle ø 51mm**
Best. Nr. 124083

**11 Auspufftopf Ford D9NN5230FA**
passend zu Ford: 4830, 5030, 5610, 6410, 6610, 6710, 6810, 7100, 7410, 7600, 7700, 7710, 7810, 7910, 8210
verwendbar anstatt Ford: D9NN5230FA
Best. Nr. 118646

**19 Auspuffschelle ø 64mm**
Best. Nr. 124084




**12 Auspufftopf Schwarz MF**
Länge: 1110 mm, Anschluss ø 50 mm, Endrohr ø 40 mm
passend zu Massey Ferguson: 130, 133, 135, 145, 148, 165, 168, 175, 188, 230, 233, 234, 235, 240, 245, 250, 253, 254, 255, 260, TE20, TEA20, TED20, TEF20, 550, 35, 35 Petrol, 35X, FE35
verwendbar anstatt Massey Ferguson: 894291M91, V848, NTK228
Best. Nr. 107985

**18 Auspuffschelle ø54mm M10**
Best. Nr. 107986

**13 Auspufftopf silber MF**
Länge: 1075 mm, Anschluss ø 50 mm, Endrohr ø 35 mm
passend zu Massey Ferguson: 133, 135, 148, TE20, TEA20, TED20, TEF20, 550, 35, 35 Petrol, 35X, FE35
verwendbar anstatt Massey Ferguson: 94291M4, CTJ2078, 894291M2, 894291M4, NTK228
Best. Nr. 107987

**18 Auspuffschelle MF135, 148**
Best. Nr. 107988

**14 Auspufftopf Schwarz MF**
Aufsteckdurchmesser: ø 55 mm, Länge: 1110 mm, Schalldämpferlänge: 600 mm
passend zu Landini: 6030, 7530, 8530, 5840, 6040, 6840, 6550, 7550, 8550, 6500
passend zu Massey Ferguson: 165, 168, 175, 188, 265, 275, 290, 565, 575, 765
passend zu Serie Deutz: Intrac, D07, D06, DX3
Best. Nr. 107989







**15 Auspufftopf zu Steyr T80/84/86**
Schalldämpfer nach oben, Länge ca. 850 mm, Rohrdurchmesser ca. 45 mm
Best. Nr. 21505

**20 Dichtung zu Auspufftopf**
Best. Nr. 24814

**16 Auspufftopf**
Länge 1140 mm, Ø 43 mm, 3-Loch-Flansch, Lochabstand 73 mm
passend zu Lindner: 350, 420, 450, 520, 550, 620, 1450, 1500, 1600, 1650, 1700
passend zu Steyr: 30, 40, 430, 540, 545, 548, 650, 658, 760, 768
verwendbar anstatt Lindner: 3000136
Best. Nr. 36008

**21 Auspuffdichtung zu Steyr**
3-Loch
Best. Nr. 57907

**17 Auspufftopf passend zu Steyr**
Länge 1200 mm, Ø 50 mm, 4-Loch-Flansch.
passend zu Lindner: 1450, 1500, 1600, 1650, 1700, 1750
passend zu Steyr: 8060, 8070, 8075, 8080, 8090
verwendbar anstatt Lindner: 3000138
Best. Nr. 36009

**22 Dichtung zu Auspufftopf**
Best. Nr. 24831




**1 Auspufftopf unten zu Steyr**
Außendurchmesser 45,00 mm, Innendurchmesser 83,00 mm, Länge 1280,00 mm, Breite 102,00 mm
passend zu Steyr: T80, T84, T86
verwendbar anstatt Steyr: 184540016
Best. Nr. 29753

**2 Dichtung zu Auspufftopf**
Best. Nr. 24814



**3 Anschlusskrümmer MF35,135**
Satz inkl. Dichtung und SchraubenAusführung: alt
passend zu Massey Ferguson: 133, 135, 140, 148, 152, TE20, 35, 35X
passend zu Perkins: A3.152, AD3.152
verwendbar anstatt Massey Ferguson: 898011M1
Best. Nr. 107983



**4 Auspuffkrümmer MF35X 3Zylinder**
Satz mit Dichtungen und Stehbolzen
passend zu Massey Ferguson: 35, 35X
verwendbar anstatt Massey Ferguson: 731267M1, 37761251
Best. Nr. 107982



**5 Auspuffkrümmer MF135 alt**
Satz inkl. Dichtungen und Schrauben
passend zu Massey Ferguson: 133, 135, 140, 145, 148, 240
verwendbar anstatt Massey Ferguson: 734874M1, 37781341
Best. Nr. 107984

keine Originalteile

**6 Auspufftopf lackiert**
passend zu Steyr: T190, 30, 40
verwendbar anstatt Steyr: 1190540010
Best. Nr. 24820

**7 Dichtung zu Auspufftopf**
Best. Nr. 24825

**8 Auspufftopf lackiert**
Länge: 475 mm, Breite: 125 mm, Innen-Ø: 80 mm
passend zu Steyr: T188
verwendbar anstatt Steyr: 1188540122
Best. Nr. 24816

**7 Dichtung zu Auspufftopf**
Best. Nr. 24825

**9 Rohr lackiert**
Länge: 505 mm
passend zu Steyr: T188
verwendbar anstatt Steyr: 1188540095
Best. Nr. 24818

**10 Rohr lackiert**
passend zu Steyr: T190, 40
verwendbar anstatt Steyr: 1190540032
Best. Nr. 24829




**17 Auspufftopf MF3065**
passend zu Massey Ferguson: 3065
verwendbar anstatt Massey Ferguson: 3582118M1
Best. Nr. 128079

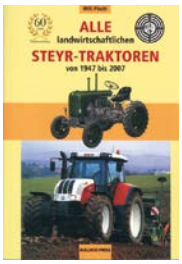


**18 Steyr-Traktoren von 1947-2007**
Der anerkannte Fachmann und Sachbuchautor Willi Plöchl hat eine Übersicht erstellt für alle landwirtschaftlichen Traktoren, die von der Firma Steyr und ihren Partnerfirmen von 1947 bis 2007 hergestellt wurden. 370 Seiten
Best. Nr. 57645

**11 Anschlusskrümmer für 3 Zylinder**
Lochabstand vom Zweilochflansch: 78 mm
passend zu Steyr: T190, 40, 540, 548
verwendbar anstatt Steyr: 1307110008
Best. Nr. 98744

**15 Auspuffdichtung zu Steyr, 2-Loch**
Best. Nr. 57906

**12 Auspuffkrümmer 3 Zylinder Steyr Plus Serie**
passend zu Steyr: 40, 540, 545, 548
verwendbar anstatt Steyr: 1307110601, 1307110004
Best. Nr. 99367

**16 Dichtung zu Auspuffkrümmer**
Best. Nr. 24844

**13 Anschlusskrümmer für 4-Zylinder**
für 4-Zylinder, Lochabstand = 84 mm
passend zu Steyr: 50, 650, 658, 760, 768
verwendbar anstatt Steyr: 1407110024
Best. Nr. 24845

**15 Auspuffdichtung zu Steyr, 2-Loch**
Best. Nr. 57906

**14 Auspuffkrümmer für 4-Zylinder**
passend zu Steyr: 50, 650, 658, 760, 768
verwendbar anstatt Steyr: 1407110007, 1407110601
Best. Nr. 24833

**16 Dichtung zu Auspuffkrümmer**
Best. Nr. 24844



**19 Doppelkupplung LUK 230002810**
passend zu Case: C42, C48, C55, C64, C70, CS48, CS52, CS58, CS63, CS68, CS75
passend zu Lindner: 1450, 1500, 1600, 1650, 1700, 1750
passend zu Steyr: 8045RS2, 942, 948, 955, 964, 970, M948, M952, M958, M963, M968, M975
Best. Nr. 28892



**20 Kupplungsscheibe 295 mm**
Außendurchmesser 295,00 mm
Belagart Organisch Profilart 28 x 32
Zähnezahl (Z) 17
Höhe (mm): 11
Profil: 28 x 32
Zähne-Zahl: 17
Best. Nr. 29979

**21 Ausrücklager Fahrkupplung**
Außendurchmesser 96,70 mm
Innendurchmesser 65,00 mm Höhe 23,00 mm
Best. Nr. 29984



**22 Ausrücklager Zapfwelle**
Außendurchmesser 141,00 mm
Innendurchmesser 105,50 mm Höhe 21,00 mm
Best. Nr. 29982

**23 Pilotlager**
Außendurchmesser 40,00 mm
Innendurchmesser 17,00 mm Höhe 12,00 mm
Best. Nr. 29985

**Weitere Kupplungssätze auf Anfrage lieferbar**



**1 Kupplungsfeder**
Ø 23,5 mm, Länge 98mm, 16 Windungen, für Steyr Plus
passend zu Steyr: 9085MT, 9095MT, 9105MT, 9105, 9115, 9125, 9145
verwendbar anstatt Steyr: 192230064, 47106003
Best. Nr. 55262

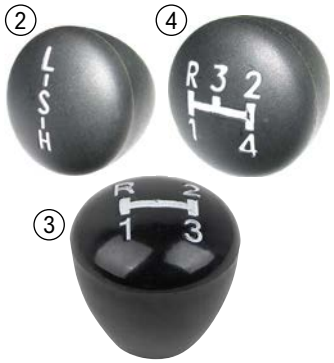


**2 Schaltknopf MF L-S-H**
passend zu Massey Ferguson: 135, 148, 240
Best. Nr. 108354

**3 Schaltknopf MF 1-2-3-R**
passend zu Massey Ferguson: 135, 240
verwendbar anstatt Massey Ferguson: 1682623M1, 1862401M1
Best. Nr. 108355

**4 Schaltknopf MF 1-2-3-4-R**
passend zu Massey Ferguson: 148
Best. Nr. 108356




**5 Schalthebel Manschette Ford/Fiat/New Holland**
passend zu Case: JXU100, JXU105, JXU1070, JXU1080, JXU1090, JXU1100, JXU70, JXU75, JXU80, JXU85, JXU90, JXU95
passend zu Ford: 4635, 4835, 5635, 6635, 7635
passend zu New Holland: TL100, TL70, TL80, TL90, TLA100, TLA70, TLA80, TLA90
passend zu Serie FIAT: 88, 90, L, 93, 94
Best. Nr. 124001



**6 Kappe für Schalthebel**
passend zu Steyr: T80, T84, T86, T180, T182
verwendbar anstatt Steyr: 12700240038
Best. Nr. 24911

keine Originalteile










**7 Schalthebel für Gänge 1-4**
passend zu Steyr: T188, T190, T288, T290, 30, 40, 430, 50, 540, 545, 548, 650, 658, 760, 768
verwendbar anstatt Steyr: 1292240143
Best. Nr. 24892

**8 Schutzkappe zu Steyr Schalthebel**
passend zu Steyr: T188, T190, T288, T290
verwendbar anstatt Steyr: 1188240018
Best. Nr. 29100

**9 Gummimanschette**
für Schalterhebel zu Steyr Plus
passend zu Steyr: T188, T190, T288, T290, 30, 40, 430, 50, 540, 545, 548, 650, 658, 760, 768
verwendbar anstatt Steyr: 1290240012
Best. Nr. 55265

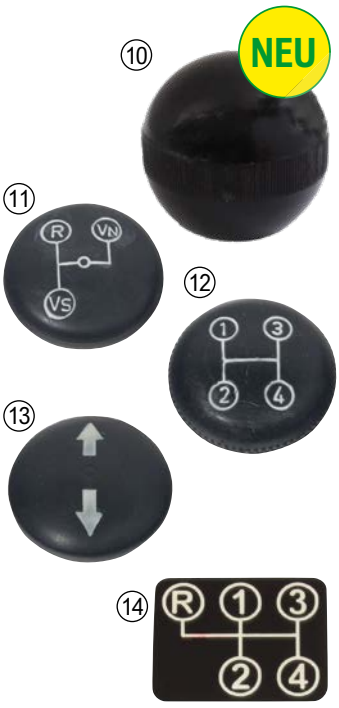


**10 Schaltgriff/Schaltknopf zu Steyr T80**
Außendurchmesser: ø45mm
passend zu Steyr: T80, T84, T86, T180
verwendbar anstatt Steyr: 11700240005, 1700240005, 1702405
Best. Nr. 117984

**11 Schaltgriff zu Steyr**
passend zu Steyr: T188, T190, T288, T290, 30, 40, 430, 50, 540, 545, 548, 650, 658, 760, 768
verwendbar anstatt Steyr: 133700240137
Best. Nr. 24894

**12 Schaltgriff 1-4 Steyr**
passend zu Steyr: 30, 430, 40, 540, 545, 548, 50, 650, 760, 768
verwendbar anstatt Steyr: 1292240116, 292 24 0116
Best. Nr. 101254

**13 Schaltgriff Vor-Rückwärts**
passend zu Steyr: 30, 430, 40, 540, 545, 548, 50, 650, 658, 760, 768
verwendbar anstatt Steyr: 188 24 0016, 1188240016
Best. Nr. 101256

**14 Schaltschema Steyr T80**
Kunststoffschild im dem Schaltschema für Steyr T80 R-1-2-3-4
Best. Nr. 124039




**15 Kugel/Schalthebel Steyr Plus**
Kugel/Schalthebel für Steyr Plus Serie: 30, 43040, 540, 545, 54850, 650, 658, 760, 768
verwendbar anstatt Steyr: 1292240010, 133700240177
Best. Nr. 115488

**16 Kugelgelenk für Schaltung**
passend zu Steyr: 8060SK1, 8060SK2, 8065RS1, 8065RS2, 8070SK1, 8070SK2, 8075RS1, 8075RS2, 8080SK1, 8080SK2, 8085RS2, 8090SK1, 8090SK2, 8095, 942, 948, 955, 964, 970
verwendbar anstatt Steyr: 1880 221383, 1880211383, 199014240011, 199100240090, 199100240080, 199112221285
Best. Nr. 24914



**17 Füllstandschauglas**
Gewinde M33x1,5
passend zu Case: CS48, CS75, CS78, CS94
passend zu Steyr: M948, M975, 9078, 9094
verwendbar anstatt Steyr: 1397210072, 153700330040
Best. Nr. 24913



**18 Getriebeeinfüllschraube MF**
passend zu Massey Ferguson: 133, 135, 140, 145, 152, 155, 158, 165, 168, 175, 188, 230, 235, 240, 245, 250, 255, 260, 261, 265, 275, 283, 285, 290, 298, 3050, 3060, 3065, 3070, 3075, 3080, 3085, 3090, 3095, 550, 560, 565, 575, 590, 595, 675, 690, 698, 698T, 699, 3635
verwendbar anstatt Massey Ferguson: 181467M1, 768300M1
Best. Nr. 108066




**19 Bremsbelag hinten 351x60x6 mm**
Abmessungen: 440x70x8 mm
passend zu Steyr: T80, T84, T86
verwendbar anstatt Steyr: 180341001
Best. Nr. 24916
**Kupfernieten 4x12 mm**
100 Stück
Best. Nr. 24949

**20 Bremsbelag hinten 415x50x6 mm**
passend zu Steyr: T188, 30
verwendbar anstatt Steyr: 192341001
Best. Nr. 24933
**Kupfernieten 4x10 mm**
100 Stück
Best. Nr. 24939

**21 Bremsbelag hinten 242x58x5 mm**
passend zu Steyr: T190
verwendbar anstatt Steyr: 1190341001
Best. Nr. 24942
**Kupfernieten 4x10 mm**
100 Stück
Best. Nr. 24939

**22 Bremsbelag hinten 295x60x6 mm**
passend zu Steyr: T288, T290, 650, 658, 760
verwendbar anstatt Steyr: 1288340701
Best. Nr. 24943
**Kupfernieten 4x10 mm**
100 Stück
Best. Nr. 24939




**1 Bremsbelag hinten 305x60x10 mm**
passend zu Steyr: T288, T290, 50, 650, 658, 760, 768
verwendbar anstatt Steyr: 1295340801
Best. Nr. 24944

**Kupfernieten 4x12 mm**
100 Stück
Best. Nr. 24949

**2 Bremsbelag hinten 260x60x10 mm**
passend zu Steyr: 40, 430, 540, 545, 548
verwendbar anstatt Steyr: 1192341001
Best. Nr. 24953

**Kupfernieten 4x12 mm**
100 Stück
Best. Nr. 24949



**3 Bremsbacke zu Steyr/Lindner**
Breite(B): 60mm, Belagstärke(S): 6mm, Länge(L): 205mm, Höhe(H): 90mm
passend zu Lindner: 1600, 1650, 1700, 1750
passend zu Steyr: 8060SK1, 8060SK2, 8070SK1, 8070SK2, 8080SK1, 8080SK2, 8090SK1, 8090SK2
verwendbar anstatt Lindner: 733700340012, 735700340012
Best. Nr. 106108

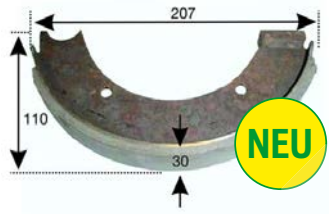


**4 Handbremsbacke zu Steyr, Lindner**
Länge (L): 210mm, Breite (B): 30mm, Höhe (H): 110mm
passend zu Lindner: 1600, 1650, 1700, 1750
passend zu Steyr: 8060SK1, 8060SK2, 8070SK1, 8070SK2, 8080SK1, 8080SK2, 8090SK1, 8090SK2
verwendbar anstatt Lindner: 735700340013
Best. Nr. 106106

**Ersatzteile-finder**



**5 Bremsbacke (1Paar) MF35,135**
Belagsmaße: Länge 330mm und Breite 50mm
passend zu Ford: Dexta, Super Dexta
passend zu Massey Ferguson: 133, 135, 148, 240, TEA20, TEF20, 550, 35, 35X, FE35
verwendbar anstatt Ford: 957E2019A, 81717317
verwendbar anstatt Massey Ferguson: 830480V93, 830480M93, 3933621M91, 1810517M91, 1810517M92, 3620602M91, 1810348M91, 1810517M1, 1810345M91, 202631, 1853380M91, 1884281M91, 1890556M92
Best. Nr. 108359



**6 Bremsbackenfedernsatz MF**
Satz für eine Seite! Bolzenlänge: 58mm
passend zu Ford: 2310, 2610, 3310, 3610, 4110, 2100, 3100, 3000, 4000, 2600, 3600, 2110, Dexta, Super Dexta
passend zu Massey Ferguson: 135, 148, 165, 168, 175, 230, 240, 340, TE20, TEA20, TED20, TEF20, 550, 35, 35X, FE35, 65
verwendbar anstatt Ford: 957E2066, 957E2068, 957E2069, 957E2069A, 82019841, 81802473, 81717336
verwendbar anstatt Massey Ferguson: 1810029M91, 1850207M1, 1850219M1, 1810029V91, 1810654M91, 1850218M1
Best. Nr. 108357



**7 Bremsbackensteller MF**
passend zu Ford: 2310, 2610, 3310, 3610, 4110, 2100, 3100, 2000, 3000, 4000, 2600, 3600, 2110, Dexta, Super Dexta
passend zu Massey Ferguson: 135, 148, 165, 168, 175, 230, 240, 340, TEA20, TED20, TEF20, 550, 35, 35X, FE35, 65
verwendbar anstatt Ford: 957E2043, 957E2039, 957E2044, 81815741, C5NN2N046B
verwendbar anstatt Massey Ferguson: 1850213M91
Best. Nr. 108361

keine Originalteile




**8 Bremsfeder MF**
passend zu Ford: Dexta, Super Dexta
passend zu Massey Ferguson: 135, 148, 158, 165, 168, 175, 230, 240, 340, TEA20, TED20, TEF20, 550, 35, 35X, FE35, 65
verwendbar anstatt Ford: 957E2036, C5NN3A346B, 81815616, 81717327
verwendbar anstatt Massey Ferguson: 1890319M91, 180815M1, 825064M1, 890319M1, 1890319M1
Best. Nr. 108358

**9 Bremsbackenfeder MF**
• Drahtstärke 2,50mm, 39mm x 70mm x 15mm
passend zu Ford: Dexta, Super Dexta
passend zu Massey Ferguson: 135, 148, 158, 165, 168, 175, 230, 240, 340, TEA20, TED20, TEF20, 550, 35, 35X, FE35, 65
verwendbar anstatt Ford: 81717325, 81815678, 957E2049, 957E2035, C5NN2B289A
verwendbar anstatt Massey Ferguson: 1850217M1
Best. Nr. 108360

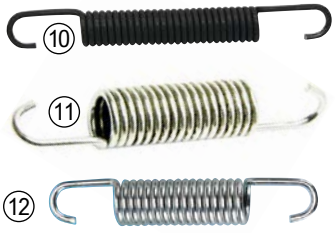


**10 Bremsfeder für Bremsbacken**
passend zu Serie Steyr: Baureihe 13
passend zu Steyr: T80, T84, T86
verwendbar anstatt Steyr: 180340057
Best. Nr. 97984

**11 Rückzugfeder Bremse Steyr**
für Bremswelle bei Bremstrommel
passend zu Serie Steyr: Plus Serie
verwendbar anstatt Steyr: 1288350093
Best. Nr. 99375

**12 Feder für Bremse**
Ø 17 mm, 16 Windungen
passend zu Case: C42, C48, C55, C64, C70
passend zu Lindner: 1450, 1500, 1600, 1650, 1700, 1750
passend zu Steyr: 8045RS2, 8055RS1, 8055RS2, 8060SK1, 8060SK2, 8065RS1, 8065RS2, 8070SK1, 8070SK2, 8075RS1, 8075RS2, 8080SK1, 8080SK2, 8085RS2, 8090SK1, 8090SK2, 8095, 942, 948, 955, 964, 970, 30, 40, 430, 50, 540, 545, 650, 760
verwendbar anstatt Steyr: 1288340042
Best. Nr. 55258



**13 Hauptbremszylinder zu Steyr**
passend zu Steyr: 8060SK1, 8070SK1, 8080SK1, 8090SK1, 8060SK2, 8070SK2, 8080SK2, 8090SK2
verwendbar anstatt Steyr: 135700350013
Best. Nr. 25162




**14 Brems Ausgleichsbehälter**
Vorratsbehälter, passend zu Case: CS48, CS52, CS58, CS63, CS68, CS75
passend zu Serie Steyr: 8000, 8100, 900, 9000, 9100, CVT
verwendbar anstatt Case/Steyr: 1-33-135-400
Best. Nr. 108973



**15 Bremsklötze 90x74x15 mm**
Länge: 90 mm, Breite: 74 mm, Höhe: 15 mm, 4 Stück
passend zu Deutz: DX110, DX120, DX85, DX90, DX92, DX4.70, DX6.05, DX6.10, DX6.30, DX6.50
passend zu Steyr: 8060SK1, 8060SK2, 8070SK1, 8070SK2, 8080SK1, 8080SK2, 8090SK1, 8090SK2, 8100SK1, 8110SK2, 8120SK1, 8130SK1, 8130SK2
verwendbar anstatt Deutz: 04314064, 04377345, 04377943
verwendbar anstatt Steyr: 137700441018, 137700440718
Best. Nr. 24973




**16 Radbremszylinder Fendt Farmer, Favorit, Xylon, GT**
passend zu Fendt: Farmer 305, Farmer 306, Farmer 307, Farmer 308, Farmer 309, Farmer 310, Farmer 311, Farmer 312, Favorit 509C, Favorit 510C, Favorit 511C, Favorit 512C, Favorit 514C, Favorit 515C, F370GT, F380GT, F390GT, F395GT, Xylon 520, Xylon 522, Xylon 524
verwendbar anstatt Fendt: G198104070300, G198104070350, G198104070160, F524100070050, G524100070050
Best. Nr. 124978



**17 Radbremszylinder vorne**
passend zu Steyr: 540, 545, 650, 658, 760, 768
verwendbar anstatt Steyr: 190340863, 1190340863, 1190440706
Best. Nr. 99372



**1 Radbremszylinder hinten Steyr**
"Achtung bei Steyr 658 bis Fgst. Nr 2584", ohne Nachstellung
passend zu Steyr: 540, 545, 650, 760, 658, 768
verwendbar anstatt Steyr: 1295340601, 1295340012
Best. Nr. 99373



**2 Radbremszylinder Steyr 80er**
hinten, Originalqualität
passend zu Lindner: 1600, 1650, 1700, 1750
passend zu Steyr: 8060SK1, 8060SK2, 8070SK1, 8070SK2, 8080SK1, 8080SK2, 8090SK1, 8090SK2
verwendbar anstatt Steyr: 133700340034
Best. Nr. 99412

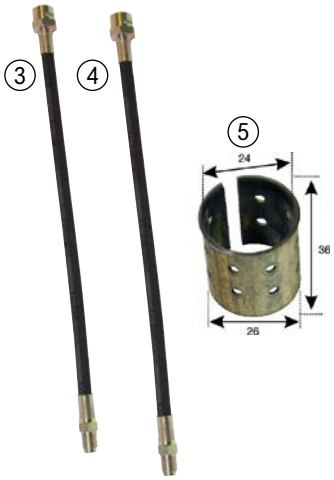


**3 Bremsschlauch M12x1**
Länge 320,00 mm
passend zu Steyr: 8060SK1, 8070SK1, 8080SK1, 8090SK1, 8060SK2, 8070SK2, 8080SK2, 8090SK2
verwendbar anstatt Steyr: 190003559721
Best. Nr. 25275

**4 Bremsschlauch M12x,1 L=450mm**
passend zu Steyr: 8060SK1, 8070SK1, 8080SK1, 8090SK1, 8060SK2, 8070SK2, 8080SK2, 8090SK2
verwendbar anstatt Steyr: 1-34-735-001, 190003559720
Best. Nr. 25276

**5 Büchse Bremswelle/ Bremstrommel zu Steyr**
Innen: 24 mm, Länge: 36 mm
passend zu Serie Steyr: Plus Serie
verwendbar anstatt Steyr: 1295340026, 1288340011, 295340026
Best. Nr. 99374



**6 Stange für Handbremshebel**
passend zu Steyr: T80, T84, T86
verwendbar anstatt Steyr: 180350020
Best. Nr. 24919



**7 Raste für Handbremshebel**
Passt zu Handbremsstange Faie Nr. 24919
passend zu Serie Steyr: Baureihe 13
passend zu Steyr: T80, T84, T86
verwendbar anstatt Steyr: 180350019
Best. Nr. 24922

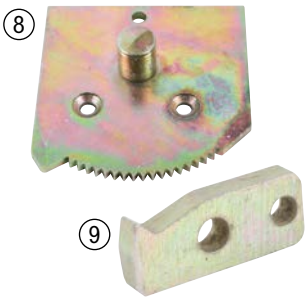


**8 Handbremssegment**
passend zu Steyr: 30, 430, 40, 540, 545, 548, 50, 650, 658, 60, 760, 768
verwendbar anstatt Steyr: 1292350120
Best. Nr. 24972

**9 Raste für Handbremse**
passend zu Steyr: 30, 430, 40, 540, 545, 548, 50, 650, 658, 60, 760, 768
verwendbar anstatt Steyr: 1288350017, 1390350055
Best. Nr. 24966




**10 Aufklebersatz MF35X**
passend zu Massey Ferguson: 35X
passend zu Serie Massey Ferguson: 35
verwendbar anstatt Massey Ferguson: 3406971M91
Best. Nr. 108112

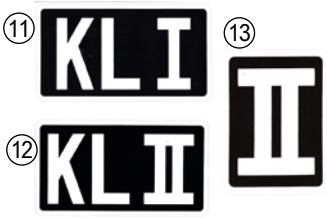


**11 Aufkleber Klasse I**
verwendbar anstatt Steyr: 181910004
Best. Nr. 24999

**12 Aufkleber Steyr Klasse II**
Maße: 180 x 100 mm
passend zu Steyr: T84, T180A, T182, T185, T288
Best. Nr. 98031

**13 Aufkleber Klasse II**
verwendbar anstatt Steyr: 1189910002
Best. Nr. 25000




**14 Handbremszahn Steyr T80, T84, T86**
passend zu Steyr: T80, T84, T86
Best. Nr. 125815

**15 Handbremsknopf Steyr T80**
Oberfläche: blank
passend zu Steyr: T80, T84, T86, T180, T180A, T182, T185, T280, T190, T188
verwendbar anstatt Steyr: 12700350032, 2700350032, 270350032, 27035032
Best. Nr. 125814




**16 Aufkleber Steyr Diesel**
verwendbar anstatt Steyr: 11810 910001, 1810910001
Best. Nr. 24996

**17 Aufkleber Steyr Diesel rechts**
verwendbar anstatt Steyr: 181910001
Best. Nr. 24994

**Aufkleber Steyr Diesel links**
Best. Nr. 24995

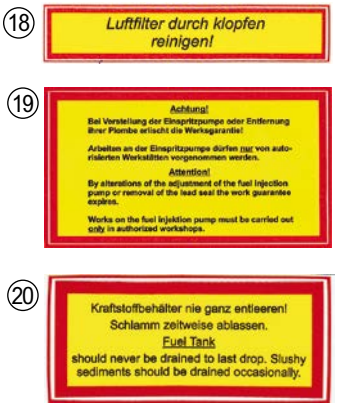


**18 Aufkleber Steyr Luftfilter durch klopfen reinigen 80x15mm**
Aufkleber Steyr "Luftfilter durch klopfen reinigen" 80x15mm
passend zu Steyr: T80, T84
Best. Nr. 104340

**19 Aufkleber Steyr Achtung bei Verstellung der Einspritzpumpe 145x80 mm**
Aufkleber STEYR "Achtung" Bei Verstellung der Einspritzpumpe....."145 x 80 mm
passend zu Steyr: T80, T84
Best. Nr. 104338

**20 Aufkleber Steyr Fuel Kraftstoffbehälter 80x35mm**
Aufkleber Steyr "Fuel Tank" Kraftstoffbehälter 80x35mm
passend zu Steyr: T80, T84
Best. Nr. 104339




**21 Aufkleber Made in Austria**
Maße: 80 x 41 mm
passend zu Steyr: T80, T84, T86, T180A, T182, T185, T288
verwendbar anstatt Steyr: 11800550127
Best. Nr. 98032




**22 Typenschild zu Steyr**
Abmessungen: 145x50 mm Hinweis unbeschlagen!
passend zu Steyr: T80
Best. Nr. 98033




**23 Typenschild Steyr klein**
passend zu Steyr: T80, T84, T86, T180
verwendbar anstatt Steyr: 11810770012
Best. Nr. 98045

**Typenschild Steyr groß**
passend zu Steyr: T180A, T185, T288
verwendbar anstatt Steyr: 1281770001
Best. Nr. 98046




**24 Emblem Steyr rund**
passend zu Steyr: T80, T84, T185, T288
verwendbar anstatt Steyr: 185770002
Best. Nr. 98049

**25 Emblem Steyr rund zu T180**
passend zu Steyr: T180
verwendbar anstatt Steyr: 1817718
Best. Nr. 98048

**26 Emblem Steyr rund zu T188**
passend zu Steyr: T188
Best. Nr. 98050

**27 Emblem Steyr/Motorhaube**
Passend zu Steyr Plus Serie, 80er Serie. Mit aufgedruckten Steyr Logo. Befestigung mit zwei Gewindebolzen M5 Lochabstand 90mm
verwendbar anstatt Steyr: 116000110039
Best. Nr. 27844

keine Originalteile




**1 Schriftzug Steyr T 80**
passend zu Steyr: T80
Best. Nr. 98034

**Schriftzug Steyr T84**
Best. Nr. 98037

**Schriftzug Steyr T86**
Best. Nr. 118755

**Schriftzug zu Steyr T180**
Best. Nr. 98039

**Schriftzug zu Steyr T180a**
Best. Nr. 98040

**Schriftzug zu Steyr T188**
Best. Nr. 98043

**Schriftzug zu Steyr T190**
Best. Nr. 98044

**Schriftzug zu Steyr T288**
Best. Nr. 104336

**Schriftzug zu Steyr T290**
Best. Nr. 104337




**2 Aufkleber Paar Steyr Plus 30**
Best. Nr. 113124

**Aufkleber Paar Steyr Plus 430**
Best. Nr. 113130

**Aufkleber Paar Steyr Plus 40**
Best. Nr. 113131

**Aufkleber Paar Steyr Plus 540**
Best. Nr. 113132

**Aufkleber Paar Steyr Plus 545**
Best. Nr. 113133

**Aufkleber Paar Steyr Plus 548**
Best. Nr. 113134

**Aufkleber Paar Steyr Plus 50**
Best. Nr. 113135

**Aufkleber Paar Steyr Plus 650**
Best. Nr. 113136

**Aufkleber Paar Steyr Plus 658**
Best. Nr. 113137

**Aufkleber Paar Steyr Plus 760**
Best. Nr. 113138

**Aufkleber Paar Steyr Plus 768**
Best. Nr. 113139

**Aufkleber Paar Steyr Plus 70**
Best. Nr. 113140

**Aufkleber Paar Steyr Plus 870**
Best. Nr. 113141

**Aufkleber Paar Steyr Plus 980**
Best. Nr. 113142

**Aufkleber Paar Steyr Plus 988**
Best. Nr. 113143

**Aufkleber Paar Steyr Plus 90**
Best. Nr. 113144

**Aufkleber Paar Steyr Plus 1090**
Best. Nr. 113145

**Aufkleber Paar Steyr Plus 1100**
Best. Nr. 113146

**Aufkleber Paar Steyr Plus 1108**
Best. Nr. 113147

**Aufkleber Paar Steyr Plus 1200**
Best. Nr. 113148

**Aufkleber Paar Steyr Plus 1400**
Best. Nr. 113149




**3 Aufkleber "Steyr"**
passend zu Serie Steyr: 8000, 8100
verwendbar anstatt Steyr: 1-34-177-123, 1-34-272-030
Best. Nr. 124038




**4 Aufkleber 'Steyr' für Kotflügel**
verwendbar anstatt Steyr:
1293770007
Best. Nr. 113150

**5 Aufkleber STEYR hinten**
Verwendung: für Dachscheinwerfergehäuse hinten,
Abmessungen: 335x68mm
passend zu Serie Steyr: 8000, 8100
verwendbar anstatt Steyr: 1-34-177-124, 1-34-177-038
Best. Nr. 121996




**6 Aufkleber Steyr Regelhydraulik**
passend zu Serie Steyr: 8000, 900, Plus Serie
verwendbar anstatt Steyr:
1289910005, 289910005
Best. Nr. 127599




**7 Haltefeder Motorhaube Steyr**
passend zu Serie Steyr: Plus Serie
verwendbar anstatt Steyr:
1293130090
Best. Nr. 99391

**8 Scharnier Motorhaube Steyr**
passend zu Serie Steyr: Plus Serie
verwendbar anstatt Steyr:
1293140146
Best. Nr. 99393

**9 Scharnier Motorhaube Steyr**
passend zu Serie Steyr: Plus Serie
verwendbar anstatt Steyr:
1293130147
Best. Nr. 99394



**10 Feder Frontmaske Steyr Plus**
Länge: 65 mm
passend zu Serie Steyr: Plus Serie
verwendbar anstatt Steyr:
128857057
Best. Nr. 99395



**11 Haken Frontmaske Steyr Plus**
passend zu Serie Steyr: Plus Serie
verwendbar anstatt Steyr:
128835047
Best. Nr. 99397




**12 Gummi Befestigung Frontmaske**
passend zu Serie Steyr: Plus Serie
verwendbar anstatt Steyr:
190003489246
Best. Nr. 99398

**13 Gummipuffer Motorabdeckung**
passend zu Serie Steyr: Plus Serie
verwendbar anstatt Steyr:
1293130067
Best. Nr. 99402

**14 Gummiteil Motorabdeckung Steyr**
passend zu Serie Steyr: Plus Serie
verwendbar anstatt Steyr:
1293130066
Best. Nr. 99401

**15 Anschlaggummi Motorabdeckung Steyr 80 er Serie**
passend zu Steyr: 8060, 8070, 8080, 8090, 8100SK1, 8110SK2, 8120SK1, 8130
verwendbar anstatt Steyr: 1-99-967-001
Best. Nr. 104671




**16 Trittstufe Fendt 178500170150**
passend zu Serie Fendt: Farmer 200, Farmer 300, Farmer 400, Favorit 500, Favorit 600, Favorit 700, Favorit 800, Favorit 900, GT Geräteträger, Vario 300, Vario 400, Vario 500, Vario 700, Vario 800, Vario 900
verwendbar anstatt Fendt:
178500170150, H167501170010
Best. Nr. 128103



**17 Trittstufe passend zu John Deere**
passend zu John Deere: 5070M, 5076E, 5080E, 5082E, 5076E, 5080M, 5082M, 5083E, 5090E, 5090EH, 5090M, 5093E, 5415, 5415H, 5615, 5715, 5715HC, 5425, 5625, 5725, 6010, 6110, 6210, 6020, 6120, 6220, 6100D, 6110D, 6115D, 6125D, 6130D, 6140D, 6105M, 6105R, 6115R, 6125M, 6125R, 6130
passend zu Serie John Deere: 6000, 6010, 6020, 6030, 7000, 7020, 7030, 6005, 5E, 6M, 5M, 6RC, 6R, 6D, 6E, 6J
verwendbar anstatt John Deere:
L102114, L155043,
Best. Nr. 103981



**18 Trittstufe komplett 2-Stufig John Deere 6000, 6010 Serie**
passend zu John Deere: 5070M, 5080M, 5080R, 5090M, 5090R, 5100M, 5100R, 5620, 5720, 5820, 6110, 6120, 6130, 6200, 6210, 6220, 6230, 6300, 6310, 6320, 6330, 6330PR, 6400, 6410, 6420, 6420S, 6430, 6430PR, 6010SE, 6020SE, 6110SE, 6120SE, 6210SE, 6220SE, 6310SE, 6320SE, 6410SE
verwendbar anstatt John Deere:
AL154911, AL113571, AL80841, AL82364
Best. Nr. 103980



**19 Werkzeugkasten John Deere 6000, 6010, 6020 Serie**
Abmessungen: L480mm B170mm H155mm
passend zu John Deere: 6100, 6200, 6300, 6400, 6600, 6800, 6900, 6010, 6110, 6210, 6310, 6410, 6510, 6610, 6810, 6910, 6020, 6120, 6220, 6320, 6420, 6520, 6620, 6820, 6920
verwendbar anstatt John Deere:
RE275592, AT22071, AL157690, RE275592
Best. Nr. 116303

keine Originalteile




**1 Kotflügel MF TE20,35**
Passend li und re, Verkauf per Stk
Farbe: grundiert
passend zu Massey Ferguson: TE20, TEA20, TED20, TEF20, 35, 35X, FE35, 65
verwendbar anstatt Massey Ferguson: 180707M92, 1883356M91, 1883356M92, 1883356R92, 827351M91, 1883356M92, 526904M91, 827351M91, 960017M95
Best. Nr. 108132




**2 Feder Batteriedeckel**
Ø 16,3 mm, 20 Windungen, für Steyr Plus
passend zu Steyr: 30, 40, 430, 50, 540, 545, 548, 650, 658, 70, 760, 768, 870, 90, 980, 988, 1090, 1100, 1108, 1200, 1400
verwendbar anstatt Steyr: 1288760038
Best. Nr. 55254

**3 Kralle Batteriedeckel**
Länge 123 mm, für Steyr Plus
passend zu Steyr: 30, 40, 430, 50, 540, 545, 548, 650, 658, 70, 760, 768, 870, 90, 980, 988, 1090, 1100, 1108, 1200, 1400
verwendbar anstatt Steyr: 1192250217
Best. Nr. 55253



**4 Batteriedeckel Steyr Plus Serie**
Abmessungen Außen 270x188 mm
Best. Nr. 99361

**Batteriedeckel Steyr Plus Serie**
Abmessungen Außen 330x188 mm
verwendbar anstatt Steyr: 1292760007
Best. Nr. 29098



**5 Auftritt links Steyr**
passend zu Steyr: T80, T84, T86
verwendbar anstatt Steyr: 184250234
Best. Nr. 99346




**6 Kennzeichenhalterung Steyr**
Für die Montage hinter dem Fahrersitz mit Halterung für Kennzeichenbeleuchtung
passend zu Steyr: T80, T84
Best. Nr. 99353

**7 Kennzeichenhalterung Steyr**
Mit Halterung für Kennzeichenbeleuchtung
passend zu Steyr: T188, T190, T288, T290
Best. Nr. 99355




**8 Sitzgummipuffer Steyr T80**
Passend zu Steyr: T80, diverse Steyr Oldies. Abmessungen: ø 70/48 x 53 mm
passend zu Steyr: T80
verwendbar anstatt Steyr: 181510008
Best. Nr. 99351

**9 Gummipuffer Hauptscheinwerfer T80**
passend zu Steyr: T80
verwendbar anstatt Steyr: 181720050
Best. Nr. 99481



Spiegelstange siehe Seite 597

**10 Spiegelstangenhalterung Steyr**
passend zu Steyr: T80, T84, T86, T180
verwendbar anstatt Steyr: 181a7712
Best. Nr. 113118




**11 Gummihalter Rücklicht Steyr T80**
Abmessung 65x55 mm, 4-Lochbefestigung
passend zu Steyr: T80
Best. Nr. 104959

**12 Halterung Beleuchtungssteckdose**
passend zu Steyr: T80
Best. Nr. 99359

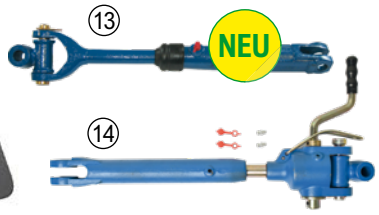


**13 Hubstrebe li. Ford**
passend zu Ford: Dexta, Super Dexta
Best. Nr. 124117

**14 Hubstrebe re. Ford**
passend zu Ford: Dexta, Super Dexta
verwendbar anstatt Ford: 957E585, 9N585A, EC0N585A, 890674M1
Best. Nr. 124116




**15 Stabilisator John Deere 6010, 6020, 6030, 7030 Serie**
Länge min: 394mm Länge max: 450mm
passend zu John Deere: 6010, 6110, 6210, 6310, 6410, 6510, 6610, 6810, 6910, 6020, 6120, 6220, 6320, 6420, 6520, 6620, 6820, 6920, 6130, 6230, 6330, 6430, 6530, 6630, 6830, 6930, 7130, 7230, 7330
verwendbar anstatt John Deere: DE18460, AL201043, AL201044, AL201045, DE18854, DE18855, DE18899, L175355, DE18460, 71812317, AL117961, AL151119
Best. Nr. 116294



**16 Kettenstabilisator MF135**
Länge: min 435mm / max 495mm
passend zu Massey Ferguson: 135
Best. Nr. 108369







**17 Stabilisator Konsole li. MF**
Lochabstandmitte: 115mm (Bohrungsdurchmesser 16,5mm), Länge Konsole: 175mm, Breite Konsole: 70mm, Bolzenhöhe: 75mm, Bolzendurchmesser: 22mm
passend zu Ford: 2310, 2610, 3310, 3610, 4110, 2100, 3100, 4100, 2000, 3000, 4000, 8N, 9N, 2600, 3600, Dexta, Super Dexta
passend zu Massey Ferguson: 135, 165, TE20, TEA20, TED20, TEF20, 35, 35X, FE35
Best. Nr. 108370

**18 Stabilisator Konsole re. MF**
Best. Nr. 108371

keine Originalteile




**19 Hubstrebe li. MF verstellbar**
Länge: 565 - 675mm verstellbar
passend zu Massey Ferguson: 135, TE20, TEA20, TED20, TEF20, FE35
verwendbar anstatt Massey Ferguson: 826410M91, 826410M92, 899296M91
Best. Nr. 108363

**20 Hubstrebe re. verstellbar MF**
• Länge: min 475mm / max 575mm • Gelenk-Breite 48mm • Gelenk-Bohrung 16mm • Gabel-Innenmaß 18,2mm • Gabelbohrung 16mm
passend zu Massey Ferguson: 135, 35, 35X, FE35
verwendbar anstatt Massey Ferguson: 1884342M92, 182642M91, 888628M91, 897658M92, 182642M94
Best. Nr. 108362



**21 Bolzen Hubstrebe MF**
passend zu Massey Ferguson: 135, 148, TEA20, TED20, TEF20, 35, 35X, FE35
Best. Nr. 108365

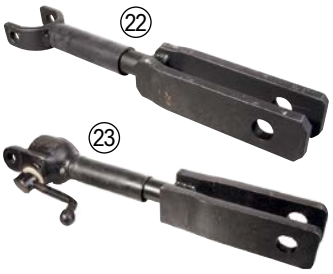


**22 Hubstrebe links Steyr Plus**
passend zu Serie Steyr: Plus Serie
verwendbar anstatt Steyr: 1295740502
Best. Nr. 99387

**23 Hubstrebe rechts Steyr, verstellbar**
Länge: 492 mm, Bohrung oben: 17 mm, Bohrung unten: 25,5 mm
passend zu Steyr: 30, 430, 40, 540, 545, 548, 50, 650, 658, 760, 768, 8055RS1, 8055RS2, 8065RS1, 8065RS2
verwendbar anstatt Steyr: 1295740501
Best. Nr. 99386



**24 Gelenkstück zu Hubgabel**
für Steyr Plus
verwendbar anstatt Steyr: 292740078
Best. Nr. 55261



**1 Bolzen zu Hubgabel**
Ø 18 mm, Länge 95 mm, für Steyr Plus
verwendbar anstatt Steyr:
1292740142
Best. Nr. 55260




**2 Gelenkstück zu Steyr Plus**
Gesamtlänge: 99 mm
Bohrung Hubarm: ø 25 mm
Bohrung Hubstrebe: ø 18 mm
Best. Nr. 109835




**3 Bolzen für Gelenksstück Steyr**
Bolzen für Gelenksstück teilweise
Länge: 89mm, Druchmesser: ø25mm
passend zu Steyr: T190, T288, T290, 8055RS1, 8055RS2, 8060SK1, 8060SK2, 8065RS1, 8065RS2, 8070SK1, 8070SK2, 8075RS1, 8075RS2, 8080SK1, 8080SK2, 8090SK1, 8090SK2
verwendbar anstatt Steyr:
1292740148
Best. Nr. 115480

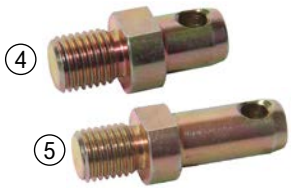


**4 Bolzen Seitenstrebe zu Steyr**
Bremstrommelseitig, Gesamtlänge: 75 mm, Gewindedurchmesser: 24 mm, Bohrungsdurchmesser: 12 mm
passend zu Steyr: T80, T84, T86, T180
verwendbar anstatt Steyr:
180740057
Best. Nr. 97994

**5 Unterlenkerbolzen zu Steyr**
Differenzialgehäuseseitig, Gesamtlänge: 91 mm, Gewindedurchmesser: 24 mm, Bohrungsdurchmesser: 12 mm, Bolzendurchmesser: ø 25mm
passend zu Steyr: T80, T84, T86, T180
verwendbar anstatt Steyr:
180740056
Best. Nr. 97995



**6 Anlenkblock**
passend zu Serie Steyr: Plus Serie
verwendbar anstatt Steyr:
1292730051
Best. Nr. 99383



**7 Anhängekupplung mit Bolzen zu Steyr**
Farbe: Grundiert
passend zu Steyr: T80, T80S, T180, T180A
Best. Nr. 98028







**8 Anhängekupplung zu Steyr Plus Serie**
drehbar, Anhängebolzen-Ø 31 mm, Absteckbolzen-Ø 25 mm, Lochabstand Bolzenmitte 60 mm, Weite innen 72mm
passend zu Steyr: T190, T290, T288, 30, 430, 40, 540, 545, 548, 50, 650, 760, 768
Best. Nr. 23104

**9 Bolzen Anhängekupplung**
Gesamtlänge: 136 mm
Durchmesser: 25 mm
passend zu Serie Steyr: Plus Serie
verwendbar anstatt Steyr:
180766192
Best. Nr. 99390

**10 Anhängbock Steyr Plus Serie**
Bohrungsdurchmesser: 16,5 mm
Lochabstand: 71 mm
verwendbar anstatt Steyr:
1295930007
Best. Nr. 99389



**11 Unterlenkerkugel zu Steyr 28,5**
Zum Einschweißen beim Unterlenker,
Innen: 28,5 mm, Außen: 55,5 mm,
Höhe: 35 mm
passend zu Steyr: T80
Best. Nr. 97992

**Unterlenkerkugel zu Steyr 28,5**
zum Einschweißen beim Unterlenker,
Innen: 28,5 mm, Außen: 50,5 mm,
Höhe: 32 mm
passend zu Steyr: T80
Best. Nr. 97993

**Unterlenkerkugel zu Steyr 25,5**
Innen: 25,5 mm, Außen: 50,5 mm,
Höhe: 32 mm, zum Einschweißen beim Unterlenker
passend zu Steyr: T80, T84, T86, T180A, N180, T182
verwendbar anstatt Steyr:
180740051
Best. Nr. 97991



**12 Innenverkleidung 3-teilig grau Steyr 942-955**
Besteht aus: Kotflügel li + re und Verkleidung hinter dem Sitz
passend zu Steyr: 942, 948, 955
Best. Nr. 113160

**Innenverkleidung 3-teilig grau Steyr 964-M975**
Besteht aus: Kotflügelverkleidung li +re und Verkleidung hinter dem Sitz
passend zu Steyr: 955, 964, 970, M968, M975
Best. Nr. 113162



**13 Ersatzglas Zyklonabscheider**
Außendurchmesser ø180mm, Innendurchmesser ø90mm, Höhe ø105mm
passend zu David Brown: 1190, 1194, 1290, 1294, 1390, 1394, 1490, 1494, 1690
passend zu Serie Deutz: D06, D07, DX3
passend zu Serie Ford: 10, 1000, 30, 600
passend zu Serie John Deere: 20, 50, 30, 40
passend zu Serie Massey Ferguson: 200, 3000, 3100, 300, 500, 600
verwendbar anstatt Case: K260382, 365413R1
verwendbar anstatt Massey Ferguson: 739400M91, 158881M1, 1508881M1
verwendbar anstatt Same:
2423910022
Best. Nr. 108032



**14 Staubbehälter Steyr/Plus Serie**
passend zu Steyr: 30, 40, 50, 70, 90, 430, 540, 545, 548, 650, 658, 760, 768, 870, 980, 988, 1090, 1100, 1108, 1200, 1400
verwendbar anstatt Steyr:
1307190702
Best. Nr. 28917



**15 Reibscheibe Bedienhebel Hubwerk Steyr**
passend zu Steyr: T80, T84, T86, T180
Best. Nr. 127727
keine Originalteile

**12 Innenverkleidung 3-teilig schwarz Steyr 942-955**
Besteht aus: Kotflügelverkleidung li + re und Verkleidung hinter dem Sitz
passend zu Steyr: 942, 948, 955
Best. Nr. 113161

**Innverkleidung 3-teilig Schwarz Steyr 964-M975**
Besteht aus: Kotflügelverkleidung li+re und Verkleidung hinter dem Sitz
passend zu Steyr: 955, 964, 970, M968, M975
Best. Nr. 113163




**16 Luftfilterspannband Steyr T80 T84**
passend zu Steyr: T80, T84
Best. Nr. 104341

**17 Luftfilterspannband Steyr T190**
passend zu Steyr: T190
verwendbar anstatt Steyr:
1190190003, 1901903
Best. Nr. 127582

**Luftfilterspannband Steyr Plus**
passend zu Steyr: 40
verwendbar anstatt Steyr:
1407190701, 407190701
Best. Nr. 127583




**18 Montiereisen Steyr**
verwendbar anstatt Steyr:
117000850018, 17000850018, 1708518
Best. Nr. 127585




**19 Blechschild 'Steyr Service'**
Maße: 30x20cm.
Best. Nr. 119476

① 


② 


③ 


④ 


⑤ 


**1 Prisma Color Lackspray**
Verschiedene RAL-Farbtöne, schnelltrocknender Acryllack mit hoher Deck- und Glanzkraft. Geeignet für Innen und Außen. Mit selbstreinigendem Ventil. Inhalt: 400 ml.

| Farbe | RAL | Best. Nr. | |
|---|---|---|---|
| rapsgelb | 1021 | 13032 | |
| reinorange | 2004 | 79568 | |
| feuerrot | 3000 | 13031 | |
| verkehrsrot | 3020 | 79574 | |
| enzianblau | 5010 | 79569 | |
| laubgrün | 6002 | 79572 | |
| moosgrün | 6005 | 13037 | |
| minzgrün | 6029 | 79581 | |
| eisengrau | 7011 | 17816 | |
| graphitgrau | 7024 | 79576 | |
| grauweiß | 9002 | 79577 | |
| tiefschwarz | 9005 | 13025 | |
| weißaluminium | 9006 | 79584 | |
| reinweiß | 9010 | 13027 | |
| verkehrsweiß | 9016 | 79578 | |

**1 Prisma Color Antik**
Sehr guter Dekorations-Effekt, ähnlich wie sandbestrahltes Eisen, Inhalt: 400ml.

**Prisma Color Felgenspray**
Zum Lackieren u. Ausbessern kleiner Schäden bei Felgen bestens geeignet, Inhalt: 400ml.
Farbe: silber

**Prisma Color Plastik Primer**
Als Haftgrund für die anschließende Lackierung von Kunststoffteilen geeignet, Inhalt: 400ml.

**Prisma Color High Temperature 600° Spray**
Hitzebeständiger Spray bis 600°C, für Ofenrohre, Auspuffrohre, etc. Inhalt: 400ml.

**Prisma Color Lackspray, farblos**
Schnelltrocknender Acryllack in matt oder glänzend zum Schutz der lackierten Oberfläche, Inhalt: 400 ml.

**Prisma Color Filler**
Zum Grundieren für leichte Lackbeschädigungen, Inhalt: 400ml.

**Prisma Color Leuchtspray**
Mit hoher Leuchtkraft. Sichtbar aus 150 m Entfernung. Vergilbt nicht, verblasst nicht! Inhalt: 400 ml.

Alle Artikel dieser Seite in der Schweiz nicht lieferbar

**Prisma Tech Anti Rust Grundierung**
Rostschutzspray mit hervorragender Haftung auf Metalloberflächen. Aktive Rostschutzpigmente sorgen für besten Korrosionsschutz. Inhalt 400 ml

**2 Rostschutz grau 750 ml**
Universal Metall Grundierung für Eisen und Stahl, für Innen- und Außenbereiche geeignet. Blei- und chromfrei, wetterbeständig, gut verlaufend. Schlag- kratz- und wasserfest. 750 ml

**Rostschutz grau 2,5 L**

**Primer grau, 1l**
Primer Metallgrundierung mit hohem Korrosionsschutz, grau, 1l

**Primer grau, 5 L**

**3 Härterverdünnung 1l**
Für Kunstharz Decklacke, Gebinde 1l.

**4 Kunstharzverdünnung Streich 1l**
Verdünnung zum Streichen von Kunstharz Lacken

**noch mehr Auswahl**

**5 Maschinenlack Case IH Rot**
Hochwertiger Kunstharz Maschinenlack 1l

| RAL | passend zu | | |
|---|---|---|---|
| 0278 | Case International rot | | |
| 0243 | Claas hellgrau, Ford grau | | |
| 0205 | Claas Saatgrün | | |
| 0203 | Deutz grün hell 74 | | |
| 0227 | Eicher Alpenblau | | |
| 0208 | Fendt grün, NEU 88 | | |
| 0226 | Fendt diamant grau Metallic | | |
| 0245 | Fendt grau | | |
| 0266 | Fendt grün | | |
| 0259 | Ford blau | | |
| 0263 | Hanomag blaugrün alt | | |
| 0219 | IHC rot, McCormik rot | | |
| 0217 | John Deere gelb, Kupplungen gelb, Welger Felgen gelb, Amazone gelb, Niemeyer gelb, Welger Felgen gelb | | |
| 0268 | John Deere grün | | |
| DB6841 | MB-Trac hellgrün, Epple grün | | |
| DB6286 | Unimog grün | | |
| 0236 | Pöttinger rot | | |
| 0237 | Same rot | | |
| 1002 | Sandgelb Felge Steyr T84 / T86 | | |
| 1007 | Chromgelb Pöttinger, Kleine, Senneboge | | |
| 2002 | Blutorange, Claas rot, Dechenreiter rot, Deutz rot 74, Eberhard rot, Eicher räderrot, Esterer rot, Fahr rot, Fahr rot Mähdrescher, Landsberg rot, Zetor orange | | |
| 2003 | Pastellorange Hanomag orange | | |
| 2009 | Verkehrsorange Steyr Traktoren orange | | |
| 3000 | Feuerrot Steyr Traktor rot, Lindner Traktor rot, Fendt rot, Farmer rot, Becker rot, Bruns rot, Fliegl rot, Diedam rot, Hanomag rot, Eckart rot, Holder rot, Renault rot, Krone rot, Lang rot, Lanz rot, Strautmann rot, Unsinn rot | | |
| 3002 | Kaminrot Deutz rot, Allgaier rot, Brown rot NEU, Itas rot, Hagedom rot, Güldner rot, Ford/ New Holland rot, JF rot, Kemper rot, Kramer rot, Maak rot, Porsche Renault rot, Steib rot, Welger rot, Zweegers rot, Ferguson rot | | |
| 3003 | Rubinrot Steyr Traktor rot NEU, Eicher rot, Fahr rot alt, Ventzki rot | | |
| 5012 | Lichtblau, Lohmann blau, Isaria blau | | |
| 6001 | Smaragdgrün Deutz-, Gassner-, Rauch-grün | | |
| 6003 | Olivgrün MB-Trac | | |
| 6010 | Grasgrün Steyr Traktoren, 80, 84, 84, 180, 182, 185, 188, 190, 280, 288, 290 | | |
| 7005 | Mausgrau Schlüter grau | | |
| 7021 | Schwarzgrau Steyr Traktor grau, Deutz Mot. grau NEU, Lindner Traktor grau | | |
| 7022 | Umbragrau Steyr Traktor anthrazit Plus Serie, Steyr LKW anthrazit | | |
| 7023 | Betongrau Deutz grau / Steyr Baureihe 13 | | |
| 9005 | Tiefschwarz Steyr 900/9000/CVT; Fahrgestellschwarz; | | |
| 9006 | Weißaluminium Claas silber, Ferguson silber, Landini silbergrau Metallic, Schlüter silber, Fendt Felgensilber | | |
| 9010 | Reinweiß | | |
| 9018 | Papyrusweiß Steyr Traktor, Lindner Traktor | | |

TOP-ANGEBOT

①



KUNDENBEWERTUNG ★★★★★

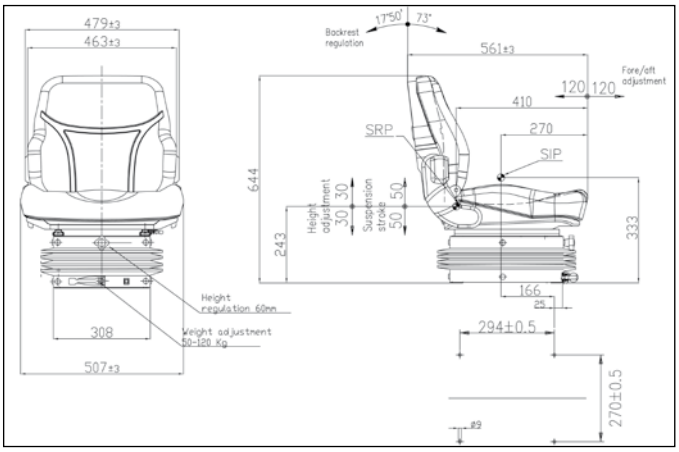


**1 Fahrzeugsitz ACTIVO mechanisch**
hochwertiger, ergonomischer Komfortsitz mit horizontaler Grundplatte, Kugellagerung, Velourstoff schwarz, technische Daten: Federweg: 100mm, Gewichtseinstellung: 50-120kg, Höhenregulierung: 60mm, Längsverstellung: 240mm, Rückenlehnenverstellung: 0°-73° (nach vorne klappbar)
Best. Nr. 73093

②

+ Punkte



Hergestellt in Italien

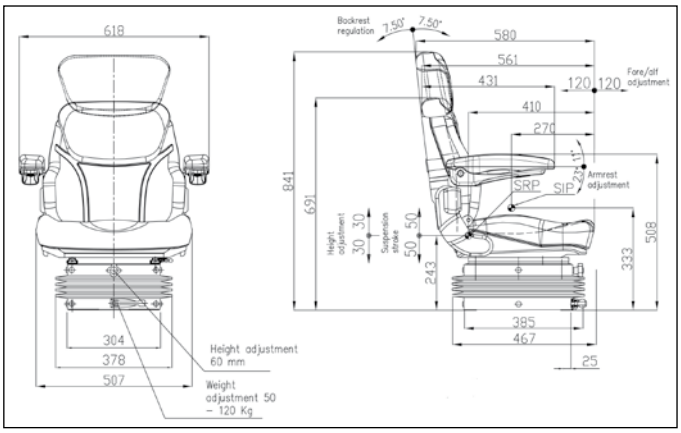


**2 Fahrzeugsitz ACTIVO PLUS mechanisch**
mit Armlehnen, mit Rückenverlängerung, hochwertiger, ergonomischer Komfortsitz mit horizontaler Grundplatte, Kugellagerung, Velourstoff schwarz Technische Daten: Federweg: 100mm, Gewichtseinstellung: 50-120kg, Höhenregulierung: 60mm, Längsverstellung: 240mm, Rücklehnenverstellung: 0°-15°
Best. Nr. 73094

③



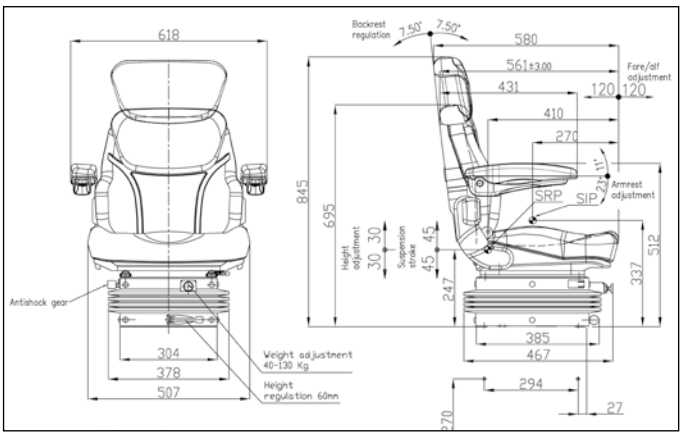


**3 Fahrzeugsitz ACTIVO PLUS luftgefedert 12V**
Fahrzeugsitz ACTIVO PLUS luftgefedert 12V mit Armlehnen, mit Rückenverlängerung, Horizontalfederung, hochwertiger, ergonomischer Komfortsitz mit horizontaler Grundplatte, Kugellagerung, Velourstoff schwarz Technische Daten: Federweg: 100mm, Gewichtseinstellung: 50-120kg, Höhenregulierung: 60mm, Längsverstellung: 240mm, Rücklehnenverstellung: 0°-15°
Best. Nr. 73095



- niedrige Einbauhöhe
- Bandscheiben-stütze

**1 Fahrzeugsitz S800 LUX mechanisch**
Hochwertiger Komfortsitz mit horizontaler Grundplatte, mit Bandscheibenstütze, hochwertiger Velourstoff. Dieser Sitz zeichnet sich durch seine geringen Einbaumaße aus. Technische Daten: Längsverstellung 150mm, Höhenverstellung (Federweg 90mm), Bandscheibenstütze, Rückenverlängerung, Armlehen klappbar, Rückenlehnenverstellung
Best. Nr. 69863



- niedrige Einbauhöhe
- Bandscheiben-stütze
- luftgefedert

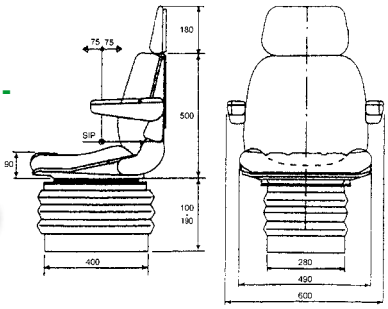

**2 Fahrzeugsitz S1000EC, 12V**
Hochwertiger luftgefederter Komfortsitz mit horizontaler Grundplatte, mit Bandscheibenstütze, Horizontalfederung, hochwertiger Velourstoff, leistungsstarker 12 Volt Kompressor. Dieser Sitz zeichnet sich durch seine geringen Einbaumaße aus. Technische Daten: Längsverstellung 150mm Höhenverstellung (Federweg 90mm) Horizontalfederung Bandscheibenstütze Rückenverlängerung Armlehen klappbar Rückenlehnenverstellung
Best. Nr. 51524

Hergestellt in Deutschland





**6 Fahrzeugsitz S 1000 LHX, 12 V**
Luftgefederter Komfortsitz mit horizontaler Grundplatte, der sich durch geringe Einbaumaße auszeichnet (passend auch für Reform Muli,...). Mit Rückenverlängerung, eingebauten 12 Volt Kompressor mit wartungsfreien geschlossenen Kugellagern. Um den Sitzkomfort zu erhöhen verfügt auch die Horizontalfederung über geschlossene Kugellager. Technische Daten: hochwertiger Velour-Stoff, Längsverstellung 150mm, Horizontalfederung 65 mm, Höhenverstellung (Federweg 90mm), mechanische Bandscheibenstütze, Rückenlehnenverstellung, Maße: Breite x Höhe x Tiefe: 470 x 610 x 490mm, Grundplatte 235 x 320mm
Best. Nr. 51526




+ Punkte

**7 Sitz PROBOSS AS2480 12V**
Die Proboss Sitze sind unter anderem kompatibel bzw. verbaubar bei Sitzen der folgenden Bezeichnungen: LS95H1/90A(R), MSG95G/721, MSG95G/731, MSG95G/741, MSG95GL/721, MSG95GL/731, MSG95GL/741, MSG95A/721, MSG95A/731, MSG95A/741, MSG95AL/721, MSG95AL/731, MSG95AL/741.Technische Daten: Luftfederung mit 12V Kompressor, Längshorizontalfederung, stufenlose Höhenverstellung, Längsverstellung, Rückenlehnenneigungsverstellung, mechanische Bandscheibenstütze, einstellbare Comfort Armlehnen, einstellbare Rückenverlängerung, Sitzpolsterbreite: 480 mm, Sitzhöhe: 240-340 mm, Gewicht: 35,5 kg, Spurmaß: 260, Polsterart: Stoff, Federung: luftgeferdert.
Best. Nr. 117136



**3 Sicherheitsgurt komplett**
Mit Rückholautomatik, max. Länge 122 cm.
Best. Nr. 44472



**4 Armlehne links zu Grammer Sitz**
Armlehne 65 x 270 mm Grammer Nr: 1167905
Best. Nr. 28874

**Armlehne rechts zu Grammer Sitz**
Grammer Nr: 116704
Best. Nr. 28875



NEU

**5 Sitzschale DeLuxe rot**
Trakorsitz/Schleppersitz vollgefedert, mit Gasdämpfer, Anbauplatte gerade, Gewichtseinstellung 50-135kg, Längsverstellung, BxHxT: 530x450x520mm, Kunstleder schwarz
Best. Nr. 121929

## Maßzeichnung online




**1 Traktorsitz / Schleppersitz Klepp Elastomat 600**
Fahrersitz mit Parallelogrammführung, hochklappbare Sitzschale als Einstieg und Stehhilfe einsetzbar, Gewichtseinstellung 50-120 kg BxT: 510x660 mm, 20° schräge Grundplatte.
Best. Nr. 25106

**2 Sitzschale Elastomat 600**
Sitzschale komplett mit Polsterung und Kunstleder Überzug, BxT: 510x420mm
Best. Nr. 34893

**3 Sitz- und Rückenpolsterung**
Komplett zu Elastomat 400/500/600. Bestehend aus: Überzug, Formschaum, Montageband, Kunstleder.
Best. Nr. 14017




**4 Traktorsitz / Schleppersitz Klepp Elastomat 1050 - 20 Plus**
Vollgefederter Spezialsitz für Steyr-Plus Traktoren ab BJ 69, Steyr 8055, 20° schräge Grundplatte, Gewichtseinstellung 50-120 kg, Monroe-Meysan Stoßdämpfer, BxHxT: 480x450x590 mm.
Best. Nr. 25109




**5 Traktorsitz / Schleppersitz Klepp Vario 1050 ML**
Vollgefederter Traktorsitz mit Verstellschienen und Grundplatte, Gewichtseinstellung 50-120 kg, Monroe-Meysan Stoßdämpfer, Grundplatte lässt sich auf 3 verschiedene Neigungswinkel verstellen. 0°/12°/20°. , Ausführung Kunstleder mit eingearbeiteter Leinwand im Bezug, schwarz, 12° passend für Fendt S-Typen, Steyr 8075 Alt, 20° passend für Deutz und John Deere. BxHxT: 480x480x560 mm, Grundplatte BxT: 218x244 mm, Schienenabstand/Mitte 180mm
Best. Nr. 25108

**Maßzeichnungen findest Du im Online Shop**




**6 Traktorsitz / Schleppersitz KLEPP 1050E**
Spezialsitz für Steyr und Case-IHC mit Schienenabstand 270mm, mit Verstellschienen, Gewichtseinstellung 50-120kg, Monroe-Meysan Stoßdämpfer, Kunstleder genäht mit eingearbeiteter Leinwand im Bezug, 3-fach Höhenverstellung
Best. Nr. 116873







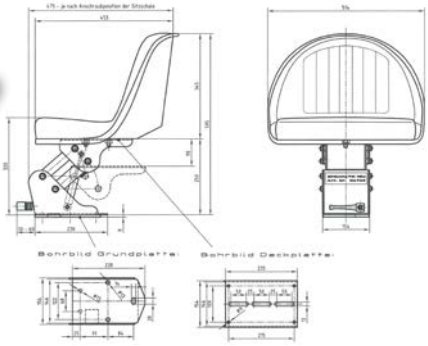

**Traktor-/Schleppersitz Spiramatik**
Der neu entwickelte Oldtimersitz im Original-Design der 60er Jahre mit gewichtseinstellbarer Federung von 50 bis 120 kg. Der SPIRAMATIK NEU passt überall dort, wo der Original KLEPP SPIRAMATIK-SITZ montiert ist bzw. war, vor allem auf die folgenden Steyr Oldtimer Traktoren: Type T80, T84, T86, 180, 188, 280, 285, 290. Die Traktoren behalten damit das Original-Aussehen und erhalten den guten Federungskomfort.

**7 Sitzschale Spiramatik**
Best. Nr. 101380

**8 Federelement Spiramatik**
Best. Nr. 101379

# TOP-ANGEBOT

SAUGUT BY FAIE

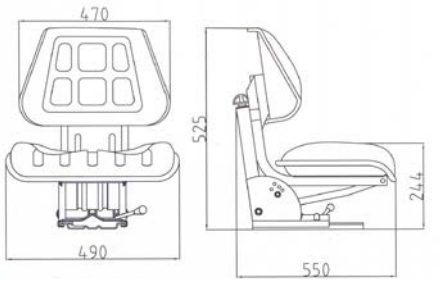


**1 Traktorsitz / Schleppersitz SAUGUT "ECO"**
5-fache Neigungsverstellung der Grundplatte 0°/12°/16°/20°/22°, Kunstleder, Gewichtseinstellung 50-120 kg, Federung mit Gasdämpfer, Längsverstellung 160 mm, Federweg 80 mm, Maße BxHxT: 490x525x550mm
Best. Nr. 15215

KUNDENBEWERTUNG ★★★★★





② 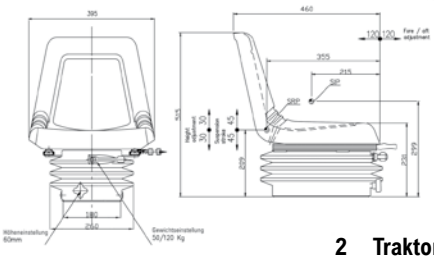



③ 

④ 

**2 Traktorsitz / Schleppersitz für Schmalspurtraktore**
Mit horizontaler Grundplatte: Gewichtseinstellung 50-120 kg mechanische Federung 85 mm, mit Gasdämpfer, Längs- und Höhenverstellung, PU-Polsterung, BxHxT: 390x530x460 mm, Grundplatte BxT: 180x300 mm.
Best. Nr. 36064

**3 Traktorsitz / Schleppersitz klappbar**
Passend zu Deutz-Serie 06/07, Grundplatte 22° Schräge, stufenlose Gewichtseinstellung von 50-120 kg, mit Stoßdämpfer, Längsverstellung, Kunstleder, Sitzfläche klappbar, BxHxT: 480x560x550 mm, Grundplatte: 430x185 mm
Best. Nr. 62327

**4 Traktorsitz / Schleppersitz VARIO mit Seitenstützen**
5-fache Neigungsverstellung der Grundplatte 0° - 27°. Kunstleder, Gewichtseinstellung 50-120 kg, Federung mit Gasdämpfer, Längsverstellung, BxHxT: 560x517x550 mm, Grundplatte BxT: 212x348 mm.
Best. Nr. 35474

⑤ 

NEU

**5 Staplersitz Grammer B12**
Kunstleder, Einbauhöhe ca. 130mm, Längsverstellung 150mm, Gewichtseinstellung in 3 Stufen von 50kg bis 120kg, Federung im Rücken integriert, ca. 40mm Federweg, Schwingungsverminderung 45%, für Stapler und Fahrzeuge mit niedrigen Kabinen, Breite: 480mm, Höhe: 492mm, Tiefe: 510mm, Schienenabstand: 328mm
Best. Nr. 126344

⑥ 


**6 Fahrzeugsitz / Staplersitz für Baumaschinen und Gabelstapler**
Horizontale Grundplatte, Federung 50mm, Gewichtseinstellung 50 - 120 kg, Rückenlehnenverstellung, Längsverstellung 150 mm, Sicherheitsgurt mit Aufrollautomatik, H: 480 mm, B: 498 mm, B1: 270 mm, Tiefe der Sitzfläche: 413 mm.
Best. Nr. 55676

**Maßzeichnungen findest Du im Online Shop**

⑦ 

**7 Sitzschale komplett**
für Kleintraktore, Aufsitzmäher,... Kunstleder, mit Verstellschienen BxHxT: 394x370x460 mm, Schienenabstand 130 mm.
Best. Nr. 37739

- **Schmalspursitz**
- **luftgefedert**
- **Längs-, und Höhenverstellung**
- **Horizontalfederung**




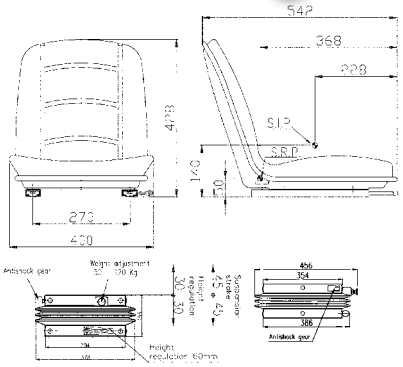


**1 Traktorsitz / Schleppersitz für Schmalspurtraktore**
Horizontale Grundplatte, Luftfederung 12V, Horizontalfederung, Gewichtseinstellung: 50-120kg, Längs- und Höhenverstellung, Federweg: 90mm, Velourstoff schwarz, BxHxT: 400x583x542 mm
Best. Nr. 78524







**2 Sitzschale gepolstert**
Sitzschale LxBxH: 460x500x130 mm, Metallschale mit Polsterung, Kunstleder, 3 Abflusslöcher für Regenwasser, 2 Gewindebolzen M12x60 mm zur Befestigung, Bolzenabstand/ Mitte: 50mm
Best. Nr. 50682

**3 Sitzschale KAB P2**
Sitzschale mit Stahlkonsole, Kunstlederbezug, Belüftungsrillen und Entwässerungslöcher, incl. 4 Fixiermuttern, für zb. Rasentraktore, Kehrmaschinen, Forst-, Ladekräne, etc. Maße BxTxH: 490x435x320mm
Best. Nr. 101518




**4 Kindersitz Bambino**
Eignet sich für Kinder bis zum schulpflichtigen Alter. Der Sitz kann bis zu 40 kg Körpergewicht eingestellt werden. Inkl. 5-Punkt-Gurt, abnehmbare Grundplatte, geschäumte Polsterung mit PVC-Überzug, Höhenverstellung. Sitz mit Federung LxHxB: 370x400x360 mm, Federweg 70 mm, wartungsfreie Kugellager, mit Stoßdämpfer. Für die Mitnahme von Personen/Kindern auf öffentlichen Verkehrsflächen beachten Sie bitte die geltenden Vorschriften!
Best. Nr. 48683

**5 Kopfstütze zu Sitz Bambino**
Best. Nr. 60449

**6 Wechseladapter zu Sitz Bambino**
Metall, mit Befestigungsbohrungen 125x110mm
Best. Nr. 59238

Sitzfläche 44x42 cm, hochwertiger Kunstlederbezug, Polsterung und umlaufendes Gummiband zur Befestigung. Schriftzug passend zum Traktor/Schlepper eingeprägt.




**7 Sitzpolster für Deutz**
Grün, Lehnenhöhe 32 cm.
Best. Nr. 51143

**8 Sitzpolster für Fendt**
Grün, Lehnenhöhe 32 cm.
Best. Nr. 51144

**9 Sitzpolster für Steyr**
Rot, Lehnenhöhe 32 cm.
Best. Nr. 51142

**10 Sitzpolster für Eicher**
Rot, Lehnenhöhe 22 cm.
Best. Nr. 51145

**11 Beifahrerkissen rot**
Kunstlederbezug, Befestigung beidseitig auf Kotflügel mit Drehverschlüssen. Maße: Sitzfläche ca. 50x25cm, Höhe ca. 9 cm.
Best. Nr. 51146

**12 Schonbezug für Fahrzeugsitze**
So bleibt ihr Sitz auf jeden Fall sauber, kein Schweiß, kein Schmutz nach dem Ansitz. Aus abwaschbarem PE-Material. Material: Bezug 100% Polychlorid, Unterstoff 100% Polyamid, Größe LxB: ca. 127x62cm
Best. Nr. 72241



Hergestellt in Österreich







**1 Sitzpolster passend für Steyr T80,T84,T86 (15, 18, 30, 36 PS)**
Kunstleder schwarz, BxTxH: 41x42x35 cm.
Best. Nr. 844

**2 Sitzpolster passend für Steyr T188, 288**
Kunstleder schwarz, BxTxH: 43x43x32 cm.
Best. Nr. 845

**Sitzpolster passend für Steyr T190**
Kunstleder schwarz (ohne Abb.), BxTxH: 43x39x27 cm.
Best. Nr. 846

**3 Seitensitzpolster zu Steyr T80/84**
Kunstleder schwarz, BxTxH: 36x50x26 cm, Lehne mit umlaufenden Klettverschluss für perfekten Halt sowie 3 Lederschlaufen für die Befestigung. Möglichkeit einer Fuß-Wadenverlängerung mit Klettverschluss.

| Ausführung | Best. Nr. |
|---|---|
| links | 63234 |
| rechts (wie Abb.) | 63233 |

**4 Fuß-Wadenverlängerung**
Zu Sitzpolster T80/84. Kunstleder schwarz, mit Klettverschluss, BxT: 36x33 cm.
Best. Nr. 63235



**5 Fahrzeugsitzkissen heizbar**
12V/34W, anzustecken am Zigarettenanzünder, mit eingebautem Thermostat, incl. Überhitzungsschutzfür angenheme Wärme und mehr Sitzkomfort
Best. Nr. 7279

Hergestellt in Österreich



**6 Sitzpolster Universal, niedere Lehne**
Verstellbare Lederschlaufe auf der Unterseite zur Befestigung, Kunstleder schwarz, BxTxH: 41x38x27 cm.
Best. Nr. 19521



**7 Sitzpolster passend für Klepp Elastomat 400/500/600**
Mit umlaufendem Gummiband für perfekten Halt.
BxTxH: 49x43x38 cm.Kunstleder schwarz
Best. Nr. 18736

**Maßangaben in cm: Breite x Tiefe x Höhe**



Symbolfoto

**8 Sitzüberzug, 1-tlg. passend für Klepp Elastomat 600**
Niedere Lehne, BxTxH: 47x35x29 cm.Kunstleder schwarz
Best. Nr. 1341

**Sitzüberzug, 1-tlg. passend für Grammer LS 95/H1/90AR und MSG 95A/20**
BxTxH: 49x41x43 cm, Velourstoff.
Best. Nr. 19522



**9 Sitzüberzug, 2-tlg. passend für Klepp 1050-1051**
Kunstleder schwarz, BxTxH: 48x41x41 cm.
Best. Nr. 19542

**Sitzüberzug, 2-tlg. passend für Grammer DS85/H3**
Velourstoff, BxTxH: 48x43x33 cm.
Best. Nr. 19549

**Sitzüberzug, 2-tlg. passend für Grammer MSG95A/721**
Velourstoff, BxTxH: 50x43x40 cm.
Best. Nr. 37544



**10 Sitzüberzug, 3-tlg. passend für Grammer Maximo XL 731/741**
Velourstoff, BxTxH: 55x50x45cm
Best. Nr. 57803

# TOP-ANGEBOT




**Kraftstofffilter-Patrone WK842**
Mit Ablassschraube
Best. Nr. 16627
**ab 3 Stück je Stück nur 14,25**




**Ölfilter-Patrone W940**
mit Rücklaufsperrventil
Best. Nr. 16619
**ab 3 Stück je Stück nur 10,00**

## Deutz

**Ölfilter-Patrone W940/5**
passend zu Deutz: D4005, D4505, D5005, D6005, D4006, D4506, D5006, D5206, D5506, D6006, D6506, D6806, D7006, D7206, D4007, D4507, D4807, D5207, D6007, D6207, D6507, D7007, D7207, D7807, DX50V, DX80, DX86, DX92, DX3.10, DX3.30, DX3.50, DX3.60, DX3.70, DX3.90, DX4.10, DX4.30
Best. Nr. 5805

**Ölfilter-Patrone W962**
passend zu Deutz: D7506, D8005, D9005, D8006, D9006, D10006, D12006, D13006, D16006, DX85, DX90, DX110, DX120, DX230, DX6.10, DX6.30, Intrac 2005, 2006
Best. Nr. 5806

## Fendt

**Kraftstofffilter-Patrone WK731**
passend zu Fendt: Farmer 303LS, Farmer 304LS, Farmer 306LS, Farmer 306S, Farmer 308S, Farmer 308LS, Farmer 309S, Farmer 309LS, Farmer 310LSA, Farmer 311LSA, Favorit 610S, Favorit 611S, Favorit 610SL, Favorit 614S, Favorit 614LS, Favorit 614SL, Favorit 615LS, Favorit 615SL
Best. Nr. 5803

**Ölfilter-Patrone W930**
passend zu Fendt: Farmer 2S, Farmer 102S, Farmer 103S, Farmer 104S, Farmer 105S, Farmer 106S, Farmer 303LS, Farmer 304LS, Farmer 307, F230GT, F231GT, F250GT
Best. Nr. 38921

**Ölfilter-Patrone W940**
passend zu Fendt: Farmer 3S, Farmer 12S, Farmer 14S, Farmer 108S, Farmer 305LS, Farmer 305LSA, Farmer 306, Farmer 306LSA, Farmer 307LS, Farmer 307LSA, Farmer 308, Farmer 308LS, Farmer 308LSA, Farmer 309, Farmer 309LS, Farmer 309LSA, Farmer 310, Farmer 310LS, Farmer 5S, Farmer 11S
Best. Nr. 16619

## FIAT

**Kraftstofffilter-Element P917x**
passend zu FIAT: 400, 420, 420DT, 450, 450DT, 450/8, 450S, 450SDT, 455, 460, 460DTV, 466, 466DT, 470, 470DT, 477DT, 480, 480DT, 480/8DT, 500DT/DTS, 540, 540DT, 545, 550, 555, 570, 570DT, 580, 580DT, 600, 600DT, 605, 605DT, 638, 640, 640DT, 650, 655, 666, 666DT
Best. Nr. 16628

**Ölfilter-Patrone W8005**
passend zu FIAT: 400, 420, 420DT, 450, 450D, 450S, 450SDT, 455, 460, 460DTV, 466, 466DT, 470, 470DT, 477DT, 474, 474DT, 480, 480DT, 500, 500DT, 500DTS, 540, 540DT, 540Special, 545, 550, 555, 566, 566DT, 570, 570DT, 580, 580DT, 600, 600DT, 605, 605C, 638, 640, 640DT, 650
Best. Nr. 5808

## John Deere

**Ölfilter-Patrone W936/4**
passend zu John Deere:
Best. Nr. 5809

## Lindner

**Ölfilter-Patrone W950/7**
passend zu Lindner: Geo63, Geo63Alpin, Geo70, Geo73, Geo73Alpin, Geo75, Geo80, Geo85, Geo100, Geo103
Best. Nr. 55691

## Landini

**Ölfilter-Patrone W940/24**
mit Rücklaufsperrventil
passend zu Landini: Advantage 65V/GT, 75F/FGT/V, 85F/GT, 95GT, Blizzard 75, 85, 95, Legend 105, 115, 130, 145, 165, teilweise Serie 5000, 6000, 7000, 8000, 9000
Best. Nr. 47378

## Massey Ferguson

**Ölfilter-Einsatz H820/3x**
Passend für: MF20, 25, 30-FE35, MF35 bis BJ 12/58-MF65 ab Serien Nr. 525039-MF130, 133-MF135 ab Mot. Nr. 152UA355232D-MF148, 152, 152MKII bis Mot. Nr. 152UA10572DS-MF158, 158MKIII bis Mot. Nr. 203UA80190D, MF165 Motor AD4.203 ab Serien Nr. 356953.
Best. Nr. 16621

**Ölfilter-Patrone W723/3**
passend zu Massey Ferguson: 135, 148, 150, 152, 164S, 164V, 233, 235, 235S, 245, 253, 254, 255, 353, 364, 560, 565, 133
Best. Nr. 6062

## New Holland

**Ölfilter-Patrone W1140**
passend zu New Holland: 8030, 8040, 8050, 8060, L65, L75, L85, L95, LM410, LM640, T7510, T7520, T7530, T7540, T7550, T8030, T8040, T8050, TD55, TD75, TD85, TD95, TDD55, TDD75, TDD85, TDD95, TL70, TL80, TL90, TL100, TVT135, TVT145, TVT155, TVT170, TVT190, TVT195
Best. Nr. 48357

## Same

**Ölfilter-Patrone W1130**
mit Rücklaufsperrventil
passend zu Same: 55, 65, 70, 75, 80, 60DT, 70DT, 80DT
Best. Nr. 42913

## Steyr

**Ölfilter-Patrone W920**
passend zu Steyr: T188, 430, 40
Best. Nr. 410

**Ölfilter Einsatz H1038x**
passend zu Steyr: T190, T288, T290, 40, 50
Best. Nr. 16617

**Ölfilter-Patrone W940**
passend zu Steyr: 540, 545, 548, 650, 760, 768, 870, 980, 988, 8045RS2, 8055, 8060, 8065, 8070, 8075, 8080, 8090, 942, 948, 9078, M9078, 9083, 9086, M9086, 9094, M9094
Best. Nr. 16619

**Ölfilter-Patrone W940/10**
passend zu Steyr: M968, M968
Best. Nr. 44050

**Ölfilter-Patrone W1140/11**
passend zu Steyr: 667, 680, M9078, M9086, M9094, 9080M, 9090M, 9085MT, 9095MT, 9105MT, 9105, 9115, 9125, 9145, 9155, 9170, 9190, 9200, CVT120, CVT130, CVT150, CVT170, CVT6135, CVT6140, CVT6145, CVT6150, CVT6155, CVT6160, CVT6160, CVT6170, CVT6175, CVT6190, CVT6195
Best. Nr. 38922




**1 Kraftstofffilter zu Steyr**
Außendurchmesser 70 mm Innendurchmesser 17 mm Länge 121 mm
passend zu Steyr: T80, T84, T86, T180, T182
verwendbar anstatt Steyr: 11800550156
Best. Nr. 27628

**Haltefeder Dieselfilter Steyr**
verwendbar anstatt Steyr: 11800550050
Best. Nr. 97978

**Dichtung zu Dieselfilter Steyr**
Papierdichtung zwischen Filtergehäuse und Tank, Höhe: 1,5mm, Pos.Nr 4
verwendbar anstatt Steyr: 11800550012
Best. Nr. 97979

**Dichtring zu Krafstofffilter Steyr**
Passend zu Kraftstofffilter Faie Nr 27628Pos.Nr 14
Best. Nr. 27631

**2 Luftfiltereinsatz für Ölbadluftfilter Steyr**
Aussendurchmesser: 150mmInnendurchmesser: 50mmHöhe: 90mm
passend zu Steyr: T80, T84, T86
verwendbar anstatt Steyr: 186190701
Best. Nr. 113114



**3 Spiegel zu Fendt 375x187mm**
Kunststoffgehäuse schwarz, Montage auf Stange ø 14 - 20 mm, Länge: 375mm, Breite: 187mm, Mekra Nr: 513640127H
passend zu Fendt: Farmer 240S, Farmer 250S, Farmer 250V, Farmer 260P, Farmer 260S, Farmer 260V, Farmer 270P, Farmer 280P, Farmer 304, Farmer 305, Farmer 307, Farmer 308, Farmer 309, Farmer 310, Favorit 611, Favorit 612, Favorit 614, Favorit 615, F345GT, F360GT, F365GT, F380GT, F390GT, F395GT, Farmer 311, Farmer 312
Best. Nr. 44324

**Spiegelglas zu Fendt**
Stärke 3mm, Länge 364mm, Breite 175mm, Mekra Nr: 403640222H
Best. Nr. 44323



**4 Spiegel komplett zu Same, Fiat**
Spiegel 230x180mm, Länge Stange: 250-300mm, Stange: 20mm, Lochabstand Befestigung: 100mm
Ausführung: rechts, links
verwendbar anstatt Fiat: 101735, 5108721, 6541132, 101736, 5108722, 6541142

| Ausführung | Best. Nr. |
|---|---|
| rechts | 98449 |
| links | 98450 |



**5 Spiegel zu Fiat, Merlot**
passend zu FIAT: 4723931 , 5165633
passend zu Merlo: 042848
Best. Nr. 25301



**6 Spiegel zu Deutz, Steyr**
Komplett mit gewölbtem Spiegelglas, Spiegelgehäuse Stahlblech verzinkt mit Kunststoffbeschichtung, passend für z.B.: Deutz, teilw. Steyr,... Klemmschelle für Stange Ø 16-18 mm, Größe 310x220 mm.
Best. Nr. 45541

















**1 Spiegel rund 130mm**
Rund Ø 130mm, aus schwarzem Stahl, Klemmschelle für 10mm Stange
Best. Nr. 6501

**2 Weitwinkelspiegel**
Glas stark gewölbt zur Sichtverbesserung, Spiegelgehäuse aus Kunststoff, mit Klemmhalter für Stange Ø 14-24 mm, Größe 240x165 mm
Best. Nr. 54354



**9 Teleskop-Spiegelhalter links**
Länge 500 - 800 mm, Stange 22mm, Passend zu Case Maxxum 100-170, 5120-5150, 5220-5250, CX50-100, CS, CSPro, CVX-Serie, Steyr 9000, 9100, CVT-Serie
verwendbar anstatt Steyr: 1-34-677-082
Best. Nr. 25045

**Teleskop-Spiegelhalter rechts**
verwendbar anstatt Steyr: 1-34-677-083
Best. Nr. 25040

**3 Spiegel 235x180 mm**
235x180 mm, Kunststoffgehäuse schwarz, Klemmschelle und Gelenk für 14 - 20 mm Stange, passend für Steyr Kompakt Serie, Same, Landini, Reform.
Best. Nr. 72172

**4 Spiegel 328x239mm**
Komplett mit gewölbtem Spiegelglas passend für z.B.: New Holland,... Schwarzes Kunststoffgehäuse drehbare Klemmschelle für Stange Ø 14-20 mm, Größe 328x239 mm.
Best. Nr. 45540

**Spiegelglas 313x223mm**
Best. Nr. 118717

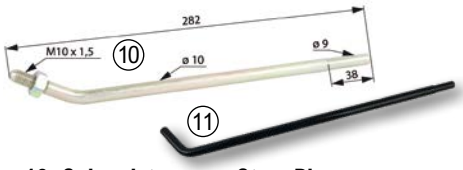


**10 Spiegelstange zu Steyr Plus Serie**
verwendbar anstatt Steyr: 1.93.770019
Best. Nr. 25036

**11 Spiegelstange Steyr**
Länge: 410mm, Durchmesser 10mm passend zu Serie Steyr: Baureihe 13 passend zu Steyr: T80, T84, T86
Best. Nr. 99352

**5 Spiegel 210x138mm**
Komplett mit gewölbtem Spiegelglas 210x138 mm schwarzer Kunststoff, Klemmschelle mit Drehteller für 10 mm Stange, verwendbar für LKW, Geländewagen, Land- und Baumaschinen. (E-geprüft).
Best. Nr. 6500

**6 Spiegel 318x186mm**
Komplett mit gewölbtem Spiegelglas, passend auch teilweise für Steyr 900, schwarzes Kunststoffgehäuse, mit Klemmhalter für Stange Ø 14-20 mm, Größe 318x186 mm
Best. Nr. 37889

**Spiegelglas 308x176 mm**
Best. Nr. 38878



**12 Befestigungsplatte**
für Teleskopspiegel, mit 4 Bohrungen Ø 9 mm, Lochabstand 55 mm, LxBxH: 136x50x21 mm
Best. Nr. 60348

**7 Spiegel 316x230mm**
Länge 316 mm, Breite 230 mm, für Stange 18-22mm, schwarzes Kunststoffgehäuse, passend zu Case: 3210-3230, 4210-4230, CS, CSPro, CVX-Serie, CX50-100, Magnum 7210-7250, 8910-8950, Maxxum 5120-5150, 5220-5250, Deutz Agrotrac, Agrotron, Fendt: Favorit 500, 800, 900, Vario-Serien, Lindner Geotrac 3 und 4 Serie, New Holland TVT und T7500, Same Diamond, Iron, Laser, Rubin, Silva, Steyr 9000, 9100, CVT Serie
Best. Nr. 25070

**Spiegelglas 302x215mm**
Best. Nr. 25071

**8 Spiegel 305x183mm**
Länge 305 mm, Breite 183 mm, schwarzes Kunststoffgehäuse, für Stange 18mm, passend zu Case Maxxum 5120-5150, C, CS, CVX Serie, Steyr 900, 9000, 9100, CVT Serie, New Holland TVT Serie
Best. Nr. 25063

**Spiegelglas 293x172mm**
Best. Nr. 25068



**13 Spiegel beheizbar**
318x186 mm, 12V, schwarzes Kunststoffgehäuse, Klemmhalter für Stange Ø 14-20 mm.
Best. Nr. 38846



**14 Spiegel 230x175mm**
komplett mit Stange ø 18 mm und Befestigung, schwarzes Kunststoffgehäuse, Stangenlänge incl. Halterung: 300mm

| Ausführung | Best. Nr. |
|---|---|
| rechts | 57357 |
| links | 57358 |

**Spiegel 230x175mm**
Best. Nr. 57359



**15 Spiegel komplett mit Teleskophalterung**
Verstellbereich 420-720 mm, Spiegel 235x180 mm, schwenkbar, für Stange Ø 14-20 mm, ohne Befestigungsplatte.
Best. Nr. 60347

**Spiegel 235x180 mm**
Best. Nr. 72172



**16 Teleskopspiegelhalter zu MF 5400, 6400, 7400, 8400**
Verwendung: links und rechts, Länge min: 420mm, Länge max: 665mm, verwendbar anstelle von Britax: 7270.050.B
passend zu Serie Massey Ferguson: 5400, 6400, 7400, 8400
verwendbar anstatt Massey Ferguson: 3787145M91
Best. Nr. 115547

**Spiegelglas 313x223mm**
Best. Nr. 118717

## Passend zu Steyr Plus Serie

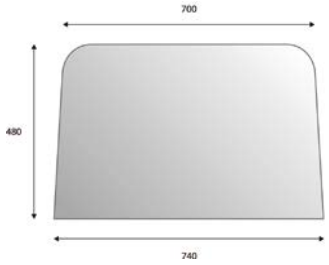


**1 Frontscheibe zu Steyr Plus**
Scheibe: klar
verwendbar anstatt Steyr: 193710003
Best. Nr. 24615

## Passend zu Steyr 8055, 8065, 8075 mit RS1 Kabine

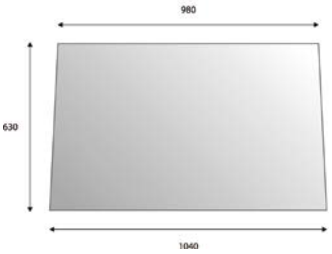


**2 Fronscheibe zu Steyr RS1 Kabine**
Scheibe: Klar
verwendbar anstatt Steyr: 1-34-471-001
Best. Nr. 24616

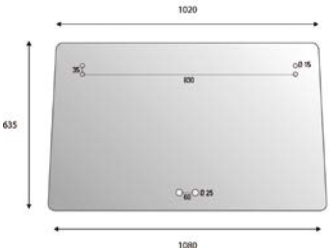


**3 Frontscheibe zu Steyr mit RS1/2 Kabine**
Scheibe: Klar
verwendbar anstatt Steyr: 1-34-471-021
Best. Nr. 24618

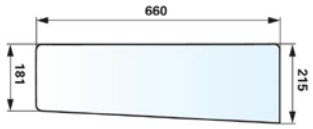


**4 Frontscheibe unten zu Steyr mit RS1/2 Kabine**
Scheibe: klar, links/rechts
verwendbar anstatt Case/Steyr: 1-34-471-002
Best. Nr. 24619

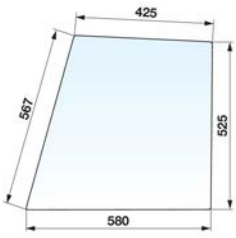


**5 Türscheibe RS1 Kabine**
Scheibe:Klar, rechts/links
verwendbar anstatt Steyr: 1-34-701-030
Best. Nr. 24620

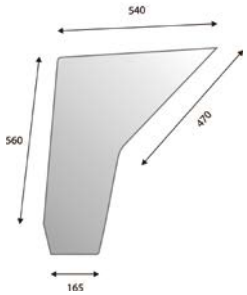


**6 Türscheibe RS1 Kabine**
Scheibe:Klar, rechts/links
verwendbar anstatt Steyr: 1-34-701-029
Best. Nr. 24621

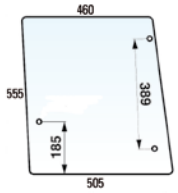


**7 Seitenscheibe hinten zu Steyr mit RS1/2 Kabine**
Farbe: klar
verwendbar anstatt Steyr: 1-34-701-491
Best. Nr. 24625

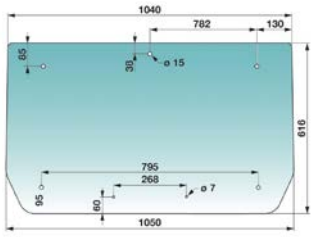


**8 Heckscheibe zu Steyr RS 1**
verwendbar anstatt Steyr: 1-34-701-476, 1-34-703-215
Best. Nr. 24627

## Passend zu Steyr 8045, 8055, 8065, 8075, 8085 mit RS2 Kabine

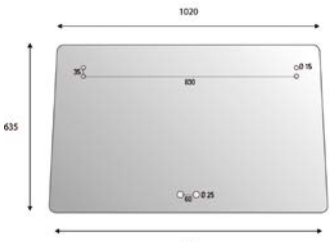


**9 Frontscheibe zu Steyr mit RS1/2 Kabine**
Scheibe: Klar
verwendbar anstatt Steyr: 1-34-471-021
Best. Nr. 24618

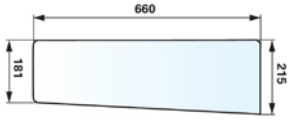


**10 Frontscheibe unten zu Steyr mit RS1/2 Kabine**
Scheibe: klar, links/rechts
passend zu Serie Case: C
verwendbar anstatt Case/Steyr: 1-34-471-002
Best. Nr. 24619

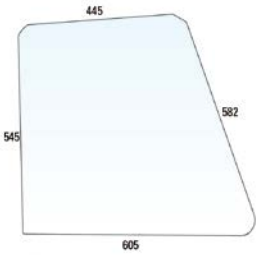


**11 Türscheibe oben zu Steyr RS2**
Scheibe:Klar, rechts/links
verwendbar anstatt Steyr: 1-34-701-481, 1-34-701-595
Best. Nr. 24624

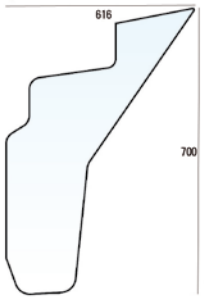


**12 Türscheibe unten zu Steyr RS2**
Scheibe:Klar, rechts/links
verwendbar anstatt Steyr: 1-34-701-482, 1-34-701-596
Best. Nr. 24622

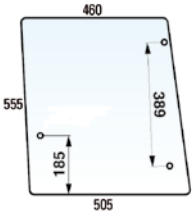


**13 Seitenscheibe hinten zu Steyr mit RS1/2 Kabine**
Farbe: klar
verwendbar anstatt Steyr: 1-34-701-491
Best. Nr. 24625

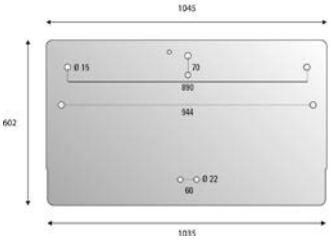


**14 Heckscheibe zu Steyr RS 2**
verwendbar anstatt Steyr: 1-34-703-136
Best. Nr. 24626

## Passend zu Steyr 8060, 8070, 8080, 8090, 8100, 8120, 8130 mit SK1 Kabine

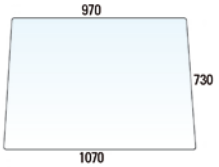


**15 Frontscheibe zu Steyr zu SK 1**
Farbe: Klar
verwendbar anstatt Steyr: 1-34-271-084
Best. Nr. 24629




**16 Frontscheibe zu Steyr SK1/ SK2**
Farbe: Klar
verwendbar anstatt Steyr: 1-34-171-145
Best. Nr. 24630




**17 Frontscheibe unten**
Scheibe: klar, zu Steyr Kabine SK1/ SK2 links und Rechts
verwendbar anstatt Steyr: 1-34-171-082
Best. Nr. 24635

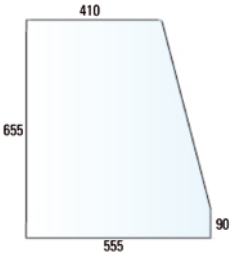


**18 Türscheibe links oben zu Steyr SK 1 Kabine**
Farbe: Klar
verwendbar anstatt Steyr: 1-34-171-085
Best. Nr. 24638

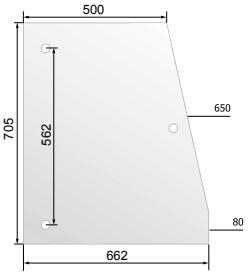


**19 Türscheibe oben rechts zu Steyr SK1**
verwendbar anstatt Steyr: 1-34-171-113
Best. Nr. 24641

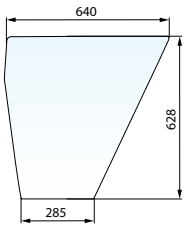


**20 Türscheibe rechts unten Steyr SK 1**
verwendbar anstatt Steyr: 1-34-171-104
Best. Nr. 24640

keine Originalteile




**1 Seitenscheibe zu Steyr SK1 und SK2**
links und rechts, Farbe/Klar
verwendbar anstatt Steyr: 1-34-171-112
Best. Nr. 24644

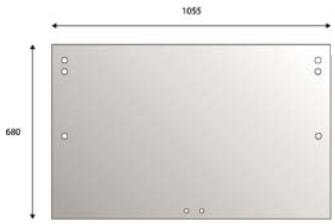


**2 Heckscheibe zu Steyr SK 1 Kabine**
Farbe klar
verwendbar anstatt Steyr: 1-34-171-087
Best. Nr. 24647

## Passend zu Steyr 8070, 8080, 8090, 8110, 8130 mit SK2 Kabine




**3 Frontscheibe zu Steyr SK1/ SK2**
Farbe: Klar
verwendbar anstatt Steyr: 1-34-171-145
Best. Nr. 24630




**4 Frontscheibe unten**
Scheibe: klar, zu Steyr Kabine SK1/ SK2 links und Rechts
verwendbar anstatt Steyr: 1-34-171-082
Best. Nr. 24635

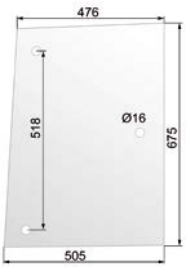


**5 Seitenscheibe zu Steyr SK1/2**
links und rechts Farbe: getönt, grün
verwendbar anstatt Steyr: 1-34-371-112
Best. Nr. 24645

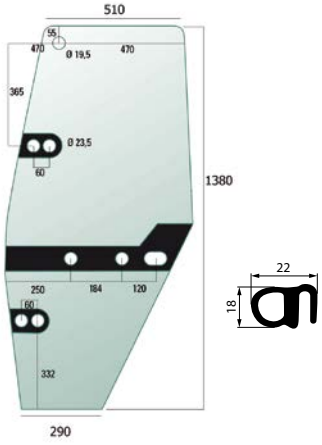


**6 Türscheibe rechts zu Steyr Kabine SK2**
Farbe: getönt, grün
verwendbar anstatt Steyr: 1-34-221-003
Best. Nr. 24632

**Türscheibe links zu Steyr SK2**
Farbe: getönt, grün
verwendbar anstatt Steyr: 1-34-221-004
Best. Nr. 24633

**Klemmprofil zu Steyr/Tür SK2**
EPDM zum Aufkleben, Meterware, 4 m nötig für Best. Nr. 24632/ 24633
Best. Nr. 24631

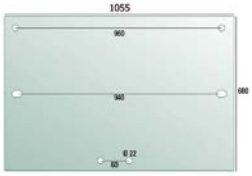


**7 Heckscheibe zu Steyr SK 2 Kabine**
Farbe: getönt. grün
verwendbar anstatt Steyr: 1-34-371-215
Best. Nr. 24649

## Passend zu Steyr 942,948, 955, 964, 970, Case C42, C48, C55, C64, C70

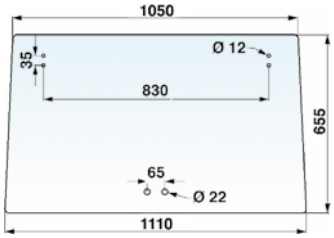


**8 Frontscheibe Farbe/Klar**
verwendbar anstatt Case/Steyr: 1-34-571-001
Best. Nr. 24651

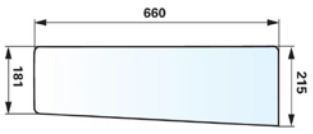


**9 Frontscheibe unten zu Steyr mit RS1/2 Kabine**
Scheibe: klar, links/rechts
verwendbar anstatt Case/Steyr: 1-34-471-002
Best. Nr. 24619

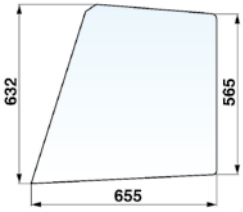


**10 Türscheibe links/rechts oben, klar**
verwendbar anstatt Case/Steyr: 1-34-771-736
Best. Nr. 24652

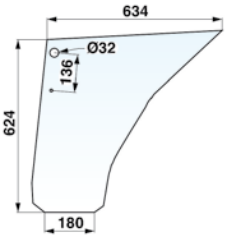


**11 Türscheibe unten**
links/rechts, Farbe Klar
verwendbar anstatt Case/Steyr: 1-34-771-738
Best. Nr. 24653

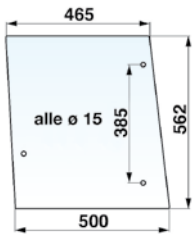


**12 Seitenscheibe**
rechts/links, Farbe Klar
verwendbar anstatt Case/Steyr: 1-34-771-725
Best. Nr. 24660

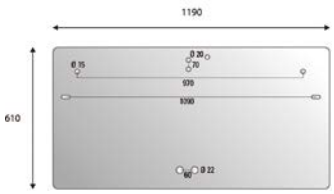


**13 Heckscheibe oben Farbe klar**
verwendbar anstatt Case/Steyr: 1-34-771-719, 1-34-771-735
Best. Nr. 24661

## Passend zu Steyr M948, M958, M952, M968, M975, Case CS48, CS58, CS68,

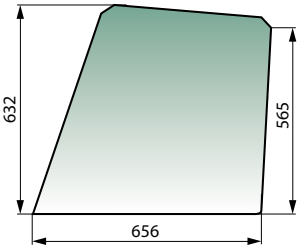


**14 Türscheibe oben**
links/rechts, Farbe getönt, grün
verwendbar anstatt Case/Steyr: 1-34-771-737
Best. Nr. 24662

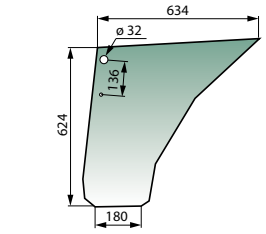


**15 Türscheibe unten**
links/rechts, Farbe getönt, grün
verwendbar anstatt Case/Steyr: 1-34-703-118
Best. Nr. 24663

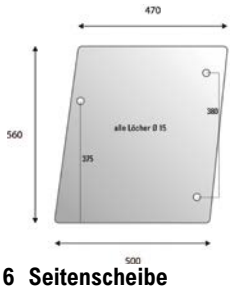


**16 Seitenscheibe**
links/rechts Farbe getönt, grün bis DBD45727
verwendbar anstatt Case Steyr: 1-34-703-168
Best. Nr. 24664

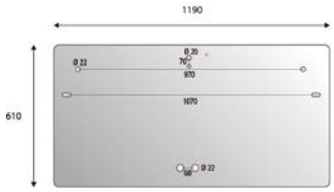


**17 Heckscheibe oben**
Farbe grün getönt
verwendbar anstatt Steyr: 1-34-568-074, 1-34-703-121, .354559A1
Best. Nr. 24665

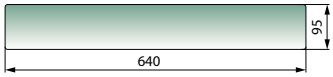


**18 Heckscheibe unten**
Farbe grün getönt
verwendbar anstatt Case/Steyr: 1-34-568-349, 1-34-703-126
Best. Nr. 24667

## Passend zu Steyr M948, M958, M963, Case CS48, CS58, CS63

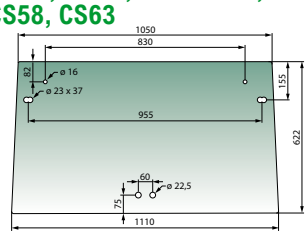


**19 Frontscheibe oben**
Farbe getönt
verwendbar anstatt Case/Steyr: 1-34-571-402, 1-34-571-406
Best. Nr. 24668

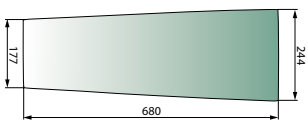


**20 Fronstscheibe unten**
links und rechts, Farbe grün getönt
verwendbar anstatt Case Steyr: 1-34-571-404, 1-34-571-405
Best. Nr. 24669

## Passend zu Steyr M968, M975 bis FGST.NR 4939, Case CS68, CS75

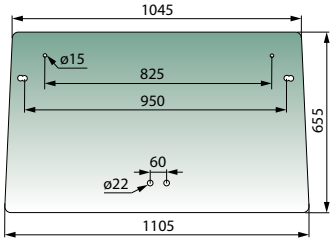


**1 Frontscheibe oben**
Farbe grün getönt6/97-0/99 bis Fgst. NR:04939
verwendbar anstatt Case Steyr: 1-34-571-301
Best. Nr. 24670

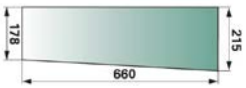


**2 Frontscheibe unten**
links und rechts, Farbe grün getönt6/97-0/99 bis Fgst.NR:04939
verwendbar anstatt Steyr: 1-34-571-302
Best. Nr. 24672

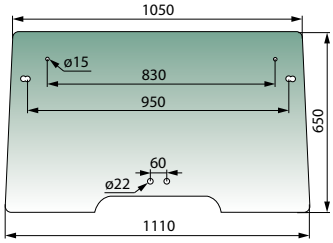


**3 Frontscheibe oben**
Farbe grün getönt03/99-03/04 ab Fgst.Nr:DBD0040001
verwendbar anstatt Steyr: 1-34-571-600, 1-34-571-605
Best. Nr. 24673

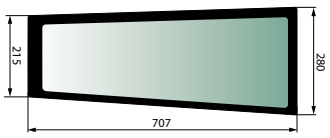


**4 Frontscheibe links unten**
Farbe grün getönt03/99-03/04 ab Fgst.Nr:DBD0040001
verwendbar anstatt Steyr: 1-34-571-603
Best. Nr. 24674
**Frontscheibe rechts unten**
Best. Nr. 24675

## Passend zu Steyr Serie M9000, 9000M, 9000MT, CVT, Case Serie CS und CVX, New Holland Serie TVT

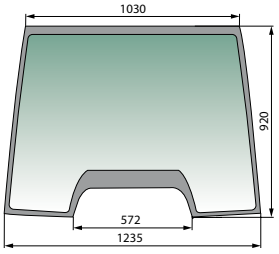


**5 Frontscheibe oben**
Farbe getönt
verwendbar anstatt Steyr: 1-34-671-001, 1-34-671-067, 1-34-671-097, 47108762, 47110837
Best. Nr. 24676

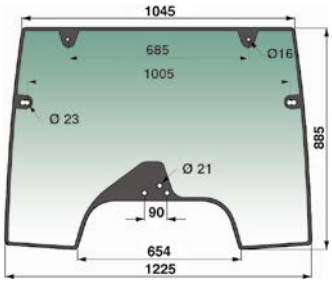


**6 Frontscheibe oben**
Farbe getönt
verwendbar anstatt Steyr: 1-34-671-004, 1-34-671-010, 1-34-671-040, 1-34-671-050, 1-34-671-060, 1-34-671-090, 47108761, 47110838
Best. Nr. 24678

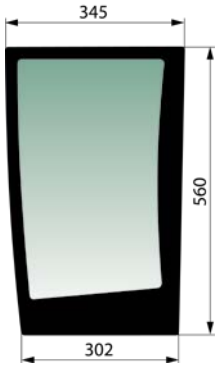


**7 Frontscheibe rechts unten**
Farbe grün getönt
verwendbar anstatt Steyr: 1-34-671-002, 1-34-671-069, 1-34-671-099, 47110839, 4718764
Best. Nr. 24679

**Frontscheibe links unten**
Farbe grün getönt
verwendbar anstatt Steyr: 1-34-671-003, 1-34-671-070, 1-34-671-080, 47108765, 47110840
Best. Nr. 24680

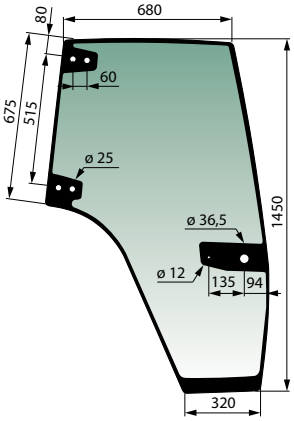


**8 Türscheibe rechts**
Farbe getönt
verwendbar anstatt Steyr: 1-34-621-002, 1-34-621-046, 1-34-621-076, 1-34-621-081, 1-34-621-091, 47110845

Best. Nr. 24681

**Türscheibe links**
Farbe grün getönt
verwendbar anstatt Steyr: 1-34-621-001, 1-34-621-045, 1-34-621-075, 1-34-621-080, 1-34-621-090, 47110844
Best. Nr. 24682

keine Originalteile

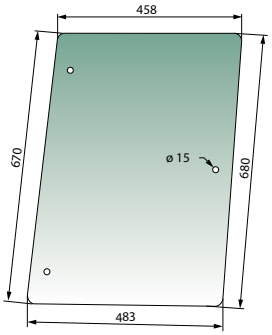


**9 Seitenscheibe**
rechts/links, Farbe getönt
Best. Nr. 24683

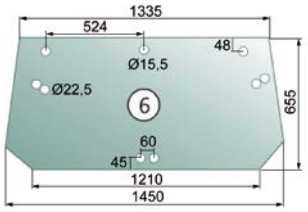


**10 Heckscheibe ohne Wischer**
verwendbar anstatt Steyr: 1-34-671-005, 1-34-671-011, 1-34-671-041, 1-34-671-061, 1-34-671-071, 1-34-671-091, 47108766, 47110841
Best. Nr. 24684

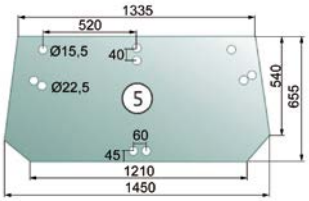


**11 Heckscheibe mit Heckwischer**
verwendbar anstatt Steyr: 1-34-671-009, 1-34-671-025, 1-34-671-049, 1-34-671-062, 1-34-671-072, 1-34-671-092, 1-34-671-024, 47109343, 47110842
Best. Nr. 24685

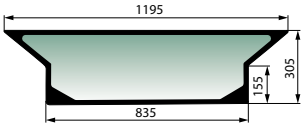


**12 Heckscheibe unten**
Farbe grün getönt
verwendbar anstatt Steyr: 1-34-671-015, 1-34-671-076, 1-34-671-086, 47106797, 47110846
Best. Nr. 24687

## Passend zu Lindner Geotrac 50, 60, 70, 80, 90, 100, 65, 75, 85, 63, 73, 83, 93, 103

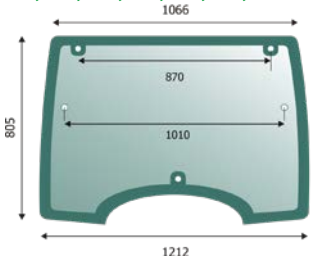


**13 Frontscheibe zu Lindner Geotrac, Farbe grün getönt**
verwendbar anstatt Lindner: 3203100
Best. Nr. 97033

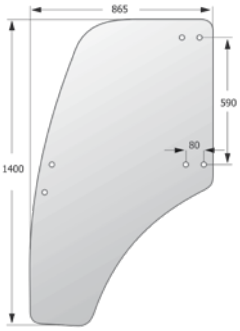


**14 Türscheibe links**
passend zu Geotrac bis Baujahr 2001, Farbe: grün getönt
verwendbar anstatt Lindner: 3203103
Best. Nr. 29148
**Türscheibe rechts**
verwendbar anstatt Lindner: 3203102
Best. Nr. 29147

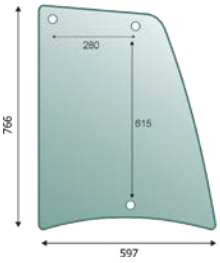


**15 Seitenscheibe zu Lindner Geo, rechts**
Farbe: grün getönt
verwendbar anstatt Lindner: 3203108
Best. Nr. 37788
**Seitenscheibe zu Lindner Geo, links**
Farbe: grün getönt
verwendbar anstatt Lindner: 3203107
Best. Nr. 37878

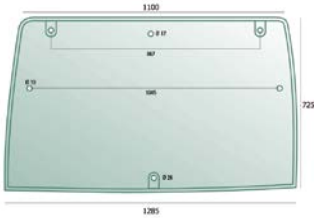


**16 Heckscheibe zu Lindner Geotrac**
Heckscheibe 1285 x 1100, Farbe: grün getönt
verwendbar anstatt Lindner: 3203101
Best. Nr. 28890

## Passend zu Lindner 1450, 1500, 1600 mit Compact A206 Kabine

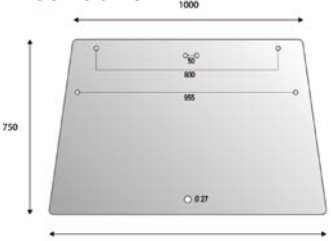


**17 Heckscheibe zu Lindner**
Kabine Fritzmeier: Compact A 206
verwendbar anstatt Lindner: 3200566
Best. Nr. 28986



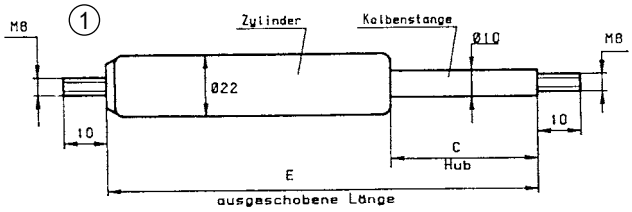


### 1 Gasdruckfeder AL-KO GF10/22 Standard

Für den universellen Einsatz, Kolbenstange verchromt, durch verschiedene Befestigungselemente individuell einsetzbar, hydraulische Dämpfung! Zylinder: 22 mm, Kolbenstange: 10 mm, Gewinde: M8, die Gasfeder ist mit der Kolbenstange nach unten einzubauen.

| E (mm) | Hub (mm) | Federkraft (N) | Best. Nr. |
|---|---|---|---|
| 260 | 100 | 100 | 11670 |
| 260 | 100 | 200 | 1393 |
| 260 | 100 | 300 | 11753 |
| 260 | 100 | 400 | 1400 |
| 260 | 100 | 500 | 113648 |
| 260 | 100 | 600 | 1411 |
| 260 | 100 | 800 | 1418 |
| 360 | 150 | 100 | 11671 |
| 360 | 150 | 200 | 1394 |
| 360 | 150 | 300 | 11757 |
| 360 | 150 | 400 | 1406 |
| 360 | 150 | 500 | 106610 |
| 360 | 150 | 600 | 1412 |
| 360 | 150 | 800 | 1420 |
| 460 | 200 | 100 | 11676 |
| 460 | 200 | 200 | 1395 |
| 460 | 200 | 300 | 11758 |
| 460 | 200 | 400 | 1407 |
| 460 | 200 | 500 | 113649 |
| 460 | 200 | 600 | 1413 |
| 460 | 200 | 800 | 1427 |
| 560 | 250 | 100 | 11679 |
| 560 | 250 | 200 | 1398 |
| 560 | 250 | 300 | 11759 |
| 560 | 250 | 400 | 1409 |
| 560 | 250 | 500 | 113650 |
| 560 | 250 | 600 | 1414 |
| 560 | 250 | 800 | 1429 |
| 660 | 300 | 100 | 11681 |
| 660 | 300 | 200 | 11683 |
| 660 | 300 | 300 | 11761 |
| 660 | 300 | 400 | 11686 |
| 660 | 300 | 500 | 113651 |
| 660 | 300 | 600 | 1415 |
| 660 | 300 | 800 | 1432 |
| 760 | 350 | 400 | 11687 |
| 760 | 350 | 500 | 113652 |
| 760 | 350 | 800 | 11695 |
| 860 | 400 | 300 | 11763 |
| 860 | 400 | 400 | 11689 |
| 860 | 400 | 500 | 45821 |
| 860 | 400 | 600 | 11694 |
| 860 | 400 | 800 | 11697 |

Die erforderliche Ausschubkraft ist nach folgender Formel einfach zu berechnen:

$$F1 = \frac{G \cdot a}{x \cdot b} \cdot 11$$

G = Gewicht des beweglichen Teiles (kg)
S = Schwerpunkt des beweglichen Teiles
a = horizontaler Abstand Schwerpunkt/Scharnierpunkt (mm)
b = Parallelabstand Gasfeder/ Scharnierpunkt (mm)
11 = Umrechnungsfaktor kg > N + Sicherheit
x= Anzahl der Gasfedern

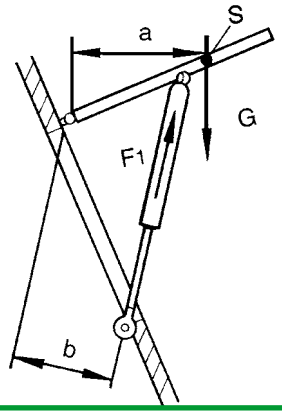


### 2 Winkelgelenk M8

Verzinkt, aufschraubbar, M8A=30, B=M8, C=16 mm
Best. Nr. 1453

### 3 b) Gabelkopf M8

A=32, C=8 mm
Best. Nr. 1454

### 4 c) Auge M8, 5x28

für Gasfeder
Best. Nr. 1455

### 5 d) Auge M8, 10x16

A=16, B=8,1, C=10 mm
Best. Nr. 1456

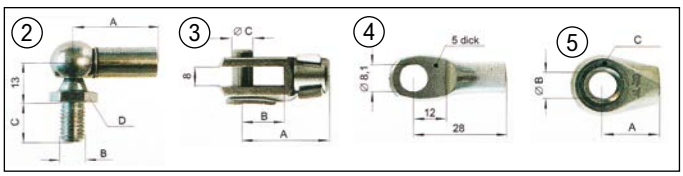


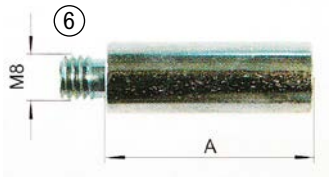


### 6 Distanzstück/Verlängerung M8

| Gewinde | A (mm) | Best. Nr. |
|---|---|---|
| M8 IG/AG | 34 | 107958 |
| M8 IG/AG | 58 | 107959 |

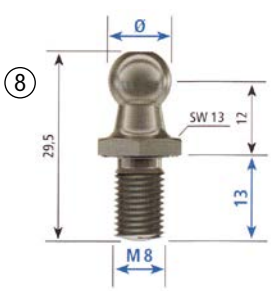





Symbolfoto

### 7 Gasdruckfeder

Passend zu Stabilus LIFT-O-MAT. Komplett mit Befestigungselementen, endlagengedämpft (keine Beschädigung der Scharniere).

| Länge min mm | Länge max mm | Stabilus Nr. | Anwendung | Best. Nr. | Preis |
|---|---|---|---|---|---|
| **Passend zu Case** | | | | | |
| 190 | 260 | 069167 | XL-Kabine Tür | 34566 | |
| **Passend zu Deutz** | | | | | |
| 300 | 500 | 056189 = 052752 = 052213 | Tür, Heckscheibe | 35752 | |
| 310 | 535 | 1409FH | Agrotron Heckscheibe | 45878 | |
| **Passend zu Fendt** | | | | | |
| 350 | 600 | 516600 | Favorit/GT611, 612, 614, 615, LS/LSA Modelle, Farmer 305, 306, 307, 308, 309, 310, 311 Front- und Heckscheibe | 30060 | |
| 299 | 500 | 046299 | Kabine GT, Farmer 305, 306, 307, 308, 309, 310, 311, LS/LSA Modelle Tür | 30061 | |
| 181 | 276 | 8618EV = 592366 | 275S, 108LS, Fritzmeier Kabine Tür | 33304 | |
| 155 | 255 | 327964 | 250S Dachluke | 32070 | |
| **Passend zu John Deere** | | | | | |
| 190 | 230 | 9993DA 1599KH | Lenkradverstellung | 116274 | |
| **Passend zu Lindner** | | | | | |
| 295 | 500 | 063541 = 287598 | Mauser Kabine Heckscheibe | 33476 | |
| 218 | 318 | 547174 | Lugstein kabine Tür | 38246 | |
| 205 | 320 | 9970AM | Mauser Kabine Tür | 37923 | |
| 300 | 500 | 547182 = 4738KK = 113271 | Geo-Trak | 30054 | |
| 300 | 500 | | 1450, 1500, 1600, Fritzmeier Kabine, Front- und Heckscheibe | 47627 | |
| 180 | 275 | | Geo-Trac Tür | 99838 | |
| **Passend zu Massey Ferguson** | | | | | |
| 179 | 255 | 476285 | 3050, 3060, 3065, 3070, 3080, 3090 Tür | 38260 | |
| 435 | 785 | 095443 | 3050, 3060, 3065, 3070, 3080, 3090 Heckscheibe | 31947 | |
| **Passend zu New Holland** | | | | | |
| 290 | 585 | 584899 | TL80 Heckscheibe | 49035 | |
| **Passend zu Steyr** | | | | | |
| 285 | 485 | 083720 | 9000, 9100 Frontscheibe | 30056 | |
| 191 | 276 | 273929 = 030808 | 80er, 900, 9000, 9100, CVT Dachluke | 32827 | |
| 211 | 325 | 676594 | 80er Serie SK2 Kabine Tür | 30057 | |
| 300 | 500 | 4841IN = 7321HN = 547182 = 636185 | 8080, 8180 Tür, Heckscheibe | 38455 | |
| 335 | 585 | 083887 = 315419 | 80er Serie, SK2 Front- und Heckscheibe | 30058 | |
| 330 | 580 | 052736 | 80er Serie SK1 Kabine Heckscheibe | 30059 | |
| 285 | 485 | 083739 = 620619 | M9000/9100 CVT Heckscheibe, 900er Serie Frontscheibe | 47953 | |
| 280 | 490 | 094854 | 8070, 8075 Heckscheibe | 56839 | |
| 147 | 205 | 0517SO | M9000, M9100, CVT Tür | 24601 | |
| 343 | 585 | 2299NI | Kompakt Serie Heckscheibe | 24606 | |
| 283 | 488 | 2296RH | Profi Serie Heckscheibe | 24612 | |
| 300 | 500 | 4738KK | 900er Serie Tür/Heckscheibe | 30054 | |

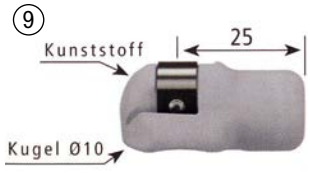


### 8 Kugelzapfen M8 zu Stabilus Gasfedern

| Ø (mm) | Best. Nr. |
|---|---|
| 10 | 35502 |
| 13 | 111324 |

### 9 Kugelpfanne M8 zu Stabilus Gasfeder

Best. Nr. 38461

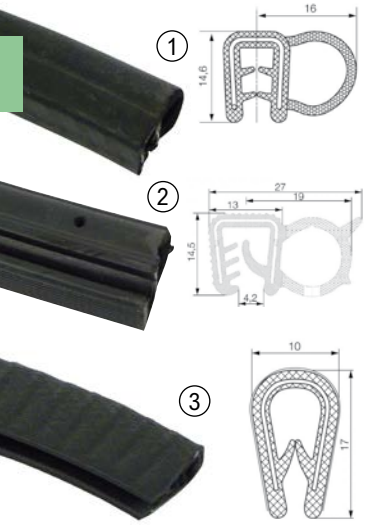

**1 Dichtprofil 5730 EPDM 1,5-3 mm**
EPDM 70° ± 5° Shore A mit eingebettetem Metallklemmband, Dichtlippe aus EPDM Moosgummi 0,55 ± 0,05 g/cm³, Toleranz Weichgummi nach DIN ISO 3302-1 E2, Toleranz Moosgummi nach DIN ISO 3302-1 E3Preis per Meter.
Best. Nr. 21421

**2 Dichtprofil 5728 EPDM, 4-6 mm**
EPDM 70° ± 5° Shore A mit eingebettetem Metallklemmband, Dichtlippe aus EPDM-Moosgummi 0,55 ± 0,05 g/cm³Preis per Meter.
Best. Nr. 21439

**3 Kantenschutzprofil 5906, 2-4 mm**
Weich-PVC, Härte 78° ± 5° Shore A, mit eingebettetem Metallklemmband Biegeradius: A 40 mm, B 30 mm, C 20 mmPreis per Meter.
Best. Nr. 21440

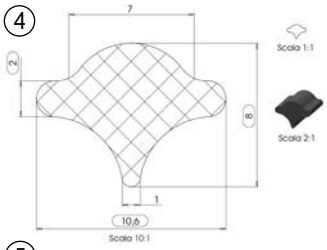

**4 Füllprofil zum Dichtprofil**
passend zu Case: C42, C48, C55, C64, CS48, CS52, CS58, CS63, CS68, CS75, C70
passend zu Steyr: 942, 948, 955, 964, 970, M948, M952, M958, M963, M968, M975
Best. Nr. 24659

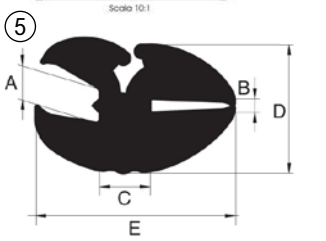

**5 Dichtprofil**
Biegeradius.(R) 90.mm
A (mm): 5, B (mm): 3, C (mm): 7
D (mm): 19, E (mm): 23
passend zu Case: C42, C48, C55, C64, CS48, CS52, CS58, CS63, CS68, CS75, C70
passend zu Steyr: 942, 948, 955, 964, 970, M948, M952, M958, M963, M968, M975
Best. Nr. 24654

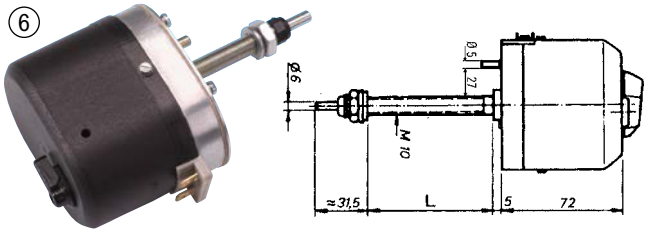

**6 Wischermotor 12 V mit angebautem Schalter - ohne Parkstellung.**
Aufnahme 6 mm, Wischbereich 110°, Länge 84 mm (kann bei Bedarf gekürzt werden).
Best. Nr. 38857



**7 Wischermotor Case, Deutz, John Deere**
passend zu Serie Case: 33, 43, 44, 56, 40, 45
passend zu Serie Deutz: DX, D07
passend zu Serie John Deere: 40, 50
verwendbar anstatt Case: 3232764R1, 70741922
verwendbar anstatt Deutz: 04363241, 01263150
verwendbar anstatt Fendt: F231801200260
verwendbar anstatt John Deere: AL58520
Best. Nr. 128122



**8 Wischermotor 12V 85° mit Schalter ohne Parkstellung**
Aufnahme 6mm, Wischbereich 85°, Länge (L) 45mm
Best. Nr. 119686



**9 Türgriff li & re John Deere AL113174**
passend zu Serie John Deere: 5020, 6000, 6010, 6020, 6030, 7000, 7010, 7020, 7030, 8000, 9000, 5025, 8030, 8010, 8020, 9020, 9030, 5E, 5003, 5005, 6M, 5M, 5R, 6RC, 6R, 6D, 6003, 6E, 6J, 7R, 8R, 9R, 7J, 9RX
verwendbar anstatt John Deere: AL113174
Best. Nr. 128086



**10 Wischerarm**
Zyl. Aufnahme 6 mm, Länge 380 mm
Best. Nr. 39277

**11 Wischerblatt**
Länge 400 mm, für gerade Scheiben, aus Kautschaukprofil, mit Schraubbefestigung
Best. Nr. 16936

**12 Wischerblatt**
Länge 410 mm, für gewölbte Scheiben.
Best. Nr. 39278

**13 Scheibenwischerblatt 400 mm**
passend zu Serie Case: C, CS, CVX
passend zu Serie Steyr: 900, 9000, 9100, CVT
verwendbar anstatt Steyr: 1-34-674-006
Best. Nr. 25026

**14 Scheibenwischerblatt**
Länge: 500mm
passend zu Lindner: Geo63, Geo73, Geo83, Geo93, Geo103, Geo64, Geo74, Geo84, Geo94
verwendbar anstatt Lindner: 3200535, 3204571
Best. Nr. 115479



**17 Heckscheiben Verriegelungssatz John Deere**
passend zu John Deere: 6100, 6200, 6300, 6400, 6600, 6800, 6900, 6506, 6010, 6110, 6210, 6310, 6410, 6510, 6610, 6810, 6910, 6020, 6120, 6220, 6320, 6420, 6520, 6620, 6820, 6920, 6030, 6130, 6230, 6330, 6430, 6530, 6830, 6930, 7430PR, 7530PR
passend zu Serie John Deere: 6000, 6010, 6020, 6030, 7030
verwendbar anstatt John Deere: AL173630, R133450, L168271, AL71326
Best. Nr. 128084

keine Originalteile

**15 Scheibenwischerblatt, 600 mm**
passend zu Serie Case: CS, CVX
passend zu Serie Steyr: 9000, 9100, CVT
verwendbar anstatt Steyr: 87357009
Best. Nr. 25023

**16 Adapter zur Schraubbefestigung Wischerblätter**
Zur Befestigung von Wischerblätter auf dem Wischerarm
Best. Nr. 106432



**18 Türschloss links**
passend zu Serie Case: C, CS, CVX
passend zu Serie New Holland: TVT, T7500
passend zu Serie Steyr: 8000, 900, 9000, 9100, CVT
verwendbar anstatt Steyr: 1-34-121-171, 1-34-621-052, 47106624
Best. Nr. 24806

**Türschloss rechts**
verwendbar anstatt Case: 1-34-621-053, 1-34-121-170, 47106625, 47106625
Best. Nr. 24803

**19 Türschloss links**
passend zu Lindner: 1450, 1500, 1600, 1650, 1700, 1750
passend zu Steyr: 8055RS1, 8065RS1, 8075RS1, 8055RS2, 8065RS2, 8075RS2, 8085RS2, 8045RS2
verwendbar anstatt Lindner: 3200591
verwendbar anstatt Steyr: 1-34-701-035, 1-34-701-209, 1-34-701-598
Best. Nr. 24795

**Türschloss rechts**
verwendbar anstatt Lindner: 3200592
verwendbar anstatt Steyr: 1-34-701-034, 1-34-701-210, 1-34-701-599
Best. Nr. 24793

## passend zu Steyr 900, 9000, 9100, CVT-Serie, Case C, CS CVX Serie, New Holland TVT und T7500 Serie




**1 Türgriff**
verwendbar anstatt Steyr: 1-34-621-042, 47106618
Best. Nr. 24808

**2 Zylinderschloss**
verwendbar anstatt Steyr: 1-34-721-010, 47106891
Best. Nr. 24809

**3 Zylinderschloss**
verwendbar anstatt Steyr: 1-34-703-085, 1-34-703-152
Best. Nr. 24826

**4 Schlüssel**
verwendbar anstatt Steyr: 135700580706, 1495442, 1533739C1, 47108905
Best. Nr. 24810

**5 Fensteraussteller links**
verwendbar anstatt Steyr: 1-34-135-061, 1-34-701-019, 47109329
Best. Nr. 24717

**Fensteraussteller rechts**
verwendbar anstatt Steyr: 1-34-135-062, 1-34-701-020, 47109330
Best. Nr. 24719

**6 Griff zu Front/Heckscheibe**
verwendbar anstatt Steyr: 1-34-135-101, 1-34-571-204, 47109333
Best. Nr. 24721

**7 Lagergehäuse, Front-/Heckscheibe**
verwendbar anstatt Steyr: 1-34-135-097, 1-34-135-110, 47109335
Best. Nr. 24777

**8 Scharnierhälfte/Heckscheibe**
verwendbar anstatt Steyr: 1-34-635-003, 47106663
Best. Nr. 24758

**9 Scharnier/Heckscheibe**
verwendbar anstatt Steyr: 1-34-635-001, 47106661
Best. Nr. 24755

**10 Scharnierbolzen**
verwendbar anstatt Steyr: 1-34-635-004, 47106664
Best. Nr. 24759

## passend zu Steyr 8055-8085 mit RS1/RS2 Kabine




**11 Türgriff Steyr Kabine RS1/RS2**
verwendbar anstatt Steyr: 1-34-721-109
Best. Nr. 24796

**12 Türhalteband zu Steyr**
verwendbar anstatt Steyr: 100.01.01.19
Best. Nr. 24799

**13 Scharnier**
passend zu Serie Steyr: 8000, 900, 9000, 9100, CVT
passend zu Serie Case: C, CS
verwendbar anstatt Steyr: 1-34-135-108, 1-34-701-388
Best. Nr. 24785

**14 Scharnier, Kunststoff**
verwendbar anstatt Steyr: 1-34-701-017, 1-34-701-579, 1-34-701-735
Best. Nr. 24750

**15 Fenstersteller Steyr**
passend zu Serie Steyr: 8000, 8100, 900, 9000
verwendbar anstatt: 1-99-973-004
Best. Nr. 24714

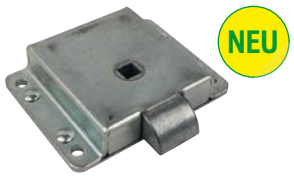


**16 Fallenschloß für Kabine Steyr und MF**
passend zu Massey Ferguson: 135, 165, 168, 188, 240, 250, 265, 275, 290
passend zu Serie Steyr: Plus Serie
verwendbar anstatt Steyr: 6000089
Best. Nr. 115215




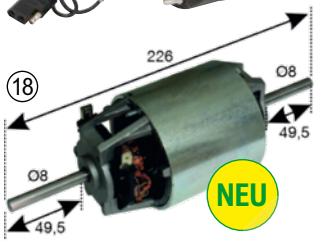





**17 Doppelwellenmotor**
passend zu Serie Steyr: 8000, 8100
passend zu Steyr: 8060SK1, 8070SK1, 8080SK1, 8090SK1, 8100SK1, 8120SK1
verwendbar anstatt Steyr: 1-34-784-004
Best. Nr. 25022

**18 Lüftermotor CNH 5192103**
passend zu Serie New Holland: T4000, T4, TD4000, TND, TNDA, TNF, TNFA, TNN, TNNA, TNS, TNSA, TNV, TNVA
passend zu Serie Steyr: Kompakt
verwendbar anstatt: Denso 050.773.064
Best. Nr. 127600

**19 Heizungsgebläse zu Steyr SK2 Kabine**
passend zu Serie Steyr: 8000
verwendbar anstatt Steyr: 1-34-784-019
Best. Nr. 99410

**20 Absperrventil**
passend zu Serie Steyr: 8000, 8100
verwendbar anstatt Steyr: 1-34-684-047
Best. Nr. 25019




**21 Starter zu Case IHC 12V /2,8KW**
passend zu Case: 484, 584, 684, 784, 884, 385, 485, 485XL, 585, 585XL, 685, 685XL, 785, 785XL, 885, 885XL, Hydro 84, Hydro85, 395, 495, 495XL, 595, 595XL, 695, 695XL, 795, 895, 895XL, 995, 995XL, 2400, 4210, 4220, 4230, 4240, 3230, 454, 474, 574
Best. Nr. 123049




**22 Starter Ford Major**
passend zu Ford: Major, Power Major, Super Major
verwendbar anstatt Ford: DDN11000D, 81712422, E1ADDN11000D
Best. Nr. 126866



**23 Starter Ford/MF re.Einbau**
passend zu David Brown: 1410, 1412, 1490, 1690, 1394, 1494, 1594, 1694
passend zu FIAT: M100, M115, M135, M160
passend zu Ford: 2310, 2610, 2910, 3310, 3610, 3910, 4110, 4610, 5110, 5610, 6410, 6610, 6710, 6810, 7410, 7610, 7710, 7810, 7910, 8210, 2000, 3000, 4000, 5000, 7000, 2100, 3100, 4100, 5100, 7100, 3230, 3430, 3930, 4630, 4830, 5030, 8530, 8630, 8730, 8830, TS100 , TS110 , TS115, TS80, TS90, TW15, TW25, TW35, TW5, 2600, 3600, 4600, 5600, 6600, 7600, 5700, 6700, 7700, 2110
passend zu Massey Ferguson: FE35
Best. Nr. 121179



**24 Starter MF135 Einbau rechts 12 Volt**
Einbau rechts
passend zu Landini: 4560, 5560, 5830, 5840, 5860, 6030, 6060, Blizzard 50, Blizzard 60, Rex 55, Rex 60, Trekker 55
passend zu Lindner: 350, 420, 450, 520, 1450, 1500
passend zu Massey Ferguson: 133, 135, 140, 145, 148, 152, 155, 158, 165, 230, 234, 235, 240, 243, 245, 250, 340, 342, 350, 352, 355, 360, 550, 560, 4215, 4220, 35, 35X, 65
passend zu Perkins: A3.152, A4.203, AD3.152, AD4.203
passend zu Steyr: M948, M952, M958, M963
verwendbar anstatt Steyr: 130300090701
Best. Nr. 108140

keine Originalteile



**1 Starter MF 12V 2,8KW 4 Zylinder**
Einbau links
passend zu Case: CX100, CX70, CX80, CX90
passend zu Claas: CERES 75, CERES 85, CONSUL, DOMINATOR 58 S, DOMINATOR 68 S, DOMINATOR 78 S, Dominator 86, MERCATOR 50, MERCATOR 60, MERCATOR 75
passend zu Lindner: 550, 620, 1650, 1700, 1750, Geo70, Geo80, Geo85
passend zu Mc Cormick: CX100, CX105, CX70, CX75, CX80, CX85, CX90, CX95, MC100, MC105, MC80, MC90
passend zu Perkins: A4.212, A4.236, A4.248, A4.318, A6.354.4
passend zu Renault: 70-32, 70-34, 75-32, 75-34, 80-32, 80-34, 85-32, Ceres 75
passend zu Serie Landini: 60, 80, Large
passend zu Serie Massey Ferguson: 100, 200, 300, 3000, 500, 600, 4200, 5400, 6100, 6200, 6400, 1000, 4300
Best. Nr. 108141



**2 Starter 12V/2,7KW IS0502**
Anzahl der Befestigungslöcher: 2, Durchmesser Bohrung 12,50 mm, Durchmesser Flansch 82,50 mm, Durchmesser Ritzel 34,80 mm, Leistung 2,70 kW, Lochkreis 105,00 mm, Spannung 12,00 V, Winkel R50°, Zähnezahl 9
passend zu Steyr: T80, T84, T86
Best. Nr. 52042



**3 Starter 12V/2,7KW IS0548/ MS274**
Anzahl der Befestigungslöcher: 2, Durchmesser Bohrung: (d) 13,50 mm, Durchmesser Flansch (D) 82,50 mm, Durchmesser Ritzel (R) 34,80 mm, Leistung 2,70 kW, Lochkreis (LK) 105,00 mm, Spannung 12 V, Winkel (W) R35°
passend zu Steyr: T188, T190, 30, 40, 430, 540, 545, 548
verwendbar anstatt Bosch: 0001354088, 0001362023, 0001362036
verwendbar anstatt Steyr: 130800090017
Best. Nr. 97385

keine Originalteile



**4 Starter 12V/3,0KW IS0201/ MS58**
Anzahl der Befestigungslöcher: 2, Durchmesser Bohrung (d): 13,50 mm, Durchmesser Flansch (D) 82,50 mm, Durchmesser Ritzel (R) 41,00 mm, Leistung 3,00 kW, Lochkreis (LK) 105,00 mm, Spannung 12,00 V, Winkel. (W) R35°, Zähnezahl (Z) 11
passend zu Steyr: T288, T290, 50, 650, 658, 760, 768
Best. Nr. 97386



**5 Starter 12V/3,0KW IS0671/ MS332 Steyr**
passend zu Steyr: 8055RS1, 8055RS2, 8060SK1, 8060SK2, 8065RS1, 8065RS2, 8070SK1, 8070SK2, 8075RS1, 8075RS2, 8080SK1, 8080SK2, 8085RS2, 8090SK1
Best. Nr. 102948




**6 Gleichstromlichtmaschine 22A zu Ford mit Tachoantrieb**
passend zu Case: 354, 444
passend zu Ford: 2000, 2110, 2120, 2150, 2300, 2310, 3000, 3055, 3100, 3310, 3120, 3150, 3330, 3400, 3500, 3550, 4000, 4100, 4110, 4140, 4200, 4330, 4400, 4410, 4500, 5000, 5100, 5200, 5340, 5500, 7100, 7200, 8000, 8200, 9000, 9200
verwendbar anstatt Case: C7NN10000CLPR, 3072953R91, 3109419R91, 1427272M91
Best. Nr. 120848



**7 Lichtmaschinenumbausatz**
Bausatz zum Umbau von Gleichstrom- auf Wechselstromlichtmaschine, Keilriemenscheibenbreite: 13mm, Lichtmaschine 12 Volt 45A
passend zu Massey Ferguson: 35, 135
verwendbar anstatt Massey Ferguson: 1447634M91, 3698016M91, 3930501R91, 3930501E91ATG, 3930501T
Best. Nr. 108138



**8 Lichtmaschine Gleichstrom 12V 11A**
Lieferung ohne Keilriemenscheibe!
passend zu Case: 444, B250, B275, B276, B414, B434, BD276, 434, 354
passend zu David Brown: 770, 780, 850, 880, 885, 990, 995, 996
passend zu Ford: Major, Power Major, Super Major, Dexta, Super Dexta
passend zu Landini: 5840, 5500, 6500, 7500, 8500, 9500
passend zu Massey Ferguson: 135, 148, 155, 158, 165, 168, 175, 188, TE20, TEA20, TED20, TEF20, 35, 35X, FE35, 765
Best. Nr. 102684



**9 Lichtmaschine 14V/55A IA0336/MG191**
Innendurchmesser (d) 12,20 mm, Keilriemenbreite (B) 9.7 mm, Radius (R) 85,00 mm, Spannung 14 V, Stromstärke 55 A, Typ 2, Winkel (W) 0°, Wirkdurchmesser (DW) 80,00 mm, Länge (L) 70,00 mm
passend zu FIAT: 62-86, 55-88, 55-88 DT, 60-88, 60-88 DT, 65-88, 65-88 DT, 70-88, 70-88, DT, 80-88, 80-88 DT, 60-90, 60-90 DT, 65-90, 65-90 DT, 70-90, 70-90, DT, 80-90, 80-90 DT, 85-90, 85-90 DT, 60-93, 60-93 DT, 65-93, 65-93, DT, 72-82, 72-82 DT, 82-93, 82-93 DT, 88-93
passend zu Ford: 4430, 4630, 4830, 5030
Best. Nr. 101169



**10 Lichtmaschine 14V/55A IA0301/MG426**
Innendurchmesser (d) 8,20 mm, Keilriemenbreite (B) 9,7 mm, Radius (R) 83,00 mm, Spannung 14 V, Stromstärke 55 A, Typ 2, Winkel (W) L60°, Wirkdurchmesser (DW) 68,00 mm, W-Anschluss, Länge (L) 86,00 mm
passend zu Case: 3210, 3220, 3230, 454, 474, 484, 4210, 4220, 4230, 4240, 574, 584, 674, 684, 784, 485, 585, 685, 885, 985, 495, 595, 695, 795, 895, Hydro 84
passend zu Lindner: 1450, 1500, 1600, 520, Unitrac60
passend zu Massey Ferguson: 230, 235, 240, 250, 254, 255, 260
Best. Nr. 98058



**11 Lichtmaschine 14V/33A/ IA0096/MG124**
Innendurchmesser 8,20 mm, Keilriemenbreite 9.7 mm, Radius 86,00 mm, Spannung 14,00V, Stromstärke 33,00A, Typ 1 Winkel L60°, Wirkdurchmesser 68,00 mm, Zusatzinformationen W-Anschluss, Staubdicht. Länge 56,00 mm
passend zu Deutz: D4006, 4506, 5206, 6206, 6806, 7206, 8006, 10006, D 2807, 3607, 4507, 4807, 5207, 6007, 6207, 6507, 6807, 7007, 7207, 7807, DX36, 50, 80, 85, 86, 90, 92, 110, 120, Intrac 2003, 2004,
passend zu Fendt: Farmer 200S, Farmer 200V, Farmer 203, Farmer 203P, Farmer 203V, Farmer 204P, F231GT, F275GT
passend zu Schlüter: Compact 2000 TVL, Compact Super 1250 VL, Super 1050, 1050V, 1150, 1250V, 1250VL, 1500TV, 1500 TVL, 1600 TVL, 1800 VL, 2000 TVL, V/1150V,
Best. Nr. 29299



**12 Lichtmaschine zu Steyr 14V/33A/IA0062/MG371**
staubdicht, Länge: 56 mm, Innen-Ø: 8,2 mm, Keilriemenbreite: 9,7 mm, Radius: 86 mm, Spannung: 14 V, Stromstärke: 33 A, Typ:1, Winkel: L60°, Winkel-Ø: 65mm. Passend zu Steyr: Plus-Serie, Jubiläumsserie, Baureihe 13, 8000, 8100-Serie, Zetor: Ur1 Baureihe
verwendbar anstatt Bosch: 0120339526, 0986033070
verwendbar anstatt Steyr: 130800090021, 87751792
Best. Nr. 25272



**13 Lichtmaschine 14V/65A/ IA0226/MG626**
W-Anschluss, Länge: 56 mm, Innen-Ø: 8,2 mm, Radius: 86 mm, Spannung: 14V, Stromstärke: 65A, Typ:1, Winkel: L60°Passend zu Steyr: Plus-Serie, 8000, 8100 Serie, Deutz: AgroCompact, AgroPrima, AgroStar, AgroStar Freisicht, Agrosun, AgroXtra, D07, DX3, DX4, DX6, DX7, Intrac, Fendt: Farmer 200
Best. Nr. 25274



**1 Lichtmaschine 14V/34A IA0067/MG372**
passend bei Plus Serie beim Umbau von Gleichstromlichtmaschine auf Wechselstrom, Innendurchmesser 8,20 mm, Keilriemenbreite 9,7 mm, Radius 83,00 mm, Spannung 14 V, Stromstärke 34  A, Typ 2, Winkel L60°, Wirkdurchmesser 62,00 mm, Länge 70,00 mm
passend zu David Brown: 990
passend zu Lindner: 620
passend zu Serie Steyr: Plus Serie
Best. Nr. 30142

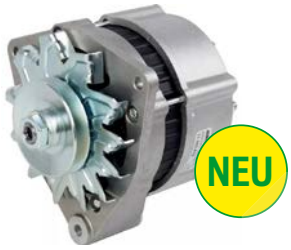


**2 Lichtmaschine 14V/ 65A IA0499/MG604**
Spannung: 14 VStromstärke: 65 AW-Anschluss: jaWinkel (W): L + R60 °Innendurchmesser (d): 8,2 mmLänge (L): 56 mmRadius (R): 86 mmWirkdurchmesser (DW): 66 mmKeilriemenbreite (B): 9.7 mmTyp: 1 (siehe Erklärung Bild 4) Zusatz: Staubdicht und W-Anschluss
passend zu Deutz: 13006
passend zu New Holland: 8030, 8040, 8050, 8060, 8070, 8080
passend zu Serie Case: 500, 600, 700, 800, 900, 1000, C, CS, D-Familie
passend zu Serie Claas: Dominator
passend zu Serie Fendt: Farmer 100, Farmer 300, Favorit 500, Favorit 600, GT Geräteträger
passend zu Serie Schlüter: Compact, Profi Trac, Super
passend zu Steyr: 955, 964, 970, M968, M975, 9078, 9086, 9094, M9078, M9083, M9086, M9094
Best. Nr. 113739



**3 Lichtmaschine 14V/65A IA0595/MG279**
Innendurchmesser 10,20 mm, Radius 86,00 mm, Spannung 14 V, Stromstärke 65 A, Typ 1, Winkel 0. Zusatzinformationen W-Anschluss, Staubdicht, Länge 50,80 mm
passend zu Case: CS68, CS75, Maxxum 5130, Maxxum 5140, Maxxum 5150, Maxxum 5220, Maxxum 5230, Maxxum 5240, Maxxum 5250, MX 100, MX 110, MX 120, MX 135, 1896, 2096
passend zu John Deere: 2300, 2400
passend zu Steyr: M968, M975, 667, 680
Best. Nr. 47628




**4 Regler zu Lichtmaschine**
passend zu Serie Steyr: 8000
verwendbar anstatt Bosch: 1197311090, 0192052001,
Best. Nr. 98371

**5 Stecker f.Lichtmaschine 2 Polig**
Ausführung mit Anschlusskabel
Best. Nr. 108270










**6 Gleichstromregler MF**
passend zu Landini: 5500, 6500, 7500, 8500, 9500
passend zu Massey Ferguson: 135, 145, 155, 158, 165, 168, 175, 188, TEA20, TED20, TEF20, 35, 35X, 65
verwendbar anstatt John Deere: ATJ8799
verwendbar anstatt Landini: 138317, 12872635, 894835M1, 37403
verwendbar anstatt Massey Ferguson: NCB119, 37403, 37403A, 894835M1, 3727444M1, 2872635
Best. Nr. 108137

**7 Gleichstromregler 14 Volt 11A**
verwendbar anstatt Bosch: 0190215028
verwendbar anstatt Deutz: 1170041
verwendbar anstatt Fendt: F228.903.010.011
verwendbar anstatt John Deere: AL14445
verwendbar anstatt Massey Ferguson: 1621984M1
verwendbar anstatt Steyr: 1113 090039, 1306A 090003
Best. Nr. 97935

**7 Gleichstromregler 14 Volt 16A**
verwendbar anstatt Bosch: 0190350046
verwendbar anstatt Case: 3056918R92
verwendbar anstatt Deutz: 1161541
verwendbar anstatt Fendt: F180.900.010.040
verwendbar anstatt Steyr: 1406A 090002, 1413A 090001
Best. Nr. 97936

**Weitere Lichtmaschinen und Starter gerne auf Anfrage**

**8 Regler für Magneton Lichtmaschine 14V 65A**
passend zu Case: C55, C64, C70, CS48, CS52, CS58, CS63, CS68, CS75, CS78, CS86, CS94
passend zu Steyr: 955, 964, 970, M9078, M9083, M9086, M9094, M948, M952, M958, M963, M968, M975
verwendbar anstatt: 0134291, 0136110, 0143411
verwendbar anstatt Steyr: 130100090753
Best. Nr. 119030



**9 Lichtmaschinenspanner MF35,135**
passend zu Massey Ferguson: 135, 35
verwendbar anstatt Massey Ferguson: 0017029U1
Best. Nr. 108135



**10 Kabelstrang Steyr**
passend zu Steyr: T80, T84
verwendbar anstatt Steyr: 192005836
Best. Nr. 97953

**Kabelstrang Steyr Plus Serie**
Kabelstrang komplett, eventuell sind kleine Anpassungen notwendig
passend zu Serie Steyr: Plus Serie
verwendbar anstatt Steyr: 193700053
Best. Nr. 99360



Symbolfoto

**11 Sicherungsdose 2-polig+Deckel**
Best. Nr. 113102

**12 Sicherungsdose 4 Polig mit Deckel**
mit Schraubanschlüssen
passend zu Steyr: T80, T84, T86, T180, T180A, T182, T185, T288
verwendbar anstatt Steyr: 180770008
Best. Nr. 109763

**13 Sicherungsdose 6-polig+Deckel**
Best. Nr. 104076

**14 Sicherungsdose 10polig zu Steyr 8000 Serie**
Sicherungsdose 10polig ohne Lasche, Abmessung: 150x45x25mm, Ausführung mit Schraubanschlüssen
passend zu Steyr: 8055RS1, 8055RS2, 8060SK1, 8065RS1, 8065RS2, 8070SK1, 8075RS1, 8080SK1, 8090SK1, 8100SK1, 8120SK1, 8130SK1
verwendbar anstatt Steyr: 133700580027, 33700580027
Best. Nr. 115494

keine Originalteile

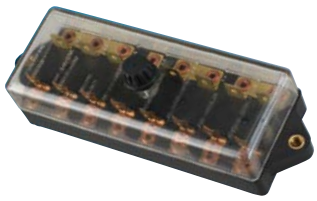

**15 Sicherungsdose 8-polig**
Mit Deckel, speziell für Steyr Plus Serie, LxBxH: 120x45x30 mm.
passend zu Serie Steyr: Plus Serie
verwendbar anstatt Steyr: 192580008, 92580008
Best. Nr. 20523




**16 Startschlüssel MF Typ Lucas**
passend zu Massey Ferguson: 135, 148, 165, 168, 175, 188, 230, 235, 240, 245, 250, 255, 265, 275, 290, 298, 565, 575, 590, 35, 35X, 65, 765
passend zu Serie Case: 84, 85, 95, 4200, 3200, 54, 74, 75
passend zu Serie David Brown: 1200, 1400, 700, 800, 90, 900, 94
passend zu Serie Landini: 60, 70, 80, Advantage, Blizzard, Globus, Large, Vigneti, Rex, Mistral, Trekker
Best. Nr. 108334

**17 Schlüssel zu Zündschalter**
Passend zu Faie Nr. 25302 und 25303
Best. Nr. 25304

**18 Schlüssel K80**
Passend zu Faie Nr. 25305
Best. Nr. 25306




**19 Zündschloss zu John Deere 40, 50 Serie**
passend zu Case: 433, 533, 633, 733, 833, 743, 743XL, 644, 744, 844, 844XL, 946, 1046, 1246, 745, 845, 353, 423, 654, 383
passend zu Deutz-Fahr: 2807, 3607, 4507, 4807, 5207, 6007, 6207, 6507, 6807, 6907, 7207, 7807, 2506, 3006, 4006, 4506, 5006, 5206, 5506, 6006, 6206, 6806, 7006, 7206, 8006, 10006
passend zu John Deere: 1350, 1550, 1750, 1850, 1950, 2250, 2450, 2650, 2850, 3050, 3350, 3650, 840, 940, 1040, 1140, 1640, 1840, 2040, 2140, 3040, 3140
verwendbar anstatt Case: 3057508R94, 3136852R1
verwendbar anstatt Deutz-Fahr: 1171411
verwendbar anstatt John Deere: AL35864, AL19890
Best. Nr. 116275

**1 Zündlichtschalter Ford**
passend zu Serie Ford: 10, 1000, 30, TW, 600, 700
verwendbar anstatt Ford: 81838692, 81871583, 82849085, 83902803, 83959710, 83976890, 83999543, C5NN11N501A, D3NN11N501A, D5NN11N501A, E7NN11N501AA, E7NN11N501AB, E7NN11N501AC, E8NN11N501AA
Best. Nr. 124115

**2 Zünd-Startschalter MF35**
passend zu Case: B250, B275, B414, B434
passend zu Massey Ferguson: 135, 148, 165, 168, 175, 188, 35, 35X, FE35, 65, 765
passend zu Serie Massey Ferguson: 100, 35, 65, 700
verwendbar anstatt Case: 3119716R91, 3048227R91, 3048227R92
verwendbar anstatt Landini: 963416M1, 504809M91, 967570M4
verwendbar anstatt Massey Ferguson: 2846124, 35630, 417402M1, 504809M91, 883928M1, 883928M91, 883920M1, 967570M4, 963416M1
Best. Nr. 108332

**3 Zünd-Startschalter MF135, 240**
passend zu Serie Case: 84, 85, 94, 95, 2000, 4200, BD, 3200, 54, 74, 75
passend zu Serie David Brown: 1200, 1400, 700, 800, 90, 900, 94
passend zu Serie Landini: 505, 60, 70, 80, Advantage, Atlas, Blizzard, Globus, Legend, Mythos, Large, Vigneti, Alpine, Rex, Trekker, Mistral
passend zu Serie Massey Ferguson: 100, 200, 300, 3000, 500, 3600, 6100, 6200, 8100, 8200, 5300, 3100, 600
passend zu Valtra/Valmet: 1100, 1102, 1103, 1203, 500, 502, 504, 6000, 602, 604, 6100, 6300, 6400, 6600, 6800, 700, 702, 703, 8000, 802, 803, 8100, 8200, 8400, 900, 903
Best. Nr. 108333

**4 Zünd-Startschalter**
4 Schaltpositionen mit Vorwärmung, passend zu Lamborghini, Same, Ø 40 mm, Montagebohrung 22 mm
passend zu Serie Landini: 500, 40, 50
passend zu Serie Massey Ferguson: 100, 200, 600, 1000
Best. Nr. 72135

**5 Zündschloss John Deere 40, 50 Serie Premium Version**
passend zu Case: 433, 533, 633, 733, 833, 743, 743XL, 644, 744, 844, 844XL, 946, 1046, 1246, 745, 353, 423, 624, 724, 824, 654, 383
passend zu John Deere: 1350, 1550, 1750, 1850, 1950, 2250, 2450, 2650, 2850, 3050, 3350, 3650, 840, 940, 1040, 1140, 1640, 1840, 2040, 2040S, 2140, 3040, 3140, 3640
passend zu Serie Case: 33, 43, 44, 46, 45, 24, 54, 83
passend zu Serie John Deere: 50, 40
verwendbar anstatt Case: 3057508R94, 3136852R1
verwendbar anstatt Deutz: 01171411, 01171411S, 01171441, 01171442,1171411
verwendbar anstatt John Deere: AL35864
Best. Nr. 116313

**6 Zündlichtschalter zum Stecken**
passend zu Serie Steyr: Baureihe 13
passend zu Steyr: T180, T182, T80, T84, T86, T188, T288, T290
verwendbar anstatt Steyr: 1288580046
Best. Nr. 25302




**7 Zündlichtschalter zum Schrauben**
Ausführung: Nachbau
passend zu Steyr: T180, T182, T80, T84, T86, T188, T288, T290, T180, T182, T80, T84, T86, T188, T288, T290
verwendbar anstatt Case: 717638R91
verwendbar anstatt Bosch: 0342889101,
verwendbar anstatt Steyr: 1288580046,
Best. Nr. 25303

**8 Zünd-Lichtschalter für Steyr Plus**
passend zu Steyr: 430, 540, 545, 548, 650, 658, 760, 768, 8055
passend zu Serie Case: 300, 400, 500, 600, 700, 800, 900, 1000
verwendbar anstatt Case: 3136852R1
passend zu Deutz: D06, D07
verwendbar anstatt Deutz: 01171411, 01171442,
passend zu Serie John Deere: 20, 30, 35, 40, 50
verwendbar anstatt Steyr: 192580012
Best. Nr. 51834

**9 Startschalter/Zündschloss**
Passend zu Steyr 80,...Ø 55 mm, Parken - O - Zündung - Vorglühen - Startinklusive 2 stk. Startschlüsseln
passend zu Serie Steyr: 8000, 8100, 900
passend zu Serie Deutz: Agro Prima, Agro Xtra, DX4, DX6, DX7
verwendbar anstatt Deutz: 01175809, 01176269
verwendbar anstatt Steyr: 135700580118, 133700580138
Best. Nr. 66416




**10 Dreh-Startschalter**
Passend zu Steyr T80, Ø 70 mm, mit Vorglühfunktion, 4 Anschlüsse
passend zu Steyr: T80, T84, T86, T180
verwendbar anstatt Steyr: 11800580114
Best. Nr. 63075

**11 Zug-Startschalter 12 V**
Passend auch für Deutz/Steyr, 4 Anschlüsse mit Schraubklemmen, mit Vorglühfunktion, Einbaumaß: 10 mm
passend zu Steyr: T80, T84, T86, T180, T182, T188, T288, T290
passend zu Serie Deutz: D05, D06, Intrac
Best. Nr. 48485



**12 Einschaltrelais 12 V - 30/20 W**
Anschlüsse:30 direkt von der Batterie87 Verbraucher87a Verbraucher 2, Ruhestellung, ständig über 30 mit Strom versorgt85 Masse86 von Schalter, Schaltstrom87, 87a Wechslerfunktion
Best. Nr. 48607

keine Originalteile



**13 Startsicherheitsschalter M12x1,5**
passend zu Serie Steyr: 900, 9000
verwendbar anstatt Steyr: 1-40-171-001, 1-40-171-051
Best. Nr. 25337




**14 Blinkerschalter Steyr Jubiläumsserie**
2 Kreis Blinkersystem, Kontrollleuchte rotEinbau-Ø: 26 mm
Anschlüsse: 49a/R/L/54R/54F/L/C/C
verwendbar anstatt Bosch: 0341301001
Best. Nr. 107633

**15 Blinkschalter Armaturenbrett, 7 Stecker**
passend zu Steyr: T188, T190, T288, T290, 30
passend zu Fendt: Farmer 2, Farmer 2D, Farmer 2DE, Farmer 2E
verwendbar anstatt Fendt: F225901100010
verwendbar anstatt Steyr: 1190580036
Best. Nr. 25316

**16 Blink-Drehschalter 12 V**
Mit Kontrollleuchte, Einbauöffnung Ø 26 mm.
Best. Nr. 48518




**17 Blinkerschalter**
Ø 44 mm, mit Blinker, Hupe, Auf-/Abblendlicht.
passend zu Steyr: 40, 50, 70, 545, 548, 650, 760, 768
verwendbar anstatt Steyr: 1390580058, 1390580018
Best. Nr. 51835

**18 Blinkerschalter auf Lenksäule**
15-Poliger Stecker
passend zu Serie Steyr: 8000, 900
passend zu Serie Case: CS
verwendbar anstatt Steyr: 133700580206, 133700580217, 1-40-158-116
Best. Nr. 25318




**1 Lenkstockschalter Steyr/ Lindner**
Befestigung auf der Lenksäule
passend zu Lindner: Geo63, Geo73, Geo83, Geo93, Geo103, Geo65, Geo75, Geo85
passend zu Serie Fendt: Farmer 300, Farmer 400, Favorit 500, Favorit 800, Vario 300, Vario 400, Vario 700, Vario 800, Vario 900, GT Geräteträger, Xylon
passend zu Steyr: 9078, 9086, 9094, M9078, M9083, M9086, M9094, 9105, 9115, 9125, 9145
verwendbar anstatt Fendt: G395900020040
verwendbar anstatt Lindner: 3004879
verwendbar anstatt Reform: 900540196
Best. Nr. 102578

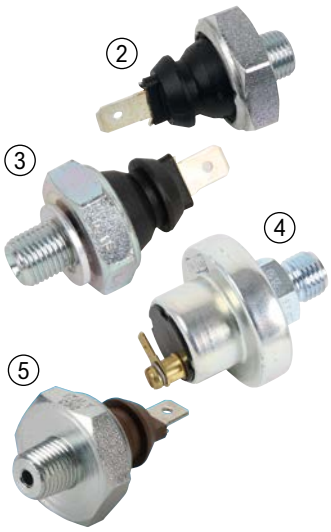


**2 Motoröldruckschalter MF**
Gewinde: 1/8' BSP
passend zu Perkins: AD3.152, A4.236, T4.236, A4.248, A6.354, A6.354.4, AT6.354, T6.354, T6.354.4, 1004.4, 1004.4T, 1006.6, 1006.60T
passend zu Serie Case: CX, Maxxum, 75
passend zu Serie Landini: 30, 40, 60, 70, 80, 500, Advantage, Alpine, Atlas, Blizzard, Globus, Ghibli, Large, Legend, Mythos, Rex, Trekker
passend zu Serie Massey Ferguson: 200, 300, 3000, 500, 600, 3600, 4200, 5400, 6100, 6200, 8100, 8200, 1000, 3100, 2600, 2700, 4300
passend zu Serie Mc Cormick: CX
Best. Nr. 108338

**3 Motoröldruckschalter M10x1**
passend zu Steyr: 955, 964, 970, M968, M975
verwendbar anstatt Steyr: 130100090781
Best. Nr. 25326

**4 Öldruckschalter Lastschaltung**
passend zu Steyr: 8080SK2, 8090SK2, 8110SK2, 8130SK2, 9078, 9083, 9086, 9094
verwendbar anstatt Steyr: 155700713003
Best. Nr. 25331

**5 Motoröldruckschalter zu Steyr M10x1**
M10x1, für Steyr Plus Serie
passend zu Serie Steyr: Baureihe 13, 600, 900, 8000, 8100, 9000, CVT, Jubiläums Serie, Plus Serie
passend zu Serie Deutz: Agro Compakt, Agro Prima, Agro Star, Agro Star Freisicht, Agro Xtra, D05, D06, D07, DX, DX3, DX4, DX6, DX7, Intrac
Best. Nr. 55255




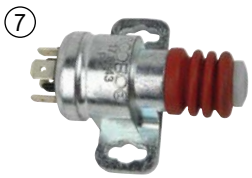


**6 Bremslichtschalter MF 200,500 Serie**
passend zu Massey Ferguson: 240, 250, 265, 275, 290, 565, 575, 590, 595
verwendbar anstatt Massey Ferguson: 1687049M92, 1874709M1
Best. Nr. 108344

**7 Bremslichtschalter MF300 Serie**
passend zu Massey Ferguson: 342, 352, 362, 365, 372, 375, 382, 390, 390T, 399, 4215, 4220, 4225, 4235, 4240, 4245, 4255, 4260, 4265, 4270, 4315, 4320, 4325, 4335, 4345, 4355, 4360, 4370
verwendbar anstatt Massey Ferguson: 3762867M91
Best. Nr. 108133







**8 Bremslichtschalter Steyr T80-T180**
inkl.Haltepaltteauf Zug geschlossen
passend zu Steyr: T80, T84, T86, T180, T180A, T182, T185, T288
verwendbar anstatt Steyr: 11800770705, 1800770705, 18077705
Best. Nr. 113991

**9 Bremslichtschalter Steyr Plus Serie**
Für Steyr-Plus,...
passend zu Serie Steyr: Plus Serie
Best. Nr. 20524

keine Originalteile

**10 Bremslichtschalter**
Mit Gummiabdeckkappe.
passend zu Serie Steyr: 600, 8000, 8100, 900, 9000, 9100, CVT
passend zu FIAT: L60, L65, L75, L85
passend zu Serie Ford: 3000, 4000, 5000, 6000, 7000, 8000
passend zu Serie New Holland: 8000, TN, TNF, TNNA, TNVA
verwendbar anstatt Steyr: 133700710023
Best. Nr. 60762

**11 Bremslichtschalter zu Steyr**
PVC, 2 Flachstecker, Gewinde ø 12 mm, Gewindelänge 35 mm.
passend zu Serie Steyr: 8000, 8100, 900, 9100
verwendbar anstatt Steyr: 1-34-743-001
Best. Nr. 57370



**12 Bremslicht Zugschalter 12/24 V**
Schließer, Ruhestellung 'Aus'
Best. Nr. 45527

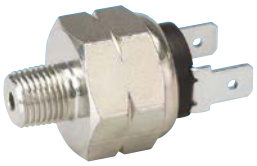

**13 Bremslicht-Öldruckschalter**
Zu Steyr 80, M10x1, 2 Flachstecker.
passend zu Serie Steyr: 8000, 8100
verwendbar anstatt Steyr: 179100710036
Best. Nr. 57883




**14 Schalter Beleuchtung Ford**
passend zu Ford: 2310, 2610, 3110, 3310, 3610, 3910, 4110, 4610, 5110, 6410, 5610, 6610, 6710, 6810, 7410, 7610, 7710, 7810, 7910, 8210, 2100, 3100, 4100, 5100, 7100, 2000, 3000, 4000, 5000, 6000, 7000, 8530, 8630, 8730, 8830, TW10, TW15, TW25, TW30, TW35, TW5, 2600, 3600, 4600, 5600, 6600, 7600, 5700, 6700, 7700, 2110
passend zu Serie Ford: 10, 1000, 30, TW, 600, 700
Best. Nr. 124114




**15 Beleuchtungsdrehschalter MF100 Serie**
passend zu Case: 276, 3434, 354, 374, 434, 444, B275, B414
passend zu Massey Ferguson: 135, 148, 168, 175, 188, 230, 235, 240, 245, 250, 255, 265, 275, 290, 298, 550, 565, 575, 590, 35, 35X, 765
passend zu Serie David Brown: 800, 90, 900, 94
Best. Nr. 108342

**16 Beleuchungsdrehschalter**
Anschlüsse: 30, 57/58, 56a, 56b, 49, 49a
passend zu David Brown: 1190, 1194, 1210, 1212, 1290, 1294, 1390, 1394, 1490, 1494, 1594, 1690, 1690 Turbo, 1694, 885
passend zu Landini: 5830, 6030
passend zu Massey Ferguson: 133, 135, 140, 145, 148, 152, 155, 158, 165, 168, 175, 188, 230, 235, 240, 245, 250, 255, 260, 265, 275, 285, 290, 298, 550, 560, 565, 575, 590, 595
passend zu Serie Case: 85
Best. Nr. 108343




**17 Tankanzeige MF100 Serie**
passend zu David Brown: 1200, 1210, 1212, 1410, 1412, 770, 780, 880, 885, 990, 995, 996
passend zu Massey Ferguson: 135, 148, 165, 168, 175, 188
verwendbar anstatt David Brown: K262707, k917374, K921147, K962496
verwendbar anstatt Massey Ferguson: 894844M1, 898418M1
Best. Nr. 107820




**18 Temperatur und Tankanzeige Case IHC**
passend zu Case: 733, 433, 533, 633, 733, 743, 644, 744, 844, 946, 1046, 1246, 1255, 1455, 1056XL, 1056, 956XL, 956, 745, 845, 323, 353, 423, 624, 724, 824, 453, 553, 383
verwendbar anstatt Case: 787293R91, 3141553R92, 3140059R92, 3058594R91
Best. Nr. 128105




**19 Öldruckanzeige MF100 Serie**
Mit Beleuchtung, Armatur Ø: 52mm
passend zu Massey Ferguson: 135, 148, 165, 168, 175, 188, TEA20, TED20, TEF20, 35, 35X, 65, 765
verwendbar anstatt Landini: 1853097M91, 1853097M92, 968903M1, 3381907M1, 960265M1, 908428M1, 1458875M91, 1850377M96
Best. Nr. 108347



**20 Anschlussleitung Öldruck-manometer zu Steyr gerade**
passend zu Steyr: T80, T84, T86, T180, T180A, T182, T185, T280
verwendbar anstatt Steyr: 38095881, 138095881
Best. Nr. 97946




**1 Öldruckmanometer ø60mm 0-16 Bar**
Öldruckmanometer Ø 60mm
passend zu Steyr: T80, T84, T86, T180, T180A, T182, T185, T188, T190, T288, T290
verwendbar anstatt Steyr: 180580036, 1805835, 805835
Best. Nr. 115401

**2 Öldruckmanometer 60 mm**
passend zu Serie Steyr: Baureihe 13
passend zu Steyr: T80, T84, T86, T180, T182, T185, T188, T190, T288, T290
verwendbar anstatt Steyr: 180580040
Best. Nr. 25358

**Gummidichtung 60 mm zu Öldruck -Fernthermometer**
verwendbar anstatt Steyr: 1288580072
Best. Nr. 103091




**3 Temperaturanzeige MF200,500 Serie**
Ausführung Elektrisch
Einbaudurchmesser: ø52mm
passend zu John Deere: 1020, 2020, 2120, 3120, 830, 930, 1030, 1130, 1630, 1830, 2030, 2130, 3030, 3130
passend zu Massey Ferguson: 230, 235, 240, 243, 245, 250, 253, 255, 260, 261, 263, 265, 275, 285, 290, 298, 375, 390, 550, 560, 565, 575, 590, 595, 2620, 2640, 2680, 2775, 2805
Best. Nr. 108030

**4 Temperaturgeber MF**
Gewinde 5/8' UNF
passend zu David Brown: 1410, 1412, 990, 995, 996
passend zu Serie Landini: 30, 40, 60, 70, 80, Advantage, Atlas, Blizzard, Ghibli, Globus, Large, Legend, Mythos, Powerfarm, Rex, Trekker, Vision
passend zu Serie Massey Ferguson: 100, 200, 300, 3000, 500, 600, 3600, 4200, 6100, 6200, 8100, 8200, 1000, 3100, 2600, 2700, 4300
Best. Nr. 108031

**5 Temperaturanzeige MF100 Serie**
• 52mm Einbaudurchmesser • mit mechanischen Fühler (Kapillarrohr)
passend zu Massey Ferguson: 135, 148, 165, 168, 175, 188
verwendbar anstatt Massey Ferguson: K11638, 1078125M91, 180727M91, 180727M92, 180727M93, MF881396, 1850512M94
Best. Nr. 108029



**6 Amperemeter**
Ausführung: 12 V 30 A,
Einbaudurchmesser: ø40mm
passend zu Case: 384, 484, 584, 684, 784, 884, 585, 685, 685XL, 785, 454, 474, 574
passend zu Massey Ferguson: 135, 148, 155, 158, 165, 168, 175, 188, TEA20, TED20, TEF20, 35, 35X, FE35, 65, 765
verwendbar anstatt Massey Ferguson: 894843M1, 36047, 36047F, 2757182, 827055M1, 36351
Best. Nr. 108345



**7 Fernthermometer mechanisch**
Ø 60 mm, Länge 2000 mm, 40-120°C, Einschraubgewinde M10x1 beim Fühler
passend zu Steyr: T80, T84, T86, T180, T182, T185, T188, T190, T288, T290, 30, 40, 430, 50, 540, 545, 650
verwendbar anstatt Steyr: 180580038, 1192580030
Best. Nr. 57964

**Gummidichtung 60 mm zu Öldruck -Fernthermometer**
verwendbar anstatt Steyr: 1288580072
Best. Nr. 103091

**16 Einschraubadapter**
zu Art.Nr 57964, Aussengewinde: M14 x 1,5, Innengewinde: M10 x 1
Best. Nr. 24046




**8 Fernthermometer für Steyr Plus**
Ø 52 mm, 12 V
passend zu Steyr: 8045RS2, 8055RS1, 8055RS2, 8065RS1, 8065RS2, 8075RS1, 8075RS2, 8085RS2, 8110SK2, 8130SK2, 8140, 8165, 8170, 8180, 540, 545, 548, 650, 658, 760, 768, 988, 1108, 1400
verwendbar anstatt Steyr: 1192580040, 139900580032
Best. Nr. 51828

**9 Geber für Fernthermometer**
M14x1,5 ,für Steyr Plus
passend zu Serie Steyr: 8000, 8100, Plus Serie
verwendbar anstatt Steyr: 161200090006, 132000060724
Best. Nr. 51829




**10 Traktormeter Ford**
passend zu Ford: 2310, 3110, 3310, 4110, 2100, 3100, 4100, 5100, 7100, 2000, 3000, 4000, 5000, 7000, 2600, 3600, 4600, 5600, 6600, 7600, 3900, 2110
verwendbar anstatt Ford: C7NN10849C, 81818095, EHPN10849A, 83958741, C5NN10849L, 81816896, C5NN10849M
Best. Nr. 124113



**11 Traktormeterwelle**
passend zu Ford: 5110, 5610, 6410, 6610, 6710, 6810, 7610, 7710, 5700, 6700, 7700
verwendbar anstatt Ford: 83904959, D5NN17365D
Best. Nr. 124078

**Traktormeterantrieb**
Best. Nr. 124077




**12 Traktormeter MF135 6-Gang**
85 mm Einbaudurchmesser, für 6-Gang mit Dualkupplung
passend zu Massey Ferguson: 135
verwendbar anstatt Massey Ferguson: 899423M91, 899425M92
Best. Nr. 108348

**13 Traktormeter MF240**
85 mm Einbaudurchmesser
passend zu Massey Ferguson: 158, 168, 240, 243, 253, 261, 263, 275, 290
verwendbar anstatt Massey Ferguson: 1875187M92, 674637M91, 1674637M91, 1674637M92, 354120X1
Best. Nr. 108349




keine Originalteile

**14 Winkelantrieb AD4.212**
passend zu Perkins: A4.212, A4.236, AT4.236, T4.236, A4.248, AD4.248, A4.318
passend zu Serie Landini: 30, 40, 50, 500, 60, Large
passend zu Serie Massey Ferguson: 100, 200, 300, 500, 600, 1000verwendbar anstatt Massey Ferguson: 1853368M1, 1853144V1, 1853144M1, 2758348, 41097, 1446059M1, 2758346, 3699203M91
Best. Nr. 108352




**15 Traktormeterwelle MF 690 mm**
passend zu Massey Ferguson: 135, 148, 35, 35X, 65
verwendbar anstatt Massey Ferguson: 827855V1, 882539V91, 882539M91, 828033M92, 890232M91, 890460M91, 827855M1, 1853233V1
Best. Nr. 108350

**Traktormeterwelle MF 695 mm**
passend zu Massey Ferguson: 230, 235, 240, 243, 245, 250, 253, 255, 263, 550
verwendbar anstatt Massey Ferguson: 967572M1, 1699381M91, 828033M92, 1699381M92
Best. Nr. 108351

**16 Drehzahlmesser-Antriebsgehäuse MF**
Lieferung mit Welldichtring, Dichtung und Adapter
passend zu Massey Ferguson: 135, 35
verwendbar anstatt Massey Ferguson: 37416751, 731208M1, 36862511, 30854, 34058
Best. Nr. 108353




**17 Traktormeter zu Lindner 420, 520, 1450, 1500, 1600**
verwendbar anstatt Lindner: 3000338
Best. Nr. 119775



**18 Traktormeter John Deere 20er Serie**
Inkl.Gummidichtung
passend zu John Deere: 820, 920, 1020, 1120, 2020, 2120, 830, 1030, 1130, 1630, 2030, 2130
passend zu Serie John Deere: 20, 30
verwendbar anstatt John Deere: AL30800 AL30802 AL24289 AL31824
Best. Nr. 116271





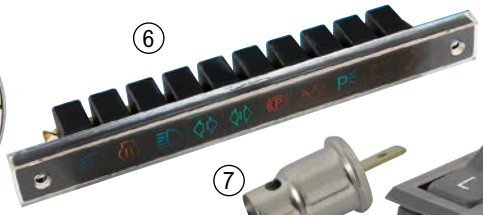





**1 Traktormeter für Steyr Plus**
Ø 80 mm Ausführung 30 Km/h
passend zu Serie Steyr: Jubiläums Serie, Plus Serie, 8000, 8100
verwendbar anstatt Steyr: 133700580067, 135700580008
Best. Nr. 51830

**2 Traktormeter Steyr 80-er Serie**
Ø 80 mm, Anschluss M18x1,5 mm, zu 25, 30 und 40 km/h..
passend zu Serie Steyr: 8000
verwendbar anstatt Steyr: 13570058008, 135700580067, 133700580062
Best. Nr. 63145

**Dichtgummi zu Traktormeter**
Best. Nr. 99363

**6 Kontrollleuchtenleiste**
Für Steyr Plus. Einbaumaß: 210x20 mm (ohne Lampenfassung)
passend zu Steyr: 430, 540, 545, 548, 650, 658, 760, 768, 870, 980, 988, 1090, 1100, 1108, 1200, 1400
verwendbar anstatt Steyr: 1390580714
Best. Nr. 55252

**7 Fassung**
Metall, BA9s, 1 polig
Best. Nr. 56671

**Lampe für Begrenzungslicht 12 V, BA9s, 10 Stück**
Best. Nr. 21222

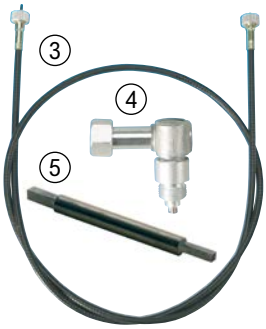



**3 Traktormeter Antriebswelle**
L = 1700 mm, 2 x M18x1,5 mm
passend zu Serie Steyr: Jubiläums Serie, Plus Serie, 8000
verwendbar anstatt Steyr: 1190580061, 135700580001
Best. Nr. 51832

**Traktormeterwelle 1470 mm, Anschlüsse: M18x1,5**
passend zu Steyr: T190, 540, 545, 548, 8060SK1
verwendbar anstatt Steyr: 1188580093
Best. Nr. 25368

**Traktormeterwelle 2000 mm**
passend zu Steyr: 8100SK1, 8110SK2, 8120SK1, 8130SK1
verwendbar anstatt Steyr: 137700580001
Best. Nr. 25369

**4 Winkelantrieb zu Steyr Plus**
M18x1,5 mm
passend zu Serie Steyr: Plus Serie, 8000
verwendbar anstatt Steyr: 192580016
Best. Nr. 51831

**5 Kuppler 64 mm zu Steyr**
passend zu Serie Steyr: 8000, 8100
verwendbar anstatt Steyr: 131100010113, 131100010191
Best. Nr. 25366

**Kuppler 75 mm zu Steyr**
passend zu Steyr: T190, T288, T290, 540, 548
verwendbar anstatt Steyr: 1288580048
Best. Nr. 25365

**Kupplerstück zu Steyr 88 mm**
passend zu Steyr: 650, 658, 760, 768, 8045RS2
verwendbar anstatt Steyr: 1192580036
Best. Nr. 51833

**8 Betriebsstundenzähler 12/24 V**
Einbaudurchmesser ø 52 mm
Best. Nr. 48606

**9 Drehzahlmesser mit Stundenzähler 12/24 V**
Komplett mit Anschlusskabelsatz, 0-4000 U/min., Ø 80 mm, mit Adapterring für Durchmesser 100 mm.
Best. Nr. 60352

**10 Traktormeter/Stundenzähler Steyr T86,T188**
ø 60mm mit Chromring, ohne Beleuchtung Wunschausführung bei T86,T188
passend zu Steyr: T86, T188
verwendbar anstatt Steyr: 169200580073, 1188580048, 1885848
Best. Nr. 113104

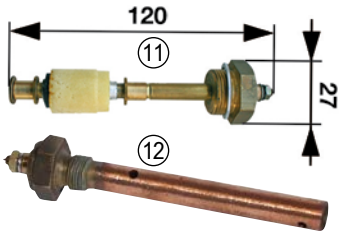


**11 Tankgeber zu Steyr**
Best. Nr. 25363

**12 Tankgeber**
Gewinde: M12x1, Länge: 90 mm,unbedingt eine 2W Kontroll-Lampe verwenden
passend zu Serie Steyr: Jubiläums Serie, Plus Serie
verwendbar anstatt Steyr: 1188 550070, 169200580073
Best. Nr. 58191



**13 Schalter/Lastschaltung H-L**
passend zu Steyr: 8080SK2, 8090SK2, 8110SK2, 8130SK2, 9078, 9083, 9086, 9094
verwendbar anstatt Steyr: 1397580085
Best. Nr. 25334



**14 Glühwiderstand kompl. zu Steyr**
Schraubabstand Befestigungslöcher: 66 mm
passend zu Steyr: T80, T84, T86, T180, T185, T288
verwendbar anstatt Steyr: 184580028
Best. Nr. 97940

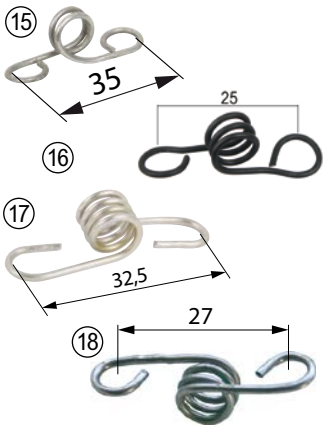


**15 Vorglühspirale für 1 Zylinder**
Länge: 36,5 mm Drahtstärke: 1,7 mm
passend zu Steyr: T80, T84, T86, T180
verwendbar anstatt Steyr: 184580027
Best. Nr. 57958

**16 Vorglühspirale für 2 Zylinder**
Passend für T188, Lochabstand 25 mm
passend zu Steyr: T188
verwendbar anstatt Steyr: 118858066
Best. Nr. 57960

**17 Vorglühspirale für 3 Zylinder**
Passend für T190, Gesamtlänge 32,5 mm
passend zu Steyr: T190
verwendbar anstatt Steyr: 1190580010
Best. Nr. 57962

**18 Vorglühspirale für 4 Zylinder**
Passend für T288/290, Lochabstand 27mm
passend zu Steyr: T288, T290
verwendbar anstatt Steyr: 1288580039
Best. Nr. 57963

keine Originalteile

**19 Glühüberwacher Universal**
Bohrungsdurchmesser: 26 mm
verwendbar anstatt Bosch: 0110102009, 0251002001, KOS08/50
Best. Nr. 97945




**20 Blinkrelais 12 V/47 W**
Mit 3 Kontakten.
Best. Nr. 48605

**21 Warn-Blinkrelais 12 V**
2 + 1 + 1 / 8 x 21 W, 6 Kontakte
Best. Nr. 48486



**22 Stecksicherungshalter mit Kabel**
Best. Nr. 21510

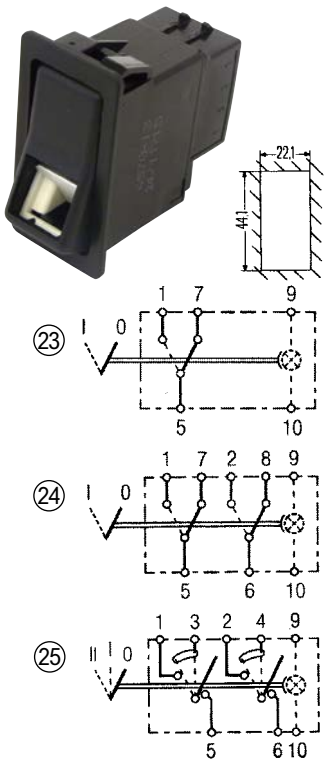


**23 Schalter 0-1 rastend**
mit Schalterbeleuchtung bei Verwendung mit Best. Nr. 21735
Best. Nr. 21682

**24 Schalter 0-1 Rastend**
Best. Nr. 21724

**25 Schalter 0-1-2 Rastend**
Best. Nr. 21725

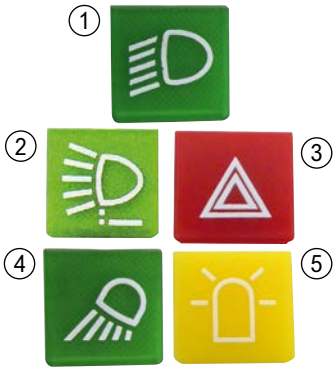


**1 Symbol Abblendlicht zu Schalter**
Best. Nr. 21739

**2 Symbol Arbeitsscheinwerfer vorne zu Schalter**
Best. Nr. 21741

**3 Symbol Warnlicht zu Schalter**
Best. Nr. 21742

**4 Symbol Arbeitsscheinwerfer zu Schalter**
Best. Nr. 21743

**5 Symbol Rundumleuchte zu Schalter**
Best. Nr. 21744



**6 Symbol grün zu Schalter**
Best. Nr. 21745
**Symbol rot zu Schalter**
Best. Nr. 21746
**Symbol gelb zu Schalter**
Best. Nr. 21747
**Symbol blau zu Schalter**
Best. Nr. 21748
**Symbol orange zu Schalter**
Best. Nr. 21749




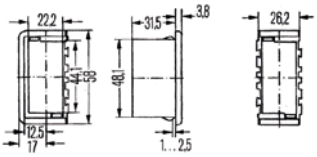


**7 Montageleiste**
Zum Aufbau einer Montageleiste werden 2 Endstücke benötigt. Durch weitere Zwischenstücke kann diese Montageleiste beliebig ergänzt werden.
Best. Nr. 21730

**8 Montageleiste Zwischenstück**
Best. Nr. 21731



**9 Steckhülsengehäuse, 8-polig**
Best. Nr. 21732

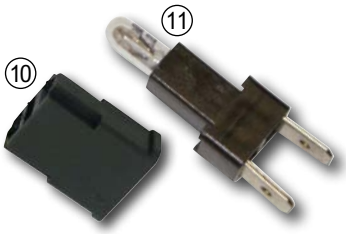


**10 Steckhülsengehäuse, 2-polig**
Best. Nr. 21737

**11 Lampenfassung zu Schalter**
Best. Nr. 21735




**12 Zugschalter (Schließer)**
12/24 V - 150 W für Wandstärke bis 2 mm, 2 Schraubklemmen, Schaltstellungen: 0-1.
Best. Nr. 20214

**13 Zugschalter mit Flachstecker**
12V/120W, z.B. für Nebelschlussleuchte, mit 3 Flachstecker, Einbaumaß Ø 10mm, Schaltstellung 0-1
Best. Nr. 57365

**14 Drucktaster (Schließer)**
12/24 V- 150 W für Wandstärke bis 8 mm mit Gummikappe, 2 Schraubklemmen, Schaltstellung: 0-1, Gewinde 22 mm
Best. Nr. 20215

**15 Druckknopfschalter für Licht**
Einbaumaß (øxH) = ø 30x54 mm. Passend zu Fendt, Steyr 80er Serie, 900Serie
Best. Nr. 25338

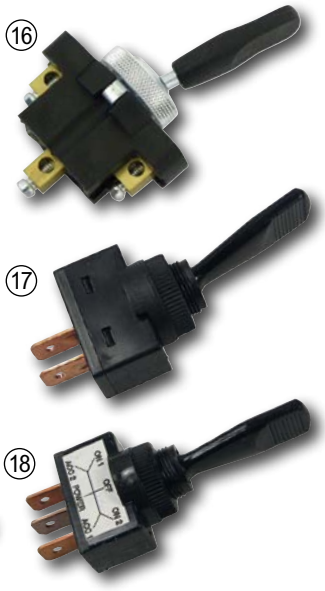


**16 Kippschalter 12/24 V - 120 W**
Mit Befestigungsmutter, für Wandstärke bis 2 mm, 3 Schraubanschlüsse, Schaltstellung: 1-0-2.
Best. Nr. 20210

**17 Kippschalter (Schließer)**
12/24 V - 120 W für Wandstärke bis 6 mm, 2 Flachstecker, Schaltstellung: 0-1.
Best. Nr. 20541

**18 Kippschalter (Wechsler)**
12/24 V - 120 W, für Wandstärke bis 6 mm, 3 Flachstecker, Schaltstellung: 1-0-2
Best. Nr. 20542



**19 Batterietrennschalter**
12 V/100 A, Handschalter zum Schalten für + oder - Leitungen. Schaltschlüssel in "Aus"-Stellung abziehbar, 2 Anschlussschrauben für 8 mm Kabelschuh, Schaltstrom 12/24 V = 100 A, Schaltstrom Kurzzeitbetrieb (5 Sek.) 500 A.
Best. Nr. 45528

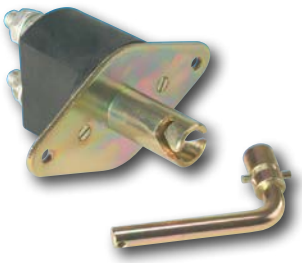

**20 Batterietrennschalter 12V/24V**
Schalthebel in "Aus"-Stellung abziehbar, 2 Anschlussschrauben für 10 mm Kabelschuh, 250 A, Kurzzeitbetrieb (5 Sek.) 2500 A.
Best. Nr. 51576

keine Originalteile



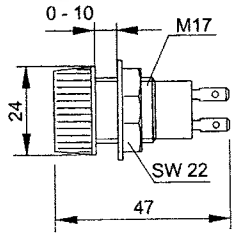


**21 Kontrollleuchte 12 V**
Flachsteckanschluss, versilbert, BA9s Fassung für 2W Glühlampe. (ohne Glühlampe)

| Farbe | Best. Nr. |
|---|---|
| gelb | 57208 |
| blau | 57207 |
| grün | 57209 |
| rot | 57210 |

**Lampe für Begrenzungslicht 12 V, BA9s, 10 Stück**
Ausführung: 2W
Stück: 10
Best. Nr. 21222



**22 Hupe 12 V**
2 Flachstecker Ø 97 mm
Best. Nr. 34091



**23 Kabel-Verteilerdose**
Verteilerdose für Anhängerverkabelung mit Schraubanschlüssen, aus Kunststoff, vermeidet Eindringen von Feuchtigkeit, Staub, 10-polig, LxBxH: 146x75x40 mm.
Best. Nr. 38880



**24 Sicherungshalter**
Mit Sicherung 8A.
Best. Nr. 20090



**1 Stecker 12/24 V**
Kunststoff, 2-polig, DIN ISO 4165.
Best. Nr. 20080



**2 Stecker 12/24V**
Kunststoff 2-polig passend für Zigarettenanzünder, DIN ISO 4165.
Best. Nr. 20037



**3 Stecker 12/24V**
Kunststoff 2-polig, mit Ein/ Ausschalter für Zigaretenanzünder DIN ISO 4165
Best. Nr. 117339



**4 Einbausteckdose 12 V mit Deckel - Alu**
2-polig mit Flachsteckanschlüssen
Best. Nr. 20527



**5 Einbausteckdose 12 V mit Deckel - Alu**
1-polig mit Schraubanschluss, Befestigungsgewinde M18.
Best. Nr. 20056



**6 Einbausteckdose 12/24 V**
2-polig, mit Deckel, Einbauöffnung 28 mm.
Best. Nr. 36701





**7 Stecker**
12/24 V, 3-polig, Verwendung z.B. John Deere,...
Best. Nr. 57356

**8 Steckdose**
12/24 V, 3-polig, Befestigung: 2 Löcher, Lochabstand 45 mm, Verwendung z.B. John Deere,...
Best. Nr. 57354





**9 Stecker PVC**
12/24 V, 4-polig
Best. Nr. 68660

**10 Steckdose PVC**
12/24 V, 4-polig
Best. Nr. 68659



**11 Stecker PVC**
12 V/24 V, 3-polig
Best. Nr. 45537

**12 Steckdose PVC**
12 V/24 V, 3-polig
Best. Nr. 45536



**14 Druckschalter Fernlicht**
Best. Nr. 45574

**Druckschalter, -taster**
Staub- und wassergeschützt, speziell geeignet für Traktore und Baumaschinen, Flachsteckanschlüsse 6,3 mm, Belastung 12 V, 20 A, max. 380 W.

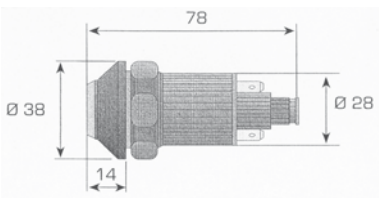


**Schalterbelegung findest Du im Online Shop**



**13 Adapter 3-polig 12V**
3-pol. Stecker auf 3-pol. Zweifachsteckdose max. 25A, Kabellänge ca. 200mm
Best. Nr. 115914



**15 Druckschalter Parklicht**
Best. Nr. 45572



**16 Druckschalter Arbeitsscheinwerfer**
Best. Nr. 45573



**17 Druckschalter Drehleuchte/ Kennleuchte**
Best. Nr. 45578



**18 Heben und Senken (Taster)**
Best. Nr. 45582



**19 Druckschalter Gebläse**
Best. Nr. 45580



**20 Druckschalter Wischeranlage**
Best. Nr. 45579



**21 Druckschalter Horn/Hupe (Taster)**
Best. Nr. 45581



**22 Druckschalter Warnblinkanlage**
Best. Nr. 45575







**1 Starterbatterie Banner 'Starting Bull' 12V**
Absolut wartungsfrei, vorgeladen und gefüllt, Profi Qualität. (Starterbatterien können nicht retourniert werden).

| Länge (mm) | Breite (mm) | Höhe (mm) | Typ | | Ampere | Pol-anord-nung | Best. Nr. | |
|---|---|---|---|---|---|---|---|---|
| 210 | 175 | 175 | 54063 | 44 | 360 | 0 | 63466 | |
| 315 | 175 | 175 | 58014 | 80 | 660 | 0 | 63471 | |
| 330 | 175 | 215 | 59504 | 95 | 740 | 0 | 63473 | |
| 241 | 175 | 175 | 55519 | 55 | 450 | 0 | 63467 | |
| 278 | 175 | 190 | 57405 | 70 | 640 | 0 | 63470 | |
| 278 | 175 | 190 | 57212 | 72 | 650 | 0 | 24918 | |
| 354 | 175 | 175 | 58820 | 88 | 680 | 0 | 63472 | |
| 354 | 175 | 190 | 59533 | 95 | 740 | 0 | 63474 | |

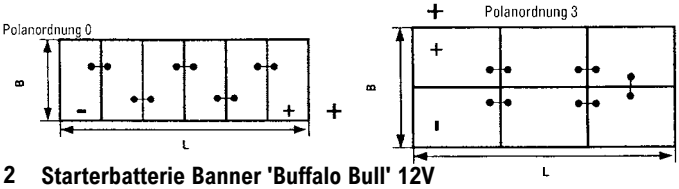


**2 Starterbatterie Banner 'Buffalo Bull' 12V**
Die zyklen- und rüttelfeste Starterbatterie für diverse Nutzfahrzeuge, wartungsfrei, Profi Qualität.

| Länge (mm) | Breite (mm) | Höhe (mm) | Typ | | Ampere | Pol-anord-nung | Best. Nr. | |
|---|---|---|---|---|---|---|---|---|
| 514 | 175 | 210 | SHD63544 | 135 | 900 | 3 | 63479 | |
| 514 | 189 | 220 | 62034 | 120 | 720 | 3 | 63477 | |

Batterien sind nur in Österreich lieferbar!




**3 Masseband mit Klemme**

| Länge (mm) | | Best. Nr. |
|---|---|---|
| 400 | 25 mm² | 48400 |
| 500 | 50 mm² | 48401 |

**4 Masseband mit Ösen**
320 mm Länge, 25 mm².
Best. Nr. 48402

**5 Batterieklemme 25 mm²**

| Ausführung | Best. Nr. |
|---|---|
| plus | 48404 |
| minus | 48406 |

**6 Batterieklemme 10-50 mm²**

| Ausführung | Best. Nr. |
|---|---|
| plus | 48407 |
| minus | 48408 |

**7 Batterieladezange 200A**
vollisoliert

| Farbe | Best. Nr. |
|---|---|
| rot | 20122 |
| schwarz | 20182 |

**8 Batterieladezange 600A**
vollisoliert, mit zwei Gusseinlagen und Masseband

| Farbe | Best. Nr. |
|---|---|
| rot | 20196 |
| schwarz | 20195 |

**9 Akku-Polfett Tube 50 g**
Hochwertiges Polfett für sicheren Kontakt und Schutz
Best. Nr. 156

**10 Batterie-Starterkabel**
Unentbehrlich in jedem KFZ! Kupferkabel, Typ 16, Länge 2 m, bis max. 200 Amp., 2farbige Ausführung.
Best. Nr. 10634

**Batterie-Starterkabel**
Typ 25, Länge 2,5 m, bis max. 300 Amp.
Best. Nr. 22289

**11 Starterkabel Profi**
35 mm² Ø, Länge 3 m, ideal für Traktore und kleine LKWs.
Best. Nr. 8736

**Starterkabel Gewerbe**
50 mm² Ø, Länge 5 m, für Baumaschinen und große Schlepper.
Best. Nr. 64072

**12 Lade-Startgerät Eurostart 500 Automatik**
Hochwertiges Lade-und Starthilfegerät mit C:P:S Control. Diese Ausführung gewährt Ihnen 100% Schutz für gefährliche Überspannung und damit verbunden Schäden an elektronischen Bauteilen bei Startvorgang. Weiters ermöglicht diese Funktion die mühelose 1-Mann Bedienung ohne Fernstarteinrichtung da das Gerät automatisch den Startvorgang erkennt. Ladestrom effektiv 30 Amp, Startstrom 500 Amp, Umschaltbar von 12 auf 24 Volt, für Batterien bis 260 Ah. Startkabel 2x2,5 m 25 mm2. Maße: 345x250x280 mm, Eigengewicht nur 20 kg. Ideal für PKW mit Benzin und Dieselmotoren oder als Ladegerät für kleinere Traktoren.
Best. Nr. 97209



**1 Drehleuchte 12V Festmontage**
Warnleuchte mit Halogenlampe H1 12V/55W Festmontage mit flachem Sockel, Schutzklasse IP66, Betriebstemperatur -30°C bis 60°C, Zertifizierungen: ECE R10, ECE R65, Höhe 160mm, Durchmesser 140mm, über 10.000 Betriebsstunden, Anschlusskabel 200mm
Best. Nr. 118596



**2 Drehleuchte 12V Magnet und Kabel**
Warnleuchte mit Halogenlampe H1 12V/55W mit Magnetbefestigung Spiralkabel und Stecker, Schutzklasse IP66, Betriebstemperatur -30°C bis 60°C, Zertifizierungen: ECE R10, ECE R65, Höhe 169mm, Durchmesser 127mm, über 10.000 Betriebsstunden
Best. Nr. 118597



**3 Drehleuchte 12V Rohrstutzen**
Warnleuchte mit Halogenlampe H1 12V/55W mit flexibler Rohrstutzenbefestigung, Schutzklasse IP66, Betriebstemperatur -30°C bis 60°C, Zertifizierungen: ECE R10, ECE R65, Höhe 240mm, Durchmesser 127mm, über 10.000 Betriebsstunden
Best. Nr. 118598



**4 Drehleuchte Microboul FLX 12 V**
Kompakte, hochwertige Rundumleuchte Gesamthöhe nur 220 mm, Ø 110 mm, mit flexiblem Gummisockel für Rohrmontage. Bruchfeste Haube aus Polycarbonat mit Bajonettverschluss und Abschraubschutz. Inkl. Glühlampe H1.
Best. Nr. 48079



**5 Halogenlampe H1**
Ausführung: 12 V, 55 W
Best. Nr. 5509



**6 LED-Kennleuchte 12/24V flexi**
12 LED´s, 3 Funktionen - Einzelblitz, Doppelblitz und Rotationslicht, Ø 130mm, Höhe 185mm, 12/24V, 8-24 Watt, IP65, EMC/ECE, Temperaturbereich -30/+50°C, flexibler Fuß für die Befestigung, passend für Fendt
Best. Nr. 112059



**7 LED Kennleuchte 12/24V flexi**
12/24V, ultra kompakte Rundummleuchte mit flexiblen Fuß, Lichthaube aus Polycarbonat, Rotationslicht mit 8 LED's, R65, E-Zulassung, IP65, EMC RoHS,Betriebstemperatur -30°C bis +50°C,Höhe 150mm, Durchmesser 108mm
Best. Nr. 115910



**8 LED-Kennleuchte Magnet**
Mit 5 Lichtbildern: einfach-, doppel- oder dreifach Blitz und 2 Drehlichtbilder. Zur Magnetmontage, 10-30Volt/11 Watt (IP67) mit Spiralkabel und Stecker, Ø 145 mm, Höhe 85 mm. (ECE R65/EMC)
Best. Nr. 97442



**9 LED-Kennleuchte Stabmontage**
Mit 5 Lichtbildern: einfach-, doppel- oder dreifach Blitz und 2 Drehlichtbilder. Mit flexibler Rohrstutzenbefestigung, 10-30Volt, 11 Watt,IP67, Ø 145mm, Höhe 175 mm, ECE R65/EMC
Best. Nr. 97440



**10 Verlängerungskabel 12/24V Zigarettenanzünder**
Anschlusskabel für Zigarettenanzünder-Steckdose auf Zigarettenanzünder-Stecker nach ISO 4165, Länge 4m, mit integrierter 8A Sicherungzb. Verlängerungskabel für Drehleuchten,..
Best. Nr. 101819





**11 Aufsteckrohr**
Für die Montage am seitlich, vom Fahrzeug angebrachten Halter bzw. zum Anschweißen, Ø 24 mm, ca. 100 mm lang. Mit eingebauter Steckdose und Gummistopfen.
Best. Nr. 5517



**12 Halter mit Gewinde**
M24, für Drehleuchten
Best. Nr. 7895

**13 Halter zum Anschrauben**
Auf waagrechtem Kabinendach.
Best. Nr. 7894

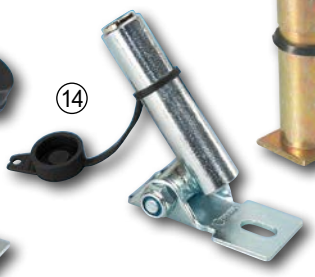

**14 Drehbare Halterung**
90°, verzinkt, für Drehleuchten.
Best. Nr. 7906



**15 Winkelhalter z. Anschrauben**
Auf senkrechten Flächen.
Best. Nr. 7896

**LED Kennleuchten**
10-30 V Betriebsspannung, Lichthaube aus klarem Polykarbonat, 10 Hochleistungs-LED in orange, R65, E-Zulassung, IP67, EMC10 Lichtbilder: Dauerlicht, Einzel-, Doppel- und Dreifachblitz, schnell und langsam: Drehen, Blinken, Wechselblinken,Betriebstemperatur -40°C bis +65°C, Stromaufnahme von 14-28 Watt (abhängig von der Blitzfrequenz),




**1 LED Kennleuchte - Flachanbau**
Ø 147 mm, Höhe 76 mm, inkl. Dichtung für Dachmontage.
Best. Nr. 72100




**2 LED Kennleuchte - Magnetmontage**
Ø 147 mm, Höhe 77 mm
Best. Nr. 72102

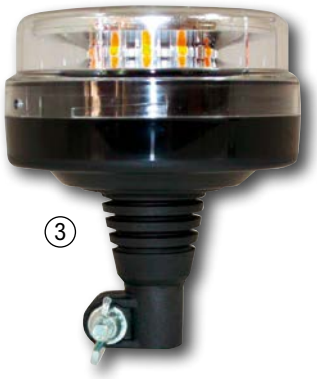


**3 LED Kennleuchte - Stabmontage**
Ø 147 mm, Höhe 171 mm)
Best. Nr. 72101




**4 LED-Kennleuchte Funk 12/24V, magnetisch**
Wiederaufladbar Kennleuchte mit 45 LED´s, 3 Blinkmuster, starke magnetische Halterung, 4-stufige Akkuanzeige (100 %, 75 %, 50 %, 25 %), Fernbedienung als Schlüsselanhänger zum Ein-/Ausschalten, Ø 128mm, Höhe 128mm, 12/24V, 6-15 Watt, IP65, EMC/ECE, Temperaturbereicht -30/+50°C, Betriebszeit 5 Stunden, inkl. Ladekabel für 230V und 12V/24V
Best. Nr. 111974




**5 LED-Kennleuchte Funk 12/24V, magnetisch**
Wiederaufladbar Kennleuchte mit 12 LED´s, 3 Blinkmuster, starke magnetische Halterung, 4-stufige Akkuanzeige (100 %, 75 %, 50 %, 25 %), Fernbedienung als Schlüsselanhängers zum Ein-/Ausschalten, Ø 132mm, Höhe 143mm, 12/24V, 9-15 W IP65, EMC/ECE, Temperaturbereicht -30/+50°C, Betriebszeit 12 Stunden, incl. Ladekabel für 230V und 12V/24V
Best. Nr. 111975

**mehr Auswahl**




**6 LED-Warnleuchte Stabmontage mit Doppelblitz**
Mit flexibler Rohrstutzenbefestigung, 12-55 Volt/15 Watt, IP68, Doppelblitz, Ø 145 mm, Höhe 200 mm, (ECE R65/EMC)
Best. Nr. 97436




**7 LED Blitzleuchte 12-24V, orange**
6 Hochleistungs LED, 10 Lichtbilder, Aluminiumdruckgussgehäuse, Polykarbonatlichtscheibe, ECE R65, EMC, Arbeitstemperatur: -40°C bis +65°C, 1,5A bei 12V - 0,75 A bei 24V, Maße: 142x30x35 mm, inkl. Halterung, Anschlusskabel 300 mm
Best. Nr. 26520

**Vorteile der LED Lichttechnik**
- sehr gutes Licht
- wartungsfrei
- vibrationsfest
- staub- und wasserdicht
- niedrige Temperatur an der Scheibe (lauwarm, vereist dennoch nicht)
- sehr lange Lebensdauer bis 30.000 Stunden
- niedriger Stromverbrauch, lediglich 25% einer Glühlampe




**8 LED-Arbeitsscheinwerfer Akku 10-30V**
4 Funktionen: 100% Lichtleistung weiß/orange, Energiesparmodus 30% Lichtleistung weiß, SOS Signal orange, Abmessungen: 115x100x220 mm, mit Griff und Schalter, inkl. Ladekabel für Zigarettenanzünder (12/24V), inkl. Ladekabel 230V, Magnetmontage, 15W 10-30V, Lichtleistung: 1000 Lumen, Farbtemperatur: 6000K, Ausleuchtung: Punktlicht (Spot), Akkulaufzeit bei 100% 4 Stunden, bei 30% 13 Stunden (Ladezeit ca. 3,5 Stunden), Schutzklasse: IP67, Betriebstemperatur: -30°C +50°C
Best. Nr. 113433



**1 LED-Kennleuchte DualCol orange/blau Magnet**
Dual Color LED Rundumkennleuchte, magnetisch/ Saugfuß, 3 Schrauben, 12/24V,R65, mit Klarglashaube, Betrieb in orange oder blau per Schalter möglich, Homologation ECE R65, 24 orange und 24 blaue superhelle LED´s, 120 Blitze pro Minute, IP66, Temperaturfenster: -30°C - bis + 50°C, Hauben-Maße HxD ca. 80x115mm, Gesamt-Maße ca. 140x140mm, E-Zeichen: E9*65R00/11*6910*00, Betrieb über 12V/24V Zigarettenanzünderkabel, Steuerung über Schalterstellung.
Best. Nr. 123861




**2 LED Kennleuchte Akku, Magnet**
39 PCS High Power LED's, Einfach-, Doppelblitz, 160 Blitze/Min. Magnet-, Saugfußbefestigung, Betriebstemperatur: -30° bis +50°C, Ein/ Aus-Schalter zum Auswählen des Blitzbildes, Akku-Kapazitätsanzeige, 4 Std. Betriebszeit, 4 Std. Ladezeit, Ladekabel 1200mm für Zigarettenanzünder, bis 80Km/h zugelassen, Höhe: 116mm, Durchmesser: 142mm, funkentstört EMC, ECE, R65, IP66
Best. Nr. 118258




**3 LED-Kennleuchte Funk Akku, Magnet**
Akku LED Rundumkennleuchte, magnetisch/ Saugfuß, 3 Schrauben, 12/24V, R65 mit Funkfernbedienung, Betrieb über eingebauten Akku (4000mA), Homologation ECE R65, ECE R10, 36 superhelle LED´s (19W), 120 Blitze pro Minute, IP66, Temperaturfenster: -30°C - bis + 50°C, Hauben-Maße HxD ca. 40x115mm, Gesamt-Maße ca. 140x110mm, E-Zeichen: E9 10R-05.11190 / TA1 E9 00.1824, Ladung über USB mit 5V (output), Ladezustandsanzeige, Betrieb bis ca. 7 h. Steuerung über Funkfernbedienung bis zu 60m möglich.
Best. Nr. 123860



**4 LED-Kennleuchte Mini flexi**
zur Montage an Normfuß, flexibler Gummisockel, 12/24 V, 15 W, einstellbar auf Einzelblitz oder Doppellblitz, Rotation ECE R65, ECE R10, Gesamtmaße HxD ca. 130x80mm, Lichthaube HxD ca. 25x80mm, E9 TA1 006768, E9 10R-06 22014, Gewicht 240g
Best. Nr. 122540



**5 LED-Kennleuchte Mini Magnet-Zigarettenanzünder**
zur Magnet- oder Festmontage, mit Spiralkabel und Anschluß für Zigarettenanzünder, 12/24 V, 15 W, einstellbar auf Einzelblitz, Doppellblitz, Rundblitz, ECE R65, ECE R10, Gesamtmaße HxD ca. 50x110mm, Lichthaube HxD ca. 25x80mm,  E9 TA1 006768, E9 10R-06 22014, Spiralkabel von 1 m bis 2 m ausziehbar, Festmontage über 3 Schraublöcher möglich, Gewicht 350g
Best. Nr. 122541



**6 LED-Kennleuchte Festmontage Mini Festmontage**
zur Festmontage, 3 Montagelöcher 4,5mm, 12/24 V, 15 W, Einstellbar auf Einzelblitz, ECE R65, ECE R10, Gesamtmaße HxD ca. 50x115mm, Lichthaube HxD ca. 25x80mm, E9 TA1 006768, E9 10R-06 22014Anschlusskabel ca. 30 cm, ohne Stecker, Gewicht 100g
Best. Nr. 122539

**7 LED Blitzleuchte orange 4 LED's**
4 LED Front- Heckblitzer orange, 9 W, IP 67, ECE R65, Einfachblitz, Doppelblitz, ECE R10, SAE J595 Klasse 1, synchronisierbar und kombinierbar bis 4 Stck., mit Memory Funktion, 12V/24V, zum Aufkleben oder Anschrauben! Maße ca. LxBxH = 100x30x10mm, E9 10R-06 1386, SAE W117, X A1 E9 00.1957
Best. Nr. 123859









**8 Allzweckreiniger-Konzentrat P3 Inciprop V**
Schäumender Universalreiniger für die Betriebs- und Fahrzeugreinigung. Inciprop V ist aufgrund der hohen Wirksamkeit gegen Öl, Fett und Staub mit Hilfe von Hochdruck- bzw. Schaumreiniger oder manueller Anwendung besonders geeignet für die Betriebs- und Fahrzeugaußenreinigung. Sehr gute Material- und Umweltverträglichkeit. Kanister 11 kg. Anwendung 1 bis 4%ig. InfoXgen gelistet - für Biobetriebe geeignet!
in der Schweiz nicht lieferbar

**9 LED-Kennleuchte MICRO BRIGTH magnetic 12/24V**
Diese Kennleuchte ist die kleinste und robusteste LED-Sicherheitsleuchte in der Branche. Trotz ihrer geringen Größe ist diese LED-Leuchte heller, leichter und widerstandsfähiger als viele andere Lampen. Wasserdicht und vollständig versiegelt. Technische Daten: 36LED‘s, Einzelblitz 138UpM, IP67, Magnetbefestigung, Temperaturbereich -40° bis 70°C, effektive Lumen 2000, 8,5 Watt, Reg 10, Reg 65, Rauschunterdrückung EMC EMI CISPR 25: Classs 5, ISO 9001, BxHxT: 69x124x75mm
Best. Nr. 125964

**10 LED-Kennleuchte MICRO BRIGTH flexi 12/24V**
Diese Kennleuchte ist die kleinste und robusteste LED-Sicherheitsleuchte in der Branche. Trotz ihrer geringen Größe ist diese LED-Leuchte heller, leichter und widerstandsfähiger als viele andere Lampen. Wasserdicht und vollständig versiegelt. Technische Daten: 36LED's, Einzelblitz 138UpM, IP67, flexibler Fuß, Temperaturbereich -40° bis 70°C, effektive Lumen 2000, 8,5 Watt, Reg 10, Reg 65, Rauschunterdrückung EMC EMI CISPR 25: Class 5, ISO 9001, BxHxT: 69x124x75mm
Best. Nr. 125963

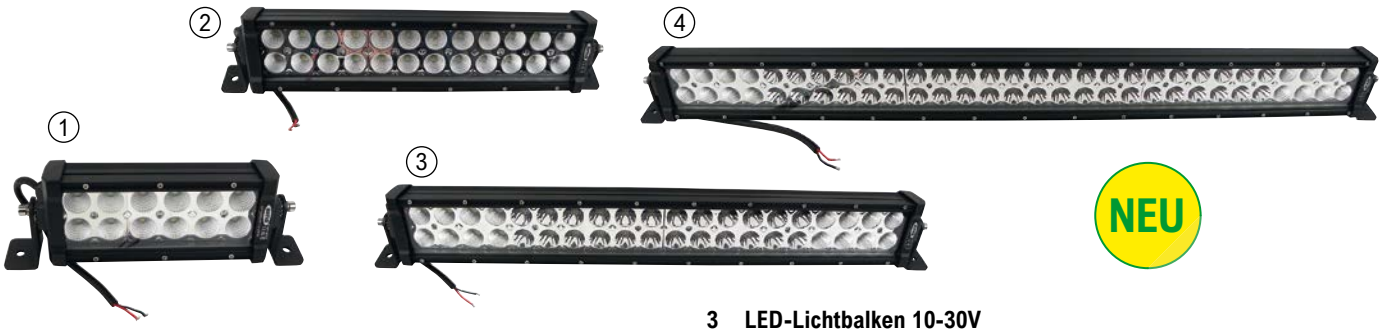


**1 LED-Lichtbalken 10-30V 3240lm**
LED-Lichbalken 10-30V, 3240Lm, 36W, breite Ausleuchtung, 12 Osram LED's, Aluminiumgehäuse, Polycarbonat-Linse, IP68, Kabellänge ca. 25cm, 6000Kelvin Fabtemperatur, Betreibstemperatur: -40°C bis *60°C, EMC, RoHS zertifiziert, Gesamtlänge: 245mm, Breite: 55mm, Höhe: 90mm, Lochabstand: 222mm
Best. Nr. 122546

**2 LED-Lichtbalken 10-30V 6480lm**
LED-Lichbalken 10-30V, 6480Lm, 72W, breite Ausleuchtung, 24 Osram LED's, Aluminiumgehäuse, Polycarbonat-Linse, IP68, Kabellänge ca. 25cm, 6000Kelvin Farbtemperatur, Betreibstemperatur: -40°C bis *60°C, EMC, RoHS zertifiziert, Gesamtlänge: 400mm, Breite: 55mm, Höhe: 90mm, Lochabstand: 375mm
Best. Nr. 122547

**3 LED-Lichtbalken 10-30V 10800lm**
LED-Lichbalken 10-30V, 10880Lm, 120W, Kombi Lichtstrahl breite und lange Ausleuchtung, 40 Osram LED's, Aluminiumgehäuse,Polycarbonat-Linse, IP68, Kabellänge ca. 25cm, 6000Kelvin Farbtemperatur, Betriebstemperatur: -40°C bis *60°C, EMC, RoHS zertifiziert, Gesamtlänge: 600mm, Breite: 55mm, Höhe: 90mm, Lochabstand: 579mm
Best. Nr. 122548

**4 LED-Lichtbalken 10-30V 16200lm 180W 857mm IP68**
LED-Lichbalken 10-30V, 16200Lm, 180W, Kombi Lichtstrahl breite und lange Ausleuchtung, 60 Osram LED's, Aluminiumgehäuse, Polycarbonat-Linse, IP68, Kabellänge ca. 25cm, 6000Kelvin Farbtemperatur, Betriebstemperatur: -40°C bis *60°C, EMC, RoHS zertifiziert, Gesamtlänge: 857mm, Breite: 55mm, Höhe: 90mm
Best. Nr. 122549




**5 LED-Lichtbalken gebogen 10-30V 13800lm DT**
LED-Lichtbalken gebogen, Spritzguss, Safety Glass, Abstrahlwinkel: 8° Lichtpunkt / 90° Fernlicht, 60 LEDs, Betriebstemperatur: -40°C bis 50°C, Lumen raw: 13800, Lumen effektiv: 5485, EMC Rauschunterdrückung, Länge: 885mm, Breite: 110mm, Höhe: 122mm, Kabellänge: 1000mm, Stromverbrauch bei 12V: 5,28 Ampere, Stromverbrauch bei 24V: 2,64 Ampere, IP69K, 180W, DT-Anschluss
Best. Nr. 120113

**6 LED-Lichtbalken 10-30V 7200lm**
Lichtbalken LED flach, Spritzguss, Safety Glass, Abstrahlwinkel: 8° Lichtpunkt / 90° Fernlicht, 40 LEDs, Betriebstemperatur: -30°C bis 50°C, Lumen raw: 7200, Lumen effektiv: 5000, EMC Rauschunterdrückung, Länge: 610 mm, Breite: 90 mm, Höhe: 120 mm, Anschlusskabel: 500mm, Stromverbrauch bei 12V: 5,5 Ampere, Stromverbrauch bei 24V: 2,75 Ampere, IP69K, 120W.
Best. Nr. 120112

**7 LED-Lichtbalken 10-30V 2500lm**
Lichtbalken LED flach, Aluminuim, Polycarbonat Safety Glass, Abstrahlwinkel: 60°, 6 LEDs, Betriebstemperatur: -30°C bis 50°C, Lumen raw: 2500, Lumen effektiv: 2100, EMC Rauschunterdrückung, Länge: 165 mm, Breite: 40 mm, Höhe: 47,5 mm, Kabellänge: 400 mm, Stromverbrauch bei 12V: 0,75 Ampere, Stromverbrauch bei 24V: 0,40 Ampere, 30W, IP67, incl. Befestigungsbügel schwenkbar
Best. Nr. 120108

**8 LED-Lichtbalken 10-30V 2800lm**
Lichtbalken LED flach, Aluminuim, Polycarbonat Safety Glass, Abstrahlwinkel: 60°, 8 LEDs, Betriebstemperatur: -30°C bis 50°C, Lumen raw: 2800, Lumen effektiv: 1800, EMC Rauschunterdrückung, Länge: 165 mm, Breite: 40 mm, Höhe: 45 mm, Kabellänge: 400 mm, Stromverbrauch bei 12 V: 0,65 Ampere, Stromverbrauch bei 24 V: 0,34 Ampere, 40W, IP67,
Best. Nr. 120110




KUNDENBEWERTUNG
★★★★★

**9 LED-Arbeitsscheinwerfer 4500Lumen 180°**
Hochwertiger LED-Arbeitsscheinwerfer mit 180° Abstrahlwinkel, Aluminium Druckguss, Streuscheibe Polycarbonat, Technische Daten: 4500 Lumen (effektiv), 6000 Kelvin, 9-32V, 12 LED's, 48W, IP68, ECE R10, Rauschunterdrückung EMC, RoHS, Maße: 114x98x78mm, Kabellänge 250mm
Best. Nr. 121495

**10 LED-Arbeits-scheinwerfer 9720 Lumen 180°**
LED-Arbeitsscheinwerfer mit hervorragender Leuchtkraft und Reichweite durch 9 Hochleistungs LED's, 9720 Lumen/6100 Lumen effektiv, Abstrahlwinkel 180°, robustes Aluminium Druckgussgehäuse, mit Polycarbonat-Linse, Schutzklasse IP69K, Stromversorgung: 10-30V, Leistung: 72W, Lichtfarbe: 6500K, Abstrahlwinkel: 180°, EMC, RoHs zertifiziert, DT-Anschlusskabel ca. 20cm, Betriebstemperatur: -40°C bis +50°C, Abmessung: LxHxT: 113x127x84mm, incl. Montagewinkel
Best. Nr. 123036

**11 LED-Arbeitsscheinwerfer 10-30V 12000Lumen 40LED's 120W**
LED Arbeitsscheinwerfer 120 W, (40x3 W), ca. 12000 Lumen, Gehäuse Aluminium, Glas Polycarbonat, neigungsverstellbar, Technische Details: Leuchtmittel: 40 x Hochleistungs-LED a 3 W, Spannung: 10-30 Volt DC, Lichtintensität: ca. 12000 Lumen, Lichtfarbe 6000k, Abmessungen (BxHxT): ca. 167 x 65 x 91 mm, Lebensdauer der LED ca. 30.000 h, Schutzklasse IP68, ECE R10, E9 10R-05.16140, Anschlusskabel ca. 20cm
Best. Nr. 122536



**1 LED Arbeitsscheinwerfer WELDEX zu Steyr CVT, Case CVX**
LED-Arbeitsscheinwerfer mit Aluminiumdruckgussgehäuse, optimale Wärmeableitung, passend für Steyr CVT, Case CVX. Technische Daten:10-36V, 1800Lumen, 25W, Temperaturbereich: -40°C bis 80°C, Schutzart: IP68K, Polycarbonat-Linse, Vibration Rating: 15G, Anschlusskabel: ca. 20cm, Breitstahler 60°, EMC, RoHS, BxHxT: 83x138x79mm
Best. Nr. 107615




**2 LED Arbeitsscheinwerfer FAIE S-WORK 3500**
Hochwertiger LED-Arbeitsscheinwerfer mit 9 Hochleistungs-CREE-LEDs und Aluminiumdruckguss-Gehäuse, dadurch sehr gute Wärmeableitung, staub- und wasserdicht und widerstandsfähig gegen Vibrationen, Technische Daten: Spannung: 12V - 55V, 38 Watt, Farbtemperatur: 6.000 Kelvin, Lichtleistung: min 3.500 Lumen (real gemessen), Elektromagnetische Verträglichkeit - EMC zertifiziert, Schutzart: IP68 (staub- und wasserdicht) Stoßfestigkeit - IK, Betriebstemperatur: -40°C bis +40°C, Anschlusskabel: 1500 mm, Breitstrahler 60°, Speziallinse aus Polycarbonat, Verpolungsschutz
Best. Nr. 113572




**3 LED Arbeitsscheinwerfer FAIE S-WORK 2800**
Hochwertiger LED-Arbeitsscheinwerfer mit Aluminiumdruckguss-Gehäuse. Sehr gute Wärmeableitung. Technische Daten: Spannung: 12V - 55V DC, 34W, 6.000 Kelvin, Lichtleistung: min 2.800 Lumen (real gemessen) 9x CREE LEDs der neuesten Generation, Elektromagnetische Verträglichkeit - EMC zertifiziert, Schutzart: IP68 (staub- und wasserdicht), Stoßfestigkeit - IK, Betriebstemperatur: -40°C bis +50°C, Anschlusskabel: 1500 mm, Breitstrahler 60°, Speziallinse aus Polycarbonat, Verpolungsschutz
Best. Nr. 97490




**4 LED-Arbeitsscheinwerfer FAIE S-WORK 1300**
Hochwertiger LED-Arbeitsscheinwerfer, 10-50 V, 15 Watt, 1300 Lumen (real gemessen), Anschlusskabel 1500 mm, kräftiges Kunststoffgehäuse mit Kühlungsschlitzen, Leuchtenteil komplett verschlossen, dadurch kein Eindringen von Feuchtigkeit, Schutzklasse IP68, EMC zertifiziert, Breitstrahler 60°, Abmessungen: 110x110 mm.
Best. Nr. 100441



**5 LED-Arbeitsscheinwerfer**
10-30 Volt, 9x 3 Watt, 2200 Lumen, Arbeitstemperatur: -40°C - +70°C, Schutzklasse IP67, EMC, Breitstrahler 60°, Aluminiumdruckgussgehäuse, Größe BxTxH: 115x30x145mm, Anschlusskabel 1500mm
Best. Nr. 69019



**6 LED-Arbeitsscheinwerfer zu Case IH, FNH, Steyr Profi-Serie**
2800Lumen, 14 x 3 W COB SMD LED's, 10 - 30 Volt, Aluminium-Magnesium legiert, B-179mm H-95mm T-58mm, mit Rauschunterdrückung EMC, ECE R10, Betriebstemperatur -40/+50°C, IP69K, ITT-Anschluss, Kabellänge ca. 250mm, passend für: Case IH: MXU, CS, CVX, Maxxum, Puma, FNH: T6000, T7500, T7000, TSA, Steyr: Profi-Serie
Best. Nr. 107816



**7 LED Arbeitsscheinwerfer WESEM S-MIDI 1500**
hochwertiger LED-Arbeitsscheinwerfer, 12-24V32W, 1500Lumen, Schutzklasse IP69KBreitstrahler 60°, ECE R10, EMC zertifiziertAluminiumdruckguss-GehäuseGröße BxTxH: 87x72x125mm, Anschlusskabel 500mm
Best. Nr. 104592



**8 LED Arbeitsscheinwerfer WESEM S-ELLIPSE 3000**
hochwertiger LED-Arbeitsscheinwerfer, 12-24V35W, 3000Lumen, Farbtemperatur 5700-7000KArbeitstemperatur: -40°C - +80°C, Schutzklasse IP69KBreitstrahler 60°, ECE R10, EMC zertifiziertAluminiumdruckguss-Gehäuse, Größe BxTxH: 176x86x131mm, Anschlusskabel 500mm
Best. Nr. 104593



**9 LED-Arbeitsscheinwerfer zu Case IH, FNH, Steyr Profi-Serie**
2800Lumen, 14 x 3 Watt COB SMD LED's, 10-30 Volt, Aluminium-Magnesium legiert, B-151,8mm H-102,5mm T-60mm, mit Rauschunterdrückung EMC, Betriebstemperatur ca.-45C° bis 60C°, IP69K, Kabellänge 20cm, Case IH: Maxxum, MXU, CS, CVX, Puma, FNH: T7500, T6000, T8000, T7000, TG, TSA, Steyr: Profi-Serie
Best. Nr. 107815

**10 LED Arbeitsscheinwefer 2000 Lumen**
hochwertiger Arbeitsscheinwerfer 10-30 Volt, 20W, DT Anschluss Breitstrahler 60°, IP69K, ECE R10-E4, EMC zertifiziert, Aluminiumdruckguss-Gehäuse, Größe BxTxH:72x126x84mm, Kabellänge ca. 400mm
Best. Nr. 115912






**1 LED-Arbeitsscheinwerfer 3000 Lumen**
9-32 Volt, 48 Watt, 3000 Lumen, Arbeitstemperatur: -40°C - +70°C, Schutzklasse: IP67, Breitstrahler 60°, EMC, RoHs zertifiziert, Aluminiumdruckguss-Gehäuse, Größe 110x110x72mm, Kabellänge ca. 300mm
Best. Nr. 22513



**2 LED-Arbeitsscheinwerfer 1800 Lumen**
9-32 Volt, 24 Watt, 1800 Lumen, Arbeitstemperatur: -40°C - +70°C, Schutzklasse: IP67, Breitstrahler 60°, EMC, RoHs zertifiziert, Aluminiumdruckguss-Gehäuse, Größe 107x135x40mm, Kabellänge ca. 250 mm
Best. Nr. 22511



**3 LED Arbeitsscheinwerfer 1200 Lumen**
10-30 Volt, 5x 3 Watt, 1200 Lumen, rein weißes Licht mit 6000K Farbtemperatur, IP 67. Kompakter, flacher LED Arbeitsscheinwerfer mit Aluminiumdruckguss-Gehäuse, Größe 110x110x40mm, Kabellänge ca. 250 mm
Best. Nr. 72099



**4 LED Arbeitsscheinwerfer mit 9 High Power Osram LED's**
10-50 V, 15 Watt, 1300 Lumen, Anschlusskabel 1500 mm, kräftiges Kunststoffgehäuse mit Kühlungsschlitzen, Leuchtenteil komplett verschlossen, dadurch kein Eindringen von Feuchtigkeit, Schutzklasse IP68, Abmessungen: 110x110 mm.
Best. Nr. 70156



**5 LED Arbeitscheinwerfer für Einbau**
passend für Steyr 80-er Serie SK2 Kabine, Steyr 900, 9000-er Serie, Lindner GeoTrac, Fendt 200, 300, 500, GT, Vario, 10-30V, 30x2W, 3280Lumen, Arbeitstemperatur -45°C/+55°C, IP69K, EMC, Aluminiumdruckguss-Gehäuse, Größe: 183x102x61mm, Kabellänge 1000mm
Best. Nr. 104439

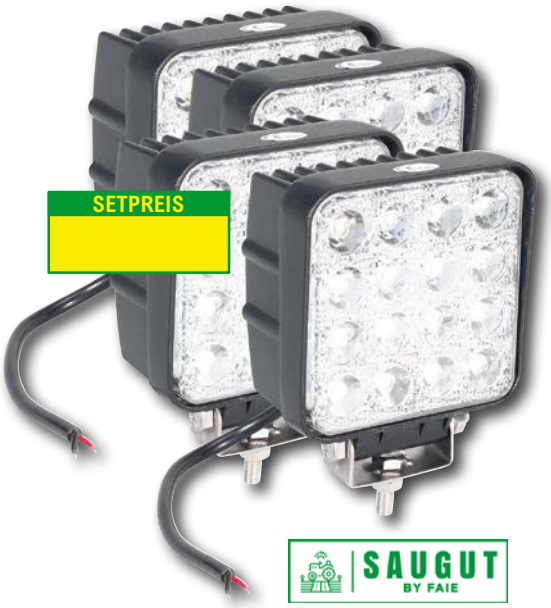


**6 LED-Arbeitsscheinwerfer SAUGUT 4Stk.**
9-32 Volt, 48 Watt, 3000 Lumen, Arbeitstemperatur: -40°C - +70°C, Schutzklasse: IP67, Breitstrahler 60°, EMC, RoHs zertifiziert, Aluminiumdruckguss-Gehäuse, Größe 110x110x72mm, Kabellänge ca. 300mm
Best. Nr. 107544




**7 LED-Arbeitsscheinwerfer "Mini Spot" 1800 Lumen**
12/24 Volt, 18 Watt, 1800 Lumen, helles fokussiertes Licht durch 4 OSRAM-LED's, Aluminiumdruckguss-Gehäuse, Streuscheibe Polycarbonat, Schutzklasse IP67, Größe: 58x58x48 mm, Kabellänge 250 mm
Best. Nr. 123956



**8 Arbeitsscheinwerfer H3**
12V, 55W, sehr handliche robuste Bauart, stoßunempfindliches Gehäuse, 360° schwenkbar, hervorragende Lichtstärke, mit Schalter und Anbaukonsole, Glasstreuscheibe, BxHxT: 144x192x115mm, (ohne Lampe)
Best. Nr. 854



**9 Arbeitsscheinwerfer NIOX W131, H3**
Robuste Ausführung mit Griff und Schalter, Befestigungsbügel, Glasstreuscheibe, horizontal und vertikal schwenkbar, H3 -12V/24V, BxHxT: 147x206x102mm, (ohne Lampe)
Best. Nr. 11895

**Maßzeichnungen im Online Shop**



**10 Halogenlampe H3**

| Ausführung | Best. Nr. |
|---|---|
| 12V, 55W, PK22s | 853 |
| 24 V, 70 W, PK22s | 10857 |




**1 Arbeitsscheinwerfer H3 Doppelpackung**
Aus schlagfestem Kunststoff, Glasstreuscheibe. Extrem starke Arbeitsfeldausleuchtung bei kleinster Bauweise. Horizontal schwenkbar um 360°. H3 12 V/24 V. BxHxT: 100x100x97 mm. (ohne Schalter, mit H3 Lampe, 12 V).
Best. Nr. 60947




**2 Arbeitsscheinwerfer H3 in der Doppelpackung**
Für universellen Einsatz, großflächige, weitreichende Ausleuchtung, Glasstreuscheibe! Vertikal schwenkbar, (ohne Lampe) BxHxT: 155x90x85mm, 12 V/55 W, H3
Best. Nr. 40219



**3 Hauptscheinwerfer 12V für Steyr Plus**
140x75 mm Lichtaustritt, Metall, schwarz, Schraubenbefestigung M10, (ohne Glühlampe). passend zu Serie Steyr: Plus Serie verwendbar anstatt Steyr: 193720005
Best. Nr. 66543

**Glühlampe 12 V 45/40 W, BA20d**
Best. Nr. 48158



**4 Hauptscheinwerfer für Einbau zu Steyr, Lindner**
12 V, H4 mit Begrenzungslicht. Passend teilweise auch für Steyr Serie 80, 900 und Lindner ab `99. Asymetrisches Licht, Glasrahmen aus schwarzem Kunststoff, Reflektor und Streuscheibe zusammen verklebt, Streuscheibe Einstellwinkel +/- 4°, Maße: 182x102 mm, Schraubabstand: 160mm, Einbauöffnung: 145x90 mm.
Best. Nr. 38851

**Halogenlampe H4 12V60/55W P43t**
Ausführung: 12 V, 60/55 W, P43t
Best. Nr. 11370

**Lampe für Begrenzungslicht 12 V, BA9s,**
Ausführung: 4W, Stück: 10,
Best. Nr. 63863



**5 Hauptscheinwerfer mit Begrenzungsllicht zu Lindner, Reform, Same**
Speziell für Lindner, Same, Reform, Cobo-Nr. C05.161, 12 V, asymetrisch,
BxHxT: 140x140x112 mm.
Best. Nr. 30468

**Hauptscheinwerfer ohne Begrenzungslicht zu Lindner, Reform, Same**
Best. Nr. 30467

**Glühlampe 12 V, 45/40 W, P45t-ASY, Bilux**
Best. Nr. 31191



**6 Hauptscheinwerfer H4 für Anbau**
Asymetrisches Licht mit Begrenzungslicht, Gehäuse und Glasrahmen aus schlagfestem schwarzen Kunststoff, LxHxT: 182x105x102mm, Lichtaustritt: 140x73 mm, Glas-Streuscheibe, (ohne Lampe).
Best. Nr. 51827

**Halogenlampe H4 12V60/55W P43t**
Ausführung: 12 V, 60/55 W, P43t
Best. Nr. 11370

**Lampe für Begrenzungslicht 12 V, BA9s,**
Ausführung: 4W
Stück: 10,
Best. Nr. 63863



**7 Hauptscheinwerfer zu Steyr T80-290**
Originalschweinwerfer mit Verkabelung und Glühampen. Außen-ø 160 mm, Schraube M18x1,5.
passend zu Steyr: T80, T188, T190, T288, T290
Best. Nr. 57901



**8 Hauptscheinwerfer Halogen, ø 110 mm, zu Steyr Jubiläumsserie**
Mit Begrenzungslicht, symetrische Ausleuchtung, schwarzes Metall-gehäuse, ø 110 mm, Originalschein-werfer für z.B.: Steyr Jubiläumsserie,..
Best. Nr. 44253

**Glühlampe 12 V 45/40 W, BA20d**
Best. Nr. 48158

**Hauptscheinwerfer Halogen, ø 130 mm, zu Steyr Jubiläumsserie**
Best. Nr. 47269

**Glühlampe 12 V, 45/40 W, P45t-ASY, Bilux**
Best. Nr. 31191




**9 Hauptscheinwerfer H4 mit Begrenzungslicht**
Verwendung z.B. Steyr ältere Modelle, Zetor... u.a. Nutzfahrzeuge, Lichtaustritt 132mm, Kunststoffgehäuse, H4 - 12V/24V (ohne Lampe) Befestigungsschraube M10, passend auch anstelle NIOX W133
Breite (mm): 144
Höhe (mm): 192
Tiefe (mm): 115 mm
Ø Außen (mm): 144
Best. Nr. 116830



**10 Hauptscheinwerfer für Einbau mit Begrenzungslicht**
Austauschbar mit dem baugleichen Modellen von Niox, Cobo, Bosch und Hella. Verwendung an: Fendt, Steyr Traktoren Serie 80, Liebherr Straßenwalzen, Reform Allzweck LKW, IHC, und diverse andere Nutzfahrzeuge. H4 - 12/24V, Abmessungen: 144x172x89mm
Best. Nr. 11366



**1 LED Hauptscheinwerfer 2400Lumen**
Mit Fern- und Abblendlicht 10-30V, 2400 Lumen, 24 Watt, E4 ECE R112 geprüft, IP65, -40°C/+50°C, Kabellänge 1000 mm, Abmessung: 126x172x151mm, Polycarbonat
Best. Nr. 104523



**2 Hauptscheinwerfer ø130mm rechts**
Außendurchmesser: 130 mm, Rohranschluss: 24 mm, Ausführung: rechts
passend zu Steyr: T188, T190, T288, T290
Best. Nr. 97960

**Hauptscheinwerfer ø 130mm links**
Best. Nr. 97957




**3 Hauptscheinwerfer rechts MF100 Serie**
Ausführung: rechts
passend zu Massey Ferguson: 135, 148, 165, 168, 175, 188, 178 , 185
verwendbar anstatt Massey Ferguson: 1860183, 1829499
Best. Nr. 28755




**4 Hauptscheinwerfer links MF100 Serie**
komplett mit Gehäuse und Schraubensatz, ø: 140mm  passend zu Massey Ferguson: 135, 148, 165, 168, 175, 178 , 185 , 188
verwendbar anstatt Massey Ferguson: 1829500, 1860184, 1860184M1
Best. Nr. 28754




**5 Schluss-Brems-Blinkleuchte**
komplett verkabelt, LxBxH: 295x60x60 mm, passend für z.B. Landini, MF, ... - rechts/links, mit Schraubbefestigung M5, Lochabstand 205 mm
Best. Nr. 68813




**6 Schluss-Brems-Blinkleuchte**
LxBxH: 300x61x92 mm, komplett verkabelt, mit Schnappbefestigung/ geklemmt, passend für z.B. Fiat, Landini, MF, ...

| Ausführung | Best. Nr. |
|---|---|
| rechts | 68807 |
| links | 68808 |



**7 Schluss-Brems-Blinkleuchte**
LxBxT: 180x75x70 mm, Lochabstand: 50 mm, passend für z.B. Landini, MF, ...

| Ausführung | Best. Nr. |
|---|---|
| rechts | 68784 |
| links | 68785 |



**8 Schluss-Brems-Blinkleuchte**
komplett verkabelt, LxBxT: 155x80x150/50 mm schräge Anbauplatte, Lochabstand 113 mm, passend für z.B. Ford, ...

| Ausführung | Best. Nr. |
|---|---|
| rechts | 68770 |
| links | 68771 |



**9 Schluss-Brems-Blinkleuchte**
passend für MF, 128x68x48mm, Lochabstand: 45mm
Ausführung: rechts
Best. Nr. 107122

links, mit Kennzeichenbeleuchtung
Best. Nr. 107121



**10 Sockel schräger Anbau für MF**
passend für MF-Leuchten, Lochabstand Sockel: 135 mm, Lochabstand für Leuchte: 45 mm
Best. Nr. 107128



**11 Blink-Positionsleuchte vorne**
passend für MF, LxBxH: 128x68x48mm, Befestigung: 2 Schrauben M6, Lochabstand: 45mm , Ausführung: links/rechts
Best. Nr. 107123



**12 Blink-Positionsleuchte vorne**
LxBxH: 120x80x56 mm, Lochabstand 58 mm, passend für z.B. Case IH, Deutz, Fiat, Ford, John Deere,MF, ...rechts/links
Best. Nr. 68799



**13 Blink-Positionsleuchte vorne**
LxBxH: 120x80x135 mm, 22°schräge Anbauplatte, passend für z.B. Case IH, Deutz, Fiat, Ford, John Deere,MF, ... rechts/links
Best. Nr. 68802



**14 Blink-Positionsleuchte vorne**
LxBxH: 85x85x50 mm, Schrauben M4, Lochabstand 45 mm, passend für z.B. Case IH, John Deere, Fendt, MF, New Holland, ...rechts/links
Best. Nr. 68811

**Ersatzglas rechts/links**
Best. Nr. 68812

① 

**1 Schluss-Brems-Blinkleuchte zu Steyr 80er Serie**
Mit Rückstrahler, Lichtscheibe geklemmt, 170x73 mm, Lochabstand 70 mm, rechts/links
Best. Nr. 57879

**Ersatzglas rechts/links**
steckbar
Best. Nr. 57880

② 

**2 Schluss-Brems-Blinkleuchte**
Mit Rückstrahler, Lichtscheibe geschraubt, 160x68 mm, Lochabstand 58 mm, rechts/links, passend zu Steyr 80er Serie, Kompakt Serie, Case JXC, JXV, Quantum
Best. Nr. 59874

**Ersatzglas rechts/links**
Best. Nr. 59875

③ 

**3 Schluss-Brems-Blinkerleuchte zu Fendt**
Passend zu Fendt Serie: Farmer, Farmer 100 / 300, Favorit 500, GTA Abmessungen: 158x64 Lochabstand M 5: 45 mm u. 98 mm, mit Kennzeichenbeleuchtung durch auswechselbaren Lichtscheibeneinsatz

| Ausführung | Best. Nr. |
|---|---|
| rechts | 22243 |
| links | 22242 |

**Ersatzglas links**
Best. Nr. 22245

**Ersatzglas rechts**
Best. Nr. 22247

④ 

**4 Blink/Brems/Schlussleuchte links zu Case, Steyr**
links mit Kennzeichenbeleuchtung, Maße: 155x140mm, incl. Glühlampen, passend zu Case Serie CS, CS Pro, CVX, Steyr Serie 9000, 9100, CVT
Best. Nr. 25378

**Blink/Brems/Schlussleuchte rechts zu Case, Steyr**
rechts ohne Kennzeichenbeleuchtung, Maße: 155x140mm, incl. Glühlampen
Best. Nr. 25381

**Ersatzglas rechts/links 155x140mm**
Best. Nr. 25383



**5 Schluss-Brems-Blinkleuchte**
Mehrkammerleuchte speziell für Steyr-Plus-Serie. Mit Rückstrahler 207x120 mm, 2 Schrauben M5x20 mm, Abstand 45 mm.für rückwärtigen Einbaulinks, mit Kennzeichenbeleuchtung
Ausführung: links, mit Kennzeichenbeleuchtung
passend zu Serie Steyr: Plus Serie
Best. Nr. 15141

**Schluss-Brems-Blinkleuchte**
Ausführung: rechts, ohne Kennzeichenbeleuchtung
Best. Nr. 15143

**Lichtscheibe gelb/rot, rechts**
Best. Nr. 68622

**Lichtscheibe gelb/rot, links**
Best. Nr. 68621



**6 Blink-Begrenzungsleuchte**
Mehrkammerleuchte speziell für Steyr-Plus-Serie. Mit Rückstrahler 207x120 mm, 2 Schrauben M5x20 mm, Abstand 45 mm. Für vorderen Einbau.

| Ausführung | Best. Nr. |
|---|---|
| rechts | 15145 |
| links | 15147 |

**Lichtscheibe gelb/weiß, rechts**
Passend zu Steyr-Plus-Serie.
passend zu Serie Steyr: Plus Serie
Best. Nr. 68624

**Lichtscheibe gelb/weiß, links**
Passend zu Steyr-Plus-Serie.
passend zu Serie Steyr: Plus Serie
Best. Nr. 68623



**7 Rückleuchte**
Metallgehäuse Ø 90 mm, passend für z.B. alte Steyr Modelle, ...
Ausführung: ohne Kennzeichenbeleuchtung
passend zu Steyr: T80, T84, T86, T180, T182, T185, T288, T188, T190
Best. Nr. 114059
Ausführung: mit Kennzeichenbeleuchtung
Best. Nr. 70129



**10 Rückleuchte rot**
Metall, Ø 70 mm, passend für z.B. alte Steyr Modelle,...
passend zu Serie Steyr: Baureihe 13
Best. Nr. 70130

⑧ 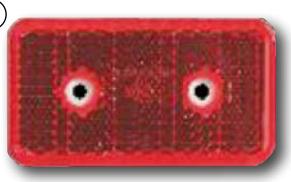

**8 Rückstrahler rot 103x58 mm**
Lochabstand: 45mm
passend zu Serie Case: C, CS
passend zu Serie Steyr: 8000, 900
verwendbar anstatt Steyr: 1-34-176-050
Best. Nr. 21481

**9 Rückstrahler/Rückleuchte zu Steyr Plus**
zum Kleben, 60x40mm
passend zu Serie Steyr: Plus Serie
Best. Nr. 68625



**11 Kennzeichenleuchte zu Fendt**
Lochabstand der Befestigungsschrauben 72 mm.
Passend zu Fendt Farmer 300, 400, Favorit 500, 700, 800, 900, Vario 200, 400, 700, 800, 900, Xylon, GT
verwendbar anstatt Fendt: G312900220020
Best. Nr. 28159



**12 Kennzeichenleuchte zu Steyr**
Passend zu Steyr: 8045-8085 RS1 u. RS2, Serie 900/9000, Größe: 90x44x44mm
verwendbar anstatt Steyr: 1-34-176-085
Best. Nr. 21480



**13 Blink- Positionsleuchte zu Steyr T188-290**
Metallgehäuse, 2 Bohrungen M6, Lochabstand 45mmLxBxH: 110x57x45mm
Best. Nr. 113171

**Ersatzglas zu Steyr T188-290**
gelb/weiß, 94x45mm
Best. Nr. 113172



**14 Schluss- Bremsleuchte Steyr T80-290**
Metallgehäuse, 2 Schrauben M5, Schraubenabstand: 45 mm, LxBxH: 112x56x49mm
ohne Kennzeichenbeleuchtung
Best. Nr. 113174
mit Kennzeichenbeleucht
Best. Nr. 113173

**Ersatzglas SBB-Leuchte zu Steyr T80-290**
rot, 94x45mm
Best. Nr. 113175



**1 Blink-Positionsleuchte**
Zum Anbau vorne, Grundplatte aus Kunststoff, Schnappbefestigung, 2 Löcher M5, 45 mm Lochabstand.
LxBxH: 95x90x54 mm

| Ausführung | Best. Nr. |
|---|---|
| rechts | 6456 |
| links | 6455 |

**Ersatzglas**
Best. Nr. 1247



**2 Schluss-Brems-Blinkleuchte**
Kunststoffgehäuse Ø 140 mm, 2 Löcher für M6 Schrauben, 45 mm Lochabstand.
Ausführung: ohne Kennzeichenbeleuchtung
Best. Nr. 36324
Ausführung: mit Kennzeichenbeleucht
Best. Nr. 36323
**Ersatzglas**
Best. Nr. 36325



**3 Schluss-Brems-Blinkleuchte**
Dreikammerleuchte HELLA, LxBxH: 95x90x54 mm, 2 Löcher M5, 45 mm Lochabstand, passend für z.B. Case IH, John Deere, Deutz, Fendt, ...
Ausführung: links, mit Kennzeichenbeleuchtung
Best. Nr. 15139
**Schluss-Brems-Blinkleuchte**
Ausführung: rechts, ohne Kennzeichenbeleuchtung
Best. Nr. 15140

**Ersatzglas**

| Ausführung | Best. Nr. |
|---|---|
| rechts | 20220 |
| links | 20217 |



**4 Schluss-Brems-Blinkleuchte**
Zweikammerleuchte, Grundplatte aus Kunststoff, Schraubbefestigung, 2 Bohrungen 5mm, Lochabstand 45mm, LxBxH: 95x85x55mm
Ausführung: links, mit Kennzeichenbeleuchtung
Best. Nr. 116658
**Schluss-Brems-Blinkleuchte**
Ausführung: l rechts, mit Kennzeichenbeleuchtung
Best. Nr. 116659
**Ersatzglas gelb/rot 95x85mm**
Ausführung: rechts
Best. Nr. 117532
Ausführung: links, mit Kennzeichenbeleuchtung
Best. Nr. 117531



**5 Schluss-Brems-Blinkleuchte**
Grundplatte aus schlagfestem Kunststoff, Schnappbefestigung, 2 Löcher für Befestigung mit Schrauben M5, 70 mm Lochabstand. LxBxH: 170x75x64mm, passend für z.B. Case IH, John Deere, ...
Ausführung: links, mit Kennzeichenbeleuchtung
Best. Nr. 6450
**Schluss-Brems-Blinkleuchte**
Ausführung: rechts, ohne Kennzeichenbeleuchtung
Best. Nr. 6451
**Ersatzglas**
Ausführung: rechts
Best. Nr. 15562
Ausführung: links
Best. Nr. 15561

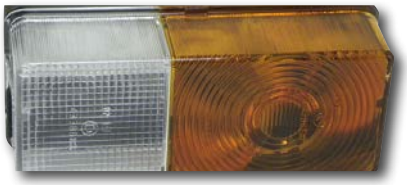

**6 Blink-Positionsleuchte zu Case IH, John Deere**
Zum Anbau vorne, Grundplatte aus schlagfestem Kunststoff, Deckglas mit Schnappbefestigung, 2 Löcher M5, 70 mm Lochabstand, rechts/links verwendbar, LxBxH: 170x75x64 mm, passend für z.B. Case IH, John Deere, ... 
Best. Nr. 6452
**Ersatzglas**
Best. Nr. 15563



**7 Schluss-Brems-Blink-Rückfahrleuchte**
Mit Nebelschlussleuchte, schwarzem Kunststoffgehäuse, 2 Stk. Befestigungsschraube M8, Schraubenabstand 150 mm. LxTxH: 350x75x135 mm.
Ausführung: rechts
Best. Nr. 23656
**Schluss-Brems-Blink-Rückfahrleuchte**
Ausführung: links, mit Kennzeichenbeleuchtung
Best. Nr. 35783



**8 Schluss-Brems-Blinkleuchte**
82 mm, 2 Schrauben M5, Schraubabstand 45 mm, Grundplatte Metall
Best. Nr. 62684
**Ersatzglas 82 mm**
Best. Nr. 73120



**9 Blink- Positionsleuchte**
82 mm, 2 Schrauben M5, Schraubabstand 45 mm, Grundplatte Metall.
Best. Nr. 62683
**Ersatzglas 82 mm**
Best. Nr. 73240



**10 Schluss-Blinkleuchte HELLA**
Grundplatte Metall, Durchmesser: 78 mm, Schrauben M5, Lochabstand 45 mm, passend für z.B. Case IH, Claas, Deutz, Holder, Johne Deere, MF, ...
Best. Nr. 67468
**Ersatzglas, Ø 78 mm**
Best. Nr. 67467



**11 Blink-Positionsleuchte HELLA**
Grundplatte aus Metall mit PVC-Ring, 2 Löcher für Befestigung mit Schrauben M5, 45 mm Lochabstand, Ø 78 mm, passend für z.B. Case IH, Claas, Deutz, Holder, Johne Deere, MF, ...
Best. Nr. 6460
**Ersatzglas, Ø 78 mm**
zu Blink-Positionsleuchte HELLA
Best. Nr. 1250



**12 Positionsleuchte mit Rückstrahler HELLA**
Weiss, für Anbau vorne, 60x60 mm, 30 mm Lochabstand
Best. Nr. 6461



**13 Nebelschlussleuchte 96x96 mm**
2 Löcher für M6 Schrauben, Lochabstand 45 mm.
Best. Nr. 48313



**14 Kennzeichenleuchte**
Kunststoffgehäuse, integrierter Lichtscheibe, 2 Befestigungsschrauben M5, Schraubabstand 45mm, LxBxH: 82x26x39mm
Best. Nr. 6463



**15 Blinkleuchte HELLA**
70x70 mm, 2 Löcher für Befestigung, Lochabstand 45 mm, passend für z.B. Deutz, ...
Best. Nr. 49018

① 

**1 Heckleuchte Multipoint II, 12V mit Bajonett-Anschluss**
240x140x52 mm, mit 5-poligem Bajonett-Anschluss. (mit Lampen).
Ausführung: links, mit Nebelschluß- und Kennzeichenbeleuchtung,
Best. Nr. 61476

**Heckleuchte Multipoint II,**
Ausführung: rechts, mit Kennzeichenbeleuchtung
Best. Nr. 61477

**Heckleuchte Multipoint II,**
Ausführung: rechts, mit Rückfahrscheinwerfer und Kennzeichenbeleuchtung
Best. Nr. 61478

**Ersatzglas für Multipoint II**
rechts/links
Best. Nr. 61479



**2 Blink-Positionsleuchte zu Class, Deutz, John Deere**
Anbau vorne, 2 Löcher M4, Lochabstand 104mm,LxBxH: 125x63x49mm, rechst/links
Best. Nr. 113659



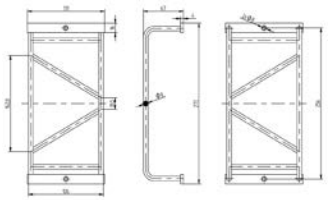

**3 Anfahrschutz zu Aspöck Leuchten**
verzinkt, 273x131x67mm, zu Multipoint I, II, IV, V und div. Leuchten
Best. Nr. 108522



**4 Schutzabdeckung Minipoint**
Best. Nr. 75121

⑤ 

5-pol.Bajonett

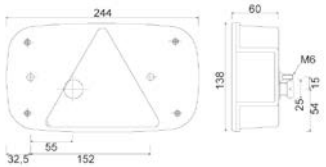


**5 Heckleuchte Multipoint III mit Bajonettanschluss**
Ausführung: links, mit Nebelschluß- und Kennzeichenbeleuchtung
Best. Nr. 75123

**Heckleuchte Multipoint III mit Bajonettanschluss**
Ausführung: rechts, mit Kennzeichenbeleuchtung
Best. Nr. 75125

**6 Bajonettverbindungsset 5-polig**
Zu Multipoint I, mit Kontaktbuchsen und 2 Tüllen, inkl. Montageanleitung.

| Farbe | | Best. Nr. |
|---|---|---|
| grün | rechts | 48598 |
| gelb | links | 48597 |

5-pol.Bajonett



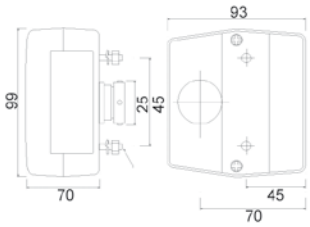


**7 Heckleuchte Minipoint mit Bajonettanschluss**
(mit Lampen)
Ausführung: ohne Kennzeichenbeleuchtung
Best. Nr. 75145

**Heckleuchte Minipoint mit Bajonettanschluss**
Ausführung: mit Kennzeichenbeleucht
Best. Nr. 75146

**Ersatzglas zu Minipoint**
Best. Nr. 45995

⑥ 

⑧ 

**8 Heckleuchte Multipoint I mit Bajonett-Anschluss**
Mit Lampen, 240x140x52 mm.
Ausführung: links, mit Nebelschluß- und Kennzeichenbeleuchtung
Best. Nr. 48590

**Heckleuchte Multipoint I mit Bajonett-Anschluss**
Ausführung: rechts, mit Kennzeichenbeleuchtung
Best. Nr. 48591

**Ersatzglas für Multipoint I**

| Ausführung | Best. Nr. |
|---|---|
| rechts | 48596 |
| links | 48595 |



**9 Schluss-, Brems-Blinkleuchte, Tüllenanschluss**
(ohne Lampen) sechseckige Form,
BxHxT: 99x93x49 mm.
Ausführung: ohne Kennzeichenbeleuchtung
Best. Nr. 24353

**Schluss-, Brems- Blinkleuchte, Tüllenanschluss**
Ausführung: mit Kennzeichenbeleucht
Best. Nr. 24352



**10 Ersatzglas sechseckige Form**
BxH: 99x93 mm
Best. Nr. 13495

⑪ 

**11 Heckleuchte Multipoint 5 LED mit Bajonettanschluss**
Rücklicht und Bremslicht mit LED, 238x140x55 mm, mit 5-poligem Bajonett-Anschluss, 12 Volt.
Ausführung: links, mit Nebelschluß- und Kennzeichenbeleuchtung
Best. Nr. 75397
Ausführung: rechts, mit Rückfahrscheinwerfer und Kennzeichenbeleuchtung
Best. Nr. 75398



**12 Schluss-Brems-Blink-Leuchte**
(ohne Lampen), abgerundete Form,
BxHxT: 107x100x52 mm.
Ausführung: ohne Kennzeichenbeleuchtung
Best. Nr. 18313

**Schluss-Brems-Blink-Leuchte**
Ausführung: mit Kennzeichenbeleucht
Best. Nr. 18315



**13 Ersatzglas abgerundete Form**
BxH: 107x100 mm
Best. Nr. 13496



**1 Schluss-Positionsleuchte**
Zum Aufschrauben geeignet. Lichtscheiben, Ø 55 mm, Lochabstand 70 mm
Best. Nr. 23652

**2 Schluss- Positionsleuchte rot/weiß**
mit Halterung, BxHxT: 48x130x43 mm, Lochabstand 30 mm
Best. Nr. 68820

**3 Schluss-Positionsleuchte rot**
93x54x36 mm
Best. Nr. 68816

**4 Positionsleuchte weiß**
93x54x36 mm
Best. Nr. 68817

**5 Positionsleuchte gelb**
93x54x36 mm
Best. Nr. 68818

## 10 Stück Packungen



**6 Glühlampe 12V/21W BA15s**
für Brems- und Blinklicht, 10 Stück Packung
Best. Nr. 63936

**Glühlampe 12V/10W BA15s**
für Schlusslicht, 10 Stück Packung
Best. Nr. 63938

**Glühlampe 12V/5W BA15s**
10 Stück Packung
Best. Nr. 63937

**Glühlampe 12V 21/5W BAY15d**
10 Stück Packung
Best. Nr. 63939



**7 Sofittenlampe 12V/5W**
11x36 mm, 10 Stk. Pkg.
Best. Nr. 72209

**Sofittenlampe 12V/5W**
für Rück- und Kennzeichenbeleuchtung 11x41 mm, 10 Stück Packung
Best. Nr. 63940

**Sofittenlampe 12V/18W**
15x41 mm, 10 Stück Packung
Best. Nr. 63941



**8 LED-Lampe 12V 5W BA15s 3xweiß**
Best. Nr. 66468



**9 LED-Lampe 12V21W BA15s 12xweiß**
Best. Nr. 66470



**10 LED-Lampe 12V 5W SV8,5 6xweiß**
Sofittenlampe 11x36 mm
Best. Nr. 66471



**11 Halogenlampe H4 12V60/55W P43t**
Ausführung: 12 V, 60/55 W, P43t
Best. Nr. 11370

**12 Halogenlampe H7, 12 V, 55 W, PX26d**
Best. Nr. 60560

**13 Glühlampe H4**
12V, 50W, PGJ-13
Best. Nr. 59873

**14 Glühlampe 12 V, 45/40 W, P45t-ASY, Bilux**
Best. Nr. 31191

**15 Lampe für Begrenzungslicht 12 V, BA9s, 10 Stück**

| Ausführung | Stück | Best. Nr. |
|---|---|---|
| 2W | 10 | 21222 |
| 4W | 10 | 63863 |

**16 Glassockellampe, 10 Stück**
12V, 5 W Sockel W2, 1x9,5d
Best. Nr. 69416

**17 Glassockellampe, 10 Stück**
12V 1,2W, Sockel W2x4,6d
Best. Nr. 21819



**18 KFZ Glühlampenbox 12V, H7**
Inhalt: 1x H7 12V 55 W PX26d1x W5W 12V W2, 1x9,5d1x P21W 12V BA 15s1x R5W 12V BA 15s1x C5W 12V SV 8,5-81x P21/5W 12V BAY 15dje 1x Sicherung 10, 15, 30 Amp
Best. Nr. 68633



**19 USB Ladeadapter 2-fach**
Wippschalter - USB Charger 2 Positionen, 12/24V, IP55, Größe 38x22mm
Best. Nr. 115915



**20 Autolichtprüfer**
Mit Krokoklemme 6, 12, 24 V.
Best. Nr. 16881

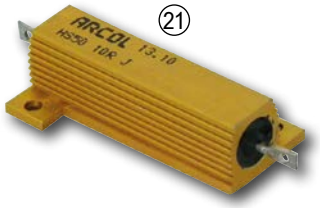

**21 Vorschaltgerät für LED Leuchten (Blinker)**
10 Ohm
Best. Nr. 70656



**1 Anschlusskabel**
mit 7-poligem Stecker und 5-poligem Bajonett

| Länge (m) | Best. Nr. |
|---|---|
| 5 | 75126 |
| 8 | 75127 |
| 9 | 73467 |



**2 Anschlusskabel 5,2 m**
mit 7-poligem Stecker, 2x 3,0 m Abgang DC, 5-pol. Bajonett
Best. Nr. 75418



**3 DC-Verbinder Aspöck 3-tlg.**
Zur Verbindung zweier Flachbandkabeln
Best. Nr. 109168



**4 Kennzeichenleuchte Regpoint Small**
weiß, Anschluss DC 0,8m Kabel, BxHxT:85x49x30mm, Lochabstand:45mm
Best. Nr. 75416



**5 LED Kennzeichenleuchte 12/24V**
82x39 mm, 2 Schrauben M5, Schraubabstand 45 mm.
Best. Nr. 63135



**6 Anschlusskabel, 5,0 m**
mit 13-poligem Stecker, 2x 3,0 m Abgang DC, 5-pol. Bajonett
Best. Nr. 75419



**7 Anschlusskabel 5,0 m**
mit 13 poligem Stecker und 5 poligem Bajonett
Best. Nr. 75417



**8 LED-Frontleuchte Connix**
Erweitern Sie Ihr Connix-Set mit zwei neuen Frontleuchten! Perfekt für die Verwendung bei Frontgewichten oder anderen frontseitig montierten Geräten. Verbinden Sie einfach die Frontleuchten mit dem Funksender Ihres vorhandenen Connix-Sets. (keine StVZO Zulassung)

| Ausführung | Best. Nr. |
|---|---|
| Rechts | 107802 |
| Links | 107800 |



**9 LED-Rückleuchte Connix**
Bremslicht, Rücklicht, Blinker, Kennzeichenbeleuchtung, mit Magnet (keine StVZO Zulassung)

| Ausführung | Best. Nr. |
|---|---|
| rechts | 108936 |
| links | 108935 |

**BESTSELLER**

- **kabellos**
- **magnetisch**






KUNDENBEWERTUNG ★★★★★

**10 LED Leuchtensatz Connix Magnet, kabellos**
Mit 4 Funktionen: Bremslicht, Rücklicht, Blinker, Kennzeichenbeleuchtung, kabellos, magnetisch, wiederaufladbar, Wechsel zwischen Maschinen und Fahrzeugen in Sekundenschnelle ohne Werkzeug, langlebig, für die Landwirtschaft entwickelt, bestehend aus: Rückleuchte rechts, Rückleuchte links, 7-pol. Stecker, Sender/Transmitter, CAN-Bus kompatibel, Batterie, Ladekabel, EMC, ECE10, RoHS, IP65,-20°C/+50°C, 12V (keine StVZO Zulassung)
Best. Nr. 104522



- **Multifunktional, Reflektorwarnlicht**
- **Verbindung bis 4 Connix-Plus Leuchten gleichzeitig**
- **mit Überwachungsanzeige/Sensor**

**11 LED Leuchtensatz Connix Plus**
magnetisch, kabellos, wiederaufladbar, mit Überwachungsanzeige/Sensor, Blinker mit Neonlichteffekt, modernes Design mit 6 Beleuchtungsfunktionen: Rücklicht, Blinker, Bremslicht, Kennzeichenbeleuchtung, Nebelschlussleuchte und Dreieckreflektor Der Anzeigensensor für 12V Steckdose ist mit dem Funklicht drahtlos verbunden und informiert während der Fahrt über die Funktion und den Batterieladestand der Leuchten. Anzeigensensor einfach an die 12-V-Steckdose des Fahrzeugs stecken. Ein zusätzlicher Komfort der auch zusätzliche Sicherheit gewährt. Die ConniX Plus ist ist die erste Wahl für drahtlose Beleuchtungslösungen. Wechsel zwischen verschiedenen Fahrzeugen und Maschinen in Sekundenschnelle. Bestehend aus: Rückleuchte rechts, Rückleuchte links, 7-pol. Stecker, Sender/Transmitter, Anzeigensensor, Batterie Ladekabel, 12V, bis 10 Stunden Akkulaufzeit, ECE R10, RoHS, IP65, -20°C/+50°C, Übertragung max. 20m, (nicht StVZO zugelassen)
Best. Nr. 116500



**1 Flexipoint rot/weiß, Tülle**
12V, Anschluss: Tülle, BxHxT: 44x66x28mm
Best. Nr. 75414



**5 Positionsleuchte Flexipoint weiß, Tülle**
12V, Anschluss: Tülle, BxHxT: 44x66x28mm
Best. Nr. 75400



**9 LED Leuchtensatz Magnet 7,5m 7-pol. Stecker**
Blinker, Rücklicht, Bremslicht, Kennzeichenlicht, in Klarglasoptik, Gehäuse wasserdicht verschweißt, e4 Kennzeichnung, Maße ca. BxHxT = 105x100x35mm, rechts- und linksseitig verwendbar, mit 2,5m Zwischenkabel und 7,5m Anschlusskabel, 7 pol. Stecker, Magnethalter (nicht für 13 polige Systeme verwendbar), Belegung nach ISO 1724.
Best. Nr. 72238



**2 LED Positionsleuchte 12/24V**
Maße: 65x65x28mm, Schraubenabstand: 40mm, Anschlusskabel 25cm
Best. Nr. 118588




**6 Positionsleuchte Flexipoint weiß, DC**
12V, Anschluss DC mit 0,5 m Kabel, BxHxT: 44x66x28mm, incl. DC-Verbinder
Best. Nr. 75399




**10 LED Leuchtensatz Magnet 7,5m 13-pol. Stecker**
LED Vierfunktionslicht Set, mit 2 Stk. (Blinker, Rücklicht, Bremslicht, Kennzeichenlicht) 2 x 5 LED Reihen (Kennzeichen = 4 LED's), in Klarglasoptik, Gehäuse wasserdicht verschweißt, Maße ca. BxHxT: 105x100x35 mm, 12 V, rechts- und linksseitig verwendbar, mit 2,5m Zwischenkabel und 7,5m Anschlusskabel, 13 pol. Stecker, Magnethalter, Belegung nach ISO 11446 (nicht für 7polige Systeme verwendbar)
Best. Nr. 122535



**3 Aluschild reflektierend für Traktor**
Seit 1. Jänner 1993 gesetzlich vorgeschrieben. Anstelle der vorderen Nummerntafel zu verwenden. 537x137mm
Best. Nr. 23203



**7 Langgutschild 40x25 cm**
weiß-rot, fluoreszierender Rand, mit Kette
Best. Nr. 728



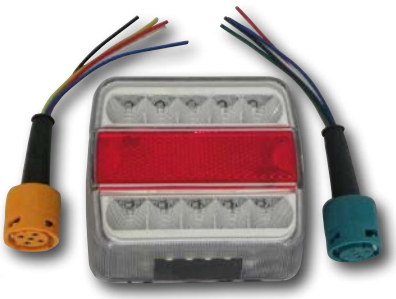

**11 LED Schluss-Brems-Blinkleuchte 12V, links/rechts**
Blinker, Rücklicht, Bremslicht, Kennzeichenlicht, in Klarglasoptik, Gehäuse wasserdicht verschweißt, e4 Kennzeichnung, Maße ca. BxHxT = 105x100x35mm, 2 Gewindeschrauben M4, Schraubenabstand 60 mm, 12 V Kabelbelegung nach ISO 1724
Best. Nr. 72239

**13 LED Heckleuchte 12V**
links und rechts verwendbarBlinker, Rücklicht, Bremslicht, Kennzeichenlicht in KlarglasoptikGehäuse wasserdicht verschweißtE4-Kennzeichnung, mit 5-pol. BajonettanschlussMaße: 105x100x40mm
Best. Nr. 1540




**4 LED-Begrenzungsleuchte Pendel**
10-30V, Rücklicht/Positionslicht, Seitenmarkierung, rot/weiß gelb, Halterung gerade, Kabel 1000mm, ECE, Maße BxHxT: 39x148x40mm
Best. Nr. 104604



**8 LED Begrenzungsleuchte Gummiarm gewinkelt**
rot/weiß/gelb, 12-36V, IP69, 350 mm Kabel Maße BxHxT: 52x138x190mm, 2 Löcher 6,5mm Lochabstand 77mm

| Ausführung | Best. Nr. |
|---|---|
| rechts | 104597 |
| links | 104596 |

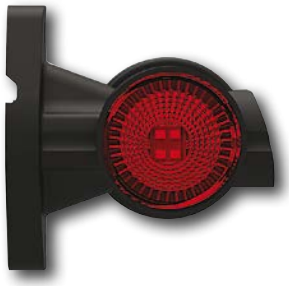

**12 LED Begrenzungsleuchte Gummiarm gerade**
rot/weiß/gelb, 12-36V, IP69, 500mm KabelMaße BxHxT: 52x97x96mm, 2 Löcher 5,5mm Lochabstand 77mm

| Ausführung | Best. Nr. |
|---|---|
| rechts | 104595 |
| links | 104594 |



**14 LED Schluss-Brems-Blinkleuchte 9-32V**
Kunststoffgehäuse 140 mm, LED-Einheit wasserdicht verschweißt, 2 Schrauben M6, Schraubabstand 45 mm.
Best. Nr. 63153









TOP-ANGEBOT

**1 Leuchtensatz mit Magnet**
Mit 2 Vorderleuchten (Blink-, Positionslicht) und 2 Rückleuchten (Schluss-, Brems-, Blinklicht und Kennzeichenbeleuchtung), Anschlusskabel für 7,5 m, Verbindungskabel 2,5 m, 7 poliger Stecker, incl. Birnen
Best. Nr. 45358

**2 Anhängerrückleuchte mit Magnet, 10 m Anschlusskabel**
7 poliger Stecker, 2 Stk. Schluss-Brems-Blinkleuchte, max. Breite 2,5m, inkl. Birnen
Best. Nr. 57206

**3 Anhängerrückleuchte mit Magnet, 7,5 m Anschlusskabel**
7poliger Stecker, 2 Stk. Dreieckrückstrahler, 2 Stk. Schluss-Brems-Blinkleuchte, max. Breite 2,5 m inkl. Birne.
Best. Nr. 31151

**4 Anhängerrückleuchte 10m 7-pol. Stecker**
Mit 10m Anschlusskabel sowie Schluss-, Brems-, Blinkleuchte, Kennzeichenbeleuchtung, mit Stecker und Birnen, max. Breite 4m
Best. Nr. 120741

**4 Anhängerrückleuchte 7,5m 7-pol. Stecker**
Mit 7,5m Anschlusskabel sowie Schluss-, Brems-, Blinkleuchte, Kennzeichenbeleuchtung, mit Stecker und Birnen, max. Breite 2m
Best. Nr. 51648

**4 Anhängerrückleuchte 7,5m mit 7-pol. Stecker und Steckdose**
Mit 7,5 m Anschlusskabel sowie Schluss-, Brems-, Blinkleuchte, Kennzeichenbeleuchtung, 2 Stk. Dreieckrückstrahler, Kennzeichenschild, incl. Birnen, max. Breite 2,2m
Best. Nr. 14096







**5 LED Warntafelsatz 423x423mm**
12V, komplett verkabelt mit Beleuchtung, bestehend aus: 2 Warntafeln gemäß DIN 11030 einseitig retroreflektierend mit Dreifunktionsleuchte, 7-poliger Stecker, mit 2,20m Zwischenkabel und 7,50m Hauptkabel, schraubbar
Best. Nr. 68895

**6 Warntafelsatz 423x423mm mit Positionsleuchte**
12V, komplett verkabelt mit Dreifunktionsleuchte nach hinten und Positionsleuchte nach vorne 2 Warntafeln DIN11030, beidseitig retroreflektierend, 5 m Zuleitung mit 7-poligem Stecker, 4 m Verbindungskabel, ohne Halterungen, schraubbar
Best. Nr. 128416

**7 Warntafelsatz 423x423mm**
12V, komplett verkabelt mit Beleuchtung zur Festmontage, 2 Warntafeln DIN 11030, einseitig retroreflektierend mit Dreifunktionsleuchte nach hinten. 3,5 m Verbindungskabel, 5 m Zuleitung mit 7-poligem Stecker, ohne Halterungen, schraubbar
Best. Nr. 128415

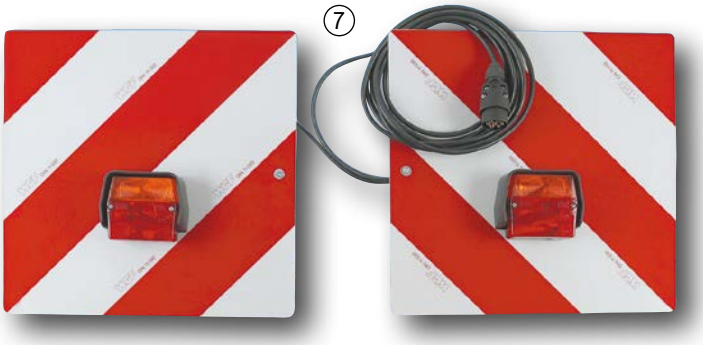



**8 Warnfolie 282x282mm links**
mit Prüfzeichen K403 / TPESC B 07116, TYP3 mit Wabenstruktur, retroreflektierend
Best. Nr. 98297

**Warnfolie 282x282mm rechts**
mit Prüfzeichen K403 / TPESC B 07116, TYP3 mit Wabenstruktur, retroreflektierend
Best. Nr. 98298

**Warnfolie 423x423mm**
selbstklebend, rechts-, linksabweisend, retroreflektierend
Best. Nr. 46716

**9 Warntafel 282x282mm**
Zur Absicherung und Kenntlichmachung land- und forstwirtschaftlicher Fahrzeuge. Mit retroreflektierender Folie auf verzinktem Blech mit Seitenfalz sowie Lochung zum Anbringen einer Halterung. Maße: 282x282 mm, die derzeit kleinste zugelassene Warntafel

| Ausführung | Best. Nr. |
|---|---|
| einseitig links | 75170 |
| einseitig rechts | 75171 |
| beidseitig links | 75175 |
| beidseitig rechts | 75176 |

**Warntafel 423x423mm**
Zur Absicherung und Kenntlichmachung land- und forstwirtschaftlicher Fahrzeuge. Mit retroreflektierender Folie auf verzinktem Blech mit Seitenfalz sowie Lochung zum Anbringen einer Halterung. Maße: 423x423 mm DIN11030

| Ausführung | Best. Nr. |
|---|---|
| einseitig links | 32260 |
| einseitig rechts | 32261 |
| beidseitig links | 32262 |
| beidseitig rechts | 32263 |

TOP-ANGEBOT



**1 Anhänger-Traversenleuchte**
Komplett mit Schluss, Brems-, Blinkleuchte und Kennzeichenbeleuchtung sowie 7,5 m Anschlusskabel, verstellbar: 1,1 m - 1,7 m, mit 7-pol. Stecker (ohne Steckdose), 2 Dreieck-Rückstrahler, mit Birnen.
Best. Nr. 24349

**2 Anhänger-Traversenleuchte**
Komplett mit Schluss-, Brems-, Blink- und Kennzeichenleuchte, 7,5 m Anschlusskabel, 2 Dreieck-Rückstrahler, mit Stecker und Steckdose, mit Birnen, komplett verkabelt, verstellbar 1,3 - 1,7 m.
Best. Nr. 24177



• mit Steckdose

• mit Schlagschutz
• mit Steckdose



**3 Anhänger-Traversenleuchte**
Komplett mit Schluss-, Brems-, Blink- und Kennzeichenbeleuchtung, 7,5 m Anschlusskabel, 2 Dreieck-Rückstrahler, mit Stecker und Steckdose, Kennzeichenschild, mit Birnen, komplett verkabelt, verstellbar: 1,3 - 1,7 m. Inklusive Schlagschutz.
Best. Nr. 60761

**4 Anhänger-Traversenleuchte verstärkt**
Verstellbar 1,2 - 1,8 m, komplett verkabelt, 7 m Anschlusskabel mit 7-poligem Stecker, mit Schluss-, Brems-, Blinkleuchte, Kennzeichenbeleuchtung, 2 Dreieckrückstrahler.
Best. Nr. 57166





**5 Beleuchtungsbalken verzinkt**
Komplett verkabelt, Anschlusskabel mit 7-poligem Stecker und Steckdose, mit Schluss-, Brems-, Blinkleuchte, Kennzeichenbeleuchtung, 2 Dreieckrückstrahler, Blechstärke 2mm, Trägerhöhe: 210mm

| Länge (mm) | Kabel | Best. Nr. |
|---|---|---|
| 1700 | 7 m | 114914 |
| 1950 | 8,5 m | 114915 |

• LED
• Schlagschutz
• Steckdose

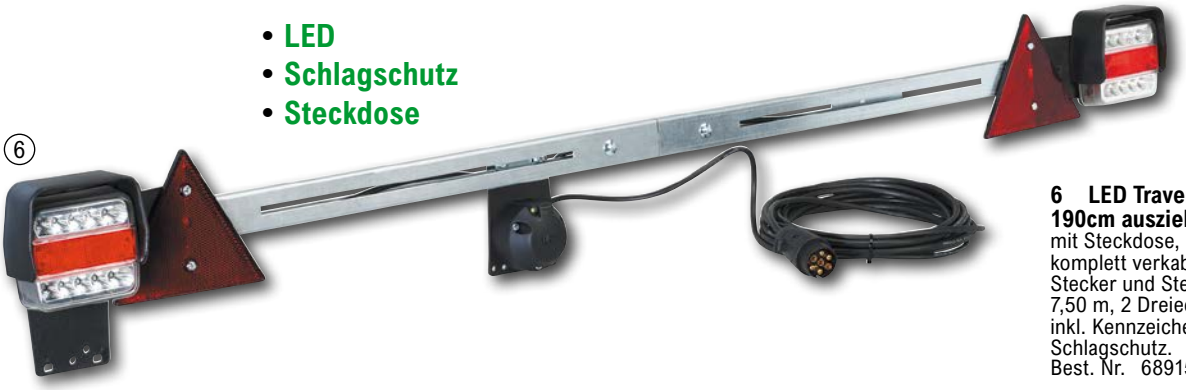

**6 LED Traversenleuchte 130 - 190cm ausziehbar**
mit Steckdose, ausziehbar, komplett verkabelt mit 7-poligem Stecker und Steckdose, Kabellänge 7,50 m, 2 Dreieckrückstrahler, inkl. Kennzeichenhalterung, mit Schlagschutz.
Best. Nr. 68915




**1 Verbindungskabel 3,5 m, 12V**
1,5 mm² mit 2 Steckern, 7-polig.
Best. Nr. 34085




**2 Verbindungskabel 3,5 m, 12V**
1,5 mm² mit 1 Stecker und 1 Kupplungsdose, 7-polig.
Best. Nr. 55232




**3 Verbindungskabel 12 V**
Leitungsquerschnitt 7x1,5 mm² mit 1 Stecker und 1 Kupplungsdose, 7-polig, Kunststoff.

| Länge (m) | Best. Nr. |
|---|---|
| 3 | 20295 |
| 7,5 | 20294 |




**4 Verbindungskabel 3,5 m, 12V**
Leitungsquerschnitt 7 x 1,5 mm² mit 2 Steckern, 7-polig, Kunststoff.
Best. Nr. 46077




**5 Verbindungskabel Metall**
Leitungsquerschnitt 7 x 1,5 mm² mit 2 Steckern, 7-polig, 12 V, Länge: 3,50 m.
Best. Nr. 62945

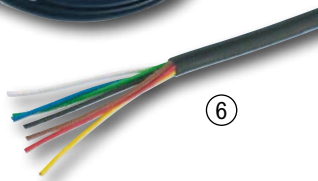


**6 KFZ-Kabel**
Preis per Meter, inkl. Ablängservice

| | Querschnitt (mm²) | Best. Nr. |
|---|---|---|
| 2-polig | 0,75 | 63702 |
| 3-polig | 0,75 | 73252 |
| 4-polig | 0,75 | 126830 |
| 7-polig | 1,5 | 9907 |
| 7-polig | 0,75 | 49686 |
| 13-polig | 1,5 | 106923 |

**7 Seitenstrahler 40x180 mm**
Mit 2 Befestigungslöcher.

| Farbe | Best. Nr. |
|---|---|
| gelb | 53886 |
| rot | 53884 |
| weiß | 53885 |

**8 Pendeldreieck rot**
Mit Metallhalterung 50x250mm
Best. Nr. 53883

**9 Dreieck Rückstrahler rot mit Laschen**
in weißer Fassung, BxH:145x165mm

Best. Nr. 53877

**10 Dreieck Rückstrahler**
mit 2 Schraublöchern, 160x160mm
Best. Nr. 24351

**11 Rückstrahler Ø 60 mm**
Mit Schraubloch 6 mm.

| Farbe | Best. Nr. |
|---|---|
| gelb | 53888 |
| rot | 53880 |
| weiß | 53881 |

**Rückstrahler Ø 84 mm**
Mit Schraubloch 6 mm.

| Farbe | Best. Nr. |
|---|---|
| gelb | 11798 |
| rot | 11796 |
| weiß | 11797 |

**12 Rückstrahler selbstklebend, Ø 60 mm**

| Farbe | Best. Nr. |
|---|---|
| gelb | 68526 |
| rot | 68525 |
| weiß | 68527 |

**13 Rückstrahler Ø 55 mm**
Mit Schraube M5.

| Farbe | Best. Nr. |
|---|---|
| gelb | 24334 |
| rot | 24335 |
| weiß | 24336 |

**Rückstrahler Ø 84 mm**
Mit Schraube M5.

| Farbe | Best. Nr. |
|---|---|
| rot | 11789 |
| weiß | 11791 |

**14 Rückstrahler selbstklebend, 106x60 mm**

| Farbe | Best. Nr. |
|---|---|
| gelb | 55209 |
| rot | 55210 |
| weiß | 55211 |

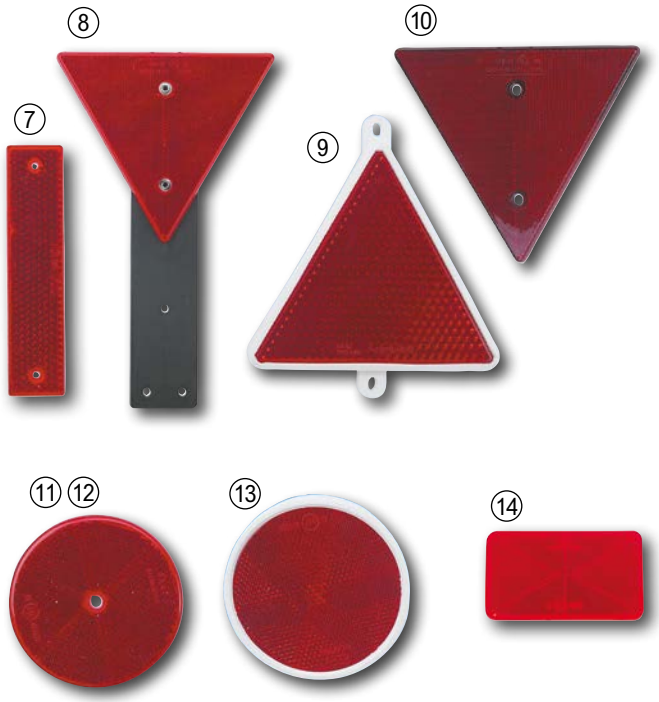


**15 Geschwindigkeitstafel Klebefolie, 200x150 mm**

| Ausführung | Best. Nr. |
|---|---|
| 10 km | 732 |
| 20 km | 733 |
| 25 km | 734 |
| 30 km | 735 |
| 40 km | 19739 |

**Geschwindigkeitstafel Blech, 200x150 mm**

| Ausführung | Best. Nr. |
|---|---|
| 10 km | 737 |
| 20 km | 738 |
| 25 km | 739 |
| 30 km | 740 |
| 40 km | 19738 |

**16 Konturmarkierung**
55mm x 5 m, Grade 983, Markierung gemäß UN ECE R104 für Festaufbauten.

| Farbe | Best. Nr. |
|---|---|
| gelb | 66630 |
| rot | 66631 |
| weiß | 66629 |

**17 Geschwindigkeits-Begrenzungsschild**
Selbstklebefolie, rund, ø 200 mm

| Ausführung | Best. Nr. |
|---|---|
| 20 km | 57424 |
| 25 km | 54465 |
| 40 km | 57425 |
| 50 km | 57426 |

**18 Klebefolie 'R', Ø 23 cm**
gelb/schwarz
Best. Nr. 40208

**19 Typenschild-Klebefolie für 3-achsige Fahrzeuge**
Farbe: schwarz - silber beschriftet
Größe 98x78 mm
Best. Nr. 54600

**Typenschild-Klebefolie für 4-achsige Fahrzeuge**
Farbe: schwarz - silber beschriftet
Größe 110x100 mm
Best. Nr. 55208





**1 Stecker**
12/24 V, 3-polig, Verwendung z.B. John Deere,...
Best. Nr. 57356

**2 Steckdose**
12/24 V, 3-polig, Befestigung: 2 Löcher, Lochabstand 45 mm, Verwendung z.B. John Deere,...
Best. Nr. 57354



**3 Stecker PVC**
12/24 V, 4-polig
Best. Nr. 68660

**4 Steckdose PVC**
12/24 V, 4-polig
Best. Nr. 68659



**5 Stecker PVC**
12 V/24 V, 3-polig
Best. Nr. 45537

**6 Steckdose PVC**
12 V/24 V, 3-polig
Best. Nr. 45536



**7 Steckerhalter**
für 7/13-polige Stecker
Best. Nr. 66553



**8 Stecker Metall**
12 V, 7-polig
Best. Nr. 20296

**9 Steckdose Metall**
12 V, 7-polig
Best. Nr. 20297



**10 Stecker PVC**
12 V, 7-polig
Best. Nr. 10064

**11 Steckdose PVC**
12 V, 7-polig
Best. Nr. 10065



**12 Stecker PVC**
12 V, 13-polig
Best. Nr. 36351

**13 Steckdose PVC**
12 V, 13-polig
Best. Nr. 36354



**14 Steckdose PVC mit Schraubanschlüssen**
12 V, 7-polig, mit abschaltbarem Kontakt für Nebelschlussleuchte am Motorwagen.
Best. Nr. 60160



**15 Kupplung PVC, 12V**

| Ausführung | Best. Nr. |
|---|---|
| 7-polig | 4251 |
| 13-polig | 76507 |



**16 Adapter PVC, 12 V, 13-7 polig**
von 13-pol. Dose auf 7-pol. Stecker
Best. Nr. 48184



**17 Adapter PVC, 12 V, 7-13 polig**
von 7-pol. Dose auf 13-pol. Stecker
Best. Nr. 36377



**18 Schutzkappe für 12 V Steckdosen**
Best. Nr. 40105



**19 Schutzkappe für 12 V Steckdosen**
seitlich abgeflacht
Best. Nr. 2129

**20 Trailer Tester 12V 7-polig**
Beleuchtungstester/Prüfgerät für 7-polige Stecker und Steckdosen. Zeigt blitzschnell mögliche Kabeldefekte am Fahrzeug oder Anhänger an, LED Anzeige, (ohne Batterie).
Best. Nr. 47475



**21 Trailer Tester 12 V 7/13-polig**
Durch diesen Beleuchtungstester wird ein schnelles und unkompliziertes Überprüfen der 12V Elektrik an Anhängern und Zugfahrzeugen möglich. Durch die mitgelieferten Adapter geeignet für 7- und 13-polige Steckverbindungen. Batterie 9 V Block (nicht im Lieferumfang enthalten).
Best. Nr. 28638



+ Punkte



**1 Rückfahrkamera-System Farb-TFT 7"**
Komplettset mit 1 Monitor, 1 Kamera, 2 Halterungen (Standfuß selbstklebend bzw Bügelhalterung), Anschlusskabel und 18 m Verbindungskabel. Flacher Farb-TFT-Monitor mit internem Lautsprecher, 2 Kamera-Anschlüsse, Displaygröße: 7 Zoll Bildschirmdiagonale (ca. 18 cm), Helligkeit von 400 cd/m², Kontrast von 500:1, einsetzbar von 12 bis 32 Volt, Stromaufnahme 6 Watt, Spiegelfunktion in der horizontalen und vertikalen, automatische Ein- und Ausschaltung bei Anschluss an den Rückwärtsgang, Abstandslinien zuschaltbar, für ein noch einfacheres Rückwärtsfahren, Menü in 8 Sprachen, Größe des Monitors (BxHxT): 182x122x26 mm, Größe inkl. Halterung: 198x138x31 mm, Anschlusskabel 1,7m. Infrarot Rückfahrkamera 1/3 Sharp CCD-Farbsensor inklusive Mikrofon, Blickwinkel 120°, 300.000 Pixel, 420 TV Linien, Lichtempfindlichkeit 0 Lux, automatischer Gegenlichtabgleich, 12x Infrarot LEDs für eine Top-Nachtsichtfähigkeit bis 10 m, Stromaufnahme 250 mA, einsetzbar von ca. -20°C bis + 70°C, Schutzklasse IP68, Aluminium-Druck-Gehäuse, Video Ausgang 1.0Vp-p, 75 Ohm, Gewicht 600 g, Maße 110x85x70 mm.
Best. Nr. 73185

**Kamera 120°**
zu Rückfahrvideo Farb-TFT 7, Anschlusskabel 40 cm, 4-Pin Stecker
Best. Nr. 71866

**Anschlusskabel 20 m**
zu Rückfahrvideo Farb-TFT 7
Best. Nr. 71867



**2 Rückfahrkamera-System HD Funk GFVX4-1**
Großer Blickwinkel von 120°, Kabellos per Funk – max. 4 Kameras möglich, hohe Qualität, Leichte Montage, Farbsystem mit 7,0 Zoll Flachbild-Monitor, 1/3“ Sharp CCD Farbkamera, HD-Qualität, Spiegelfunktion der Kamera, Klares Bild auch bei völliger Dunkelheit durch Nachtsichttechnik, HD-Ausführung, Betriebsspannung 10 bis 32 Volt, 24 Monate Garantie, Einsatzgebiete: LKW, Landwirtschaftliche Nutzfahrzeuge. Technische Daten: MONITOR: Ultraflacher Farb-TFT-Monitor Aktiv-Matrix, Displaygröße: 7,0" Bildschirmdiagonale, Helligkeit von 400 cd/m2 Sonnenblendschutz, Hohe Pixelgenauigkeit, Interner Funkempfänger 2,4 Ghz, Integrierter Lautsprecher, Größe 182 x 122 x 43 mm, INFRAROT-KAMERA: Blickwinkel 120°, Lichtempfindlichkeit 0 Lux, Automatische Gegenlichtkompensation, 12 x IR LEDs – Nachtsichtfähigkeit bis 10 m Abstandslinien, Stromaufnahme 400 mA, Einsetzbar von ca. -20°C bis +60°C, Video Ausgang 1.0 Vp-p / 75 Ω, Größe 87 x 72 x 40 mm, Gewicht 400 g, LIEFERUMFANG: 7,0" Farb-TFT-Monitor, 1 Funkrückfahrkamera, 2 Monitorhalterungen, Fernbedienung, Anleitung, Montagematerial, ZERTIFIKATE: Kamera Staub- und Hochdruckreinigerfest nach IP69K, E-Zulassung (E13), R und TTE-Richtlinie (RTTE), Langzeitgetestet
Best. Nr. 2159

**Kamera HD Funk 120°**
zu Rückfahrvideo GFVX4-1 HD
Best. Nr. 121789

**SICHERHEIT besonders für Kinder GEHT VOR!**

NEU



**3 Rückfahrkamera-System TFT-LCD 7'Monitor**
Leicht zu installieren, einfache Handhabung, Kabelgebundenes System ist an die Landwirtschaft angepasst - robust und praktisch. Kann bis zu 2 Kameras in einem System haben. Enthält: 1 x 7' TFT-LCD Monitor 800 (RGB) x 480 Auflösung, 1 x 1/3 CMOS-Kamera, 1 x 20m Verlängerungskabel, 1 x abnehmbare Sonnenblende, 1 x einstellbare Halterung, 1 x HandbuchMax. Anzahl der Kameras: 2 (Max. auf dem Bildschirm angezeigt: 1), Temperaturbereich: -20°C bis 70°C, Nachtsicht, Kamerablickwinkel: 120°, IP-Einstufung: IP69K, Volt: 10-32V.
Best. Nr. 113692

LUDA FARM

kabellos
schnelle Montage
lange Laufzeit

mehr
Information

+
Punkte

①




**1 Kamerasystem Luda.Farm MachineCam Mobility HD 7'**
TOP Kamera-Komplettset ideal für Nutzfahrzeuge, Anhänger, Anbaugeräte, ect., mobiles, digitales HD Funk Kamerasystem, schneller Wechsel zwischen zwei Maschinen, 7" Monitor, PowerBank-Akku mit ca. 15 Stunden Laufzeit, hochauflösendes Video und digitale Funkübertragung bis zu 100m, Nachtsichtfunktion bis ca. 10m, Spiegelbildmodus, starke Magnetfüße, Linienmarkierung im Monitor, 110° Blickwinkel, Temperaturbereich -20° bis +70°, Betrieb von 2 Kameras möglich, 12V-32V, wasserfest IP69K, 3 Jahre Garantie bei online Registrierung, Lieferumfang: 1 x MachineCam Mobility Kamera mit Magnethalterung 1 x Kamera-Antenne 1 x Stromkabel Kamera 1 x Monitor 1 x Monitor Antenne 1 x Monitor-Saughalterung für die Windschutzscheibe 1 x 12V Cig Adapter Stromkabel für Monitor 1 x USB Stromkabel für Monitor 1 x PowerBank Akku mit Magnethalterung 1 x Netzladegerät für den PowerBank Akku 1 x Bedienungsanleitung 1 x Hartschalenkoffer für sicheren Transport
Best. Nr. 116427

hochwertig, für harten Einsatz
schnelle Montage
Frostschutz-Heizmodul
Betrieb mit 4 Kameras möglich

②




KUNDENBEWERTUNG
★★★★★

**2 Kamerasystem Luda.Farm MachineCam HD**
Digitales HD Funk-Kamerasystem für Profis im harten Einsatz, schneller Wechsel zwischen zwei Maschinen in 1-3min. 7“ HD Monitor, wasserfeste HD Kamera IP69K hochauflösendes Video und digitale Funkübertragung bis zu 300m, Nachtsichtfunktion bis ca. 10m, geteilter Bildschirm und Kameraschleife, Spiegelbildmodus, Linienmarkierung, Kameramikrofon, Monitorlautsprecher, 110° Blickwinkel, Temperaturbereich -20° bis +70°, 8G Vibration, Betrieb von 4 Kameras möglich, Anti Frost Heizmodul, 10V-32V, wasserfest IP69K, Speichermöglichkeit auf SD Karte, 5 Jahre Garantie bei online Registrierung, Lieferumfang: 1 x Kamera, 1 x Kamera-Antenne, 1x Stromkabel für die Kamera, 1x Monitor, 1x Monitor-Antenne, 1x Saughalterung für den Monitor, 1x Stromkabel für den Monitor, 1x 12V Cig Adapter Kabel für den Monitor, 1x Schnellinstallationsanleitung
Best. Nr. 116428

stressfreier
Tiertransport
einfache Installation
Betrieb von 2
Kameras möglich

③




**3 Kamerasystem Luda.Farm TrailerCam HD**
Digitales HD Funk-Kamerasystem, ideal für Pferdeanhänger und Tiertransporte. 5" Monitor, hochauflösendes Video und digitale Funkübertragung bis zu 100m, Nachtsichtfunktion bis ca. 10m, Spiegelbildmodus, 110° Blickwinkel, Temperaturbereich -20° bis +70°, Betrieb von 2 Kameras möglich, wasserfest IP69, einfache Installation und Bedienung, 3 Jahre Garantie bei online Registrierung. Lieferumfang: 1x Kamera, 1x Monitor, 2x Antennen, 1x Monitorsaughalterung für Windschutzscheibe, 1x 12V CIG Kabel für Monitor, 1x Kabelsatz Direktstrom für Monitor, 1x Kabel für Kamera, 1x Schnellinstallationsanleitung
Best. Nr. 116426

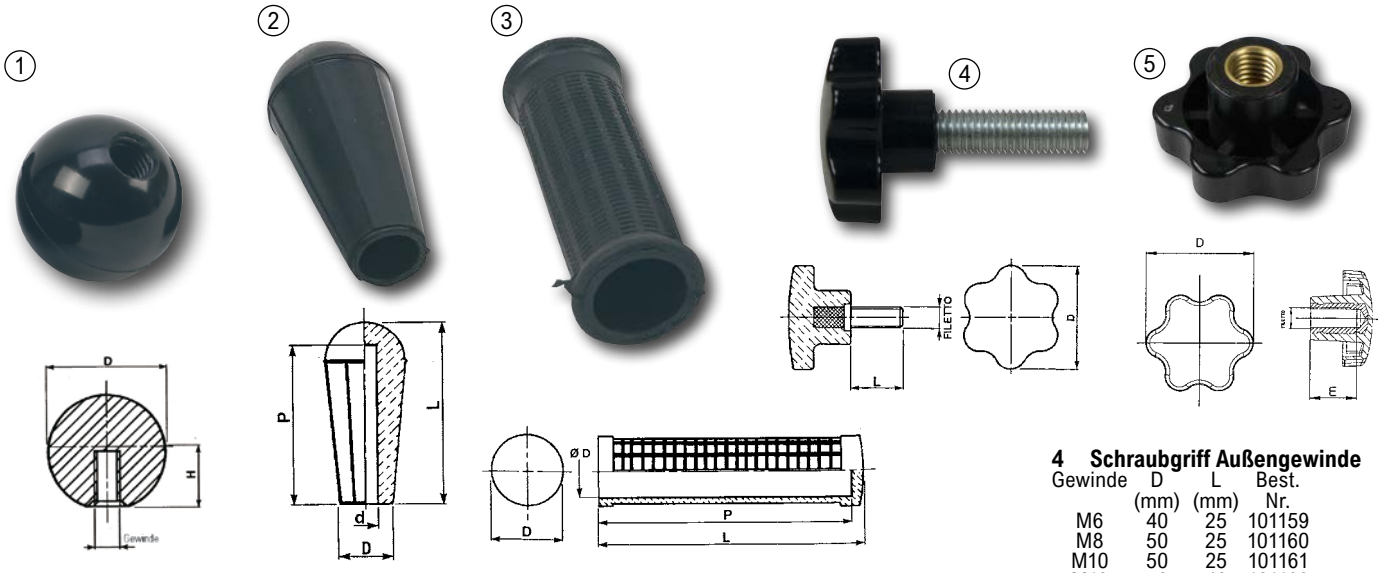


### 1 Kugelgriff mit Innengewinde

| Gewinde | D (mm) | Best. Nr. |
|---|---|---|
| M6 | 30 | 36835 |
| M8 | 30 | 36836 |
| M10 | 35 | 36837 |
| M12 | 40 | 36838 |
| M14 | 45 | 36839 |

### 2 Handgriff zum Aufpressen

| D (mm) | d (mm) | L (mm) | Best. Nr. |
|---|---|---|---|
| 15 | 6 | 57 | 36830 |
| 15 | 8 | 56 | 36831 |
| 15 | 10 | 56 | 36832 |
| 15 | 12 | 56 | 36833 |
| 20 | 14 | 68 | 36834 |

### 3 Handgriff PVC

| D (mm) | L (mm) | Ø D (mm) | Best. Nr. |
|---|---|---|---|
| 33 | 123 | 22 | 28073 |
| 37 | 107 | 25 | 16162 |
| 37 | 123 | 25 | 16163 |
| 40 | 107 | 30 | 16164 |

### 4 Schraubgriff Außengewinde

| Gewinde | D (mm) | L (mm) | Best. Nr. |
|---|---|---|---|
| M6 | 40 | 25 | 101159 |
| M8 | 50 | 25 | 101160 |
| M10 | 50 | 25 | 101161 |
| M12 | 50 | 40 | 101162 |

### 5 Schraubgriff Innengewinde

| Gewinde | D (mm) | E (mm) | Best. Nr. |
|---|---|---|---|
| M6 | 30 | 9 | 101163 |
| M8 | 50 | 12 | 101164 |
| M10 | 50 | 17 | 101165 |
| M12 | 50 | 17 | 101166 |

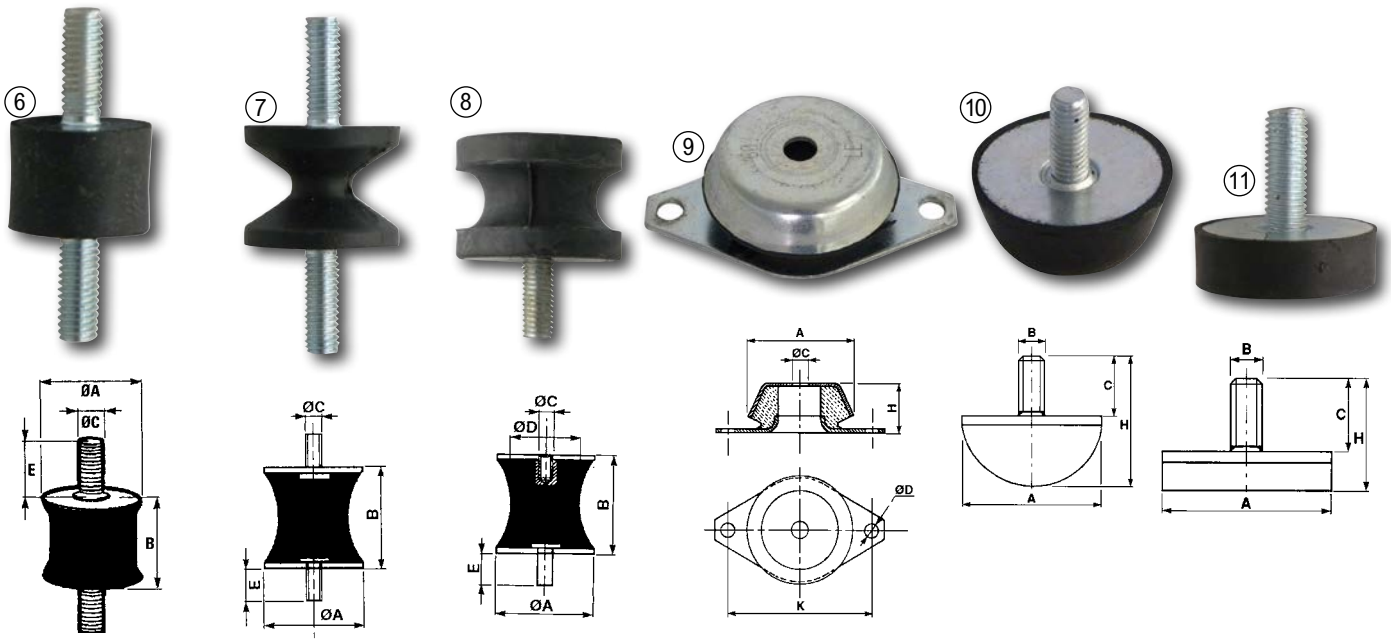


### 6 Schwingungsdämpfer mit beidseitigem Gewindebolzen

| A (mm) | B (mm) | E (mm) | Ø C | max. Belastung | Best. Nr. | |
|---|---|---|---|---|---|---|
| 20 | 15 | 14 | M6 | 30 | 32446 | |
| 20 | 25 | 14 | M6 | 50 | 32448 | |
| 25 | 20 | 18 | M8 | 60 | 32450 | |
| 30 | 20 | 23 | M8 | 60 | 32452 | |
| 30 | 30 | 23 | M8 | 80 | 32454 | |
| 40 | 30 | 23 | M10 | 120 | 32455 | |
| 50 | 45 | 27 | M10 | 160 | 32456 | |
| 60 | 50 | 32 | M12 | 180 | 32457 | |
| 70 | 50 | 32 | M12 | 270 | 32458 | |

### 7 Schwingungsdämpfer mit beidseitigem Gewindebolzen

| A (mm) | B (mm) | E (mm) | Ø C | max. Belastung | Best. Nr. | |
|---|---|---|---|---|---|---|
| 24 | 20 | 10 | M6 | 50 | 32459 | |
| 40 | 30 | 20 | M8 | 110 | 32461 | |

### 8 Schwingungsdämpfer mit einseitigem Gewindebolzen

konische Form, M8 IG/AG 40x30mm, 110kg, ölbeständig, 60-70 Shore

| A (mm) | B (mm) | D (mm) | Ø C | max. Belastung | Best. Nr. | |
|---|---|---|---|---|---|---|
| 40 | 30 | 30 | M8 IG/AG | 110 | 43485 | |

### 9 Schwingungsblock für schwere Belastungen

| A (mm) | D (mm) | H (mm) | C (mm) | K (mm) | max. Belastung | Best. Nr. | |
|---|---|---|---|---|---|---|---|
| 62 | 8 | 30 | 10 | 85 | 200 | 32462 | |
| 92 | 10 | 45 | 16 | 110 | 350 | 32463 | |

### 10 Schwingungsdämpfer mit einseitigem Gewindebolzen

| A (mm) | B (mm) | H (mm) | C (mm) | Best. Nr. | |
|---|---|---|---|---|---|
| 30 | M6 | 28 | 13 | 32465 | |
| 40 | M8 | 50 | 20 | 32466 | |

### 11 Schwingungsdämpfer mit einseitigem Gewindebolzen

| A (mm) | B (mm) | H (mm) | C (mm) | Best. Nr. | |
|---|---|---|---|---|---|
| 50 | M12 | 47 | 32 | 32467 | |

① 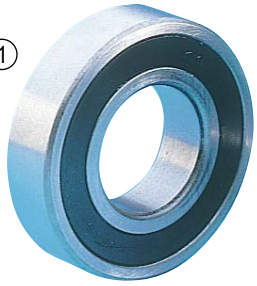


③ 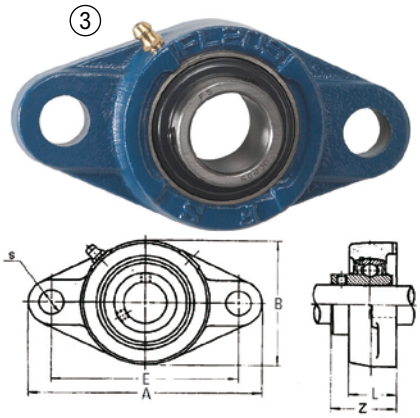


## 1 Rillenkugellager 'einreihig'

Beidseitig geschlossen mit Dichtscheiben.

| Bezeichnung | B (mm) | D (mm) | Ø A (mm) | Best. Nr. | |
|---|---|---|---|---|---|
| 608 2RS | 7 | 8 | 22 | 10470 | |
| 6000 2RS | 8 | 10 | 26 | 16609 | |
| 6001 2RS | 8 | 12 | 28 | 16610 | |
| 6002 2RS | 9 | 15 | 32 | 16611 | |
| 6003 2 RS | 10 | 17 | 35 | 16612 | |
| 6004 2RS | 12 | 20 | 42 | 16613 | |
| 6005 2RS | 12 | 25 | 47 | 16614 | |
| 6006 2RS | 13 | 30 | 55 | 16615 | |
| 6007 2RS | 14 | 35 | 62 | 16616 | |
| 6008 2RS | 15 | 40 | 68 | 1036 | |
| 6009 2RS | 16 | 45 | 75 | 1034 | |
| 6010 2RS | 16 | 50 | 80 | 1032 | |
| 6200 2RS | 9 | 10 | 30 | 16735 | |
| 6201 2RS | 10 | 12 | 32 | 16736 | |
| 6202 2RS | 11 | 15 | 35 | 16737 | |
| 6203 2RS | 12 | 17 | 40 | 16738 | |
| 6204 2RS | 14 | 20 | 47 | 16739 | |
| 6205 2RS | 15 | 25 | 52 | 16740 | |
| 6206 2RS | 16 | 30 | 62 | 16741 | |
| 6207 2RS | 17 | 35 | 72 | 16742 | |
| 6208 2RS | 18 | 40 | 80 | 1030 | |
| 6209 2RS | 19 | 45 | 85 | 1028 | |
| 6210 2RS | 20 | 50 | 90 | 1026 | |
| 6300 2RS | 11 | 10 | 35 | 1024 | |
| 6301 2RS | 12 | 12 | 37 | 1022 | |
| 6302 2RS | 13 | 15 | 42 | 1020 | |
| 6303 2RS | 14 | 17 | 47 | 1018 | |
| 6304 2RS | 15 | 20 | 52 | 1016 | |
| 6305 2RS | 17 | 25 | 62 | 1014 | |
| 6306 2 RS | 19 | 30 | 72 | 1013 | |
| 6307 2 RS | 21 | 35 | 80 | 1011 | |
| 6308 2RS | 23 | 40 | 90 | 1009 | |
| 6309 2 RS | 25 | 45 | 100 | 1007 | |

② 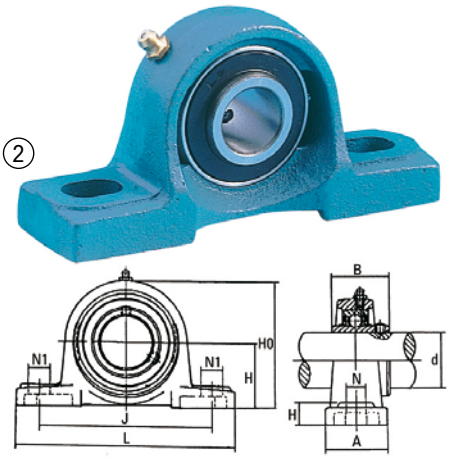


④ 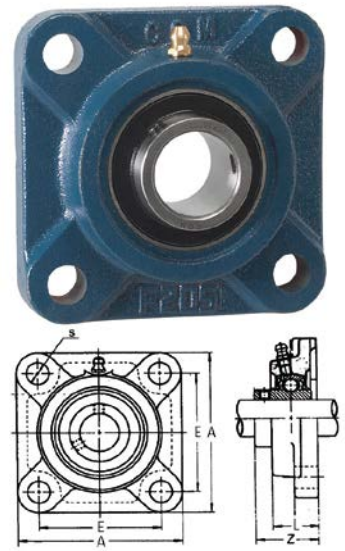





## FAIE-Tipp

**Lager- und Buchsenkleber 50 ml**
-55 bis +175°C.
in der Schweiz nicht lieferbar

⑤ 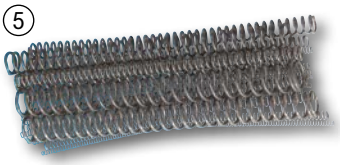

## 5 Druckfedern-Sortiment, 20-tlg. Drahtstärke 0,4-2mm

Ø 3 - 20 mm, Länge 200 mm.
Best. Nr. 51934

⑥ 

## 6 Druckfeder

Länge 150 mm.

| Ø (mm) | Best. Nr. |
|---|---|
| 8 | 23858 |
| 10 | 23859 |
| 12,5 | 23860 |
| 16 | 23861 |
| 19 | 23862 |

⑦ 

## 7 Zugfeder

Qalitätsstahl

| Länge (mm) | Ø (mm) | Best. Nr. |
|---|---|---|
| 60 | 9 | 16374 |
| 90 | 12,5 | 16373 |
| 150 | 14 | 16375 |
| 105 | 19 | 16377 |

⑧ 




## 8 Zugfeder

Länge 1 m. Die Federn können auf jede beliebige Länge gekürzt werden. Ösen lassen sich leicht mit einer Kombizange biegen.

| Stärke (mm) | Ø (mm) | Best. Nr. |
|---|---|---|
| 1,0 | 10 | 51927 |
| 1,5 | 13 | 51928 |
| 2,0 | 18 | 51930 |
| 2,5 | 21 | 51931 |
| 3,0 | 24 | 51932 |

## 2 Stehlager UCP komplett mit Lager

Standardausführung

| Bohrung (mm) | A (mm) | H (mm) | L (mm) | N (mm) | J (mm) | H0 (mm) | N1 (mm) | Best. Nr. | |
|---|---|---|---|---|---|---|---|---|---|
| 20 | 38 | 33,3 | 127 | 13 | 96 | 63,8 | 19 | 10418 | |
| 25 | 38 | 36,5 | 140 | 13 | 105 | 69,5 | 19 | 10420 | |
| 30 | 44 | 42,9 | 160 | 15 | 121 | 82 | 21 | 10421 | |
| 35 | 48 | 47,6 | 167 | 15 | 126 | 92 | 21 | 10422 | |
| 40 | 53 | 49,2 | 180 | 15 | 136 | 98 | 21 | 10423 | |
| 45 | 54 | 54 | 190 | 15 | 146 | 105,5 | 21 | 32172 | |
| 50 | 60 | 57,2 | 200 | 20 | 159 | 114 | 25 | 59621 | |

## 3 Flanschlagergehäuse 2-Loch UCFL komplett mit Lager

| Bohrung (mm) | A (mm) | B (mm) | L (mm) | E (mm) | S (mm) | Z (mm) | Best. Nr. | |
|---|---|---|---|---|---|---|---|---|
| 20 | 113 | 60 | 25,5 | 90 | 12 | 33,3 | 55168 | |
| 25 | 130 | 68 | 27 | 99 | 16 | 35,7 | 55169 | |
| 30 | 148 | 80 | 31 | 117 | 16 | 40,2 | 55170 | |
| 35 | 161 | 90 | 34 | 130 | 16 | 44,4 | 55171 | |
| 40 | 175 | 100 | 36 | 144 | 16 | 51,2 | 55172 | |
| 45 | 188 | 108 | 38 | 148 | 19 | 52,2 | 55173 | |

## 4 Flanschlagergehäuse 4-Loch UCF komplett mit Lager

| Bohrung (mm) | A (mm) | L (mm) | E (mm) | S (mm) | Z (mm) | Best. Nr. | |
|---|---|---|---|---|---|---|---|
| 20 | 86 | 25,5 | 64 | 12 | 33,3 | 55175 | |
| 25 | 95 | 27 | 70 | 12 | 35,7 | 5022 | |
| 30 | 108 | 31 | 83 | 12 | 40,2 | 55176 | |
| 35 | 117 | 34 | 92 | 14 | 44,4 | 52841 | |
| 40 | 130 | 36 | 102 | 16 | 51,2 | 55179 | |
| 45 | 137 | 38 | 105 | 16 | 52,2 | 55177 | |
| 50 | 143 | 40 | 111 | 16 | 54,6 | 55178 | |

## Rollenkette zu 5 Meter

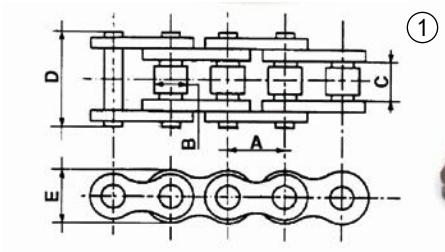


①



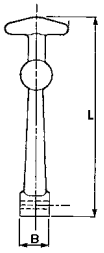






### 1 Rollenkette ISO 606 Simplex

DIN 8187, Rolle zu 5 m

| A (mm) | B (mm) | D (mm) | C (mm) | E (mm) | Typ | AxC Zoll | Rollenkette Best. Nr. | | Verbindungsglied Best. Nr. | | Kröpfglied Best. Nr. | |
|---|---|---|---|---|---|---|---|---|---|---|---|---|
| 12,70 | 8,51 | 17 | 7,75 | 11,80 | 08B-1 | 1/2"x5/16" | 52004 | | 52005 | | 52006 | |
| 15,875 | 10,16 | 19,60 | 9,65 | 14,00 | 10B-1 | 5/8"x3/8" | 52007 | | 52008 | | 52009 | |
| 19,05 | 12,07 | 22,70 | 11,68 | 18,00 | 12B-1 | 3/4"x7/16" | 52011 | | 52013 | | 52014 | |
| 25,40 | 15,88 | 36,10 | 17 | 21,00 | 16B-1 | 1"x17 | 52015 | | 52016 | | 52017 | |

### 1 Rollenkette ASA Simplex

DIN 8188, Rolle zu 5 m.

| A (mm) | B (mm) | D (mm) | C (mm) | E (mm) | Typ | AxC Zoll | Best. Nr. | | Best. Nr. | | Best. Nr. | |
|---|---|---|---|---|---|---|---|---|---|---|---|---|
| 19,05 | 11,91 | 25,50 | 12,70 | 18,00 | ASA 60-1 | 3/4"x1/2" | 52073 | | 52074 | | 52075 | |

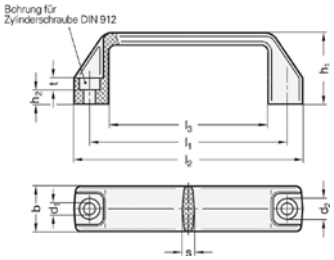


②



### 2 Bügelgriff 109 mm Kunststoff

Hochwertiger Bügelgriff aus Kunststoff, PA Thermoplast (Polyamid) glasfaserverstärkt, temperaturbeständig bis 150 °C, schwarz, RAL 9005SW·

| B (mm) | L2 (mm) | L3 (mm) | L1 (mm) | D1 (mm) | H1 (mm) | Best. Nr. | |
|---|---|---|---|---|---|---|---|
| 26 | 137 | 93 | 117 | 8,5 | 41 | 107948 | |
| 28 | 196 | 151 | 179 | 8,5 | 50 | 107949 | |

④




### 4 Kennzeichenhalter PVC

2-zeilig, 300x200mm
Best. Nr. 57340

⑤



### 5 Kennzeichenhalter PVC

einzeilig, für PKW, 520x120mm
Best. Nr. 69688



③

### 3 Kugelkupplung mit Flansch 169

Anhängerlast 3500 kg, Stützlast 120 kg, D-Wert 18.5
Best. Nr. 57472

AL-KO



Typ 169

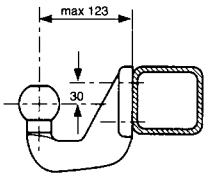


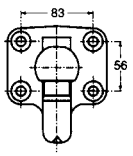


⑨



Typ 68-1

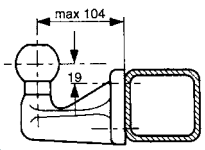


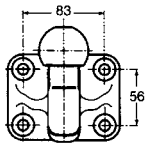




### 9 Kugelkupplung mit Flansch Typ 68-1

Anhängerlast 3500 kg, Stützlast 120 kg, D-Wert 24.8
Best. Nr. 43692

⑥



### 6 Spanngummi lose

Für Kühlerhaube, lose - ohne Halterung.

| B (mm) | L (mm) | C (mm) | Best. Nr. |
|---|---|---|---|
| 20 | 65 | 25 | 26464 |
| 23 | 160 | 90 | 26462 |
| 30 | 120 | 50 | 20350 |

⑦



### 7 Spanngummi

Für Kühlerhaube, komplett mit Halterung.

| Länge (mm) | Best. Nr. |
|---|---|
| 65 | 26465 |
| 120 | 20349 |
| 160 | 26463 |

⑧



### 8 Magnethalterung

Vielseitig einsetzbar - Haftkraft je Magnet ca. 20 kg, Magnet-Ø 75 mm

| Ausführung | Best. Nr. |
|---|---|
| einfach | 36160 |
| zweifach | 36161 |




### 1 PKW-Anhängerkupplung für ungebremste Anhänger

bis 750kg zul. Gesamtgewicht, mit Sicherheitsanzeige, Lochabstand für Deichselbefestigung 90mm, Bohrungen 12,5mm

| Anschluss | Stützlast (kg) | zul. Gesamt-Gewicht | Best. Nr. | |
|---|---|---|---|---|
| rund Ø 50 mm | 75 | 750 | 30228 | |
| rund Ø 60 mm | 75 | 750 | 24340 | |
| rund Ø 70 mm | 75 | 750 | 3865 | |

### 2 PKW-Anhängerkupplung für ungebremste Anhänger

bis 750kg zul. Gesamtgewicht, mit Sicherheitsanzeige, Lochabstand für Deichselbefestigung 90mm, Bohrungen 12,5mm

| Anschluss | Stützlast (kg) | zul. Gesamt-Gewicht | Best. Nr. | |
|---|---|---|---|---|
| vierkant 50 mm | 75 | 750 | 52253 | |
| vierkant 60 mm | 75 | 750 | 24342 | |
| vierkant 70 mm | 75 | 750 | 69093 | |

### 3 PKW-Anhängerkupplung AK161 für gebremste Anhänger

Zul. Gesamtgewicht 1600 kg, Stützlast 120 kg, Anschluss rund 50 mm. Mit Reduzierhülsen 35/45 mm (für alle gängigen Fabrikate), mit Sicherheitsanzeige, Scheinverriegelungen sind ausgeschlossen, Soft-Dock serienmäßig, Softtouch-Handgriff mit optimaler Haptik
Best. Nr. 100112

### 4 Anhänger-Kupplung mit Flansch

Anhängerlast: 3500 kg, Stützlast: 200 kg, Lochabstand: 90 mm, (keine StVZO Zulassung)
Best. Nr. 51535

### 5 Anhängerkupplung

Für PKW massive Ausführung, für max. 1500 kg Anhängerlast (1500 kg an der Kugel, 4000 kg am Bolzen), Lochabstand 90 mm, Bolzen-Ø 22 mm, (keine StVZO Zulassung)
Best. Nr. 20308

### 6 Kastensicherung verzinkt

Mit Diskusschloss und 2 Schlüsseln. Passend für alle Kugelkupplungen.
Best. Nr. 47637

### 7 Schutzkappe für Kugelbolzen

Best. Nr. 20298

### 8 Hemmschuh-Kunststoff

Für PKW-Anhänger. LxBxH: 200x95x95 mm, Achslast 1600 kg
Best. Nr. 18743

### 9 Halter-Kunststoff

Mit 2 Schraublöcher 6 mm.
Best. Nr. 18744




- **M & S Räder**
- **auf Stahlfelge montiert**

**PREISSENKUNG**

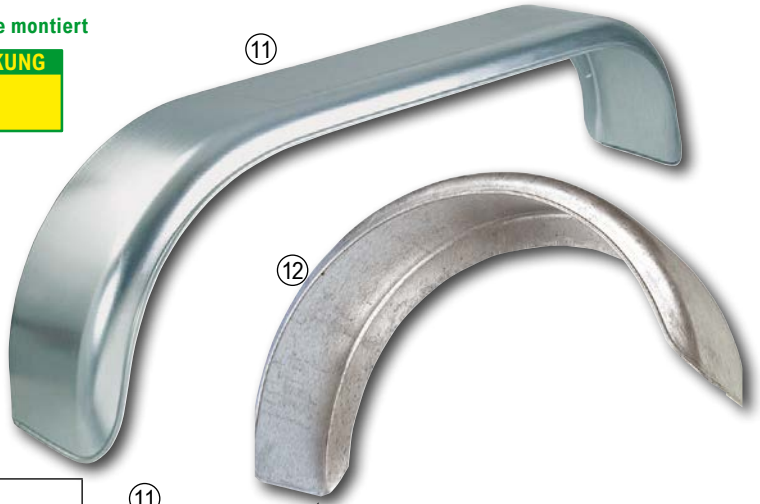


### 10 Rad für PKW-Anhänger komplett mit Stahlfelge

| Dimension | ET | Rad-anschluss | Tragkraft (kg) | Best. Nr. | |
|---|---|---|---|---|---|
| 155R-13 | 30 | 4/57/100 | 500 kg / 140 km/h | 34272 | |
| 175/70R-13 | 30 | 4/57/100 | 550 kg / 140 km/h | 73243 | |
| 185R-14 | 30 | 5/67/112 | 900 kg / 140 km/h | 73250 | |
| 195/55R-10C | -4 | 5/67/112 | 750 kg / 140 km/h | 73658 | |

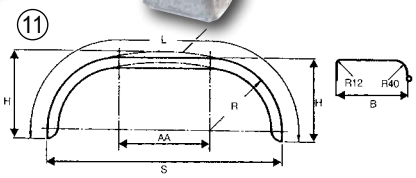


### 11 Doppelachskotflügel für PKW-Anhänger, verzinktes Stahlblech

feuerverzinkt, Profil 12/40, z.B. Kastenanhänger, Viehtransporter in Tandembauweise zum Anschrauben an Rahmen oder Bordwand.

| B (mm) | H (mm) | Radius R (mm) | S (mm) | für Dimension | Achs-abstand AA (mm) | Best. Nr. | |
|---|---|---|---|---|---|---|---|
| 240 | 410 | 400 | 1500 | 165-14, 175-13/14/15, 185-14 | 700 | 46579 | |
| 220 | 375 | 375 | 1550 | 155-12/13/14, 165-13 | 800 | 47991 | |

### 12 Kotflügel für PKW-Anhänger, verzinktes Stahlblech

feuerverzinkt, Profil 12/40, geeignet zum Anschrauben an Rahmen oder Bordwand.

| B (mm) | H (mm) | L (mm) | Radius R (mm) | S (mm) | für Dimension | Best. Nr. | |
|---|---|---|---|---|---|---|---|
| 200 | 390 | 1210 | 375 | 750 | 145-12, 145-13 | 5491 | |
| 220 | 390 | 1210 | 375 | 750 | 155-12/13/14, 165-13 | 5492 | |
| 240 | 390 | 1210 | 375 | 750 | 175/60-13, 175/65-14, 175/70-13/14 | 5493 | |




KNOTT TRAILERTECHNIK

### 1 PKW Anhängerachse KNOTT, gebremst

Mit Rückfahrautomatik, Achskörper feuerverzinkt, Geschwindigkeit bis 140 km/h, ET 25 bis 35, Spur a = c-2xET, inkl. Bremsseile

| Gewicht (kg) | Trag-fähigkeit (kg) | Rad-anschluss | Auflage b (mm) | Flansch c | Best. Nr. | |
|---|---|---|---|---|---|---|
| 52 | 1050 | 4/100 | 1200 | 1650 | 75375 | |
| 50 | 1050 | 4/100 | 1000 | 1450 | 75373 | |
| 52 | 1350 | 4/100 | 1200 | 1650 | 75376 | |
| 52 | 1350 | 5/112 | 1200 | 1650 | 1689 | |
| 50 | 1350 | 5/112 | 1000 | 1450 | 75377 | |
| 53 | 1350 | 5/112 | 1300 | 1750 | 75378 | |

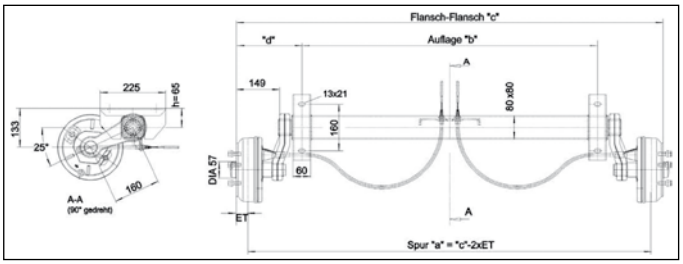


### 2 PKW Anhängerachse KNOTT, ungebremst

Achskörper feuerverzinkt, Geschwindigkeit bis 140 km/h, ET -5 bis 35, Spur a = c-2xET

| Gewicht (kg) | Trag-fähigkeit (kg) | Rad-anschluss | Auflage b (mm) | Flansch c | Best. Nr. | |
|---|---|---|---|---|---|---|
| 23,5 | 750 | 5/112 | 1000 | 1450 | 100390 | |
| 23,5 | 750 | 4/100 | 1000 | 1450 | 75396 | |

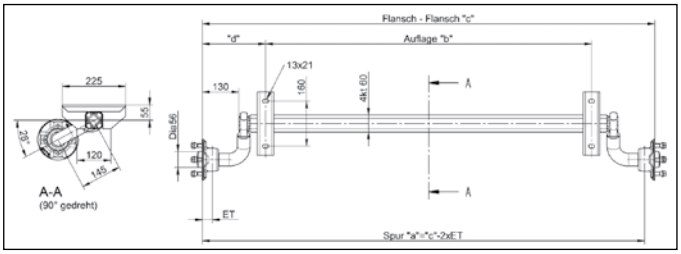


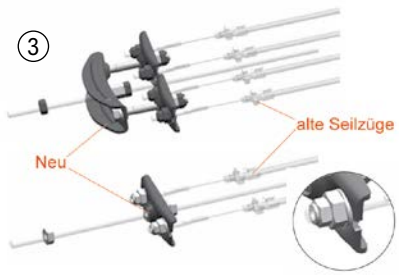


### 3 Ausgleichswaage für KNOTT Tandemfahrgestell

Best. Nr. 75393

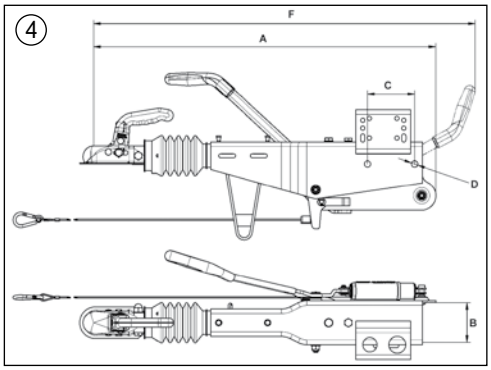


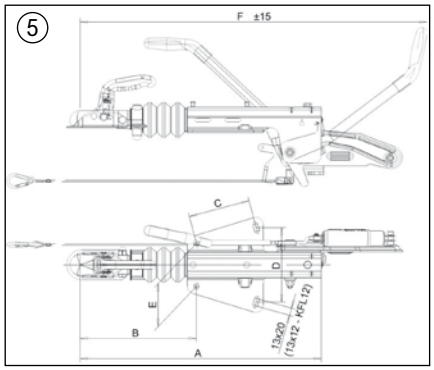


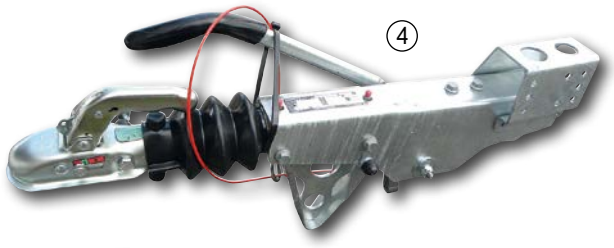


### 4 Auflaufbremse KNOTT KRV13-E

für Vierkantrohr 70 mm, feuerverzinkt, mit Rückfahrautomatik, mit Stützradkonsole

| Gewicht (kg) | A (mm) | B (mm) | D (mm) | C (mm) | Stützlast (kg) | zul. Gesamt-Gewicht | Best. Nr. | |
|---|---|---|---|---|---|---|---|---|
| 17,2 | 860 | 70 | 13 | 120 | 100 | 750-1400 | 75380 | |

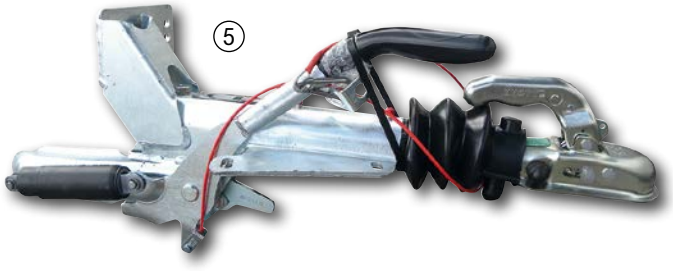


### 5 Auflaufbremse KNOTT KF, für V-Deichsel

feuerverzinkt, mit Rückfahrautomatik, mit Stützradkonsole

| Gewicht (kg) | A (mm) | B (mm) | D (mm) | C (mm) | E (mm) | Stütz-last (kg) | zul. Gesamt-Gewicht | Best. Nr. | |
|---|---|---|---|---|---|---|---|---|---|
| 13,5 | 588 | 288 | 200 | 166 | 100/120 | 100 | 750-1400 | 75387 | |
| 18 | 645 | 313 | 200 | 166 | 110/120 | 100 | 900-1700 | 75388 | |
| 18 | 645 | 313 | 200 | 166 | 110/120 | 100 | 1150-2000 | 75389 | |
| 21,5 | 672 | 301 | 200 | 166 | 110/120 | 150 | 1400-2700 | 75391 | |

TOP-ANGEBOT

Maßzeichnungen finden Sie im Online Shop













**1 Stützrad für PKW-Anhänger, verzinkt, Vollgummirad**
Ohne Klemmhalter.

| Höhe (mm) | Hub (mm) | Ø Rohr (mm) | Stützlast (kg) | Rad | Best. Nr. | |
|---|---|---|---|---|---|---|
| 630 | 220 | 48 | 150 | 200x50 | 43701 | |
| 650 | 230 | 60 | 250 | 220x70 | 43703 | |

**2 Stützrad für PKW-Anhänger, verzinkt, luftbereit**
Ohne Klemmhalter.

| Höhe (mm) | Hub (mm) | Ø Rohr (mm) | Stützlast (kg) | Rad | Best. Nr. | |
|---|---|---|---|---|---|---|
| 610 | 220 | 48 | 150 | 260x85 | 43702 | |

**3 Stützrad mit seitlicher Kurbel, verzinkt, Vollgummirad**
Ohne Klemmhalter.

| Höhe (mm) | Hub (mm) | Ø Rohr (mm) | Stützlast (kg) | Rad | Best. Nr. | |
|---|---|---|---|---|---|---|
| 560 | 220 | 48 | 150 | 200x50 | 43592 | |

**4 Stützrad für PKW-Anhänger**
Klappautomatik, verzinkt, Vollgummirad, ohne Klemmhalter, mit Befestigungsplatte.

| A (mm) | B (mm) | D (mm) | E (mm) | Hub (mm) | Rad-Ø (mm) | Ø Rohr (mm) | Stützlast (kg) | Best. Nr. | |
|---|---|---|---|---|---|---|---|---|---|
| 340 | 460 | 900 | 270 | 250 | 200 x 60 | 60 | 400 | 47640 | |

**4 Stützrad für PKW Anhänger verstärkt**
Klappautomatik, verzinkt, verstärktes Vollgummirad, verlängerter Hub, mit Befestigungsplatte (ohne Klemmhalter)

| Höhe (mm) | Hub (mm) | Rad-Ø (mm) | Ø Rohr (mm) | Stützlast (kg) | Best. Nr. | |
|---|---|---|---|---|---|---|
| 995 | 335 mm | 225 x 65 | 60 | 400 | 104505 | |



**5 Klemmhalter Ø 48 mm**
für PKW-Stützrad und Hubstütze
Best. Nr. 6606

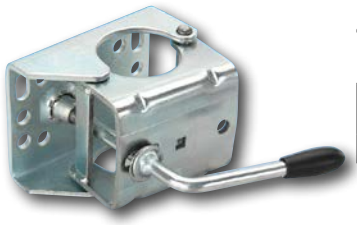

**6 Klemmhalter Ø 60 mm**
für PKW-Stützrad
Best. Nr. 43591

**8 Kegelbundschraube M12x1,5x24 mm**
Best. Nr. 54460

**9 Kugelbundschraube M12x1,5x24 mm**
Best. Nr. 109954






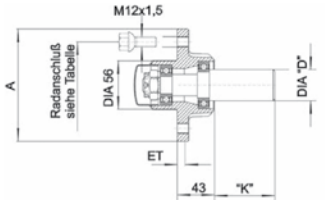





**7 Laufstummel über 25 km/h inkl. Kugelbundschrauben M12x1,5**

| Gewicht (kg) | A (mm) | D (mm) | K (mm) | ET | Rad-anschluss | Achs-last kg | Radlast kg | Best. Nr. | |
|---|---|---|---|---|---|---|---|---|---|
| 5,2 | 130 | 39 | 65 | 5-25 | 4/100 | 550 | 275 | 75356 | |
| 5,5 | 155 | 39 | 65 | 25-35 | 4/100 | 1000 | 500 | 75566 | |
| 5,5 | 155 | 49 | 124 | 25-35 | 5/112 | 1500 | 750 | 77943 | |







**10 Schnellhubstütze verzinkt**
Stützlast 175 kg, Außenrohr rund Ø 48 mm, (ohne Klemmhalter).

| Höhe (mm) | Best. Nr. |
|---|---|
| 600 | 46468 |
| 700 | 110380 |

**11 Hubstüzte mit Kurbel Ø 48 mm**
Stützlast 300 kg, Höhe 400 mm, Hub 220 mm
Best. Nr. 68551

**12 Abreißseil für PKW-Anhänger 1000 mm**
Best. Nr. 46072

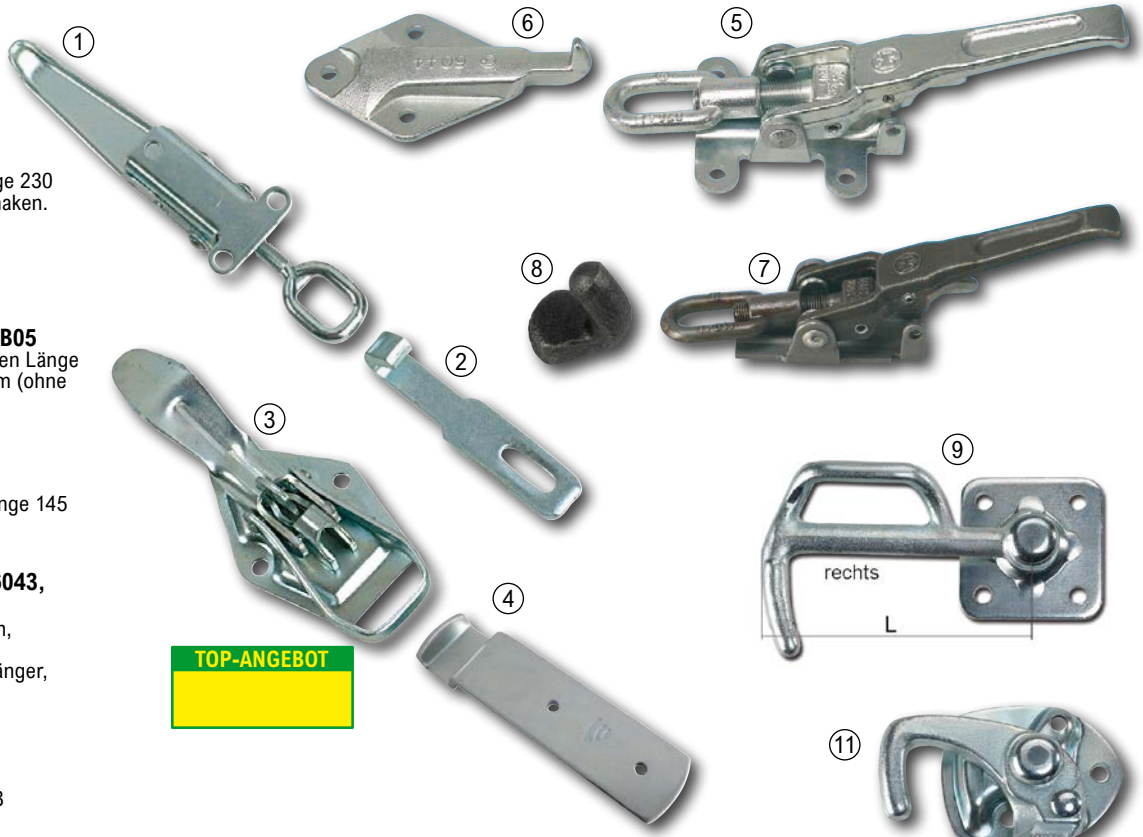


**1 Exzenterverschluss**
Verstellbar bis 35 mm, Länge 230 mm, verzinkt. Ohne Gegenhaken.
Best. Nr. 5497

**2 Gegenhaken**
rechts/links verwendbar
Best. Nr. 5498

**3 Exzenterverschluss ZB05**
Mit automat. Sicherheitshaken Länge 220 mm Lochabstand 64 mm (ohne Gegenhaken.)
Best. Nr. 5495

**4 Gegenhaken zu ZB05 gekröpft**
rechts/links verwendbar, Länge 145 mm.
Best. Nr. 5496

**5 Exzenterverschluss 6043, verzinkt**
Verstellbar von 250-285 mm, mit integrierter Sicherung ausgestattet. Für PKW-Anhänger, Kipperaufbauten... (ohne Haltenocke.)
Best. Nr. 17321

**6 Haltenocke verzinkt**
zu Exzenterverschluss 6043
Best. Nr. 50855

**7 Exzenterverschluss 6043 schwarz**
schweißbar, verstellbar von 250-285 mm, mit integrierter Sicherung für Kipperaufbauten, Pkw-Anhänger, Transportbehälter,...(ohne Haltenocke)
Best. Nr. 50856

**8 Haltenocke schwarz**
für Exzenterverschluss 6043
Best. Nr. 50857

**9 Bügelverschluss verzinkt**
Ohne Öse.

| | Größe | L (mm) | Best. Nr. |
|---|---|---|---|
| rechts | 0 | 115 | 63209 |
| links | 0 | 115 | 63208 |
| rechts | 1 | 130 | 63211 |
| links | 1 | 130 | 63210 |
| rechts | 2 | 160 | 63213 |
| links | 2 | 160 | 63212 |

**10 Einfallöse verzinkt für Bügelverschluss**

| Größe | Best. Nr. |
|---|---|
| 0 | 63020 |
| 1 | 63021 |
| 2 | 63022 |

TOP-ANGEBOT

**11 Winkelhebelverschluss 6121 N**
Mit integrierter Sicherung. Er kann sich nicht von selbst öffnen. Für Kipperaufbauten und PKW-Anhänger, verzinkt, (ohne Öse).

| Ausführung | Best. Nr. |
|---|---|
| rechts | 23868 |
| links | 23867 |

**12 Einfallöse verzinkt für Winkelhebelverschluss 6121 N**
Best. Nr. 63019




**13 Sicherungskette 300 mm**
mit Ringen
Best. Nr. 64027

**14 Sicherungskette 270 mm**
mit S-Haken und Anschraubplättchen
Best. Nr. 61445

**15 Sicherungsschnur 260 mm**
mit Anschrauböse und Haken
Best. Nr. 36306

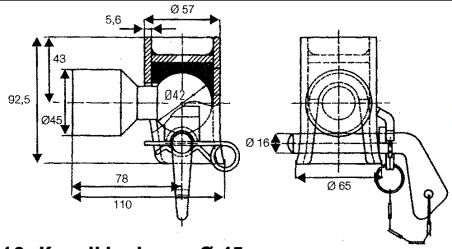


**16 Kugelkipplager, Ø 45 mm, Typ 1000**
Bis 8 t Gesamtgewicht, Einsatz: im landwirtschaftlichen Fahrzeug- und Leichtkipperbau für Hinterkipper oder Dreiseitenkipper. Mit loser auswechselbarer Durethanschale.

| Ausführung | Best. Nr. |
|---|---|
| rechts | 38281 |
| links | 38280 |




**17 Anschweißkugel mit Rundzapfen**
Best. Nr. 38283

**18 Steckbolzen Ø 15x70mm mit Kette und Federstecker**
Best. Nr. 38284



# TOP-ANGEBOT

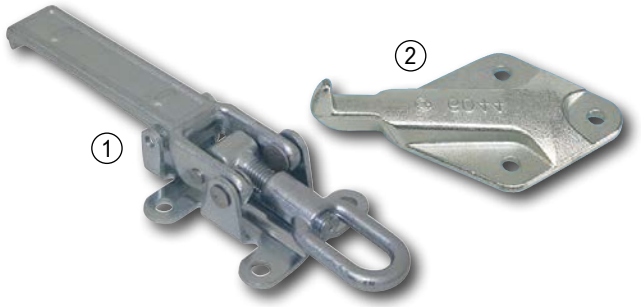


**1 Exzenterverschluss verzinkt**
Verstellbar von 250-285 mm, mit integrierter Sicherung, schraubbar, für PKW-Anhänger, Kipperaufbauten,....
Best. Nr. 28162

**2 Haltenocke verzinkt**
zu Exzenterverschluss 6043
Best. Nr. 50855







**3 Klappscharnier mit Anschweißbock**
U-Profil 40x20x3 mm, L = 450 mm.
Länge (mm): 450
Best. Nr. 1199

**4 Scharnierbolzen**

| Länge (mm) | Ø Bolzen (mm) | Best. Nr. |
|---|---|---|
| 100 | 13 | 68855 |
| 105 | 15 | 68857 |

**5 Anschweißscharnier**
Länge = bis Bohrungmitte

| Länge (mm) | Bohrung (mm) | Best. Nr. |
|---|---|---|
| 110 | 14 | 68854 |
| 122 | 16 | 68856 |







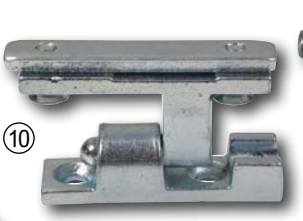








**6 Pendelbordwandverschluss**
Für Bolzen-Ø 20 mm, Grifflänge 270 mm.
Best. Nr. 19833

**7 Bolzen für Pendelbordwandverschluss**
Best. Nr. 19832

**8 Kipperverschluß Hestal 664N**
Mit automatischer Sicherung, 32 mm Heranholvermögen, Bolzen-Ø 18 mm, L = 250 mm, B = 40 mm.

| Ausführung | Best. Nr. |
|---|---|
| gerade | 1175 |
| gekröpft rechts | 1176 |
| gekröpft links | 1188 |

**9 Pendelbolzen Ø 18 mm**
Länge 130 mm
Best. Nr. 1190

**10 Bordwandscharnier TIR**
Verzinkt, komplett mit Gewindeplatte und Schrauben, LxB: 95x27mm, Dorn: 12mm
Best. Nr. 38579

**11 Schiebebock zum Anschweißen**
45x150 mm, Bolzen 16 mm
Best. Nr. 50854

**12 Scharnierlager verzinkt**
Scharnierlager für Schiebebock, Ø 16,5mm
Best. Nr. 50909

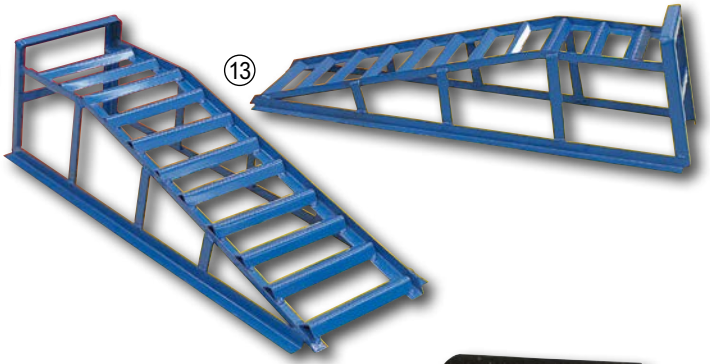


**13 Auffahrrampen, 1 Paar**
Ideal zum schnellen Autocheck, zur Autopräsentation. max. Belastung 2000 kg per Paar, max. Reifenbreite 210 mm, Höhe 260 mm, Länge 840 mm. TÜV/GS geprüft

Best. Nr. 46846




**14 Auffahrrampe**
Für Anhänger, Transporter,... aus Aluminium (per Paar).Tragfähigkeit bei Breite 200 mm: max. 400 kg/Set, bei Breite 260 mm: max. 900 kg/Set. (Max. Gewicht auf 4 Räder bei gleichmäßiger Verteilung).

| Größe (mm) | Best. Nr. |
|---|---|
| 1500 x 200 x 35 | 55192 |
| 1500 x 260 x 60 | 56276 |
| 2000 x 200 x 50 | 55195 |
| 2000 x 260 x 60 | 57843 |
| 2500 x 260 x 75 | 59906 |




**15 Anti-Rutschmatte**
Anti-Rutschmatten verbessern den Gleitreibwert, steigern die Sicherheit und verbessern die Standfestigkeit, außerdem benötigen sie weniger Zurrmittel.

| Größe (mm) | Best. Nr. |
|---|---|
| 1200x800x3 | 76519 |
| 5000x125x8 | 76559 |
| 5000x250x8 | 76551 |

**1 Werkzeugkasten mit Griff**
420x170x120 mm, Stahlausführung mit Verschluss, absperrbar, praktische Hilfe im täglichen Einsatz.
Best. Nr. 48704

**2 Werkzeugkasten**
415x120x130 mm, robuste Stahlausführung, lackiert, absperrbar, überall einsetzbar, Montagebohrungen (für fixe Befestigung) auf der Rückseite.
Best. Nr. 48705

**3 Werkzeugkasten Aluminium**
Stabile Werkzeugkiste aus Alu mit 2 Verschlüsse, Handgriff am Deckel oben, incl. herausnehmbare Kunststofftasse mit Tragegriff, BxHxT: 575x220x245mm
Best. Nr. 97474

**4 Werkzeugkasten Aluminium**
Stabiler Werkzeugkasten aus Alu, Blechstärke 1,35mm, mit integriertem Schloss, 2 Schlüssel, 2 seitliche Tragegriffe, Maße: BxHxT 760x245x335 mm
Best. Nr. 27307

**5 Werkzeugkasten Aluminium**
Stabiler Werkzeugkasten aus Alu mit integriertem Schloss, 2 Schlüssel, Deckeldichtung und Gasdämpfer, Maße: Breite 660 mm vorne, 900 mm hinten, Höhe 300 mm, Tiefe 350 mm.
Best. Nr. 27314

**6 Werkzeugkasten PE für PKW Anhänger**
Werkzeug Box aus Kunststoff, mit 1 Verschluss, seitlich versperrbar, 2 Schlüssel, Maße: BxHxT 550x250x280 mm.
Best. Nr. 27303

**7 Werkzeugkasten PE**
Kunststoff PE, versperrbar inkl. Diskusschloss, 2 Schlüssel, Maße: BxHxT 600x280x350 mm, robuste Qualität.
Best. Nr. 60224

**8 Werkzeugkasten**
Metallausführung blank, mit Verschlussklammer, Größe: LxBxT Größe (mm): 300 x 200 x 150
Best. Nr. 60205




























**9 Werkzeugkasten Aluminium**
Stabiler Werkzeugkasten aus Alu-Riffelblech, mit integriertem Schloss, 2 Schlüssel, Gasdämpfer, 2 Tragegriffe. Die Deckeldichtung verhindert Eindringen von Wasser.

| Gewicht (kg) | Breite (mm) | Höhe (mm) | Tiefe (mm) | Best. Nr. |
|---|---|---|---|---|
| 4,3 | 600 | 250 | 250 | 108900 |
| 5,5 | 800 | 250 | 250 | 108901 |




**10 Dokumentenhalter rund**
Praktischer Dokumentenhalter aus PP-Kunststoff mit Montagehalterungen, -bohrungen.

| Größe (mm) | Best. Nr. |
|---|---|
| 320x115 | 16515 |
| 320x85 | 16504 |

**11 Dokumentenbox 375x288x57 mm**
Praktischer Dokumentenhalter aus PP-Kunststoff mit Montagehalterungen, -bohrungen.
Best. Nr. 16607



TOP-ANGEBOT



**1 Abdeck- und Schutzplane Qualität von Windhager**
Aus hochwertigem wasser- und reißfestem Bändchengewebe (100 g/m²) mit Randverstärkung und Alu-Ösen, Ösenabstand 1 m, . Material aus umweltneutralem Polyethylen, UV-stabilisiert und recyclebar. Farbe beidseitig grün. Toleranz +/- 1 %.

| Größe | Best. Nr. |
|---|---|
| 2x3 m | 19939 |
| 3x4 m | 19940 |
| 4x5 m | 2509 |
| 5x6 m | 2511 |
| 6x8 m | 19942 |
| 8x10 m | 19944 |
| 10x12 m | 2512 |

**2 Abdeckplane extra stark 180g/qm blau/grau**
Schutzplane besteht aus reißfesten Bändchengewebe mit Randverstärkung und Aluminium-Ösen, gewebeverstärkt, Material aus Polyester, UV-stabilisiert, Größenangabe: +/- 5% Toleranz. Schützt zuverlässig vor widrigen Wetterbedingungen.

| Größe | Best. Nr. |
|---|---|
| 1,5 x 6 m | 76238 |
| 3x4 m | 97321 |
| 4x5 m | 76240 |
| 5x6 m | 97322 |
| 6x8 m | 97325 |
| 6x10 m | 76241 |
| 8x10 m | 97326 |
| 10x12 m | 97327 |



**3 Holz-Abdeckplane Qualitätsplane, UV-stabilisiert**
Gewebe mit 210 g/m², verstärkter Rand, Ösenabstand 50cm, Größe 6x1,5 m.

| Stück | Best. Nr. |
|---|---|
| 1 | 33964 |
| 2-er Set | 33770 |

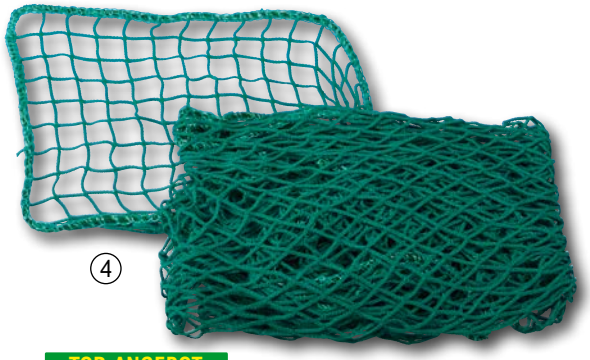

TOP-ANGEBOT

**4 Abdecknetz zur Ladungssicherung**
Für Anhänger, Pritschen,... Material PP, grün, Maschenweite 35 mm, mit verstärkter Randkordel.

| Größe | Best. Nr. |
|---|---|
| 1,5 x 2,2 m | 56640 |
| 1,5 x 2,7 m | 56641 |
| 2,0 x 3,0 m | 56642 |
| 2,5 x 4,0 m | 56643 |
| 3,0 x 4,5 m | 56644 |
| 3,5 x 6,0 m | 59132 |



**5 Planenseil UV-beständig**
Ø 6 mm hochfeste Bespannungsleine, Preis per Meter, inkl. Ablängservice
Best. Nr. 17180

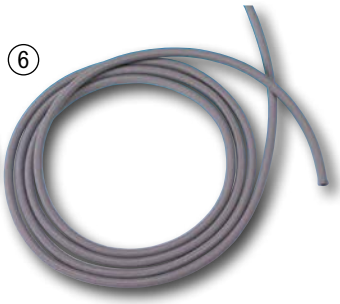

**6 Expanderseil**
8 mm, grau, Preis per Meter, inkl. Ablängservice
Best. Nr. 56656



**7 Planenklipp-Set, 4-tlg.**
Patentierter Planenklipp aus hochwertigem Kunststoff. Einfaches, schnelles und sicheres Spannen von Planen jeglicher Art bzw. ösenlosen Folien. Planenklipp mit 12 mm Bohrung zum Befestigen von Haken, Seilen oder Zeltheringen. Klemmstärke max. 5mm. Abmessungen ca.8x2,5cm
Best. Nr. 23092



**8 Expanderhaken Set, 6-tlg.**
Gesamtlänge 160 mm, ideal zum Befestigen von Planen, Netzen, usw.
Best. Nr. 73117

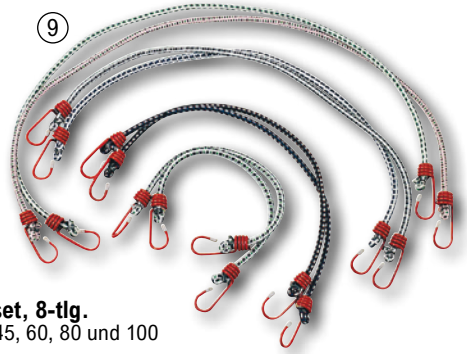

**9 Expanderset, 8-tlg.**
Je 2 Stück mit 45, 60, 80 und 100 cm Länge.
Best. Nr. 28026



**10 Gummistroppe, verstellbar**
L = 280 mm, B = 40 mm
Best. Nr. 68483



**11 Gummi-Spanner**
Für Planen mit 2 Haken.

| Länge (mm) | Best. Nr. |
|---|---|
| 230 | 34324 |
| 380 | 34325 |



**1 Zurrring mit Bodenplatte**
Verzinkt, einseitig versenkt 95x100 mm.
Best. Nr. 38575

**Gegenplatte zu Zurrring**
95x100mm
Best. Nr. 11495



**2 Zurrring mit Bodenplatte**
Verzinkt, doppelseitig versenkt 150x125 mm.
Best. Nr. 38576

**Gegenplatte zu Zurring**
150x125mm
Best. Nr. 11500

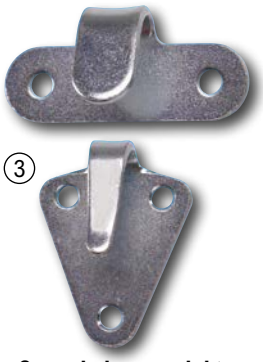

**3 Spannhaken verzinkt**
Zum Anschrauben, LxB: 65x20,5 mm, 2-Loch Ø 6 mm
Best. Nr. 56645

**Spannhaken verzinkt**
Zum Anschrauben, LxB: 50x39 mm, 3-Loch Ø 5 mm
Best. Nr. 56646



**4 Planseilhaken verzinkt**
Zum Anschrauben, LxB: 50x45 mm, 3-Loch Ø 5 mm
Best. Nr. 18746

**5 Planseilhaken verzinkt**
Zum Anschrauben, LxB: 50x41 mm, 3-Loch Ø 5 mm
Best. Nr. 18747



**6 Patentkrampen verzinkt**
Für oval Öse 40x22 mm.
Best. Nr. 38577



**7 Bügelkrampen**
Mit Platte Lochabstand 51 mm, verzinkt, 35x33 mm
Best. Nr. 38578



**8 Rundknopf Kunststoff**
schwarz, für Expanderseil 6 und 8 mm, Bohrung 5 mm, beidseitig montierbar.
Best. Nr. 63025



**9 Drehverschluss Kunststoff**
für Ovalöse 42 x 22 mm, Lochabstand 52 mm
Best. Nr. 68487

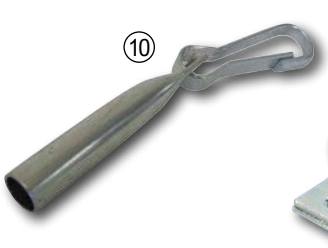

**10 Seilendverschluss mit Simplexhaken**
für 8mm Seil
Best. Nr. 68485



**11 Bügelkrampe 45 mm**
Klappbar, verzinkt, Lochabstand 30 mm.
Best. Nr. 63024



**12 Zurring mit Lasche**
zul. Zuglast 1135kg, Befestigungslasche 90x30mm, Vierkantbohrung 11mm, verzinkt
Best. Nr. 103049



**13 Zurring mit Lasche**
Zuglast 250kg, mit schwenkbaren Ring, verzinkt,
Best. Nr. 102960



**14 Folienmesser 760mm**
Leichtes Silage-Heu-Messer, schneidet Ballengarn, Netz und Plastikfolie. Kann auch zum Aufschneiden von Düngersäcken, Heuballen, Silageballen, ect. verwendet werden. Klinge klappbar mit Sicherheitsabdeckung. Großer Handgriff ermöglicht auch mit Arbeitshandschuhen eine einfache Handhabung. Gewicht ca. 500 g, Länge 760 mm.
Best. Nr. 125117




Maßzeichnung im Online Shop

**17 Hubstütze hydraulisch Hub 190mm**
Einfachwirkend mit Rückzugfeder, schwenkbar, Hubkraft bei 150 bar: 4,9To. max. 250bar, Temperaturbereich: -25°C bis +80°C,Maße A: 65mm, B: 70mm, C: 80mm, E:400mm, P 1/2"(BSP), M: 54mm, N: 230mm, G: 8mm, Hub 190mm
Best. Nr. 123365

**Hubstütze hydraulisch Hub 230mm**
Einfachwirkend mit Rückzugfeder, schwenkbar, Hubkraft bei 150 bar: 8,5To. max. 250 bar, Temperaturbereich: -25°C bis +80°C, Maße A: 85mm, B: 90mm, C: 100mm, E: 430mm, P 1/2"(BSP), M: 54mm, N: 230mm, G: 8mm, Hub 230mm
Best. Nr. 123366



**15 Druckknopf- Ösensortiment 275-teilig, bestehend aus:**
Gripösenzange 18 Öseneindruckvorrichtungen (auswechselbar), Ösen verschiedener Größen, 10 mm Druckknöpfe zum Nieten und Verschrauben, die Lieferung erfolgt in einer praktischen Kunststoff – Sichtkassette
Best. Nr. 28476



**16 Planenreparatursatz**
Ösensatz und Ösenzange für Abdeckplanen, 100-teilig, Innen-Ø 10 mm, Außen-Ø 20 mm.
Best. Nr. 45725




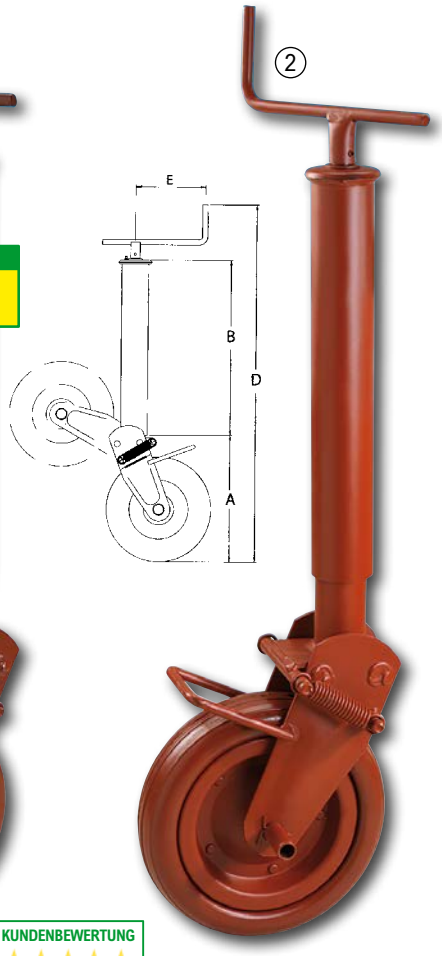


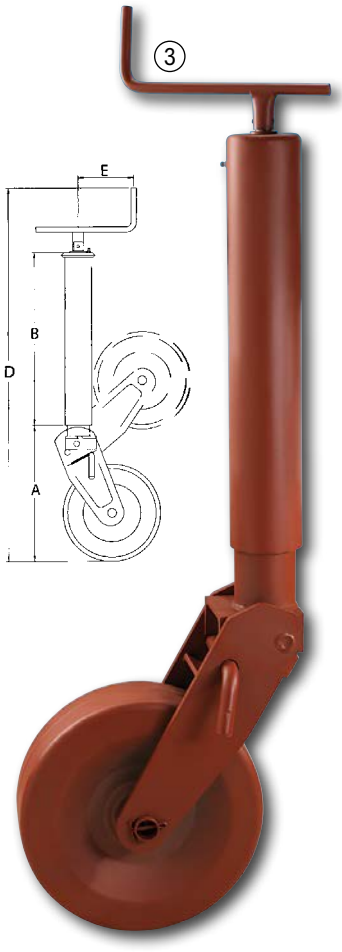


KUNDENBEWERTUNG
★★★★★

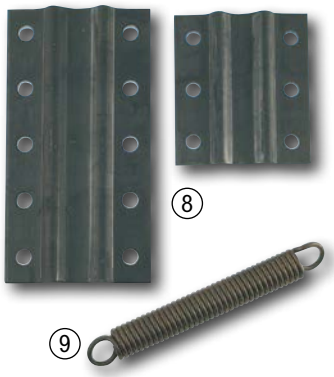


**6 Zugfeder mit geschl. Ösen**
Außen-Ø 50 mm, Gesamtlänge 310 mm, Stärke 8 mm, Streckung 155 mm, Zugkraft max. 330 kg.
Best. Nr. 6766

**Zugfeder mit geschl. Ösen**
Gesamtlänge 360 mm, Außendurchmesser: 50 mm, Stärke 9 mm, Streckung 135 mm, Zugkraft max. 465 kg.
Best. Nr. 7475

**Zugfeder mit geschl. Ösen**
Gesamtlänge 420 mm, Stärke 10 mm, Streckung 125 mm, Zugkraft max. 640 kg.
Best. Nr. 7476

**7 Bordwandhilfsfeder**
Beide Enden mit doppelt eingerollter Öse, Aussen-Ø 60 mm, Stärke 8 mm, Gesamtlänge 610 mm, Zugkraft 196 kg, Streckung 340 mm.
Best. Nr. 6769

**8 Montageplatte 10 Loch, für Stützräder**
270x145mm, Lochabstand 105x55mm
Best. Nr. 20225

**Montageplatte 6 Loch,**
160x145mm, Lochabstand 105x55mm
Best. Nr. 20224

**9 Klappfeder für Stützräder**

| Länge (mm) | Best. Nr. |
|---|---|
| 100 | 35442 |
| 145 | 3347 |
| 170 | 49629 |

Hergestellt in Italien

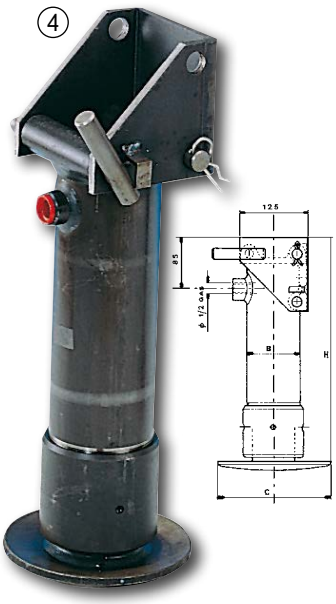


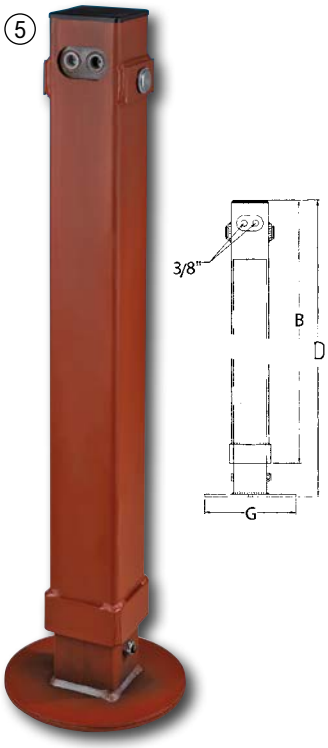





**1 Stützrad mit Stahlblechrad**
Mit halbautomatischem Klappvorgang, Federverriegelung.

| Stützlast (kg) | A (mm) | B (mm) | D (mm) | E (mm) | Hub (mm) | Ø Rohr (mm) | Rad | Best. Nr. | |
|---|---|---|---|---|---|---|---|---|---|
| 1000 | 330 | 460 | 940 | 185 | 300 | 70 | 275x70 | 10426 | |
| 1500 | 380 | 500 | 1040 | 185 | 300 | 90 | 310x90 | 62856 | |

**2 Stützrad mit Vollgummirad**
Mit halbautomatischem Klappvorgang, Federverriegelung.

| Stützlast (kg) | A (mm) | B (mm) | D (mm) | E (mm) | Hub (mm) | Ø Rohr (mm) | Rad | Best. Nr. | |
|---|---|---|---|---|---|---|---|---|---|
| 800 | 325 | 380 | 855 | 115 | 220 | 60 | 250x65 | 10429 | |

**3 Stützrad mit Stahlblechrad**
Besonders stabile Ausführung, von Hand zu klappen und mit Steckbolzen zu verriegeln.

| Stützlast (kg) | A (mm) | B (mm) | D (mm) | E (mm) | Hub (mm) | Ø Rohr (mm) | Rad | Best. Nr. | |
|---|---|---|---|---|---|---|---|---|---|
| 2000 | 410 | 500 | 1130 | 180 | 300 | 90 | 310x90 | 16160 | |

**4 Hubstütze hydraulisch Hub 250mm**
Einfachwirkend mit Rückzugfeder R1/2", schwenkbar. Hubkraft 100 bar: 5,67 t, 150 bar: 8,5 t.

| B (mm) | H (mm) | C (mm) | Hub (mm) | Best. Nr. | |
|---|---|---|---|---|---|
| 100 | 440 | 180 | 250 | 7449 | |

**5 Stützfuß hydraulisch**
mit Sperrblock, doppelwirkend, R3/8" IG

| B (mm) | D (mm) | G (mm) | Hub (mm) | Stützlast (kg) | Rohr | Best. Nr. | |
|---|---|---|---|---|---|---|---|
| 740 | 820 | 220 | 500 | 2000 | VK90 | 59788 | |
| 740 | 830 | 280 | 500 | 2800 | VK100 | 59789 | |

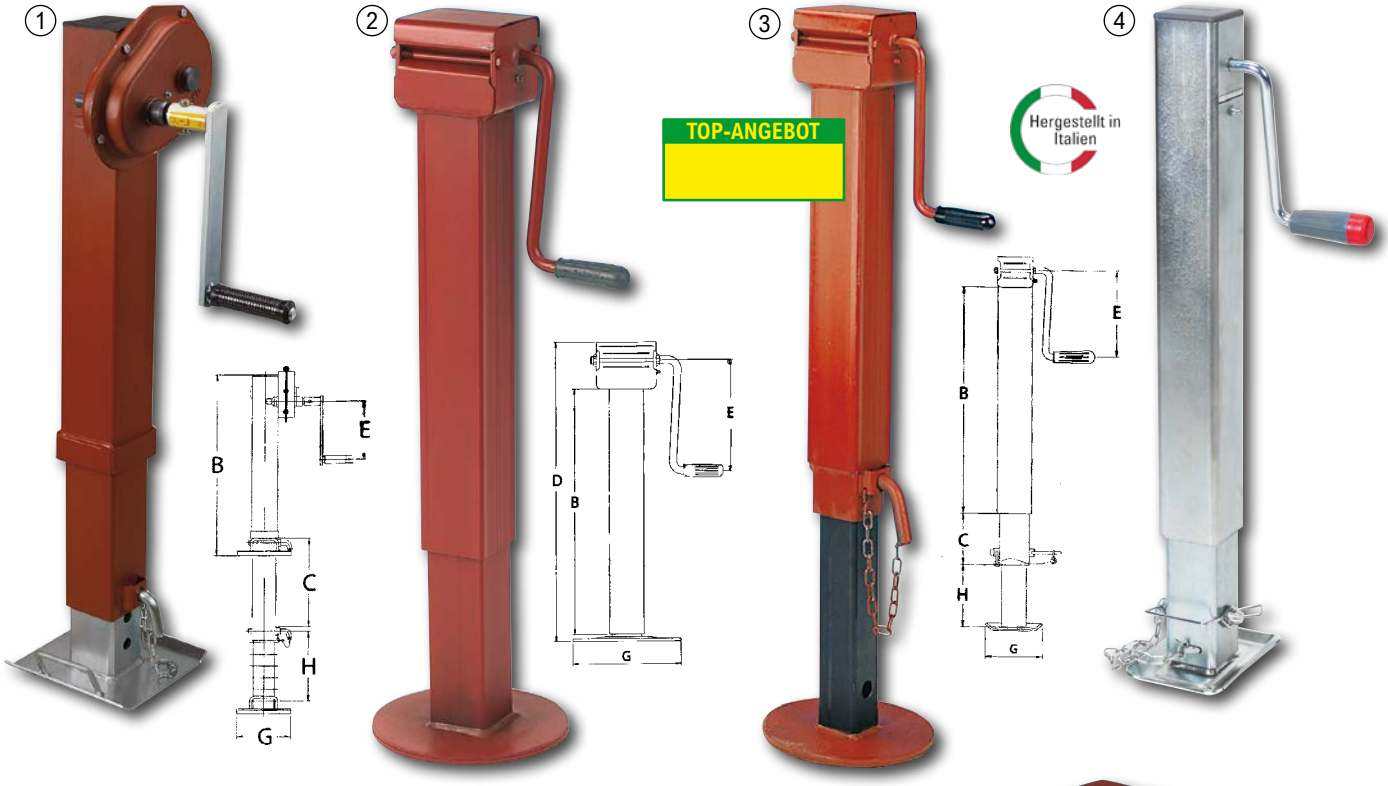


**1 Stützwinde für Tandemanhänger**
dreistufig mit zusätzlichen Verstellbereich (H), 2 Hubgeschwindigkeiten

| Stützlast (kg) | B (mm) | H (mm) | C (mm) | E (mm) | G (mm) | Rohr | Best. Nr. | |
|---|---|---|---|---|---|---|---|---|
| 10000 | 775 | 300 | 380 | 250 | 250 | VK110 | 52896 | |

**2 Stützfuß mit Kurbel**

| Stützlast (kg) | B (mm) | D (mm) | E (mm) | G (mm) | Hub (mm) | Rohr | Best. Nr. | |
|---|---|---|---|---|---|---|---|---|
| 4000 | 500 | 620 | 225 | 220 | 310 | VK80 | 38826 | |

**3 Stützfuß mit Kurbel dreistufig**
mit zusätzlichen Verstellbereich (H), Höhe (eingefahren) 680 mm

| Stützlast (kg) | B (mm) | H (mm) | C (mm) | E (mm) | G (mm) | Rohr | Best. Nr. | |
|---|---|---|---|---|---|---|---|---|
| 2500 | 500 | 276 | 290 | 225 | 220 | VK80 | 15732 | |

**4 Stützfuß mit Kurbel dreistufig**
mit zusätzlichen Verstellbereich (H), Höhe (eingefahren) 630 mm

| Stützlast (kg) | B (mm) | H (mm) | C (mm) | E (mm) | G (mm) | Rohr | Best. Nr. | |
|---|---|---|---|---|---|---|---|---|
| 1500 | 460 | 340 | 370 | 170 | 120x165 | VK70 | 56095 | |

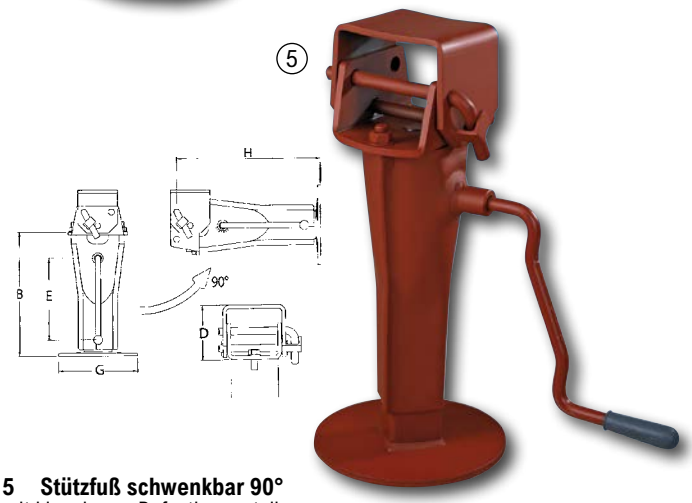


**5 Stützfuß schwenkbar 90°**
mit klappbaren Befestigungsteil

| Stützlast (kg) | B (mm) | D (mm) | H (mm) | E (mm) | G (mm) | Hub (mm) | Rohr | Best. Nr. | |
|---|---|---|---|---|---|---|---|---|---|
| 6000 | 330 | 125 | 400 | 220 | 220 | 170 | VK70 | 59787 | |

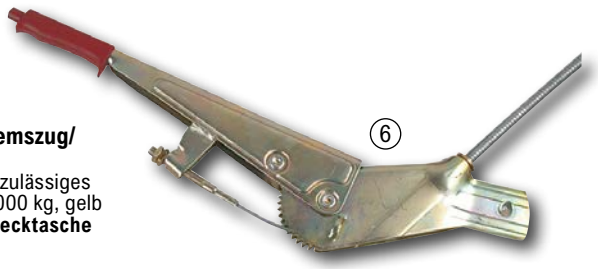


**6 Umsteck-Bremszug/ Sibrazug**
für Fahrzeuge bis zulässiges Gesamtgewicht 4000 kg, gelb chrom, **inkl. Einstecktasche**

**Bremszug für Vorderradbremsung**
Hülle 2300 mm lang, Ø 12 mm,
Seil 3800 mm lang, Ø 5 mm,
Laschenquerschnitt 51x10 mm.
Best. Nr. 24354

**Bremszug für Einachsanhänger**
Hülle 2300 mm lang, Ø 12 mm,
Seil 5200 mm lang, Ø 5 mm,
Laschenquerschnitt 51x10 mm.
Best. Nr. 24355

**Bremszug für Hinterradbremsung**
Hülle 3500 mm lang, Ø 12 mm,
Seil 6200 mm lang, Ø 5 mm,
Laschenquerschnitt 51x10 mm.
Best. Nr. 24356

**Hülle zu Bremszug**

| Länge (mm) | Best. Nr. |
|---|---|
| 2300 | 9849 |
| 3500 | 3711 |

**Seil M12 zu Bremszug**

| Länge (mm) | Best. Nr. |
|---|---|
| 3800 | 9851 |
| 5200 | 11860 |
| 6200 | 3712 |

**Einstecklasche zu Bremszug**
Laschenquerschnitt 51x10 mm
Best. Nr. 22272




**7 Handbremshebel**
Mit Druckknopf und Kunststoffgriff.

| Länge (mm) | Best. Nr. |
|---|---|
| 350 | 37429 |
| 630 | 24357 |

**8 Handbremshebel 500 mm**
Mit Zahnsegment, Blechgriff und Winkelkonsole, robuste Ausführung.
Best. Nr. 24358

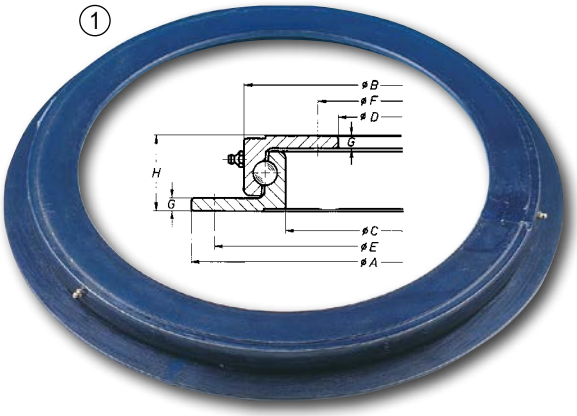


## 1 Kugel-Lenkkranz JOST

L = für Ackerwagen und Transportgeräte bis 30km/h, N = für schwere Ackerwagen über 30km/h, Top Qualität

| A (mm) | B (mm) | D (mm) | H (mm) | C (mm) | Typ | Axial-Last | Best. Nr. | |
|---|---|---|---|---|---|---|---|---|
| 400 | 342 | 230 | 45 | 292 | 400 L | 0,75 | 12538 | |
| 650 | 592 | 480 | 45 | 542 | 650 L | 1,5 | 17694 | |
| 750 | 692 | 580 | 45 | 642 | 750 L | 1,8 | 18716 | |
| 850 | 792 | 680 | 45 | 742 | 850 L | 2,5 | 18718 | |
| 950 | 892 | 780 | 45 | 842 | 950 L | 3,0 | 18719 | |
| 850 | 787 | 665 | 52 | 734 | 850 N | 3,5 | 18724 | |
| 1050 | 987 | 865 | 52 | 934 | 1050 N | 4,5 | 23872 | |



## 2 Anhängekupplung zu Steyr Plus Serie

drehbar, Anhängebolzen-Ø 31 mm, Absteckbolzen-Ø 25 mm, Lochabstand Bolzenmitte 60 mm, Weite innen 72mm
passend zu Steyr: T190, T290, T288, 30, 430, 40, 540, 545, 548, 50, 650, 760, 768
Best. Nr. 23104



## 3 Anhängerkupplung K80

Mit Bolzen und Sicherungsfeder, Anhängerlast 8000 kg, bis 40 km/h,  Lochabstand 110-150 mm, Bohrung 16,5 mm.
Best. Nr. 102962

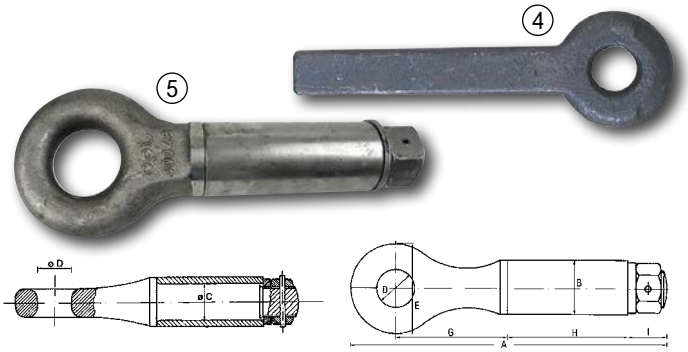


## 4 Zugöse schweißbar

DIN 74054-40xC Material: St 52-3

| A (mm) | B (mm) | E (mm) | Ø D (mm) | Stützlast (kg) | Anhängelast (kg) | Best. Nr. | |
|---|---|---|---|---|---|---|---|
| 350 | 50 x 50 | 100 | 40 | 1000 | 5000 | 10425 | |
| 375 | 65 x 55 | 100 | 40 | 1200 | 10000 | 12351 | |

## 5 Zugöse drehbar incl. Hülse

| A (mm) | H (mm) | E (mm) | Ø D (mm) | Ø C | Stützlast (kg) | Anhänge-last (kg) | Ø B (mm) | Best. Nr. | |
|---|---|---|---|---|---|---|---|---|---|
| 343 | 135 | 96 | 45 | 38 | 1000 | 4000 | 48 | 19898 | |
| 375 | 160 | 115 | 45 | 48 | 1500 | 6000 | 60 | 19897 | |
| 320 | 135 | 120 | 50 | 44 | 1500 | 10000 | 57 | 19896 | |

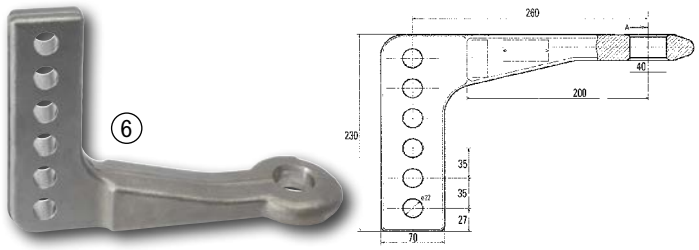


## 6 Zugöse abgewinkelt

Winkelzugöse verstellbar nach DIN74054zul.Stützlast 800kg bis 25km/h, zul. Gesamtgewicht 4000kg bis 25Km/h.
Best. Nr. 56894



## 7 Zugöse/Kallote K80 ISO 24347 mit 6-Loch Flansch

6-Lochflansch mit Lochmaß/ Lochbild 100x110mm, Bohrungsdurchmesser: ø 17mm, Stützlast: 2500kg, D-Wert: 89,3kn
Best. Nr. 118279



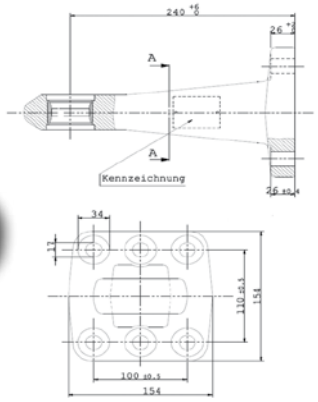


## 8 Flanschzugöse 24 t

DIN 11026, Bohrung: D=40 mm, Stützlast: 2,5 t bis 40 km/h.
Best. Nr. 59886

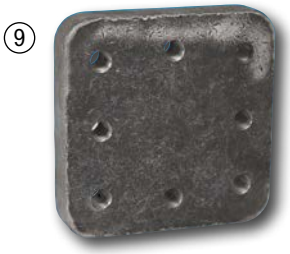

## 9 Flanschplatte 160x160x30 mm

8-Loch zu Flanschzugöse.
Best. Nr. 59887

## Zylinderschraube

M16x50mm, 10.9 zu Flanschzugöse
Best. Nr. 20030

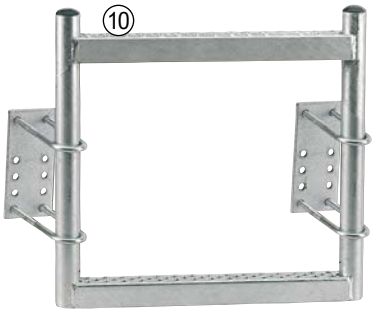



## 10 Zuggabelaufstieg verzinkt

Mit 4 Bügelschrauben und 2 Gegenplatten zur Montage an der Anhängerdeichsel. A: 50-100 mm, B: max. 75 mm
Best. Nr. 43654



## 11 Trittbügel verzinkt

Rutschsichere Trittfläche.
Best. Nr. 43656

## 12 Klapp-Auftritt verzinkt

Aufklappbar.
Best. Nr. 43655

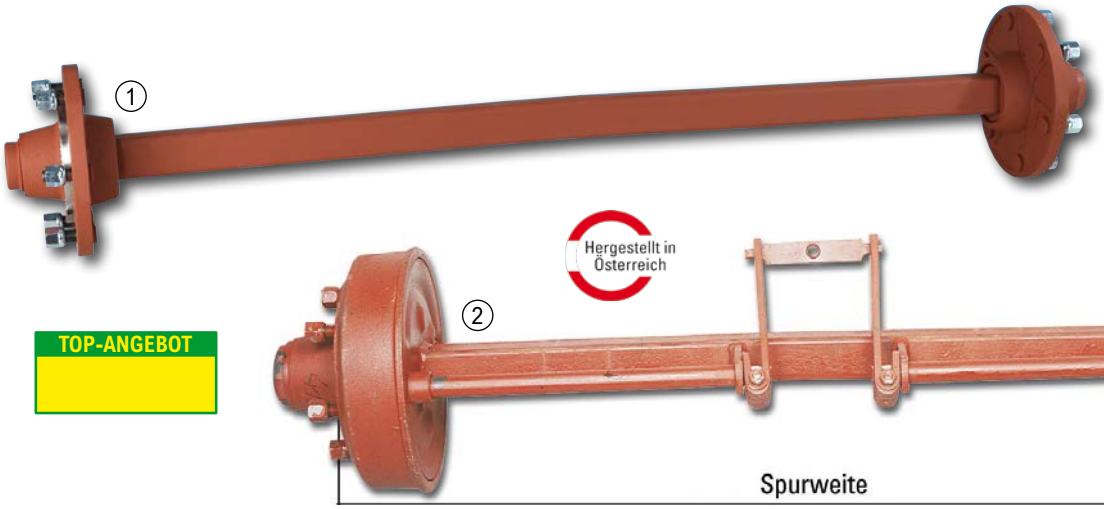


**Bitte achten Sie besonders auf die richtige Spurweite!**

**TOP-ANGEBOT**

### 1 Anhängerachse - ungebremst

Radanschluss 6/160/205, inkl. Radmuttern M18x1,5 mm

| Vierkant | Achslast (25 km/h) Einachser | Achlast (25 km/h) Zweiachser | Spurweite (mm) | Best. Nr. | |
|---|---|---|---|---|---|
| 55 | 3500 | 3000 | 1360 | 12521 | |
| 55 | 3500 | 3000 | 1500 | 17724 | |
| 60 | 5200 | 4200 | 1360 | 41564 | |
| 60 | 5200 | 4200 | 1500 | 18350 | |

### 2 Anhängerachse - gebremst

Bremstrommel 300x60, Radanschluss 6/160/205, Bremsausgleich: mittig, inkl. Radmuttern M18x1,5 mm

| Vierkant | Achslast (25 km/h) Einachser | Achlast (25 km/h) Zweiachser | Spurweite (mm) | Best. Nr. | |
|---|---|---|---|---|---|
| 55 | 4000 | 3500 | 1360 | 12522 | |
| 55 | 4000 | 3500 | 1500 | 23173 | |
| 60 | 5200 | 4200 | 1360 | 41565 | |
| 60 | 5200 | 4200 | 1500 | 25615 | |
| 70 | 6500 | 6000 | 1500 | 17660 | |
| 70 | 6500 | 6000 | 1700 | 35563 | |




### 3 Kurz-Kotflügel für Traktore PE

Passend für alle Traktorentypen; Material: Kunststoff, PE, UV-Stabilität, gute Kälteflexibilität und Wärmestandverhalten, hohe Weiterreißfestigkeit, gute Zugfestigkeit, Temperaturbereich: -40°C bis +80°C

| Länge (mm) | Breite (mm) | Radius R (mm) | für Dimension | Best. Nr. | |
|---|---|---|---|---|---|
| 700 | 180 | 440 | 4.00-15, 5.00-15, 4.50-16, 5.00-16, 5.50-16, 6.00-16, 4.00-19, 4.50-19, 6.00-19, | 35908 | |
| 800 | 225 | 480 | 5.00, 5.50, 6.00, 7.50-16 | 5499 | |
| 920 | 240 | 525 | 6.00, 6.50, 7.50-18, 7.50-20 | 5500 | |
| 950 | 300 | 590 | 10.5-18, 10.5-20, 9.5-20, 8.3-24 | 5501 | |
| 1000 | 265 | 615 | 9.5-24/28, 8.3-28, 10.5-18 | 5502 | |
| 1070 | 320 | 640 | 11.2-24/28 | 5503 | |
| 1090 | 350 | 650 | 12.4-24, 13.6-24, 12.5-18/20 | 5504 | |
| 1200 | 420 | 725 | 405/70-R20, 380/70-R24, 14.9-28, 380/70-R28 | 44417 | |
| 1280 | 370 | 720 | 12.4-28, 13.6-28, 14.9-24/26 | 5505 | |
| 1330 | 470 | 790 | 16.9-24/26 | 49700 | |




Maßzeichnung im Onlineshop

### 4 Standbremsspindel

Mit Kurbel 185 mm klappbar, Öse 14,5 mm, Schmiernippel
Best. Nr. 15949

### 5 Halter für Unterlegkeil

Verzinkt, zum Anschrauben.

| Ausführung | Best. Nr. |
|---|---|
| UK36 | 18740 |
| UK46 | 18741 |
| UK53 | 18742 |




### 6 Unterlegkeil verzinkt

DIN76051, mit Griff, zur Sicherung von Anhänger, Kipper...

| Länge (mm) | Ausführung | Höhe (mm) | Radlast | Best. Nr. | |
|---|---|---|---|---|---|
| 300 | UK36 | 150 | 1600 | 18726 | |
| 370 | UK46 | 190 | 5000 | 18727 | |
| 453 | UK53 | 230 | 6500 | 18739 | |




### 7 Unterlegkeil klappbar 394x160 mm

Metall, mit Tragegriff, Radlast max. 2500 kg
Best. Nr. 29992

### 8 Halterung für Keil klappbar

Metall, 285x180 mm
Best. Nr. 97759




Linseal

① 


② 

### 1 Linseal Reifendichtmittel
Dichtet Durchstöße von bis zu 15 mm Gegenstand-Ø und auch Luftverlust zwischen Reifen und Felge ab. Einsatzbereich: alle Luftreifen außer Fahrzeuge über 80 km/h. Beschlauchte Reifen müssen vorbeugend befüllt werden. Schlauchlose Reifen können vorher oder nachher befüllt werden. 1Liter Flasche
Best. Nr. 46092

**Linseal Reifendichtmittel**
Inhalt 25 Liter Kanister
Best. Nr. 46093

### 2 Handpumpe für 25 Liter Kanister
Die Handpumpe ermöglicht Ihnen das Befüllen eines Reifens auch gegen den Luftdruck. Der Gegendruck sollte jedoch nicht höher als 2.0 Bar sein. Bei Hochdruckreifen muss die Luft bis zu diesem Grenzwert abgelassen werden.
Best. Nr. 46158

③ 

### 3 Schlauch - lose für AW Räder

| Dimension | Best. Nr. |
|---|---|
| 10.0/80-12 | 27783 |
| 10.0/75-15.3 (260/75-15.3) | 28097 |
| 6.00/5.50-16 | 41644 |
| 4.50/5.00-15 | 73717 |

④ 

### 4 Reifen AS-Front
Flexibler Traktor/Schlepper-Frontreifen für Acker und Transporte auf der Straße, robuster Schulterbereich, hervorragende Spurhaltung, gutes Rollverhalten zeichnen diesen Reifen aus, auch für Pflanz- und Sämaschinen geeignet.

| Dimension | Breite (mm) | Ø Außen (mm) | Lagen PR | Tragfähigkeit bei 40 km/h | Best. Nr. | |
|---|---|---|---|---|---|---|
| 4.00-15 | 110 | 610 | 4 | 300 kg | 74746 | |
| 5.00-15 | 142 | 655 | 6 | 355 kg | 73452 | |
| 5.50-16 | 154 | 716 | 6 | 525 kg | 12530 | |
| 6.00-16 | 167 | 752 | 6 | 560 kg | 12531 | |

⑤ TOP-ANGEBOT

⑥ 

### 5 Rad komplett mit Felge AW-Profil
Spezieller Grünlandreifen besonders widerstandfähig mit guter Seitenstabilität, für Anhänger in Land-Forstwirtschaft,.. schlauchlos

| Dimension | 10.0/75-15.3 (260/75-15.3) | 10.0/75-15.3 (260/75-15.3) | 10.0/75-15.3 (260/75-15.3) | 11.5/80-15.3 (300/80-15.3) |
|---|---|---|---|---|
| Breite (mm) | 280 | 280 | 280 | 296 |
| Ø Außen (mm) | 760 | 760 | 760 | 844 |
| Lagen PR | 10 | 14 | 22 | 14 |
| Tragfähigkeit bei 40 km/h | 1550 kg | 1950 kg | 2800 kg | 2430 kg |
| ET Einpresstiefe | 0 | 0 | -5 | -5 |
| Rad-anschluss | 6/160/205 | 6/160/205 | 6/160/205 | 6/160/205 |
| Best. Nr. | 73071 | 73072 | 99882 | 63057 |
| | | | | |

### 6 Reifen lose AW-Profil
Spezieller Grünlandreifen besonders widerstandfähig mit guter Seitenstabilität, für Anhänger in Land-Forstwirtschaft,..

| Dimension | 10.0/8-12 | 10.0/75-15.3 (260/75-15.3) | 10.0/75-15.3 (260/75-15.3) | 11.5/80-15.3 (300/80-15.3) |
|---|---|---|---|---|
| Breite (mm) | 252 | 280 | 280 | 296 |
| Ø Außen (mm) | 708 | 760 | 760 | 844 |
| Lagen PR | 10 | 10 | 14 | 14 |
| Tragfähigkeit bei 40 km/h | 1440 kg | 1550 kg | 1950 kg | 2430 kg |
| Best. Nr. | 26809 | 73059 | 26811 | 26813 |
| | | | | |

⑦ 

### 7 Reifen Reparatur Set 40-tlg.
Praktisches Set zur Reifenreparatur mit Vulkanisierungsstreifen, Ahlen, Ventileinsätze und Versiegelungsmittel. Für alle schlauchlosen Reifen (nicht für Traktor- und LKW Reifen)
Best. Nr. 103796







**1 Kreiselheuer- und Motormäherreifen lose, 3-rillig V60**
Erhöhte Standzeit durch Karkassenausführung, Top Qualität, (ohne Schlauch)

| Dimension | Breite (mm) | Ø (mm) | Lagen PR | Best. Nr. | |
|---|---|---|---|---|---|
| 3.00x4 | 90 | 270 | 4 | 32159 | |
| 4.00x4 | 105 | 310 | 4 | 32160 | |
| 3.50x6 | 100 | 350 | 4 | 52806 | |
| 3,50x8 | 100 | 395 | 4 | 52807 | |
| 4.00x8 | 110 | 415 | 4 | 34846 | |

**2 Kreiselheuer- und Motormäherreifen lose, feinrillig V64**
Erhöhte Standzeit durch Karkassenausführung (ohne Schlauch)

| Dimension | Breite (mm) | Ø (mm) | Lagen PR | Best. Nr. | |
|---|---|---|---|---|---|
| 4.00x6 = 14x4 | 100 | 350 | 4 | 46929 | |
| 3.50x6 | 100 | 350 | 4 | 32165 | |
| 15x6.00-6 | 160 | 375 | 4 | 1286 | |
| 3.50x8 | 100 | 395 | 4 | 32166 | |
| 4.00x8 = 16x4 | 105 | 415 | 4 | 51203 | |
| 16x6.50-8 | 170 | 430 | 4 | 1287 | |
| 18x8,50-8 | 225 | 460 | 6 | 126828 | |

**3 Kreiselheuer- und Motormäherreifen lose, Stollenprofil V67**

| Dimension | Breite (mm) | Ø (mm) | Lagen PR | Best. Nr. | |
|---|---|---|---|---|---|
| 4.00x8 | 110 | 435 | 4 | 1289 | |

**4 Kreiselheuerrad inkl. Felge, feinrillig V64, 4 PR**
Feinrillige Ausführung (für landwirtschaftliche Maschinen und Geräte bis max. 40 km/h), Rad mit Rillenkugellager

| Dimension | Bohrung (mm) | Breite (mm) | Nabenbreite (mm) | Rad-Ø (mm) | Best. Nr. | |
|---|---|---|---|---|---|---|
| 3.50x8 | 25 | 100 | 88 | 395 | 30413 | |
| 4.00x8 = 16x4 | 25 | 105 | 90 | 415 | 25083 | |
| 15x6.00-6 | 25 | 160 | 65/84 | 370 | 1875 | |
| 15x6.00-6 | 25 | 160 | 90 | 370 | 25085 | |
| 16x6.50-8 | 25 | 170 | 90 | 420 | 25084 | |

**5 Reifen mit Blockprofil, 4 PR, inkl. Schlauch**

| Dimension | Breite (mm) | Ø (mm) | Best. Nr. | |
|---|---|---|---|---|
| 3.00x4 | 86 | 253 | 62846 | |
| 4.80/4.00x8 | 117 | 413 | 97818 | |

**6 Ventileinziehhebel**
Erleichtert das Einziehen von Schlauchlosventilen, aus Kunststoff, auch für Alu Felgen geeignet. Länge 285 mm.
Best. Nr. 76603

**7 Ventileinsatzschrauber**
für Standardventile, Länge 125 mm
Best. Nr. 76604

**8 Ventil für Luft- Wasserfüllung**
für schlauchlose Reifen, Metallventil TR 618A, Außendurchmesser: 15,7 mm, Länge: 50 mm
Best. Nr. 99120



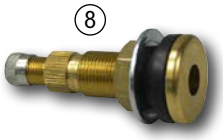



**9 Schlauch mit abgewinkeltem Ventil TR87**

| Dimension | Best. Nr. |
|---|---|
| 3.00x4 | 52809 |
| 3.50x4, 4.00x4 | 52810 |
| 3.50x6, 4.00x6 (14x4) | 52811 |
| 3.50x8, 4.00x8 (16x4) | 52812 |

**10 Schlauch mit geradem Ventil TR13**

| Dimension | Best. Nr. |
|---|---|
| 15x6.00-6 | 28303 |
| 3.50x6, 4.00x6 (14x4) | 1290 |
| 16x6.50-8 | 28271 |
| 3.50x8, 4.00x8 (16x4) | 1291 |

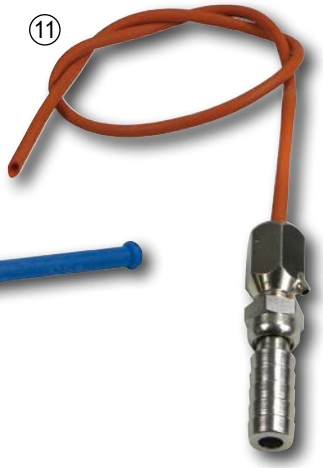

**11 Füll. und Entleerventil, Hanauer Maus**
Wasserfüll- und Entleerarmatur für Traktorreifenfür, für 1/2 Zoll Schlauch
Best. Nr. 105161



**12 Schlauch Reparaturset TT11**
9-teilig, 7 Flicken, 1 Tube SVS-Lösung 5 g, 1 Raupapier. Für Fahrräder, Schiebetruhen, Kreiselheuer,...
Best. Nr. 39743

**Schlauch Reparaturset TT12**
12-teilig, mit 10 Flicken, 1 Tube SVS-Lösung 10 g, 1 Raublech. Für KFZ, Anhänger,...
Best. Nr. 63841

**Schlauch Reparaturset TT20**
26-teilig, mit 17 Flicken, 1 Tube SVS-Lösung 25 g, 3 Raubleche, 3 Ventileinsätze kurz, für Land-/ Baumaschinen.
Best. Nr. 63842




**13 Vulkanisierflüssigkeit, ckw-frei**

| Inhalt | Best. Nr. |
|---|---|
| 5 g | 104660 |
| 10 g | 104661 |
| 25 g | 104662 |




**14 Reifenmontagepaste 5 kg, weiß**
Zur Montage und Demontage von Gummireifen in Verbindung mit Stahl-, Leichtmetall und Kunststofffelgenspeziell für PKW, Kleintransporter und Motorräder
Best. Nr. 76602

# NATÜRLICH GESUND



## AKTION




**Ringelblumen Handpflege 100ml Tube**
Sanfte Handpflege - perfekt für den Einsatz in der Landwirtschaft, Gastronomie und Handwerk. Enthält Ringelblumenextrakt, Arnika und Magnolienextrakt, kombiniert mit hochwertigen pflanzlichen Ölen und Glycerin. Zieht schnell ein, fettet nicht. Hergestellt in Deutschland, frei von Mineral- und Silikonölen, Mikroplastik und Parabenen. Inhalt: 100 ml.
Best. Nr. 127800




**1 Lippenbalsam**
Perfekte Pflege für rissige und spröde Lippen. Mit Sheabutter, Lanolin und Bienenwachs.
Inhalt: 10g.
Best. Nr. 73130

**Florex Lippenbalsam Zirbe 10g**
Best. Nr. 125254

**2 Propolis Balsam**
Propolis Balsam mit Bienenkittharz wirkt beruhigend bei Hautirritationen und spendet wohltuende Kräfte für empfindliche, besonders beanspruchte, schlaffe Haut.
Inhalt 50ml.
Best. Nr. 73127

**3 Schafmilch Creme**
Reichhaltige Gesichts- und Körpercreme zur intensiven Pflege normaler und trockener Haut. Hergestellt aus wertvollen Inhaltsstoffen der Schafmilch, Jojobaöl, Aloe Vera und anderen hautpflegenden Bestandteilen. 60ml.
Best. Nr. 73137

**4 Schafmilch Balsam**
Intensive und reichhaltige Pflege für beanspruchte und trockene Haut. Mit den wertvollen Inhaltsstoffen aus der Schafmilch pflegt der Balsam nachhaltig und sorgt für ein angenehmes Hautgefühl.
Inhalt 60ml.
Best. Nr. 73138

**5 Murmelfett Balsam 125ml**
Zur regelmäßigen Einreibung strapazierter Gelenke. Die natürlichen Inhaltsstoffe dieses Balsams arbeiten sich sanft durch Ihr Gewebe und regenerieren bzw. aktivieren dabei die Muskeln sowie den Bewegungsapparat. Für jeden Hauttyp geeignet. Hergestellt in Österreich.
Best. Nr. 120529

**6 Stutenmilch Pflegecreme**
Hergestellt aus wertvollen Inhaltstoffen der Stutenmilch. Zur Pflege erschlaffender Haut im Gesichts und Halsbereich. In der Medizin wurden mit Stutenmilch sehr gute Erfahrungen bei der Regeneration von geschädigtem Gewebe gemacht. Inhalt 125ml.
Best. Nr. 73123

**7 Fettcreme Natur und Schafmilch**
Eine intensiv pflegende Fettcreme mit Wohlfühlduft und Kälteschutz. Geeignet für Menschen mit extrem trockener Haut. Hervorragende Hautpflege durch die Wirkung von Lanolin und pflanzlichen Ölen.
Inhalt 125 ml.
Best. Nr. 73139

**8 Fettcreme Lavendel**
Eignet sich ideal für trockene und strapazierte Haut, beruhigt und lindert Hautirritationen. Inhalt 125ml.
Best. Nr. 25430

## BESTSELLER




**Lärchenpechsalbe**
Ihr Einsatzgebiet erstreckt sich von Wunden, bis Gelenks- und Nervenschmerzen. Auch bei Prellungen, stumpfen Verletzungen, bei Entzündungen und Erkältungskrankheiten wird sie verwendet. So zieht die Pechsalbe den Splitter aus der Hand oder den Stachel aus dem Fuß, lindert Schmerzen bei Rheuma und Gicht. Heilt Schnitte und Schürfwunden und bringt kleine Abszesse zur Abheilung.

| Gewicht (g) | Best. Nr. |
|---|---|
| 25 | 121819 |
| 50 | 121820 |




**9 Seife Arnika Tiroler Steinöl 100g**
Arnika ist in der Kräuterkunde als revitalisierendes Naturmittel bekannt. Ihre Wirkstoffe enthalten wohltuende Wirkung auf Gelenke und Muskeln.
in der Schweiz nicht lieferbar

**10 Seife Tiroler Steinöl 100g**
Zur Pflege und Reinigung empfindlicher, fettiger, strapazierter und unreiner Haut; besonders bei jugendlichen Hautproblemen.
in der Schweiz nicht lieferbar




**11 Ringelblumencreme Tiroler Steinöl 100ml**
Eine feuchtigkeitsspendende Creme, die ihre wirksamen Inhaltsstoffe aus der Ringelblume sowie dem seit mehr als 100 Jahren bewährten TIROLER STEINÖL schöpft. Diese Creme eignet sich besonders für trockene, empfindliche und strapazierte Haut.
in der Schweiz nicht lieferbar
















Schafmilchseifen www.florex.at

**1 Dusch & Schaumbad Schafmilch**
Florex Dusch und Schaumbad ist durch den Inhaltsstoff Lanolin besonders hautschonend und für empfindliche Haut geeignet. Es reinigt sehr mild, pflegt die Haut und schützt sie vor dem Austrocknen und gegen schädliche Umwelteinflüsse.Anwendungstipp: Bei täglichen Vollbädern sollte die Haut anschließend regelmäßig eingecremt werden.

**Classic 330ml**
Best. Nr. 23025

**Eisenkraut 330ml**
Best. Nr. 23022

**Lavendel 330ml**
Best. Nr. 60040

**Honig 330ml**
Best. Nr. 23029

**Mandelöl 330ml**
Best. Nr. 59808

**Rose 330ml**
Best. Nr. 23037

**2 Pflegeshampoo Hair & Body Schafmilch**
Florex Schafmilch Pflegeshampoo für "Körper und Haar" kann sowohl als Duschgel wie auch als Shampoo verwendet werden. Es enthält unter anderem Zuckertenside und Tenside auf pflanzlicher Basis. Es ist feuchtigkeitsspendend und erleichtert das Kämmen der Haare.

**Classic 330ml**
Best. Nr. 23024

**Eisenkraut 330ml**
Best. Nr. 23021

**Lavendel 330ml**
Best. Nr. 60041

**Honig 330ml**
Best. Nr. 23028

**Mandelöl 330ml**
Best. Nr. 59895

**Rose 330ml**
Best. Nr. 23036

**3 Flüssigseife Schafmilch Classic 500ml**
Florex Flüssigseifen sind klassische Seifen, denen bei der Herstellung mehr Flüssigkeit zugesetzt wird. Sie sind die ideale Lösung für häufiges Händewaschen und haben die gleichen schonenden und pflegenden Inhaltsstoffe wie die Florex Schafmilchseifen. Außerdem sind sie besonders mild und cremig!!
Best. Nr. 23027

**Flüssigseife Eisenkraut 500ml**
Best. Nr. 17318

**Flüssigseife Lavendel 500ml**
Best. Nr. 59991

**Flüssigseife Honig 500ml**
Best. Nr. 23030

**Flüssigseife Mandelöl 500ml**
Best. Nr. 59801

**Flüssigseife Rose 500ml**
Best. Nr. 23039

**Flüssigseife Vergissmeinnicht 500ml**
Best. Nr. 122618

**4 Nachfüll-Beutel 1L Flüssigseife Eisenkraut**
Best. Nr. 119871




**7 Florex Schafmilchseife 100g**
Florex-Kinderwelt Schafmilchseife, hergestellt mit hochwertigen Inhaltsstoffen, ist vielseitig einsetzbar und eignet sich perfekt für Gesicht, Körper und Hände. Für sensible Kinderhaut, mit biologischer Schafmilch, hergestellt in Österreich. Gewicht: 100 g.

**Superhelden Kraft Beerentraum**
Best. Nr. 127983

**Beste Freunde Fruchttraum**
Best. Nr. 127984

**5 Schafmilchseife Classic 100g**
Schafmilchseifen von Florex verwöhnen die Sinne. Der exklusive Duft und die cremige Konsistenz bieten eine hochwertige und natürliche Pflege für Körper und Geist.
Best. Nr. 73131

**Schafmilchseife Eisenkraut 100g**
Best. Nr. 74435

**Schafmilchseife Lavendel 100g**
Best. Nr. 23824

**Schafmilchseife Honig 100g**
Best. Nr. 77768

**Schafmilchseife Mandelöl 100g**
Best. Nr. 59760

**Schafmilchseife Rose 100g**
Best. Nr. 23041

**Schafmilchseife Granatapfel 150g mit Schleife Von Herzen**
Best. Nr. 105843

**Schafmilchseife eckig 150g Pfingstrose mit Schleife Alles Liebe**
Best. Nr. 105844

**6 Handcreme Schafmilch Classic 75ml**
Sorgfältige Pflege für trockene und strapazierte Haut. Schafft ein angenehmes Wohlbefinden und zieht schnell in die Haut ein.
Best. Nr. 23026

**Handcreme Schafmilch Eisenkraut 75ml**
Best. Nr. 23023

**Handcreme Lavendel 75ml**
Best. Nr. 60045

**Handcreme Schafmilch Honig Vanille 75 ml**
Best. Nr. 17282

**Handcreme Mandelöl 75ml**
Best. Nr. 59932

**Handcreme Schafmilch Rose 75ml**
Best. Nr. 23038

**Florex Handcreme Granatapfel 75ml**
Best. Nr. 127978







**8 Florex Schaumseife 300ml**
Milder und besonders cremiger Seifenschaum. Reinigt sanft und gründlich kleine Kinderhände, für sensible Kinderhaut. Mit biologischer Schafmilch. Durch den speziellen Pumpspender wird die Seife in weichen und cremigen Schaum umgewandelt. Hergestellt in Österreich. Inhalt: 300 ml.

**Superhelden Kraft Beerentraum**
Best. Nr. 127979

**Beste Freunde Fruchttraum**
Best. Nr. 127982

**9 Florex Set Dusch und Schaumbad 75 ml**
Waschspaß Pflegeset mit Schaumbad 75 ml mit biologischer Schafmilch, Pflegeshampoo 75 ml mit biologischer Schafmilch, Waschlappen 16x21 cm. Sanfte Pflege für die Kinderhaut, mit biologischer Schafmilch, hergestellt in Österreich.

**Superhelden Kraft Beerentraum**
Best. Nr. 127980

**Beste Freunde Fruchttraum 75ml**
Best. Nr. 127981













**1 Schafmilchseife Zirbe 150g mit Schleife 'Heimatgefühl'**
Der angenehme Duft der Zirbe entspannt und wirkt wohltuend. Florex Schafmilchseife ist durch ihre hochwertigen Inhaltsstoffe besonders hautverträglich und eignet sich daher auch hervorragend für empfindliche Haut.
Best. Nr. 111449




**2 Schafmilchseife Zirbe 100g**
Der angenehme Duft der Zirbe entspannt und wirkt wohltuend. Florex Schafmilchseife ist durch ihre hochwertigen Inhaltsstoffe besonders hautverträglich und eignet sich daher auch hervorragend für empfindliche Haut.
Best. Nr. 111448

**3 Geschenkbox Holz mit Motiv 'Zirbe'**
Holzbox mit Motiv "Zirbe" gefüllt mit: Schafmilchseife Zirbe eckig 100g- Pflegeshampoo HairundBody Zirbe 75ml- Lippenbalsam Zirbe 10ml
Best. Nr. 111450

**4 Pflegeset Zirbe mit Seife, Nagelbürste & Schaf**
Pflegeset Zirbe mit Flüssigseife mit biologischer Schafmilch 75ml, Holz-Nagelbürste und dekoriert mit Filzschaf.
Best. Nr. 119939

**5 Zirben Duschgel 250 ml**
Sanfter Duschgenuss und Reichhaltige Pflege mit Bio Zirbenöl. Wirkt harmonisierend, pflegt und beruhigt die Haut, erfrischt und regt die Durchblutung an. Inhalt: 250ml.
Best. Nr. 111432




**6 Holzhacker Franz Zirben Muskeltonikum 250ml**
Das Zirben - Muskeltonikum "Franz" ist die perfekte Vorbereitung auf eine intensive Belastung und danach eine willkommene Erfrischung für müde Muskeln.
Das enthaltene Zirbenöl fördert die Durchblutung und verleiht ein belebendes Gefühl. Inhalt: 250 ml.
Best. Nr. 125122

**7 Holzhacker Franziska Körperlotion Creme 100ml**
ist die perfekte Begleitung für entspannte Muskeln und tiefe Regeneration. Mit einer einzigartigen Mischung aus Rosmarin und Lavendel bietet sie eine intensive Pflege für schwere Beine, Verspannungen und bei Erschöpfung. Die revitalisierenden Eigenschaften fördern die Durchblutung und lockern die Muskulatur. Inhalt 100 ml.
Best. Nr. 125123




**8 Zirbelkiefern Balsam 100ml**
Der Balsam kann am gesamten Körper angewendet werden, eignet sich jedoch besonders zur Pflege verspannter Nacken, Schultern und Rücken. Das enthaltene 100% naturreine, kernig-würzige Öl verströmt einen Hauch frischer Alpenluft und ist dafür bekannt, beruhigend zu wirken. Der Balsam ist für die tägliche Anwendung geeignet und zieht schnell in die Haut ein, ohne zu kleben. Inhalt: 100 ml.
Best. Nr. 126539

**9 Zirbelkiefern Einreibung**
Eine hochwertige Behandlung mit echtem Zirbelkiefernöl. Sie fördert die Durchblutung, vitalisiert und kühlt zugleich – ideal bei Muskelkater und Verspannungen. Die Einreibung dringt tief ins Gewebe ein und entfaltet dort ihre langanhaltende Wirkung. Der wohltuende Duft von Kampfer und Zirbelkiefer begleitet die Anwendung, während die ätherischen Öle die Haut intensiv pflegen. Inhalt: 250 ml.
Best. Nr. 126540




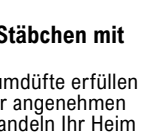


**10 Raumduft mit Stäbchen mit Zirbe 100ml**
Original Florex® Raumdüfte erfüllen jeden Raum mit einer angenehmen Stimmung und verwandeln Ihr Heim in eine Wohlfühloase!. Glas 100 ml + Holzstäbchen inkl. Anleitung auf der Verpackung.
Best. Nr. 111452

**Raumduft mit Stäbchen 'Lavendel' 100ml**
Best. Nr. 119945




**11 Duftöl Zirbelkiefer 10ml Natur**
Angenehmes Naturöl, welches aus Zwirbelkiefer gewonnen wird. Es hat einen harzigen, waldigen und würzigen Duft, der beruhigend und entspannend wirkt. Verschluss dient gleichzeitig als Duftträger. Eine Flasche enthält 10 ml.
Best. Nr. 115538

**12 Raumduft Zirbenspray 100ml**
Harmonisierender Raumduft Zirbe mit 100% naturreinem, ätherischen Zirbenöl aus Österreich. Schafft ein erholsames Raumklima und wirkt beruhigend und schlaffördernd. In der Glasflasche mit Sprühdispenser mit Pumpsprühkopf. Inhalt: 100ml.
Best. Nr. 115539




**13 Zirben Weihrauch mit Zirbennadeln und Zirbenspäne 50ml**
Der reine, natürliche Weihrauch ergibt in Verbindung mit echten Zirbennadeln und harzreichen Zirbenspänen einen wundervollen balsamischen, waldigen und zitrusartigen Duft.
Für beste Räucherergebnisse und einmalige Dufterlebnisse. Inhalt: 50 ml.
Best. Nr. 126546

**14 Zirbelkiefern Spray 75ml**
Beseitigt schnell und einfach unangenehme Gerüche und sorgt für eine angenehme, natürliche Wohlfühlatmosphäre. Der Zirbenspray enthält reines Zirbelkiefernöl. Inhalt: 75 ml
Best. Nr. 126538




**15 Weihrauchspray 75ml**
Das mystisch anmutende Weihrauchklima vermittelt Stärke, Reinigung, Kraft und Energie und sorgt für ein stimmungsvolles Raumklima. Auch ideal für Auto oder Textilien geeignet. Enthält naturreines Weihrauchöl.
Inhalt: 75 ml.
Best. Nr. 126537

**16 Teebaumöl 10ml**
Aufgrund seiner Vielseitigkeit sollte Teebaumöl in keiner Hausapotheke fehlen. Als Mundspülung oder erfrischendes Fußbad, zur kosmetischen Körper- und Aromapflege, als Haut- und Massageöl sowie für fettiges Haar und trockener, schuppiger Kopfhaut zu verwenden. Inhalt: 10 ml.
Best. Nr. 126535

**17 Teebaumöl Seife 100g**
Diese Seife bietet eine natürliche Reinigungsfunktion und pflegt sowie regeneriert die Haut. Sie ist vielseitig anwendbar für Hände, Gesicht und Körper. Die ausgleichende Seife eignet sich besonders zur täglichen, pflegenden Reinigung von irritierter und unreiner Haut. Stück: 100 g.
Best. Nr. 126536

NEU




**1 Vitamin D Kautabletten**
Unser Körper produziert Vitamin D durch Sonneneinstrahlung. Mit zunehmendem Alter nimmt jedoch die Fähigkeit der Haut, Vitamin D zu synthetisieren, ab. Ältere Menschen bilden bis zu viermal weniger eigenes Vitamin D. Besonders in den sonnenarmen Monaten kann es daher sinnvoll sein, Vitamin D über Nahrungsergänzungsmittel aufzunehmen. Inhalt: 60 Stück
in der Schweiz nicht lieferbar

**2 Magnesium Kautabletten**
Magnesium ist wichtig für das allgemeine Wohlbefinden und die Leistungsfähigkeit. Es gehört zu den lebensnotwendigen Nährstoffen, die unser Körper benötigt, ähnlich wie Vitamine. Inhalt: 90 Stück.
in der Schweiz nicht lieferbar

Hausapotheke

**3 Natürliches Eisen + Vitamin C Kapseln 60 Stück**
Das Spurenelement Eisen ist ein echter Alleskönner. Es ist sowohl für den Sauerstofftransport als auch für den Energiestoffwechsel wichtig und muss über die Nahrung aufgenommen werden. Ein niedriger Eisenspiegel kann daher die körperliche Leistungsfähigkeit beeinträchtigen. Inhalt: 60 Stück.
in der Schweiz nicht lieferbar

**4 Knochen + Knorpel Kapseln**
Sind Ihre gezielte Unterstützung für die Erhaltung normaler Knochen- und Knorpelfunktionen. In Kombination mit einer gesunden Ernährung und ausreichender Bewegung tragen diese Kapseln zur Mobilität Ihrer Knochen und Knorpel bei. Vitamin C fördert die normale Kollagenbildung, die für die Funktion von Knochen und Knorpeln unerlässlich ist. Inhalt: 90 Stück
in der Schweiz nicht lieferbar

**5 Zink Kautabletten 60 Stück**
Zink ist ein wahres Multitalent und aktiviert zahlreiche Enzyme und Hormone, weshalb es für den Körper unverzichtbar ist. Es spielt eine wichtige Rolle für die Haut, die Speicherung von Insulin und ist besonders wichtig für das Immunsystem. Eine gesunde Abwehrfunktion des Körpers hängt von einer ausreichenden Zinkzufuhr ab, ebenso wie die Gesundheit von Haut und Haaren. Inhalt: 60 Stück.
in der Schweiz nicht lieferbar

**6 Gedächtnis und Konzentration Kapseln 60 Stück**
Um geistige Agilität, Konzentration und Gedächtnisleistung bis ins hohe Alter zu bewahren, sind eine gesunde Lebensweise und eine ausgewogene Ernährung entscheidend. Die Brain-Boost-Kapseln bieten eine spezielle Rezeptur, die genau auf die Bedürfnisse des Gehirns abgestimmt ist. Inhalt: 60 Stück.
in der Schweiz nicht lieferbar

**7 Apfelessig Kautabletten**
Diese Kautabletten schmecken angenehm süß-säuerlich nach Apfel. Die Rezeptur ist mit Vitamin B6 angereichert, das eine wichtige Rolle im Eiweiß- und Glykogenstoffwechsel spielt. Darüber hinaus trägt Vitamin B6 zu einem normalen Energiestoffwechsel bei und hilft, Müdigkeit und Ermüdung zu verringern.
Inhalt: 60 Stück.
in der Schweiz nicht lieferbar

**8 Einschlafkapseln 60 Stück**
Ausreichender und erholsamer Schlaf ist entscheidend für unsere Lebensqualität sowie geistige und körperliche Leistungsfähigkeit. Das körpereigene Hormon Melatonin spielt eine zentrale Rolle bei der Regulierung des Schlaf-Wach-Rhythmus. Kurz vor dem Schlafengehen eingenommen, verkürzt es die Einschlafzeit und fördert so einen natürlichen Schlaf.
Inhalt: 60 Stück
in der Schweiz nicht lieferbar




**9 Gelenk Gel Plus 150ml**
Aus wertvollen Extrakten und Ölen, darunter Eukalyptus, Menthol, Kampfer, Rosmarin und Arnika. Das hautfreundliche Bewegungs-Gel zieht schnell ein, mindert Spannungsgefühle und verbessert die Elastizität und Beweglichkeit von Gelenken an Hüfte, Knien, Händen und Füßen. Gleichzeitig pflegt es die Haut mit Macadamianussöl und natürlichem Vitamin E, spendet Feuchtigkeit und bietet so eine effektive Alternative zum Wärmepflaster. Inhalt: 150 ml.
Best. Nr. 126506

**10 Gelenkmeister 250ml**
Ideal zur Anwendung nach gelenkbeanspruchenden Aktivitäten und anhaltenden Belastungen der Gelenke. Diese alkoholische Einreibung ist dermatologisch getestet und hat das Prädikat "sehr gut" erhalten, wodurch sie bedenkenlos dauerhaft angewendet werden kann. Er unterstützt die Gesundheit von Gelenken, Bändern, Sehnen und Muskulatur durch Einreiben und bietet erfrischende Linderung bei Muskelkater und Gelenkbeschwerden.Inhalt: 250 ml.
Best. Nr. 126549

**11 Gelenk Pflege Alpenkräuter Balsam 100ml**
Die Gelenkpflege ist ideal bei Muskelkater, zur Regeneration und zur Erhaltung der Bewegungsfähigkeit. Schon nach wenigen Minuten werden Sie die wohltuende Wirkung spüren. Inhalt: 100 ml.
Best. Nr. 126514

**12 Teufelskralle Creme 100ml**
Die Teufelskralle, ist eine robuste Heilpflanze aus ihren Wurzeln wird ein Extrakt gewonnen, der besonders wohltuend auf den gesamten Bewegungsapparat wirkt. Verkrampfte Muskeln entspannen sich, werden weich und locker, und die Durchblutung der Haut wird gefördert, sodass Sie sich fit und beweglich fühlen. Inhalt: 100 ml.
Best. Nr. 126513

**13 Pferde-Balsam 150ml**
Diese bewährte Salbe wird lokal aufgetragen und entfaltet eine wärmende und durchblutungsfördernde Wirkung. Die angenehme Wärme hilft effektiv gegen Verspannungen und Verspannungskopfschmerzen, unterstützt durch ätherische Öle.
Inhalt: 150ml.
Best. Nr. 126482

NEU

Dr. Ehrlichs




**14 Ringelblumen Balsam 30ml**
Der Ringelblumen Balsam kann bei unreiner Haut, Blutergüssen, Windeldermatitis, Insektenstichen, Pickeln, Quetschungen, Warzen und Zerrungen sowie zur Pflege beanspruchter Haut angewendet werden. Er besteht ausschließlich aus naturreinem Ringelblumenöl aus biologischem Anbau und wertvollem Bienenwachs. Inhalt: 30 ml.
Best. Nr. 126497

**15 Melkfett mit Bio-Ringelblume 100 ml**
Die ideale Allround-Pflege für stark beanspruchte Haut, eignet sich hervorragend für Massagen sowie zur Baby- und Seniorenpflege. Eine innovative Formel aus Beerenwachs, Sheabutter, Olivenöl, antioxidativem Vitamin E und Rizinusöl aus dem Samen des Wunderbaums. Abgerundet wird das Melkfett durch den Extrakt der Bio-Ringelblume, die für ihre entzündungshemmenden und pflegenden Eigenschaften bekannt ist und den Regenerations- und Wundheilungsprozess der Haut beschleunigt. Inhalt: 100 ml.
Best. Nr. 126541

**16 Ohrenpflegeöl 20ml**
Ideal zur Pflege gereizter Gehörgangshaut, bei Irritationen und Druckstellen, beispielsweise durch das Tragen von Brillen oder Hörgeräten. Es schützt vor Rissen, Schorf und Entzündungen. Angereichert mit natürlichen Inhaltsstoffen wie hochwertigem Mandelöl und den antibakteriell wirkenden ätherischen Ölen von Teebaum und Wacholder, regeneriert und pflegt es sanft die zarte Haut der Ohren. Es ist frei von Konservierungsstoffen, gut verträglich und zieht schnell.
Inhalt: 20 ml.
Best. Nr. 126500

**17 Nasenöl 20ml**
Kamillenöl wirkt beruhigend und entzündungshemmend, während Jojobaöl die Haut intensiv mit Feuchtigkeit versorgt. Eukalyptusöl und Menthol sorgen für ein erfrischendes Gefühl und unterstützen eine erleichterte Atmung, sodass Sie wieder frei durchatmen und ruhig schlafen können. Inhalt: 20 ml.
Best. Nr. 126548










## BESTSELLER




**18 Murmeltiersalbe 100ml mit doppeltem Murmeltieröllanteil**
Sehr wertvoll ist das Fett der Murmeltiere, welches wegen seiner physikalisch-chemischen Eigenschaften für wohltuende Erleichterung bei Überbeanspruchung von Muskeln und Gelenken sorgt. Zusätzlich wird die Haut gut durchblutet.

| Inhalt | Best. Nr. |
|---|---|
| 100 ml | 112835 |
| 250 ml | 122995 |

**Murmeltiersalbe 75ml Sport Tube**
Best. Nr. 112845

**1 Lanosept Johanniskraut Creme**
Beruhigende Wirkung durch das Johanniskraut. Der leicht fettende Effekt und das gute Feuchthaltevermögen der Creme wird durch Johanniskraut-, Jojoba-, und Avocadoöl, Bienenwachs, Vitamin E erzielt. Inhalt 150 ml.
Best. Nr. 34677

**2 Lanosept Ringelblumen Creme**
Diese hochwertige Creme zeichnet sich durch ihr schnelles Einziehvermögen und dem Mattcreme-Effekt aus. Inhalt 150 ml
Best. Nr. 34676

**3 Lanosept 10-Kräuter-Creme**
Eine pflege für den gesamten Körper mit Avocado- und Jojobaöl, Aloe Vera, Bienenwachs, Sorbit, Vitamin-E und Pflanzenextrakten.
Inhalt 250 ml.
Best. Nr. 34681

**4 Alpenkräuter Salbe**
Dient als große Hilfe bei Schmerzen im Ober- und Unterarm, Schulter- und Handgelenk, bei Muskelverspannungen, sowie beim Hexenschuss. Inhalt 50 ml.
Best. Nr. 54899

**5 Latschenkiefer Fußbalsam**
Mit wertvollen Auszügen aus Latschenkiefer, Lavendel, Pfefferminze und Kampfer. Wirkt angenehm, erfrischend und entspannt. Beugt Blasenbildung und Schwielen vor! Inhalt 100 ml.
Best. Nr. 65316

**6 Kartoffelbalsam**
Macht die Haut weich und geschmeidig und spendet der strapazierten Haut Feuchtigkeit. Bei ausgelaugter, spröder, trockener Haut wird die natürliche Schutzhülle wieder aufgebaut. Inhalt 100 ml.
Best. Nr. 60738

**7 Venenbalsam**
Zur kosmetischen Pflege von Krampfadern und Besenreisern mit Rosskastanienextrakt. Die wohltuende Erfrischung und Erleichterung für Ihre Beine! Hinweis: Völlig frei von Paraffinen.
Inhalt 100 ml.
Best. Nr. 33650

**8 Pflegendes Fußbad Pilzhemmend 500 ml**
Das Holzhacker Fußbad mit pilz- und bakterienhemmender Wirkung pflegt, schützt und reinigt strapazierte Füße. Die Fußhaut wird weich und geschmeidig.
Inhalt: 500ml.
Best. Nr. 118292

**9 Rosskastanien Venen Salbe 75 ml**
Erlesene Wirkstoffe wirken wohltuend bei müden und schweren Beinen oder auch nach langem Sitzen oder Stehen, auf Reisen oder bei sportlicher Aktivität. Sie ist auch zur Pflege von Krampfadern und Beinödemen bestens geeignet.
Inhalt 75 ml.
Best. Nr. 119575

**10 Hirschtalg Fusscreme 75 ml**
Schützende Wirkung bei starker Belastung oder beim Sport. Beugt Wundliegen vor, selbst bei langanhaltender Beanspruchung.
Inhalt 75ml.
Best. Nr. 119572

**11 Bein und Venenspray 75ml**
Für gesunde und gepflegte Beine, Venen und Füße. Das Spray kombiniert die kühlende Wirkung von Menthol mit der belebenden Kraft der Rosskastanie. Zusätzlich enthält es Provitamin B5, das die Haut nachhaltig pflegt und mit Feuchtigkeit versorgt. Inhalt: 75 ml.
Best. Nr. 126485

**12 Ringelblumen Beinwell Fußbad 500ml**
Das beliebte Fußbad enthält hochwertige, natürliche Extrakte aus Ringelblume und Beinwell. Ringelblume ist für ihre entzündungshemmenden und pflegenden Eigenschaften bekannt, während Beinwell kühlend und beruhigend wirkt. Nach einem regenerierenden Bad wird verhornte und spröde Haut an den Füßen wieder weich und elastisch. Bei regelmäßiger Anwendung kann das Fußbad zudem der Fußschweißbildung entgegenwirken.
Inhalt: 500 ml.
Best. Nr. 126509

**13 Beinbalsam mit Rosskastanie 100ml**
Venenleiden sowie geschwollene und schmerzende Beine sind bei Menschen, die täglich viele Stunden im Stehen verbringen, weit verbreitet. Auch im Sommer und bei Hitze neigen viele zu schweren Füßen und Beinen. Der Balsam mit Rosskastanie enthält hochwertige Pflanzenextrakte aus Arnika, Kamille, Salbei sowie Menthol. Diese Wirkstoffe kühlen und entlasten Ihre Beine und Füße spürbar.
Inhalt: 100 ml.
Best. Nr. 126517

**14 Venenfit Gel Weinlaub Rosskastanie 150ml**
Das Beinpflegegel wurde speziell für die Anwendung an den Beinen entwickelt. Naturstoffe aus Weinlaub und Rosskastanie sorgen für gesunde und elastische Venen, die gut durchblutet und mit Sauerstoff versorgt sind. So wird einer Schwellung der Beine vorgebeugt. Es erfrischt und kühlt die Beine.
Inhalt: 150 ml.
Best. Nr. 126493

**15 BIO Aloe Vera Premium Gesichtscreme 80ml Dose**
Spendet gereizter Gesichtshaut intensive Feuchtigkeit und hinterlässt ein angenehm weiches Hautgefühl. Sie zieht schnell und rückstandslos ein und ist ideal für die tägliche Tages- und Nachtpflege.
Inhalt: 80ml.
Best. Nr. 115884

**16 Rotes Weinlaubgel**
Belebt Beine und Füße bei Schweregefühl und Müdigkeit. Aus Extrakten der roten Weinrebe, angereichert mit hochwertigem Minzöl und wertvoller Rosskastanie. Wirkt spürbar vitalisierend und angenehm erfrischend.
200 ml Dose.
Best. Nr. 67900

**17 Bein und Venen Balsam**
Diese Creme mit Rosenkastanie und Aloe Vera erfrischt und kühlt die Beine und lindert das Spannungsgefühl bzw. lässt es erst gar nicht auftreten. Inhalt 75 ml.
Best. Nr. 66904




**1 Pferdesalbe CARE**
Die vitalisierende Salbe CARE mit zusätzlichem Hyaluron und Hanföl spendet wertvolle Feuchtigkeit, pflegt intensiv und gibt der Haut ihre Spannkraft und Elastizität zurück. Die vegane Rezeptur ist pH-hautneutral, frei von Silikonen und Parabenen. Sie hinterlässt keine Farbrückstände, zieht schnell ein ohne zu verkleben.

| Inhalt | Best. Nr. |
|---|---|
| 200ml | 117394 |
| 500 ml | 117393 |

**2 Pferdesalbe SPORT**
Die vitalisierende Salbe SPORT mit zusätzlichem Menthol und Koffein macht frisch und vital und Sie erleben einen intensiven Frischekick. Die vegane Rezeptur ist pH-hautneutral, frei von Silikonen und Parabenen. Sie hinterlässt keine Farbrückstände, zieht schnell ein ohne zu verkleben. Inhalt: 150ml.
Best. Nr. 117392




**3 Ringelblumensalbe**
ENZBORN® BIO-Ringelblumen Salbe schützt die Haut und spendet reichhaltige Pflege. Die Formulierung mit Bio-Ringelblumenextrakt und weiteren wertvollen Inhaltsstoffen wie Panthenol und Provitamin E regeneriert nachhaltig strapazierte Haut und mindert Hautreizungen. Die Hautverträglichkeit ist dermatologisch mit "sehr gut" bestätigt. Inhalt: 80ml.
Best. Nr. 22974

**Enzborn BIO Ringelblumensalbe 50ml Tube**
Best. Nr. 125354




**4 Teufelssalbe Pflegegel Eis**
Ist ein intensiv kühlendes Pflegegel mit der natürlichen Kraft der Teufelskralle. Die intensiv kühlende Wirkung der speziellen Menthol-Minzöl Formulierung lindert in Verbindung mit einer Einreibung das Schmerzgefühl. Aloe Vera spendet der Haut wirksam Feuchtigkeit. D-Panthenol wirkt zudem juckreizlindernd. Inhalt 200 ml.
Best. Nr. 66906

**Teufelssalbe Eis Tube**
Best. Nr. 103509




**5 Teufelssalbe Pflegegel Heiß**
Ist ein intensiv wärmendes Pflegegel mit der natürlichen Kraft der Teufelskralle und der Brennnessel. Das intensive und langanhaltende Wärmegefühl beruht auf speziellen pflanzlichen Extrakten, ätherischen Ölen und tiefenwirksamen Wärmeregulatoren. Inhalt 200 ml
Best. Nr. 66905

**Teufelssalbe Heiß Tube**
Best. Nr. 103510

## BESTSELLER

**6 Pferdesalbe**
Immer mehr Menschen entdecken die belebende Wirkung von Rosmarin, Arnika und Rosskastanie und genießen den Frische-Effekt des Menthols. Denn was für die empfindliche Muskulatur von Vierbeinern gut ist, kann für uns Zweibeiner nur richtig sein. Probieren Sie es aus. 500 ml Dose
Best. Nr. 48981

**Pferdesalbe**
200 ml Tube
Best. Nr. 66141







**7 Handreiniger Workers Original 500ml Spenderflasche**
Intensive Reinigung bei mittleren bis starken Verschmutzungen. Mit natürlichen Reibekörpern aus Walnussschalen-mehl. Beseitigt ölige und fettige Verschmutzungen. Ideal nach der Gartenarbeit, im Haushalt oder im industriellen u. gewerblichen Bereich. Inhalt: 500ml.
Best. Nr. 115886







**8 Pflegebalsam 500ml**
Ein sehr bewährter Hautpflegeschutz mit universellen Anwendungsmöglichkeiten vor allem in der Altenpflege. Die reichhaltige Formulierung unterstützt die natürlich Schutz- und Barrierefunktion der Haut und hat sich als idealer Hautschutz bei Bettlägerigkeit bewährt.
Best. Nr. 123722

**9 Handcreme 250ml Dose mit Jojobaöl und Urea**
Diese Handcreme spendet den strapazierten Hände und Nägel wertvolle Feuchtigkeit und macht die Haut zart und geschmeidig. Die Hautverträglichkeit ist dermatologisch bestätigt. Inhalt 250 ml.
Best. Nr. 119585







**10 Melkers Original Sheabutter Plus LSF10**
Die alternative Hautcreme. Sonnen- und Nässeschutz, idealer Kälteschutz für die Haut im Winter. Lichtschutzfaktor 10. Inhalt 250 ml.
Best. Nr. 22973

**11 Melkers Original Ringelblume**
Ist vielfach bewährt in der Alten- und Krankenpflege und eignet sich besonders zur Nachbehandlung von Wunden. Es pflegt beanspruchte Hände und Füße und wirkt trockenen Ellenbogen und Hornhaut entgegen.
Inhalt 250 ml.
Best. Nr. 48985

ENZBORN®




**12 Vaseline mit Ringelblume**
Die Creme ist der optimale Hautschutz bei Kälte und rauem Wetter schützt empfindliche Babyhaut und ist auch in der Krankenpflege und in der Fußpflege unerlässlich schützt vor Kontaktkeimen. Tube 100ml.
Best. Nr. 103519

**13 Enzborn Wundersalbe**
Unterstützt die Regeneration und Neubildung der Haut. Hautberuhigende Pflege, die kleine Wunden und Hautabschürfungen vor Schmutz und Umweltkeimen schützt.
Inhalt 50 ml.
Best. Nr. 103512

**14 Lippenbutter**
Reichhaltige Pflege bei spröden und trockenen Lippen. Inhalt: 10 ml
Best. Nr. 108076

**15 Juckstopp Kühlgel 50ml Tube**
Dieses spezielle Kühlgel wirkt schnell und effektiv gegen Hautirritationen, leichten allergischen Hautreaktionen, Mückenstiche und allergische Reaktionen. Es beruhigt die Haut, reduziert Rötungen und sorgt für ein angenehmes, kühlendes Gefühl. Ideal für den Einsatz zu Hause oder unterwegs. 50 ml Tube.
Best. Nr. 126452

**16 Zinksalbe**
Die hochkonzentrierte Rezeptur hilft der Haut noch besser, sich nach kleinen Wunden und Hautabschürfungen zu erneuern. Wirkt feuchtigkeitsregulierend und pflegend. Inhalt 50 ml.
Best. Nr. 67846
















Dr. Ehrlichs




**1 Blutquick Eisenpräparat**
Blutquick ist eine Fruchtsaftmischung mit Kräuterauszügen, Eisen und Vitaminen. Zusätzlich enthält Blutquick B-Vitamine, die für die Blutbildung und den Energiehaushalt wichtig sind. Glutenfrei, alkoholfrei und vegan. Inhalt 250 ml.
Best. Nr. 28115

**2 Darm-Care Curcuma Bioaktiv Tonikum**
Speziell für die Darmgesundheit, Verdauung und das Immunsystem, enthält eine Curcuma-Extrakt-Matrix mit optimierter Bioverfügbarkeit, Calcium, Magnesium und Vitamin D3. Inhalt 250 ml.
Best. Nr. 102044

**3 Immunkomplex mit Propolis und Honig 250ml**
Der Immunkomplex kombiniert Propolis und Honig mit den wichtigen Vitaminen C, D3 sowie Zink, um das Immunsystem gezielt zu unterstützen. Dank Propolis und Honig wird die schützende Wirkung optimal ergänzt. Propolis, auch „Kittharz“ genannt, dient den Bienen im Stock als natürlicher Schutz gegen Bakterien und Pilze. Inhalt: 250 ml.
Best. Nr. 127738

**4 Olbas Mini Klassik Lutschtabletten**
Mit dem intensiven Aroma der Olbas-Heilpflanzenöle - besonders wohltuend bei Husten und Heiserkeit.
Best. Nr. 63260

**5 Kühlosan 20ml**
Der Kühlstift ist ideal zur Kühlung bei Hitzestau, Kopfschmerzen oder Insektenstichen. Tragen Sie den Erfrischungsroller im Nacken, auf der Stirn oder am Handgelenk auf und genießen Sie die wohltuende Erfrischung. Enthält Campher und Menthol. Inhalt: 20 ml.
Best. Nr. 126504

**6 Erkältungsspray 75ml**
Enthält naturreine ätherische Öle aus Kiefernadel, Eukalyptus, Minze, Fichtennadel, Kampfer, Rosmarin und Salbei. Diese 7 Kräuter sind in der Naturheilkunde für ihre wohltuende Wirkung bei Schnupfen und Husten bekannt. Inhalt: 75 ml.
Best. Nr. 126484

**7 Erkältungs Balsam 50ml**
Mit Eukalyptus, Kampfer, Menthol, Zirbelkiefernöl und Myrrhe. Die ausgewogene Komposition aus besten naturreinen ätherischen Ölen entfaltet ihre volle Kraft sofort nach der Anwendung und hält in Kombination mit der Wärme der Haut lange an, auch zum Inhalieren geeignet. Nicht für Säuglinge, Schwangere und Kleinkinder unter 2 Jahren geeignet. Inhalt: 50 ml.
Best. Nr. 126502

**8 Wärmebalsam 100ml**
Ein wärmender und belebender Balsam für die Pflege von Rücken, Nacken und verspannten Schultern. Die Muskulatur wird nach dem Einmassieren effektiv durchblutet und gelockert. Der Balsam besteht aus natürlichen, hochwertigen Inhaltsstoffen wie Aloe Vera, Arnikaöl und hautpflegendem Vitamin E, zieht schnell ein und klebt nicht und Ihre Haut wird glatt und geschmeidig.Inhalt:100 ml.
Best. Nr. 126503













**9 Latschenkiefer Murmeltierölsalbe 150 ml**
Hilft bei Müdigkeit und Abgespanntheit von überbeanspruchten Körperpartien. Sie eignet sich hervorragend zur Erfrischung und Belebung nach der Arbeit. Inhalt 150 ml.
Best. Nr. 102435

**10 Tiger Salbe mit Kampfer und Menthol 50ml**
Eine kühlende und erfrischende Lösung zur Linderung von Schmerzen bei Muskelschmerzen und Verspannungen. Inhalt 50ml.
Best. Nr. 123714







**11 Teufelskralle Creme 500ml**
Teufelskralle Creme kühlend ist ein Naturheilmittel, das bei Gelenkschmerzen und Muskelverspannungen helfen kann. Massieren Sie die Creme mehrmals täglich auf die betroffenen Stellen bis die Creme eingezogen ist. Inhalt: Pumpflasche mit 500 ml.
Best. Nr. 123716

**12 Alpenkräuter-Franzbranntwein**
Belebt und erfrischt die Muskeln mit Wirkstoffen der Natur. Mit Menthol, Arnika, Kamille. Inhalt 500ml.
Inhalt: 500 ml
Best. Nr. 36996

**13 Franzbranntwein Arnika und Menthol**
Wirkt kühlend, erfrischend und kräftigend. Er ist ein, nach uralten Rezepten hergestelltes, Hausmittel aus reinem Alkohol, Arnikaextrakt, Menthol, Kampfer und echtem Weingeländestillat. Perfekt zum Einreiben. Inhalt 250 ml.
Best. Nr. 102396

**Franzbranntwein**
Inhalt 500 ml
Best. Nr. 102397

**Franzbranntweinspray**
Inhalt 100ml.
Best. Nr. 109012



















**14 Muskel Gel Arnika und Menthol**
Es ist zur Massage bei Muskelkater bestens geeignet und wirkt kühlend, erfrischend und kräftigend.
Inhalt 75 ml.
Best. Nr. 102389

**15 Propolis Salbe 75 ml**
Dieses Naturprodukt wirkt desinfizierend und hilft bei der Regeneration stark geschädigter Haut, bei gereizter Haut sowie bei Hautirritationen. Eine ideale Hautpflege für Zuhause. Inhalt 75 ml.
Best. Nr. 119574

**16 Atemfrei Balsam 75 ml**
Eine wohltuende und beruhigende Mischung aus ätherischen Ölen, die speziell entwickelt wurde, um die Atemwege zu öffnen und die Atmung zu erleichtern. Zur mehrmals täglichen Anwendung auf Brust und Rücken. Inhalt 75 ml.
Best. Nr. 119570

**17 Arnika Intensiv Salbe 75 ml**
Die Salbe hat eine heilende Wirkung bei Gicht, Prellungen und Verstauchungen und verleiht der Haut einen langanhaltenden, aktiven Schutz und Geschmeidigkeit. Sehr wirkungsvoll bei rissigen Händen.
Inhalt 75 ml.
Best. Nr. 119571

**18 Johanniskrautöl After Sun Salbe 75ml**
Ölige Pflanzenauszüge des Johanniskrautes wirken, zusammen mit den wohltuend beruhigenden Eigenschaften der Kamille, sowie dem feuchtigkeitsspendenden und rückfettenden Wachs der Jojobapflanze, unterstützend bei der Pflege von Sonnenrötungen und anderen Hautreizungen. 75ml.
Best. Nr. 109011

**19 Juckreizstiller**
In diesem hautberuhigenden und juckreizstillenden Gel sind viele bewährte Pflanzenextrakte in einer wirkungssteigernden Form kombiniert: Für ein angenehmen Kühleffekt und Linderung nach Insektenstichen und anderen juckenden Hautreizungen.
Inhalt 35 ml.
Best. Nr. 102398

**20 Ringelblumen SOS-Salbe**
Mit Ringelblume und Kamille beruhigend bei Hautreizungen, Rötungen und Irritationen, zur Pflege von Narben und Dehnungsstreifen. Pflegend bei rauer und stark beanspruchter Haut. Inhalt: 75ml.
Best. Nr. 109009































**1 Hühneraugen & Hornhautstift 2er Set**
Dieser kosmetische Stift kann der Bildung von Druckstellen und damit möglichen Hühneraugen vorbeugen. Das im Stift enthaltene Propolis B30 ist bioaktiv und auf natürliche Weise antibakteriell und antimykotisch.
Inhalt: 2 x 5g
Best. Nr. 123720

**2 Hornhaut Balsam 100ml**
Entfernt effektiv Hornhaut an Händen, Füßen, Ellenbogen und Knien. Bei regelmäßiger Anwendung beugt er der Bildung neuer Hornhaut vor. Der cremige Balsam zieht schnell ein und verleiht der Haut eine Frischekur. Er enthält hochwertige Extrakte von Weidenrinde, Salbei, Rosmarin, Hamamelis und Urea.
Inhalt: 100 ml
Best. Nr. 126529

**3 Pigmentflecken Creme 50ml**
Der natürliche hautaufhellende Wirkstoff aus Gänseblümchenextrakt reduziert die Farbintensität von Altersflecken und hellt die Haut deutlich auf, was zu einem gleichmäßigeren Hautton führt. Die Creme eignet sich auch zur Anwendung bei Sommersprossen. Nach vierwöchiger Anwendung zeigen sich nachweislich weniger Altersflecken. Die Creme enthält pflegendes Karottenöl und reines Vitamin C, das antioxidativ wirkt.
Inhalt: 50 ml.
Best. Nr. 126534

**4 Schrunden Pflege Creme 100ml**
Bietet regenerierende Intensivpflege für rissige und verhornte Haut. Mit natürlichen Inhaltsstoffen wie Milchproteinen und Urea. Diese Wirkstoffe, wie Johanniskrautöl und pflegende Extrakte aus Fenchel, Kamille, Mistel und Schafgarbe dringen tief in die Hautschichten ein und lindern schnell Schmerzen. Zieht schnell ein und fettet nicht.
Inhalt: 100 ml.
Best. Nr. 126486

**5 Schrundensalbe 250ml**
Hocheffektive Soforthilfe bei rissiger, sehr trockener, stark verhornter Haut und Schrunden, tragen Sie diese Salbe 2 x täglich auf ihre Füße auf um gepflegte Füße zu bekommen.
Kann positiv an unangenehmen Rissen und an der Regeneration der Haut arbeiten - sie werden es spüren. Inhaltsstoffe: Urea, Harnstoff, Panthenol, Inhalt: 250 ml
Best. Nr. 123715

**6 Hornhautbalsam**
Durch die spezielle Formel wirkt der Balsam wohltuend, unterstützt die Haut bei der Regeneration und kann die Hornhaut in 28 Tagen bis zu 75% reduzieren.
Best. Nr. 43997

**7 Pigmentflecken Creme**
Reduziert Altersflecken und Pigmentstörungen auf Basis natürlicher Rohstoffe. Wirkt feuchtigkeitssteigernd und sorgt für weiche und glatte Haut. Inhalt 30 ml.
Best. Nr. 57984

**8 Allgäuer Moor Pflege Einreibung 75ml**
Entdecken Sie die Kraft der Allgäuer Moor Pflege Einreibung! Die einzigartige Formel kombiniert wertvollen Moorextrakt mit natürlichen ätherischen Ölen aus Eukalyptus, Arnika, Menthol, Kampfer und Weihrauch und bietet wohltuende Pflege für beanspruchte Muskeln. Schmerzlindernd, durchblutungsfördernd, entzündungshemmend, entspannend. Inhalt: 75 ml.
Best. Nr. 126515

**9 Die Rote Mammuthus Moor Pflege Einreibung 100ml**
Der extrastarke Wärmeeffekt hilft, verspannte Muskeln zu lockern und zu entspannen. Die Einreibung enthält wertvollen Moorextrakt und ist ideal für die Anwendung an Rücken, Nacken, Schultern sowie für Knie und Gelenke. Natürliche ätherische Öle aus Eukalyptus, Arnika, Menthol, Kampfer und Weihrauch sowie hochwertiges Macadamianussöl pflegen die Haut und sorgen für ein angenehmes Wohlgefühl. Inhalt: 100 ml.
Best. Nr. 126508

**10 Moor-Nackenkissen**
Das Moor-Nackenkissen gibt eine gleichmäßige, lang anhaltende Wärme an die strapazierte und verspannte Nacken- und obere Rückenmuskulatur ab.
Maße: 30,5 x 1 x 29 cm.
Best. Nr. 123721

**11 Moorkissen Rücken**
Zur Unterstützung der Behandlung bei Rückenschmerzen, Hexenschuss, Ischias, Verstauchungen, Prellungen, rheumatischen Beschwerden.
Maße: 38x25cm.
Best. Nr. 100334

**12 Moorkissen für Hals und Nacken**
Thermokissen zur lokalen Wärme- u. Kältetherapie. Inhaltsstoff: Schwarztorf. Zur Unterstützung der Behandlung bei Verspannungen im Hals-; Nacken- und Schulterbereich, bei rheumatischen Beschwerden im Knie, Ellenbogen und Schultergelenk. Maße: 53x18cm.
Best. Nr. 101012

**13 Wärmeflasche 2 Liter**
Wärmeflaschen sind nützliche Medizinprodukte, die bei verschiedenen Beschwerden Linderung bringen können.
Best. Nr. 73263

**14 Wärmeflasche mit Bezug**
Wärmeflasche mit kuscheligem Bezug mit Hirschdesign. Sie sind nützliche Medizinprodukte, die bei verschiedenen Beschwerden Linderung bringen können. Kapazität: 2 Liter, Maße: 19,5 x 32 cm
Best. Nr. 121230

Dr. Ehrlichs

**15 Getränkepulver "Heiße Holunder Cranberry" mit Vitamin C+Zink**
Ein beliebtes Hausmittel zur Unterstützung des Immunsystems. Das Getränkepulver enthält gesunde Inhaltsstoffe aus Holunderbeeren und Cranberries sowie eine ausreichende Menge an Vitamin C und Zink pro Portion. Inhalt: ca. 70 g.
in der Schweiz nicht lieferbar

**16 Getränkepulver "Heiße Zitrone" mit Vitamin C + Zink 70,2g**
Der Vitamin C Versorger ist ein Getränkepulver, das die gesunden Inhaltsstoffe der Zitrone sowie Vitamin C, B2 und Zink enthält. Es ermöglicht die einfache Zubereitung eines sauer-fruchtigen Getränks, das sowohl warm als auch kalt genossen werden kann. Inhalt: ca. 70 g.
in der Schweiz nicht lieferbar

**17 Alpen-Salz-Bad Dose 2kg**
Eignet sich hervorragend bei Muskel- und Gelenkbeschwerden, Erkältungen, Neurodermitis und Allergien. Wenn Sie sich unwohl fühlen und nicht wissen, was hilft, ist das Alpen-Salz-Bad die perfekte Lösung für zu Hause. Der Wasserdampf des Bades wirkt wie eine Aromatherapie für Bronchien und Schleimhäute, besonders in der Erkältungszeit. Inhalt: 2 kg.
Best. Nr. 126511




**1 Rückenkratzer Ausziehbar aus Metall mit Holzgriff**
Der ausziehbare Rückenkratzer aus Metall mit Holzgriff ist das ideale Hilfsmittel, um schwer erreichbare Stellen mühelos zu erreichen. Dank der ausziehbaren Funktion lässt sich die Länge individuell anpassen, sodass Sie jederzeit flexibel sind. Der robuste Metallkopf sorgt für eine angenehme Kratzerfahrung, während der Holzgriff sicher in der Hand liegt. Perfekt für den täglichen Gebrauch, unterwegs oder als praktisches Geschenk.
Best. Nr. 127242




**2 Fußbad Massagegerät**
Ein Fußbad Massagegerät ist die entspannende Lösung für gestresste Füße. Es kombiniert wohltuende Wärme, beruhigende Massagen und sprudelnde Wasserfunktion in einem Gerät. Tut gut nach einem langen Tag auf den Beinen, es hilft Verspannungen zu lösen und die Durchblutung zu fördern. Einfache Bedienung, praktischer Tragegriff, Bubble Massage, Massagepunkte und Rollen. Kapazität: 6 Liter, Maße: 31 x 24 x 37 cm.
Best. Nr. 127085



**3 Personenwaage mechanisch bis 130 kg**
Die Körperwaage ist ein unverzichtbares Hilfsmittel für jeden, der seine Gesundheit im Blick behalten möchte. Sie ist zuverlässig, präzise und einfach zu bedienen. Die Personenwaage hat eine Tragkraft von 130 kg und eine Auflösung von 1 kg. Damit ist sie auch für Menschen mit einem höheren Gewicht geeignet. Farbe: schwarz, Maße: 31,8x30,9x5,2 cm.
Best. Nr. 128091



**4 Personenwaage digital Glas weiß bis 150kg**
Die Personenwaage hat eine Tragkraft von 150 kg und eine Auflösung von 100 g. Damit ist sie auch für Menschen mit einem höheren Gewicht geeignet.
Best. Nr. 123206



**5 Pinzette mit LED-Licht**
Die Pinzette zieht sich beim Zusammendrücken des Griffes automatisch zurück, das Haar der Augenbraue wird gut herausgezogen. Durch das helle LED Licht sehen Sie auch das feinste Haar, die exakt geschliffene Spitze ermöglicht ein sehr genaues Ergreifen und durch die ergonomische Form der Pinzette liegt diese auch gut in der Hand. 3 x LR41 Knopfzellen (im Lieferumfang enthalten).
Best. Nr. 123717

**Longlife POWER AA Batterie, leistungsstarke Energie**

| Stück | Best. Nr. |
|---|---|
| 4 | 120600 |
| 8 | 36624 |
| 12 | 120601 |



**6 Radio Retro Mono 1965 schwarz**
Praktischer Radio mit Retro Optik, ein Blickfang in Ihrem Zuhause. Pluspunkte: FM Radio, Analoge Frequenzanzeige, Teleskopantenne, Musikwiedergabe von USB oder SD-Speicherkarte (max.32 GB), Wiedergabe/Pause/Stopp/Skip, Netz- und Batteriebetrieb möglich, Maße: B/H/T 21/19,5/6,5 cm
Best. Nr. 119374




**7 Notfall-Kurbelradio SOS**
Praktischer Radio für den Notfall falls der Strom weg bleibt mit folgenden Pluspunkten: UKW/MW-Radio, analoge Sendereinstellung, USB-Handy-Ladefunktion, Handkurbel / Dynamo, Solarpanel 6x2 cm, eingebauter Akku 2500 mAh - aufladbar über Micro-USB, Sirene, Taschenlampe bis zu 32h, Leselampe bis zu 38h, Gewicht: 0,44kg, Maße: B/H/T 15,5/9,5/4,2 cm
Best. Nr. 119372



**8 Baustellenradio mit Bluetooth Neon gelb**
Robust gebaut, um Staub, Schmutz und leichten Stößen standzuhalten, sorgt es für Unterhaltung und Information direkt am Arbeitsplatz. Dank der Bluetooth-Funktion lassen sich Smartphones oder Tablets kinderleicht verbinden. Einfache Bedienung mit Kabelloser Musikstreaming über Bluetooth, eingebauter Akku 4000 mAh , USB Ladefunktion, laden mit Netzadapter 9 V, 2,5 A oder USB Ladekabel.
Best. Nr. 125608




**9 Gästepantoffeln 4 Paar 38-45 aus Filz**
Die Gästepantoffeln aus Filz in den Größen 38-45 bieten Ihren Besuchern komfortable und warme Füße. Dank der 4-farbig sortierten Auswahl hat jeder Gast seine eigene Farbe – praktisch und hygienisch! Das weiche Filzmaterial sorgt für angenehmen Tragekomfort und hält die Füße schön warm. Ideal für den Einsatz im Haushalt, egal ob für spontane Besuche oder regelmäßige Gäste. Die Pantoffeln sind langlebig, pflegeleicht und passen sich perfekt an unterschiedliche Fußgrößen an. 4 Paar.
Best. Nr. 127241




BIRKENSTOCK
PROFESSIONAL

**10 Hausschuh Kork Arizona**
Der BIRKENSTOCK Arizona ist ein echter Klassiker, der Männer und Frauen seit Jahrzehnten begeistert. Die schlichte Sandale mit den zwei Riemen steht für zeitloses Design und hat sich längst zu einem komfortablen Kultschuh entwickelt. Das Obermaterial besteht aus dem hautfreundlichen und strapazierfähigen Synthetikmaterial Birko-Flor®. Gr.38-48.

**Hausschuh Kork Arizona schwarz für normale & kräftige Füße**
Gr.39-48.
Best. Nr. 80952

**Hausschuh Kork Arizona weiß für normale und kräftige Füße**
Gr.38-48.
Best. Nr. 81156

**Hausschuh Kork Arizona schwarz für schlanke & schmale Füße**
Gr. 36-43.
Best. Nr. 80949

**Hausschuh Kork Arizona weiß für schlanke und schmale Füße**
Gr. 36-43.
Best. Nr. 81155

**Super Birki Fusion**
Der rutschhemmende Super Birki wird in einem Stück aus flexiblem PU Schaum geformt und eignet sich ideal für den Einsatz im Freien sowie für den Beruf. Das Material ist wasser- und schmutzabweisend und sehr pflegeleicht. Für angenehmen Komfort sorgt ein austauschbares Korkfußbett. Die einfärbigen Clogs sind bei 80°C waschbar, das herausnehmbare Fußbett bei 30°C. Hinweis: Das Korkfußbett unbedingt vor dem Waschgang herausnehmen.

BIRKENSTOCK PROFESSIONAL




**1 Super Birki schwarz Fusion**
Farbe: schwarz, Größe 36-48.
Best. Nr. 80851

**2 Super Birki grün Fusion**
Farbe: grün, Größe 36-48.
Best. Nr. 80842

**3 Super Birki Apple Green Fusion**
Trendiger Gartenschuh in frischem Grün! Größe 36-48
Best. Nr. 80709

**4 Super Birki blau Fusion**
Farbe: blau, Größe 36-48.
Best. Nr. 80843

**5 Super Birki Gelb Fusion**
Farbe: Gelb, Größe 36-48.
Best. Nr. 81075

**6 Super Birki Rot Fusion**
Farbe: Rot, Größe 36-48.
Best. Nr. 81074

**7 Ersatzfußbett Super Birki**
Passend für jeden Birkenstock Super Birki. Größe 36 – 48
Best. Nr. 80711

**Boston**
Die Superlaufsohle sorgt für den perfekten Grip auf rutschigen Oberflächen. Das Modell ist ebenfalls im professionellen Arbeitsumfeld, besonders in der Landwirtschaft, im Hofladen, in der Gastronomie, aber auch im privaten Bereich anzutreffen. Naturleder, normale Weite.

**8 Boston PRO braun**
Farbe: braun, Größe 38-48.
Best. Nr. 81153

**9 Boston PRO grün**
Farbe: grün, Größe 38-48.
Best. Nr. 81152

**10 Boston schwarz**
Farbe: schwarz, Größe 38-48.
Best. Nr. 80838




BIRKENSTOCK PROFESSIONAL




**11 Hausschuh Kano schwarz Herren**
Das Modell Kano vereint die anatomisch unterstützende Form des Original BIRKENSTOCK Fußbetts mit einem zusätzlichen Fersenkissen aus Latex und einer luftgepolsterten Polyurethan-Sohle. Sie eignet sich daher optimal für laufintensive Tätigkeiten in der Landwirtschaft, Gastronomie sowie im Pflegebereich. Sein verstellbarer Fersenriemen bewahrt den Hinterfuß vor dem Verrutschen und gewährt neben den beiden Ristriemen zusätzlichen Seitenhalt. Das Material überzeugt durch beständige Flexibilität, Strapazierfähigkeit und einfache Pflege.
Größe 39-46.
Best. Nr. 80869

**12 Hausschuh Saragossa schwarz Damen**
Die feminine Sandale Saragossa vereint die anatomisch unterstützende Form des Original BIRKENSTOCK Fußbetts mit einem zusätzlichen Fersenkissen aus Latex und einer luftgepolsterten Polyurethan-Sohle. Sie eignet sich daher optimal für laufintensive Tätigkeiten in der Landwirtschaft, Gastronomie oder in Pflegeberufen.
Größe 36-42.
Best. Nr. 80868

**13 Birkenstock Hausschuh „Bilbao“ schwarz**
Mit vollelastischem Soft-Fußbett, rutschhemmender Sohle, in modischem Design! Das Soft-Fußbett wurde für Menschen entwickelt, die viel stehen oder gehen. Der Alpro-Schaum bettet Ihre Füße wie auf Luftkissen - ohne Eintragezeit. Schritte werden federnd abgedämpft und eine orthopädisch richtige Körperhaltung wird gefördert, ist somit schonend für Rücken und Wirbelsäule. Zwei-Weiten-System für eine optimale Passform.

**Birkenstock Hausschuh „Bilbao“ schwarz für normale und kräftige Füße**
Größe 39-46.
Best. Nr. 80193



KENWOOD



+ Punkte





**Bestens zum Brotbacken bis zu 3 kg Hefeteig geeignet!**

Video






**1 Küchenmaschine Chef XL 6,7 Liter KVL4170S**
Highlights und Ausstattung:
- Leistung: 1.200 Watt
- Über 60 Funktionen - die Küchenmaschine kann mit Zubehör individuell erweitert werden
- Stufenlose Geschwindigkeitsregelung + Impulsstufe
- 6,7 L Edelstahlschüssel
- 3 Rührelemente: K-Haken und Teighaken (beschichtet), Ballon-Schneebesen (Edelstahl)
- Inkl. 2,0L Mixeraufsatz aus Borosilikat-GlasThermoResist mit MultiZone Edelstahlmessern mit 1,6 L Verarbeitungsmenge
- Inkl. Fleischwolfaufsatz KAX950ME
- Kenwood Planetarisches Rührsystem für ein gleichmäßiges Rühr-und Knetergebnis
- Gehäuse und Getriebe aus Metall Inkl. Spritzschutz und Spachtel
- Maße: L 39,5 x B 25,0 x H 34,5 cm

Best. Nr. 116922

**2 Trommelraffel (KAX643ME)**
Zum Schneiden und Reiben von Nüssen, Gemüse, Schokolade, Bröseln, Käse u.v.m. Inkl. 5 Trommeln für: grobes und feines reiben und schneiden, Kartoffel und Parmesanreibe.
Maße: 13,7x12x21,3 cm.
Best. Nr. 97160

**3 Beerenpresse (KAX644ME)**
Geeignet für Küchenmaschinen Chef/Chef XL. Dank langsamer Rotation ideal für die Zubereitung von Fruchtsäften bzw. Gelees und Mus uvm. Inkl. Stopfer, Maße: 25x13,7x23,6 cm.
Best. Nr. 97161

**4 Küchenmaschine MYesto 7 Liter**
Mehr Power. Mehr Menge. Mehr GRAEF - die neue Küchenmaschine MYestro. Die starke Lösung für alle Brotfans. Wer auf selbst Gebackenes Wert legt, der sollte auf die zuverlässige Küchenmaschine setzen. 7 Liter Edelstahl-Rührschüssel. Leise, leistungsstark, langlebig. Flüsterleiser, sehr starker Profi-Motor. Für große Mengen (bis zu 3 kg fester Hefeteig). Laufruhig, stabil und standfest. Planetarisches Rührwerk. Professionell; langlebig. Leichte intuitive Bedienung.
- Kapazität - Hefeteig: 3 kg fester Hefeteig
- Kapazität - Eiweiß: 20 Eiweiß - ca. 720 g
- Kapazität - Schlagsahne: 1,2 kg
- Max. verarbeitbare Mehlmenge: 2 kg
- Drehzahl: (Min./Max.): 45 - 220 U/min.
- Leistung: 230 V / 800 Watt
- Gewicht: 18 kg

Best. Nr. 122649

**1 Allesschneider Metall silber AS 500**
Ein leistungsstarker Allesschneider, der durch seine robuste Metallkonstruktion und das 19 cm Edelstahl-Universalmesser besticht. Mit einer präzisen Schnittbreiteneinstellung von 0 bis 15 mm und einem leichtgängigen Schlitten garantiert sie exakte Ergebnisse. Mit Restehalter, rutschfest durch Gummifüße, leichtgängiger Schlitten.
Schnittbreite: 0–15 mm.
Maße: 37,5 x 26,00 x 23,5 cm.
Leistung: 150 Watt.
Best. Nr. 127010

**2 Allesschneider Kompakt weiß, klappbar**
Dieses vielseitige Küchengerät ist die perfekte Lösung für jede Küche, die Wert auf Platzersparnis, kompakt verstaubar und präzises schneiden. Einfache Handhabung und Reinigung mit Daumenschutz und rutschfester Unterlage. Technische Daten: Leistung 100 W, Schnittstärke einstellbar von 0 bis 15 mm.
Maße: 20,2x33,1x10,1 cm.
Best. Nr. 125628

**3 Kenwood Kompakt-Küchenmaschine MultiPro One Touch**
Die 3-in-1 Kompakt-Küchenmaschine und Standmixer von Kennwood vereinen kraftvolle Leistung, Vielseitigkeit und einfache Bedienung in einem Gerät. Mit sechs vorprogrammierten Funktionen gelingen dir auf Knopfdruck verschiedenste Rezepte – egal ob du Teig knetest, Smoothies zubereitest oder Zutaten zerkleinerst. Wiegen, mixen, kneten, pürieren, hacken, raspeln, schneiden, mischen und sogar Eis crushen – alles ganz einfach und schnell erledigt.
Best. Nr. 127134

**4 Stabmixer 600 Watt SM 3771**
Für feine Pürierergebnisse im Handumdrehen. Ergonomisches Design mit abnehmbarem Edelstahl-Rührstab. Für eine einfache Reinigung und komfortables Arbeiten. Stufenloser Regler zur Geschwindigkeitseinstellung. Turbostufe, bis zu 15.000 U/min.
Leistung 600 W
Best. Nr. 125630

**5 Universalzerkleinerer**
Ein Universalzerkleinerer ist ein wahres Multitalent in der Küche. Mit seiner Hilfe lassen sich Gemüse, Obst, Nüsse, Kräuter und vieles mehr im Handumdrehen zerkleinern, mixen oder pürieren. Mit 4 Klingen-Messereinsatz auf zwei Ebenen für besonders gleichmäßige Ergebnisse.
Leistung: 400 W, Kapazität: 1 L
Best. Nr. 125629

**6 Joghurt-Fix JG3518**
Joghurt einfach selber machen- gesunder Genuss ganz ohne Konservierungsstoffe. Mit dem praktischen Deckel kann der Fermentier Prozess problemlos beobachtet werden und dank des auslaufsicheren Deckels sind die 7 Portionsgläser à 150 ml auch perfekt für unterwegs geeignet.
230V-13 Watt.
Best. Nr. 112517

**Ersatzgläser 7 Stück zu JG3518**
Best. Nr. 112518




**7 Joghurt & Frischkäsebereiter**
Mit diesem Gerät können Sie ganz einfach Zuhause Naturjoghurt, Frischkäse und Kräuterextrakte aus selbstgewählten Zutaten herstellen. Pro Durchgang erhält man bis zu 1.200g Joghurt. Gerät verfügt über 4 voreingestellte Programme mit unterschiedlichen Temperaturen für: Naturjoghurt (42 °C), Joghurt vegan/laktosefrei (38 °C), Frischkäse (30 °C), Kräuter-Extrakt (55 °C). Lieferumfang - 4 Keramik Portionsbecher à 125 ml, 2 XXL Glasbehälter à 1,2 Liter jeweils mit Deckel.
- 230 V ~ 20 W
- hochwertiges, doppelwandiges Gehäuse Innenbehälter aus Edelstahl, sehr leicht zu reinigen,
- elektronische Bedienung über Touch Control Sensoren,
- übersichtliches LED-Display,
- Programmdauer individuell einstellbar, z.B. für Sauerteig,
- 24 Stunden Zeitschaltuhr mit Signalton, Abschaltfunktion, Überhitzungsschutz, abnehmbares Netzkabel. Maße Ø 19,4 x 18,5 cm.

Best. Nr. 112335

**Ersatzbecher zu JG80, 4 Stück**
Best. Nr. 112336

**8 Joghurt-Fix mit Zeitschaltuhr Edelstahl JG40**
Mit dem Joghurtbereiter lassen sich in einem Durchgang bis zu 1200 g Natur-Joghurt herstellen, der im Kühlschrank gut 1 Woche haltbar ist. Mit selbstgemachtem Joghurt kann man eine Vielzahl von süßen und pikanten Variationen herstellen und dabei die Zutaten individuell bestimmen.
Technische Daten:
- 230 V ~ 40 W schwarz/Edelstahl
- zur Zubereitung von bis zu 1200 g Naturjoghurt in 8 Portionen
- Zeitschaltuhr für bis zu 18 Stunden Zubereitungszeit
- LCD-Display zur Anzeige der Zubereitungsdauer
- separater Ein/Ausschalter, Überhitzungsschutz
- elektronisch gesteuerte Temperaturregelung
- abnehmbare, transparente Abdeckhaube
- 8 Gläser (à 150 ml) mit Schraubdeckel
- Abmessungen (B x T x H): 34x17,5x15 cm.

Best. Nr. 111569

**Ersatzgläser 8 Stk. zu JG40**
Best. Nr. 112338

BESTSELLER




GRAEF






ritter
made in Germany






Anwendervideo

**1 Allesschneider Classic C20**
- Schnittstärkeneinstellung 0 - 20 mm
- Massive, bruchsichere Glasbodenplatte
- Schlittenschaltung mit Moment- und Dauerfunktion
- Kindersicherung durch Einschaltsicherung
- Kabelfach
- Schlitten mit Edelstahlauflage
- Vollmetallausführung, freitragend
- Restehalter
- Kunststofftablett
- Ø 170 mm, Wellenschliffmesser aus Edelstahl, ideal für harte Brotkrusten, Wurst oder Käse
- Flüsterleiser 170 Watt Kondensatormotor, wartungsfrei

Best. Nr. 17559

**2 Graef Master Allesschneider M95 mit Messerschärfer grau**
- Glattes, durchgehärtetes Vollstahlmesser Ø 170 mm,
- Vollmetallausführung, 30° kippbar,
- freitragend mit Glasbodenplatte,
- flüsterleiser, durchzugsstarker Kondensatormotor 170 Watt, wartungsfrei.
- Abnehmbarer Kunststoffschlitten mit Edelstahlauflage,
- Schnittstärkeneinstellung 0-20mm
- Schlittenschaltung mit Moment- und Dauerfunktion.
- Abnehmbare Messerabdeckplatte aus Edelstahl, Kabelfach. Inkl. Messerschärfer, Kombi-Aufsatz (Restehalter u. MiniSlice) und Edelstahltablett.
- Maße ( L x B x H): 405 x 313 x 270 mm

Best. Nr. 127947

**3 Allesschneider markant01**
Dank seines kompakten Designs passt der Ritter Allesschneider Markant01 problemlos in jede Küche. Klappbarer Auflegetisch, Wellenschliffmesser, 17 cm Durchmesser , Schnittstärkeeinstellung bis ca. 14 mm, Sicherheits-Moment- und Dauerschalter, Abnehmbarer und teilbarer Schlitten, Kabeldepot, Leistung: 230 Volt, 65 Watt Eco-Motor, Maße: Breite 26,0 cm Höhe 21,0 cm Tiefe 34,0 cm, Maße geklappt: Breite 10,5 cm, Gewicht: 1,7 kg

Best. Nr. 125539

**4 Allesschneider solida4**
- Vollmetallausführung schräg gestellt
- Silbermetallic
- Wellenschliffmesser, Ø 17 cm
- Messerabdeckung
- Schnittstärkeeinstellung bis ca. 23 mm
- Sicherheits-Moment- und Dauerschalter
- Leichtlaufschlitten mit Edelstahlauflage großflächig und abnehmbar
- Schlittenweg ca. 24 cm
- Schneidgut-Auffangschale
- Kabeldepot
- Garantie: 2 Jahre
- Produkt aus deutscher Fertigung
- 230 Volt, 65 Watt Eco-Motor
- Maße (BxHxT): 25,5x25x37,5 cm Gewicht: 3,7 kg

Best. Nr. 117139

**5 Aufschnittmaschine Profi Metall silber AS 2500**
- Die Profi-Gastro-Maschine ist aus hochwertigem Metall gefertigt und überzeugt mit einer robusten Verarbeitung.
- Der leistungsstarke Motor sorgt für präzise und gleichmäßige Schnitte, auch bei härteren Lebensmitteln.
- Metall-Gastro Ausführung: Druckgussgehäuse
- 140 Watt doppelt belüfteter Hochleistungs-Induktionsmotor (extrem leise, keine Geschwindigkeitsreduzierung bei Belastung)
- Riemenantrieb
- hochwertiges 25 cm glattes hartverchromtes Hohlschliffmesser
- leichtgängiger Schlitten
- exakte Schnittbreite - Einstellung bis zu 14-16mm
- Restehalter aus Plexiglas
- rutschfeste Gummifüße mit
- abnehmbarer Schleifvorrichtung Leistung: 140 Watt

Best. Nr. 123768












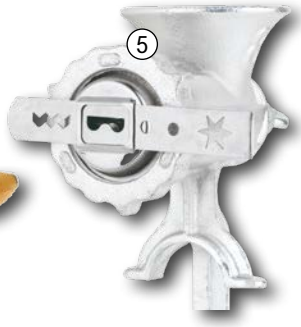






**1 Vakuumiergerät VAC110**
Durch Vakuumieren die Haltbarkeit der Lebensmittel verlängern, um bis das 3- bis 5-fache !!! Das Gerät saugt bis zu 97 % der Luft aus den speziellen Vakuumierbeuteln und versiegelt dann vollautomatisch mit einer stabilen Naht in nur einem Arbeitsgang. Mit der in 2 Stufen einstellbaren Versiegelungszeit bzw. Pumpengeschwindigkeit kann der Vakuumiervorgang individuell an die zu verarbeitenden Lebensmittel angepasst werden. Leistung: 230 V, 110 W. Maße: 36x15,5x7,5 cm.
Best. Nr. 121541

**2 Vakuumiergerät VAC 385**
Lebensmittel ganz einfach lange frisch halten. Praktischer Handgriff ermöglicht Einhandbedienung am Gerät ohne Kraftaufwand. Leistungsstarke Pumpe sorgt für einen Unterdruck bis zu -0,8 bar in den Vakuumierbeuteln, danach werden diese vollautomatisch mit einer stabilen Naht in nur einem Arbeitsgang versiegelt. Produktinfos: integriertes Rollenfach mit Schneidemesser, vollautomatisch und manuell absaugen und versiegeln, intelligente Versiegelungsdaueranpassung – spart Energie und Zeit, auch für Langzeitbetrieb und zum Vakuumieren von Behältern, herausnehmbarer Vakuumkammer-Einsatz - für einfache Reinigung, stabile Versiegelungsnaht mit 2,5 mm Stärke, integrierte Kabelaufwicklung, 4 rutschfeste Gummifüße, inklusive 10 Folienbeutel, 1 Folienrolle, Vakuumierschlauch für Vakuumbehälter,
Technische Daten: Leistung: 230V 120W, Material Gehäuse: Edelstahl/ Kunststoff, Pumpleistung: 12l/min. Folienbreite 30cm
Best. Nr. 116147

**Folienrolle/Vakuumierrolle gerippt (Doppelpack 2 Rollen)**
Packung zu 2 Vakuumierrollen, lebensmittelecht

| Größe | Best. Nr. |
|---|---|
| 20 cm x 6 m | 60179 |
| 30 cm x 6 m | 60180 |

**3 Hand-Allesschneider mit Holzplatte**
Der Hand-Allesschneider mit Holzplatte ist ein praktisches Werkzeug für präzises und müheloses Schneiden von Brot, Wurst, Käse und Gemüse. Die robuste Holzplatte sorgt für Stabilität und ein natürliches Design. Der manuelle Schneidehebel ermöglicht exaktes Arbeiten ohne Strom – ideal für umweltbewusste und flexible Einsätze. Stufenlose Einstellung der Schnittstärke bis zu 20 mm. Leicht zu reinigen.
Maße: 30,5 x 20,5 x 20 cm.
Best. Nr. 127790

**4 Fleischwolf Guss Gr.8**
Fleischwolf, Guss Gr.8, Top Qualität aus Stahlguss, mit der Schraubvorrichtung einfach am Tisch zu befestigen, Metallkugel und Holzgriff. Gebäckvorsatz, Standardlochscheibe (Löcher 4,5 mm DM), nicht spülmaschinengeeignet.
Best. Nr. 120792

**5 Fleischwolf Grauguss Gr.8**
Grauguss verzinkt, mit Spritzgebäck-Vorsatz inkl. 3 Lochscheiben in den Größen 5, 6 und 8mm, nicht spülmaschinengeeignet.
Best. Nr. 17065

**6 Fleischwolf MG510**
Leistungsstarker Metall-Standfleischwolf der Größe Nr. 8 für vielseitigen Einsatz im Haushalt. Leistung 1.600 Watt, widerstandsfähige Metallschnecke, 4 flügeliges Messer, 3 Lochscheiben (8 mm, 4,5 mm, 3 mm), 1 Stopfer, 2 Wurstfüllrohre, 1 Kebbe-Vorsatz, Einfüllschale aus Metall mit Abdeckhaube, Füllmenge: 2kg/ Minute
Best. Nr. 50985

PREISSENKUNG

**7 Fleischwolf MG700**
Der Standfleischwolf Gr.10. hat eine extra große Einfüllschale aus Gussmetall mit Abdeckhaube. 2 Geschwindigkeiten + Rücklaufschaltung. Technische Daten: 3 Lochscheiben aus Edelstahl für feines, mittleres und grobes, 4- Flügel Messer, 2 Wurstfüllrohre, 1 Kebbe- Vorsatz und 1 Stopfer, Leistung: 2000 Watt, 3 kg/min. Verarbeitungsmenge, Maße: 30,5x22x36 cm
Best. Nr. 75223

**8 Stabmixer MQ100 Curry**
Kompakter Stabmixer mit 600ml Mix und Messbecher. Einfache Geschwindigkeitskontrolle durch Einhandbedienung. Einzigartiger Spritzschutz für besonders sauberes Arbeiten. Leistung: 450 Watt, Maße: H 37,5x Ø 7,2cm.

Best. Nr. 100644

**9 Stabmixer Triblade XL HBM40.002WH**
Dieser vielseitige Stabmixer bietet hochwertige Leistung mit dem Triblade XL Schaft. Inklusive Edelstahl-Schneebesen und Mixbecher. Technische Daten: 20% längerer Schaft - größere Mengen auf einmal mixen, eine Geschwindigkeit + Turbostufe, leistungsstarker 850 Watt Motor, inkl. 0,5 L Mixbecher aus Kunststoff, mit Messskala und Ausgießer, Maße: 32x30x12 (LxHxB).
Best. Nr. 116925



① NEU



SEVERIN

**1 Heißluftfritteuse 5 Liter**
Für eine vielseitige, gesunde und schnelle Zubereitung ohne Zugabe von Öl oder Fett, schnell, gesund und energiesparend dank Heißluft-Technologie, 5 L Garraum, perfekt geeignet für bis zu 800 g Pommes frites, einstellbare Temperatur von 80 bis 200 °C, einstellbarer 60-Minuten-Timer mit Signalton, Kapazität Frittierkorb: 4,3 L, Leistung: 1.500 Watt
Best. Nr. 125605

② ROMMELSBACHER ElektroHausgeräte GmbH



**2 Heißluftfritteuse FRH 1700 8 Liter Edelstahl/schwarz**
Gesünder frittieren mit Heißluft, gleichmäßige Hitzeverteilung, Touch Control Sensoren, LED Display, 10 Programme, mit 8 Liter Volumen bis zu 1000 g Pommes. Leistung: 230V, 1700 Watt.
Best. Nr. 123439

③ + Punkte



**3 Edelstahl Fritteuse 3 Liter**
2000 Watt Leistung. Edelstahlgehäuse mit herausnehmbarem Fettbehälter, emailliert. Frittierkorb (24,5x14x9cm) und Fettbehälter sind spülmaschinengeeignet. Mit einstellbarer Temperaturregler bis 190° C und abnehmbarem Edelstahl-Staubschutzdeckel mit Sichtfenster uvm. Maße: ca. 44x25x25 cm.
Best. Nr. 112514

④ NEU



ROMMELSBACHER ElektroHausgeräte GmbH

**4 Multi Zerkleinerer MZ 800**
Hacken, schneiden, pürieren, vermischen – mit einem leichten Druck verarbeitet das Gerät Zwiebeln, Kräuter, Gemüse, Obst, Nüsse und Fleisch. Dabei lässt sich die Drehzahl des Messers in 22 Stufen regulieren, so dass jedes Lebensmittel perfekt zerkleinert, jede Mischung perfekt zubereitet wird. Die vielflügeligen Messer sind aus rostfreiem Edelstahl, Der klare Glasbehälter ist äußerst robust, hygienisch und sehr leicht zu reinigen. Ein kraftvoller Motor meistert alle Anforderungen leise und zur leichten Reinigung können alle abnehmbaren Teile in die Spülmaschine. Maße: 25,50 x 20,00 x 28,50 cm. Fassungsvermögen: 2,7 Liter. Leistung: 800 W.
Best. Nr. 128047

⑤



⑥ NEU



**6 Kontaktgrill KG2398 Keramik Beschichtung**
Fettfreies, gesundes grillen, perfekte und gleichmäßige Ergebnisse - dieser Kontaktgrill ist vielseitig einsetzbar, Die hochwertigen Keramikplatten sorgen für eine hervorragende Antihaftbeschichtung. Mit herausnehmbaren Platten zur einfachen Reinigung. Maße: (HxBxT): 15 x 35 x 32 cm.
Leistung: 1800 Watt.
Best. Nr. 127009

⑦



**5 Kontaktgriller KG 2410**
Mit der Kombination aus Grill und Toaster können Sie auch im Handumdrehen gesunde Mahlzeiten zubereiten! Ausgestattet mit fünf Grillstufen kann die Temperatur je nach Bedarf eingestellt werden. Eine Aufheizkontrollleuchte zeigt an, wann das Gerät einsatzbereit ist. Maße: 39,5 x 11,5 x 31,5 cm.
Leistung: 1700 Watt.
Best. Nr. 127007

**7 Toaster Automatik AT2589**
Exklusiv und voll ausgestattet: Für einen guten Start in den Tag! Dieser hochwertige Edelstahl Toaster hat einen integrierten Brötchenaufsatz inklusive Brotscheibenzentrierung für eine gleichmäßige Bräunung beider Brotseiten. Leistung: 800 W.
Best. Nr. 120968

⑧ NEU



**8 Einzelkochplatte Induktion**
Diese mobile, sehr leichte Induktionskochplatte ist perfekt als Zusatzkochstelle im Haus, kompaktes Design, platzsparend und sehr leicht für unterwegs, hochwertige Glaskeramik-Oberfläche, robust und pflegeleicht, für induktionsfähiges Kochgeschirr mit Bodendurchmesser von 12 bis 20 cm, LED-Anzeige, 9 Leistungsstufen, Steuerung über Touch Sensoren. Maße: 27,00 x 30,50 x 6,50 cm.
Leistung: 1800 Watt.
Best. Nr. 128048

⑨



ROMMELSBACHER ElektroHausgeräte GmbH

**9 Einzelkochplatte XXL, 22cm**
Die extra große, langlebige Gussheizplatte mit einem Durchmesser von 22cm sorgt für beste Wärmeverteilung und ist für alle Topfarten geeignet. Die Temperaturregelung erfolgt leistungsgesteuert über einen 7-Takt Schalter. 230 V ~ 2000 W, Edelstahl, hochwertiges Gehäuse aus Edelstahl gebürstet, mit Überhitzungsschutz und Kontrolllampe, Maße: 28 x 31,5 x 8 cm.
Best. Nr. 112339

⑩



**10 Einzelkochplatte weiß Leistung 1500W**
Praktische Kochplatte mit Leistung: ca. 1500 Watt. Kochfeld mit Durchmesser 18cm Maße Gerät: LxBxH 24,5x28,6x8,4 cm.
Best. Nr. 122544

⑪



silva

**Kochplatte weiß**
mit einer stufenlosen Temperatureinstellung durch ein Thermostat mit Kontrollleuchte. Mit einer hitzebeständigen Lackierung und automatischer Sicherheitsabschaltung. Mit rutschfesten Gummifüßen für einen sicheren Stand.

**11 Doppelkochplatte weiß Leistung 2250W**
Praktische Doppelkochplatte mit Leistung: ca. 1500 + 750 Watt. Kochfelder mit Durchmesser 18cm und 15cm Maße Gerät: LxBxH 47x28x7,7 cm.
Best. Nr. 122545



**1 Nudelmaschine I-Pasta & Imperia inkl. Schneidaufsatz**
Mit der Nudelmaschine Imperia und dem Schneidegerät "Duplex" können Sie Teigplatten mit 6 verschiedenen Stärken und 2 Nudelsorten wie Tagliatelle und Fettucine herstellen. Maße: 20,5x18,5x16,5 cm. Material: verchromter Stahl.
Best. Nr. 101338



**2 Nudelmaschine Antonietta mit verstellbarer Walze**
Verschiedene Einstellungen ermöglichen das Herstellen von verschiedenen Nudelsorten. Hochwertig verarbeitet, aus Chromstahl und Edelstahl. Eine Tischklemme und ein rutschfester Sockel sorgen für die notwendige Standfestigkeit. Maße: 20x20x15,5 cm. Teigbreite: 145mm, Teigdicke: 9 verschiedene Einstellungen von 0,3 bis 3 mm, für 3 Pastasorten: Lasagne 145 mm, Fetuccine 6,5 mm, Spaghetti 2mm
Best. Nr. 101340




**3 Nudelmaschine 'Pastarella' PM220**
Die vollautomatische Nudelmaschine produziert eine große Auswahl an Nudelsorten und ermöglicht darüber hinaus die Zubereitung individueller Rezepturen. Ob vegan, glutenfrei, mit Ei oder Vollkorn - die elektronisch gesteuerte Maschine mit integrierter Waage und automatischer Wasserzufuhr schafft bis zu 800g Nudeln in einem Durchlauf. 6 Automatik-Programme. Zusätzliche Wasserzufuhr, manuelles Kneten und Auspressen des Teiges, robuste Edelstahl Pressschnecke, stabiler 2-flügeliger Knethaken, Knetbehälter und Deckel, bruchsicher und abnehmbar, abnehmbarer 375 ml Wassertank, elektronische Statusanzeige des Wasserstands, 7 auswechselbare Nudelform-Einsätze. Leistung: 230V 220W, Gewicht: 5,78kg, Maße: 37x20x34cm
Best. Nr. 116157




**4 Back und Nudelbrett**
Für jeglichen Gebrauch in der Küche! Eine große Hilfe beim Brot und Kekse Backen oder bei der Herstellung von Nudeln! Aus Buche und Linde hergestellt.

| Größe | Best. Nr. |
|---|---|
| 60x40 cm | 68488 |
| 70x46 cm | 68490 |
| 80x52 cm | 127857 |



**5 Backblechausroller Buche**
Aus Buchenholz mit konisch laufender Walze Ø: 7,2 cm.
Best. Nr. 104543



**6 Teigroller aus Buche**
Maße: Ø 6x43,5 cm
Best. Nr. 26369



**7 Teigrolle Sillikon 25 cm**
Dank der Antihaft-Oberfläche bleibt kein Teig kleben, was das Ausrollen besonders einfach macht. Das langlebige und flexible Silikon ist leicht zu reinigen und spülmaschinenfest. Länge: 53 cm, ø: 6,5 cm, Material: Kunststoff/Silikon.
Best. Nr. 127036

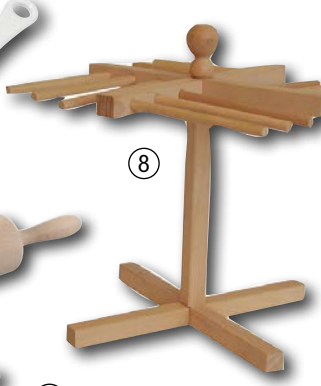

**8 Nudeltrockner aus Buchenholz**
Zum Trocknen von frisch geschnittenen Nudeln. Maße: 30x30x32cm.
Best. Nr. 108269



**9 Teigabstecher 15x11cm**
Unentbehrlich in jeder Küche, ob Kekserlteig, Brot- oder Gebäckteig, zum Verarbeiten von Plunder- oder Blätterteigen, man möchte den Teigabstecher nicht mehr missen, rostfrei, matt, mit Maßeinheit.
Best. Nr. 120791



**10 Maultaschen Set 3tlg.**
Maultaschen oder auch Nudelpresse genannt, in 3 verschiedenen Größen. (9 cm, 12cm, 15 cm). Für die einfache Herstellung von süßen oder sauren Teigwaren. (Maultaschen, Ravioli, Suppeneinlagen)
Best. Nr. 100746



**11 Metallsieb**
Großes stabiles Sieb aus Edelstahl, Durchmesser 24 cm, spülmaschinengeeignet.
Best. Nr. 73712




**12 Handmixer HMP30.AOWH**
Kompakt, leicht und bestens geeignet um tolle und schnelle Ergebnisse zu erzielen. Der leistungsstärkste Kenwood Handmixer mit 450 Watt Leistung bietet hohe Effizienz und Komfort. Der kompakte Handmixer ist leicht zu verstauen und einfach zu handhaben. Durch das geradlinige Design muss der Handmixer kaum gereinigt werden. Inkl. Teighaken und Schneebesen. Farbe: weiß
Best. Nr. 108513

**13 Teiger Teigreinigungstuch 2er Set**
Speziell entwickelt, um hartnäckige Teigreste zu entfernen, ohne die Oberflächen zu zerkratzen. Das Tuch ist langlebig, waschbar und besonders saugfähig. Es erleichtert die Reinigung von Schüsseln, Teigschabern, Knethaken und Küchenwerkzeugen, die eigenen Hände, dank der speziellen Struktur des Materials bleibt kein Teig mehr haften. Es entfernt auch Fett- und Kalkflecken, und man kann auch Obst und Gemüse damit putzen. Das Tuch unter fließendem Wasser oder im Geschirrspüler reinigen. Im 2er Set. Maße: 30 x 30 cm.
Best. Nr. 127311






**1 Backmatte aus Silikon 60x40cm**
Ideal für Kekse, Brot und Pizza sorgt unsere Silikon-Backmatte für gleichmäßige Wärmeverteilung und herausragende Ergebnisse ohne anzubrennen. Sie ist bis zu 250°C hitzebeständig und Spülmaschinen geeignet. Maße: 60 x 40 cm Maße: 60 x 40 cm
Best. Nr. 125494

**2 Back & Nudelbrett 60 x 46 cm**
Kneten, Ausrollen oder Formen – auf diesem robusten Brett hast du genug Platz für deine Back- und Nudelkreationen. Die praktische Kante sorgt dafür, dass nichts verrutscht, und die glatte Oberfläche lässt sich leicht reinigen. Maße: Höhe: 5 cm, Länge: 60 cm, Breite: 46 cm, Material: Kunststoff.
Best. Nr. 127035

**3 Back & Nudelbrett**
Kneten, Ausrollen oder Formen – auf diesem robusten Brett hast du genug Platz für deine Back- und Nudelkreationen.
Die praktische Kante sorgt dafür, dass nichts verrutscht, und die glatte Oberfläche lässt sich leicht reinigen. Maße: Höhe: 2 cm, Länge: 55 cm, Breite: 32,5 cm, Material: Holz.
Best. Nr. 127034

**4 Topfhandschuh "Dein Brot"**
Der hitzebeständige Handschuh aus hochwertigen rutschfesten Materialien. Waschbar bei 30 Grad, Maße: 280 x 180 mm.
Best. Nr. 125495

**5 Brotbeutel "Dein Brot"**
Aus hochwertigen, atmungsaktiven Materialien gefertigt, ermöglicht unser Brotbeutel eine optimale Luftzirkulation, die Schimmelbildung verhindert und gleichzeitig die Kruste knusprig hält, waschbar bei 40°C, Maße: 450x380mm
Best. Nr. 125496




**6 Getreidemühle „Mona“ Lärche**
Holzart: Lärche, Mahlleistung fein: 120 g/min, Mahlstein Ø: 90 mm, Gemisch Edelkorund und Keramik, Trichterfüllmenge: 1000 g, Maße: H / Ø 19 / 32,5 cm, Watt: 400, 230 V
Best. Nr. 99533

**Getreidemühle „Mona“ Zirbe**
Best. Nr. 99534

**7 Osttiroler Getreidemühle SILENCE - BUCHE**
Dieses besonders leise und schlichte Mahlgerät ist ein Trumpf für jeden Haushalt. Holzart (Massivholz): Buche, Mahlleistung fein: 130 g/min, Mahlstein: 90 mm, Trichterfüllmenge: 1200 g, Maße: HxTxB: 36x19x19 cm, Motor: 360 Watt, Gewicht: 9 kg, Mahlstein: Edelkorund und Keramik selbst schärfend, Mahlkammer: selbst reinigend, Feinheitsgrad: stufenlos einstellbar durch drehen des Trichters, Industriemotor mit Überlastungsschutz.
Best. Nr. 69406




**8 Getreidemühle Fidibus 21 250Watt**
Die Haushalt Getreidemühle mit Gehäuse aus Buche und starkem Industriemotor. Sie eignet sich für den kleinen Haushalt und für all jene, die die Genusswelt der Vollwertküche und das Selbermachen entdecken möchten. Die Mühle ist leicht zu bedienen, ein Drehen des Trichters genügt, um die gewünschte Feinheit einzustellen. Technische Daten: 250 Watt Motorleistung, mahlt 100 Gramm Weizen pro Minute, bei gröberer Einstellung die mehrfache Menge, Trichterfüllmenge: 850 g (Weizen), Mahlwerk: Korund/Keramik stufenlos einstellbar, Gewicht: 6,2 kg, HxBxT: 32,4cm x 15.3cm x 21,3cm, Unterstellhöhe für Schüssel: 11,6cm, 12 Jahre Garantie bei privater Nutzung!
Best. Nr. 115611

**9 Getreidemühle KOMOMIO 360 Watt**
Die Getreidemühle mit kraftvollen Industriemotor. Sie mahlt neben Getreide auch Hülsenfrüchte und Gewürze. Ein drehen des Trichters genügt, um die gewünschte Feinheit einzustellen. 360 Watt, mahlt 100 g Feinmehl pro Minute, bei gröberer Einstellung sogar die mehrfache Menge, Trichterfüllmenge: ca. 1200g (Weizen), Gewicht: 8 Kilo, Maße: 37,5 x 16 x 16,5 cm, Mahlwerk: Korund/Keramik stufenlos einstellbar. Perfekt für eine Haushaltsgröße von 3-5 Personen, 12 Jahre Garantie bei privater Nutzung!

| Farbe | Best. Nr. |
|---|---|
| gelb | 115612 |
| natur | 118987 |













### 1 Getreideflocker mit Kurbel M1

Das Modell M1 ist eine manuell zu bedienende Getreidemühle in modernem Design. Die Kurbel kann auf beiden Seiten eingesetzt werden. Daher ist die Futuria der erste Getreideflocker für Rechts- UND Linkshänder. Trichterfüllmenge: 80 g, Quetschmenge: 70 g/Minute, Unterstellhöhe für Schale: 9,5 cm, Lautstärke bei Hafer ~ 50 db, Quetschwerk: Edelstahl, Gehäuse: Massivholz, Gewicht: 1,5 kg, Abmessung (H x B x T): 20,5 x 10 x 13 cm.

| Ausführung | Best. Nr. |
|---|---|
| Buche | 125239 |
| Zirbe | 125241 |

### 2 Getreideflocker Futuria E1

Das Modell M1 ist ein elektrisch betriebener Getreideflocker in modernem Design. Für mehr Genuss und eine gesunde Ernährung in der Küche, zum Mahlen und Quetschen von Korn. Trichterfüllmenge: 300 g Quetschmenge: 100 g/Minute, Unterstellhöhe für Schale: 14 cm, Lautstärke bei Hafer: ~ 65 db, Quetschwerk: Edelstahl, Gehäuse: Massivholz, Gewicht: 7 kg, Garantie: 8 Jahre, Motor: 120 Watt, Abmessung (H x B x T): 30,5 x 16,5 x 18,5 cm.

| Ausführung | Best. Nr. |
|---|---|
| Buche | 125235 |
| Zirbe | 125236 |

### 3 Flockenquetsche

Machen Sie sich selbst leckeres Müsli mit frischen Kornflocken, Flocken als Suppeneinlage, in Vollwertgebäck oder einfach als Nascherei. Mit diesem Flocker können alle Getreidearten sowie ölhaltige Saaten gequetscht werden. Leicht verstellbares Quetschwerk, Holzart: Esche, Maße: 27x11x10 cm.
Best. Nr. 28974

### 4 Elektroflocker LISA Zirbe

Mit diesem Flocker können alle Getreidearten sowie ölhaltige Saaten, Gewürze und Salze gequetscht werden. Holzart: Zirbe, Flockleistung: 110g/Min., Gewicht: 5,5kg, 120 Watt Maße: Höhe 29cm Ø 15,5cm.
Best. Nr. 108905

### 5 Flockenquetsche Flocino

Frische Flocken im Handumdrehen. Der Flocker fasst 200g Hafer uvm. und quetscht 80-130g/min. Das Tischmodell ist mit einem Trichter aus weißem Kunststoff und einem Trichterdeckel aus massiver Buche ausgestattet. Mit raffiniertem Walzenwerk. Die Walzen und Achsen sind aus Edelstahl. Gewicht: ca.1,7 kg Maße: 16,2x9,3x12,3cm.
Best. Nr. 118591

### 6 Flockenquetsche FlicFloc

Frische Flocken jeden Morgen? Die Flockenquetsche fasst 100g Weizen, Roggen, Hafer, Leinsamen uvm. Quetscht 80-130g/min. Walzen und Achsen aus Edelstahl und Gehäuse aus Buche. Inkl. Schraubzwinge und Glas.
Best. Nr. 117497
















### 7 Brotform Peddigrohr oval

Brotformen aus Peddigrohr der perfekte Begleiter durch Ihren Backalltag. Ideal geeignet als Gärform für Teige, als Brotkorb oder einfach nur für Dekorationszwecke.

| Ausführung | Inhalt | Best. Nr. |
|---|---|---|
| oval-lang | 750 g | 73483 |
| oval-spezial | 1000 g | 73484 |
| oval-lang | 1500 g | 73485 |

### 8 Brotform Peddigrohr rund

Höhe 80mm.

| Inhalt | Ø (mm) | Best. Nr. |
|---|---|---|
| 500 g | 180 | 73480 |
| 1000 g | 215 | 73481 |
| 1500 g | 245 | 73482 |

### 9 Brotform 'Herz' rund

| Inhalt | Best. Nr. |
|---|---|
| 500g | 118630 |
| 1000g | 118631 |

### 10 Brotklee (Zigainerkraut) im Glas 100 g

Gibt Ihrem Brot die feine, herzhafte Note.
Best. Nr. 118691




### 11 Backmalz Bio 300g Dose

Bio Spezialmalzmehl für die perfekte Bräunung. Durch die Zugabe von ca. 30 g Backmalz auf 1 kg Mehl entfalten Kleingebäcke, Brötchen, Brezeln und Hefegebäck ihr volles Aroma, erhalten ein verbessertes Volumen und bleiben lange knusprig.
Best. Nr. 124763

### 12 Sauerteig Bio 300g Dose

Bio-Roggenvollkorn-Sauerteig für aromatischen Geschmack und rustikale Krume. Anstelle von frischem Sauerteig in Rezepten verwendbar.
Best. Nr. 124764

### 13 Brotgewürz 250 g

Brotgewürz mit den besten Zutaten: Kümmel, Fenchel, Koriander aus kontrolliert biologischem Anbau. Gibt Ihrem Brot die feine, herzhafte Note. Inhalt: 250 g.
Best. Nr. 118690




### 14 Brotgewürzmischung

Gibt jedem selbstgebackenem Brot die richtige Würze! Reine 100% Naturgewürzmischung ohne Zusatzstoffe, fein würzig abgerundet mit Kümmelnote, Koriander, Anis, Fenchel - nach altem Geheimrezept zubereitet.

| Inhalt (kg) | Best. Nr. |
|---|---|
| 0,5 | 54943 |
| 1 | 54714 |




**1 Saatenmix Bio 300g**
Ideal zum Bestreuen von Weckerl, Brot sowie auch Salaten, Suppen und Aufläufen. Eine Mischung aus Goldleinsamen, Leinsamen und Sonnenblumenkernen aus kontrolliert biologischem Anbau, Inhalt: 300 g
Best. Nr. 122657

**2 Bio Sauerteig Weizen trocken 170g**
Natürlicher Sauerteig zu Herstellung von traditionellen Weizen- und Weizenmischbroten, Dosierung: 60-95 g je Kilo Mehl. Zutaten: Weizenmehl, Wasser, Starterkulturen. Enthält Gluten. Inhalt: 170 g.
Best. Nr. 122658

**3 Bio Sauerteig Roggen trocken 170g**
Natürlicher Bio Sauerteig zur Herstellung von rustikalen, dunklen Roggen(vollkorn)- und Mischbroten. Dosierung: 50 - 70 g je Kilo Mehl. Zutaten: Roggenvollkornmehl aus kontrolliert biologischem Anbau. Enthält Gluten und Milch von Säugetieren. Inhalt: 170 g.
Best. Nr. 122659

**4 Backmalz Roggen Bio 250g**
Das dunkle Malz sorgt für eine saftige Krume, schöne Bräunung, bessere Teigreifung und längere Frische von dunklen Broten und Mischbroten. Dosierung: 3 - 10 g Backmalz auf 500 g Mehl. Inhalt 250 g.
Best. Nr. 122654

**5 Backmalz Gersten Bio 200g**
Das Bio-Gersten-Malz sorgt für eine saftige Krume, schöne Bräunung, bessere Teigreifung und längere Frische von hellen Broten und Gebäck wie Semmerl, Salzstangerl, usw.... Dosierung: 5 - 10 g Backmalz auf 500g Mehl. Enthält Gluten. Inhalt: 200 g.
Best. Nr. 122655

**6 Salzstangerl Salz grob 300g**
Zum Bestreuen von Gebäcksstücken. Inhalt 300 g.
Best. Nr. 122564

**7 Brotgewürz Bio 130g**
Eine tolle Gewürzmischung, Kümmel, Fenchel und Koriander verleihen deinen Broten und deinem Gebäck eine schmackhafte Würze, enthält Spuren von Gluten. Inhalt: 130 g.
Best. Nr. 122656















gw tirol

**8 Zirben Brotkiste mit Schneidbrett**
Die Zirben-Brotkiste mit integriertem Schneidbrett wird in liebevoller Handarbeit hergestellt. Zirbenholz ist somit wesentlich hygienischer als Kunststoff und daher auch der ideale Aufbewahrungsort für Brot und Gebäck. Außen-Maße: 391mm x 240mm x 170mm.
Best. Nr. 124214

**9 Teigtuch aus Leinen 50x60cm**
Das Teigtuch besteht aus 100% Bäckerleinen aus Österreich. Eingesetzt während der Ruhezeit bzw. Gare verhindert dieses Teigtuch das Austrocknen des Teigs und hält dabei eine konstante Temperatur. Dadurch können die Teiglinge, Germteig usw. gut rasten und aufgehen. Waschbar bei 60 Grad. Maße: 50cm x 60cm
Best. Nr. 124229

**10 Nudelholz aus Buchenholz**
Mit seiner glatten Oberfläche ist das Nudelholz perfekt geeignet für das Ausrollen und Bearbeiten sämtlicher Teiglinge wie z.B. Mürbteig, Pizzateig, Kekserlteig uvm. Widerstandsfähig, langlebig und leicht zu reinigen. Maße: L 45 cm, Durchmesser: 4,5 cm.
Best. Nr. 124222

**11 Bäckermesser**
Für kunstvolle Brote, denen niemand widerstehen kann.
Das Bäckermesser ist für jeden Brotbäcker ein Muss! Die scharfe Klinge hilft, die Brotoberfläche mit feinen Schnitten zu verzieren. Ob Blätter, Blumen oder grafische Musterungen. Die Klinge ist aus rostfreiem Edelstahl, der hochwertige Griff aus Buchenholz.
Best. Nr. 124228

**12 Teigspachtel mit Holzgriff**
Handlich, praktisch und ganz ohne Plastik! Unser Teigspachtel mit stabiler Niro-Kante und handlichem Holzgriff aus Buche hilft beim Teilen, Schaben, Glätten und Heben von Teigen aller Art.
Best. Nr. 124227

















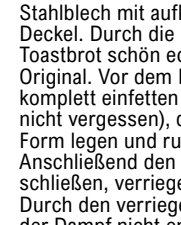

**13 Brotgewürz geschrotet**
Regionales frisch geschrotetes Brotgewürz. Für alle Brotarten geeignet. Sehr ergiebig. Zutaten: Kümmel, Koriander, Fenchel, Anis.

| Gewicht (g) | Best. Nr. |
|---|---|
| 80 | 119780 |
| 250 | 119781 |
| 500 | 119782 |

**14 Schaufel, Buche rund**
Backfreude maßgeschneidert! Mit den formschönen Schaufeln aus Buchen- oder Kiefernholz haben Sie in Ihrer Küche alles im Griff. Ganz natürlich und in jeder Größe.

| Größe | Best. Nr. |
|---|---|
| 14 cm | 24768 |
| 18 cm | 24769 |

**15 Brotstempel klein 5 cm**
Brotstempel aus hochwertigem Eichenholz, mit traditionellem christlichen Symbol aus Metall, nach alter Tradition hergestellt, zum Stempeln von Brot oder Striezeln.
Best. Nr. 24772

**Brotstempel groß 7 cm**
Best. Nr. 24773

**16 Toastbrotform mit Klappdeckel**
Toastbrotform aus aluminiertem Stahlblech mit aufklappbaren Deckel. Durch die Rillen wird ihr Toastbrot schön eckig und wie ein Original. Vor dem Backen die Form komplett einfetten (den Deckel nicht vergessen), den Teig in die Form legen und ruhen lassen. Anschließend den Deckel der Form schließen, verriegeln und backen. Durch den verriegelten Deckel kann der Dampf nicht entweichen, das Brot bleibt schön saftig und in Form.

| Ausführung | Best. Nr. |
|---|---|
| L/T/H 24x11x8 cm | 118628 |
| L/T/H 36x11x8 cm | 118629 |

**17 Brotbackform oval beschichtet**
Praktische Brotform aus Metall, antihaftbeschichtet und hitzebeständig bis +230°C, leicht per Hand zu reinigen. Maße: LxBxH: 26x16x9cm.
Best. Nr. 118879

**18 Mehlsieb aus Edelstahl**
Das beliebte Mehlsieb aus Edelstahl mit Skalierung an der Außenseite ist perfekt zum Sieben von Mehl, Zucker, Kakaopulver und anderen Zutaten geeignet.
Maße: ca. 15,5 x 10,5 x 9,5cm.
Best. Nr. 123306

**19 Semmel- bzw. Brötchendrücker - Form Sonne**
Eindruck machen leicht gemacht. Mit dem Semmeldrücker aus starkem Weißblech. Einfach den Teig zu einer Kugel rollen, umdrehen und eindrücken.
Best. Nr. 77658

**20 Semmel- bzw. Brötchendrücker - Form Spirale**
Best. Nr. 77700

**21 Semmel- bzw. Brötchendrücker - Form Stern**
Best. Nr. 77701









**1 Osttiroler Mehlsieb 20 cm fein**
Perfekt zur Herstellung von Schrot, Grieß und feinstem Mehl. Einfache Reinigung durch ausklopfen oder abkehren mit einem Mehlbesen.
Best. Nr. 69445

**Osttiroler Mehlsieb 17,5cm grob**
Best. Nr. 113761

**2 Zirbenfass**
Aus österreichischem Zirbenholz. Reich an Fassungsvermögen. Deckel auf – Deckel zu. So schnell löst man das Problem. Mit dem Osttiroler Zirbenfass: Die optimale Lösung zur Aufbewahrung von Mehl, Getreide, Tee, Salz usw.

| Höhe (mm) | Inhalt | Ø (mm) | Best. Nr. | |
|---|---|---|---|---|
| 105 | 500 g | 125 | 24766 | |
| 135 | 1000 g | 130 | 24767 | |
| 165 | 1500 g | 130 | 24791 | |
| 195 | 2000 g | 130 | 24792 | |

WALDNER
GETREIDEMÜHLEN

**3 Zirbenschüssel**
Naturgenuss aus einem Stück. Ob im Groß- oder im Kleinformat, ob als Auffangbehälter für Mehl oder als edles Accessoire für Zuhause: Die Osttiroler Zirbenschlüsseln sind für alles und Jeden zu haben. Gedrechselt aus einem Stück. Mit dem Duft nach Wald und Zirbe.

| Größe (cm) | Best. Nr. |
|---|---|
| 16 | 24794 |
| 20 | 24797 |
| 25 | 24798 |
| 30 | 24800 |

**4 Zirbenbrotdose Maxi**
Nie wieder Schimmelbildung garantiert unsere Brotdose aus hochwertigem, heimischen Zirbenholz, es enthält bis zu 0,5% Pinosylvin. Dieser Duftstoff wirkt nicht nur antibakteriell, sondern lässt nachweisbar Schadorganismen wie Pilzen oder Bakterien keine Chance! Durch die Leisten am Innenboden liegt das Brot nicht direkt am Boden auf. Eine optimale Luftzirkulation ist dadurch gewährleistet. Außenmaße H/T/B: 13,5 / 28 / 43 cm
Best. Nr. 111236

**Zirbenbrotdose Mini**
H/T/B: 13,5/ 25,5/ 33,5 cm
Best. Nr. 111235

**5 Schneidbrett mit Griff Akazienholz**
Akazienholz ist besonders robust und beständig gegen Feuchtigkeit. Durch seine natürliche Härte bleibt es länger frei von Schnitten und Kratzern. Es eignet sich nicht nur als Schneideunterlage, sondern auch als stilvolle Servierplatte. Handwäsche empfohlen.

| Breite (mm) | Länge (cm) | Best. Nr. |
|---|---|---|
| 140 | 29 | 127145 |
| 180 | 35 | 127146 |
| 220 | 45 | 127147 |

**6 Schneidbrett Natur Akazienholz**
Akazienholz ist besonders robust und beständig gegen Feuchtigkeit. Durch seine natürliche Härte bleibt es länger frei von Schnitten und Kratzern. Dank seiner einzigartigen Maserung ist jedes Brett ein Unikat und bringt eine warme, rustikale Atmosphäre in Ihre Küche, Handwäsche empfohlen.

| Breite (mm) | Länge (cm) | Best. Nr. |
|---|---|---|
| 160 | 40 | 127148 |
| 200 | 45 | 127149 |







**7 Bauernschüssel flach 'Streublumen'**
Die Bauernschüsseln aus Emaille mit zwei Haltegriffen sind ein bunter Blickfang in der Küche und erhalten den Geschmack der Speisen. Sie eignet sich als Obst- oder Salatschüsseln, aber auch als Serviergeschirr für viele Gerichte.

| Ausführung | Best. Nr. |
|---|---|
| Ø 24 cm | 48759 |
| Ø 18 cm | 48758 |

NEU

**Emailleserie Landlust**
Schnitt- und kratzfest, bakterienhemmend und aromaneutral, leichte Reinigung, recyclebar, CO2 neutral hergestellt in Österreich.

**8 Dichtungsdose rund Landlust mit Deckel 1 l**
Sie können Ihre Lieblingsspeisen sicher und bequem überallhin mitnehmen. Die Dose wird einfach befüllt, mit einer robusten Eisenspange sicher verschlossen und dank des praktischen Griffs leicht transportiert. Die Gummidichtung im Deckel schützt zuverlässig vor dem Auslaufen flüssiger Speisen. Zum sanften Erwärmen des Inhalts kann die Dose auch auf dem Herd verwendet werden. Für alle Herdarten geeignet.
Best. Nr. 127785



**9 Milchkanne mit Emaille Deckel und Holzgriff**
Eine nostalgische Milchkanne mit Emailledeckel mit gut schließender Silikondichtung sorgt dafür dass alles gut verschlossen ist. Träger aus Metall mit Holzgriff, schnitt- und kratzfest, bakterienhemmend, fruchtsäurebeständig, für Nickelallergiker geeignet.

| Inhalt (L) | Höhe (cm) | Best. Nr. |
|---|---|---|
| 1 | 18,30 | 127781 |
| 2 | 23,50 | 127784 |
| 1,5 | 19,50 | 127782 |



**10 Topf mit Bördel Landlust 3/8 l**
Dieser Emaillebecher mit Bördelrand kann direkt auf dem Herd erwärmt werden, geeignet für alle Herdarten. Schnitt- und kratzfest. Höhe: 8 cm. Durchmesser: 8 cm. Inhalt: 3/8 l.
Best. Nr. 127777




**11 Schnabeltopf Landlust 0,75l**
Dieser Schnabeltopf mit Bördelrand kann direkt auf dem Herd erwärmt werden, geeignet für alle Herdarten. Zum Erwärmen von Milch empfiehlt es sich, zuerst etwas Wasser einzufüllen, um ein Anbrennen zu vermeiden. Schnitt- und kratzfest.
Inhalt: 0,75 l.
Best. Nr. 127778



**12 Küchenmaß Landlust 1 l**
Im Inneren des Bechers befinden sich zwei Skalen: eine in Litern mit Centiliter-Einteilungen und je nach Größe des Küchenmaßes auch eine traditionelle österreichische Skala in ¼- oder 1/8-Liter-Schritten. Höhe: 14,8 cm. Durchmesser: 10 cm.
Inhalt: 1 l.
Best. Nr. 127780




**1 Springform 2 Böden 28cm**
Springform black metallic mit Flach-und Rohrboden und Springform-Ring mit Rillenprägung für besondere Stabilität, Antihaftbeschichtung für einfaches Entformen. Maße ca. Ø280x65mm.
Best. Nr. 107166




**2 Gugelhupfform 22 cm**
Aus hochwertigem Karbonstahl mit praktischer Antihaftbeschichtung für gleichmäßige Hitzeverteilung, minimales Einfetten und leichte Reinigung. Durchmesser: ca. 22 cm. Höhe Innen: ca. 10,5 cm. Höhe außen: ca. 12 cm.
Best. Nr. 127993



**3 Springform 28 cm**
aus robustem Stahlblech mit Antihaft-Beschichtung, gute Backergebnisse bei optimaler Wärmeverteilung. Leichte Reinigung. Höhe: ca. 6,5 cm.
Best. Nr. 127996




**4 Springform eckig**
Zum Backen und Schichten von Kuchen und Torten aller Art. Antihaft Beschichtung, Auslaufschutz, leichte Reinigung, temperaturbeständig bis +230°C, 5 Jahre Garantie.
Maße: 38x25x7 cm.
Best. Nr. 101326



**5 Kuchenform Blume Alu**
Mit dieser Kuchenform aus Aluminium backen Sie im Handumdrehen einen wunderschönen Blumenkuchen. Die Form hat einen Durchmesser von 22 cm und ist 9,5 cm hoch. Sie ist aus hochwertigem Aluminiumguss gefertigt und ist daher robust und langlebig. Die Form ist 2-Fach antihaftbeschichtet, sodass Ihr Kuchen leicht aus der Form gelöst werden kann. Reinigung per Hand. Hitzebeständigkeit: 230°C
Best. Nr. 123405



**6 Gugelhupfform Backemaille blau 24cm**
Einen herrlich duftenden Guglhupf zum Kaffee - mit dieser klassischen RIESS Backform aus hochwertigem Emaille gelingt ein perfekter Guglhupf. Innendurchmesser: 22 cm, Außendurchmesser: 24 cm.
Best. Nr. 120777



**7 Rehrückenform Backemaille blau 30x10cm**
Einen herrlich duftenden Rehrücken zum Kaffee - mit dieser klassischen RIESS Backform aus hochwertigem Emaille gelingt ein perfekter, herhafter Kuchen. Maße: L x B: 30 x 10 cm.
Best. Nr. 120778



**8 Brotbackform Backemaille blau 35cm**
Mit dieser Brotbackform können Sie ebenso große Kuchen backen, auch Pasteten und Parfait lassen sich gut herstellen, der Eisenkern verteil die Hitze optimal und das selbstgebackene Brot lässt sich durch die porenlos glatte Oberfläche leicht heraus lösen, einsetzbar auch bei sehr hohen Temperaturen bis 400° C möglich. Länge 35 cm, Breite 14 cm, Fassungsvermögen 2,50 Liter.
Best. Nr. 120780



**9 Königskuchenform Backemaille blau 30x10cm**
Einen herrlich duftenden Königskuchen zum Kaffee - mit dieser klassischen RIESS Backform aus hochwertigem Emaille gelingt ein perfekter, herzhafter Kuchen.
Maße: L x B: 30 x 10 cm.
Best. Nr. 120779



**10 Bratpfanne Backemaille blau 33x20cm**
Für alles was man im Ofen backen, braten oder überbacken kann und dieses auch gleich am Tisch in der Emaille servieren und aufschneiden möchte. Für süße und herzhafte Speisen. Maße: L x B: 33 x 20 cm.
Best. Nr. 120781



**11 Backpfanne Backemaille blau 28cm**
Emaille-Backpfanne, einsetzbar auf dem Herd sowohl auch im Backrohr. Verwendbar für alle Herdarten, auch für Induktion geeignet. Durchmesser 28cm, Höhe 7,5cm.
Best. Nr. 120799



**12 Tortenglocke**
Zwei praktische Schieber verbinden die Glocke mit dem Teller und garantieren so ein Höchstmaß an Stabilität. Die Haube verfügt über einen äußerst stabilen Griff. Kuchen oder andere Backwaren lassen sich auch mit der Tortenglocke einfrieren.
Maße: H x Ø: 16,5x34,5 cm, Farbe: lime grün, Material: Kunststoff.
Best. Nr. 100488



**13 Kuchenform mit Transportdeckel**
2 in 1 Kuchenform - Kuchenblech inkl. praktischem Transportdeckel mit Tragegriff. Antihaftbeschichtet, hitzebeständig bis 230°,
Material: Metall und Kunststoff,
Maße: 36x4,5x5 cm.
Best. Nr. 116736



**14 Backrahmen eckig**
Idealer Helfer zur Herstellung von leckerem Blechkuchen. Das Material besteht aus rostfreiem Edelstahl und ist lebensmittelecht und hygienisch. Eckig, stufenlos verstellbar, sehr stabil.
Maße: (LxBxH) 35-52x18-28x5 cm
Best. Nr. 13611



**15 Tortenring Edelstahl**
Tortenring verstellbar von ca. 16 - 30 cm, Höhe: ca. 8,5cm.
Best. Nr. 116693



WALDNER
GETREIDEMÜHLEN

**1 Lochblech ausziehbar**
Für jede Art von Kleingebäck geeignet. Aus Aluminium mit 3 mm Lochung. Durch das Lochraster wird die Hitze schnell an das Backgut weitergeleitet. Maße: 33x40 cm.
Best. Nr. 118621

**2 Herdbackblech Universal**
Aus Stahlblech, 2-fach antihaftbeschichtet, hoher Rand, hitzebeständig bis 230°C, stufenlos verstellbar von ca. 33-52 cm.
Maße: 33/52x3,5x33 cm.
Best. Nr. 104640



**3 Herdbackblech verstellbar**
Praktisches Herdbackblech verstellbar aus Stahlblech mit Antihaft-Beschichtung. Beste Backergebnisse durch ausgezeichnete Wärmeleitung, leichte Reinigung mit der Hand, temperaturbeständig bis 230°C, schwarz. Stufenlos verstellbar von 33x37-52x3cm.
Best. Nr. 117664



**4 Baguette-Backblech**
Vorgeformtes Baguette Backblech zum gleichzeitigen Backen von 3 großen Baguettes oder vielen kleinen Brötchen. Auch für überbackene Baguettes oder Pizzabrote geeignet, einfache Reinigung dank hochwertiger Antihaftbeschichtung.
Maße: 38,5x28x3,7 cm.
Best. Nr. 100704



**5 Auskühlgitter eckig**
Auskühlgitter für sämtliche Backwaren 40x30 cm, Material: Metall, verchromt.
Best. Nr. 116730



**6 Puderzuckerstreuer fein**
Küchenhelfer aus Edelstahl, zum dekorativen und schnellen Bestäuben, großes Füllvolumen, inklusive Schutzdeckel,
Maße: Ø 7,5x9,5cm.
Best. Nr. 100830



**7 Hefeteigschüssel**
Aus Kunststoff, mit Plopp-Effekt und Messskala auch als Frischhalteschüssel verwendbar, Deckel schließt fest, Ø: 32 cm, Inhalt: 6 l, geeignet für Transport, lagern und einfrieren.
Best. Nr. 14673




**8 Nussreibe Maxi**
Hochwertige Nussreibe Maxi in Topmarkenqualität von KELOMAT. Schneidtrommel fein aus Edelstahl. Rostfrei. Leicht zu reinigen und spülmaschinengeeignet. Schraubzwinge zum stabilen Fixieren. Maße: Höhe ca. 26cm, Breite: ca. 9cm.
Best. Nr. 106350



**9 Dauerbackpapier**
Das Dauerbackpapier 33x40 cm ist die bewährte Küchenhilfe die in keinem Haushalt mehr fehlen sollte. Kein zusätzliches Fett notwendig durch die Teflonbeschichtung, wiederverwendbar und zuschneidbar, hitzebeständig bis 260°, leichte Reinigung.
Best. Nr. 116731

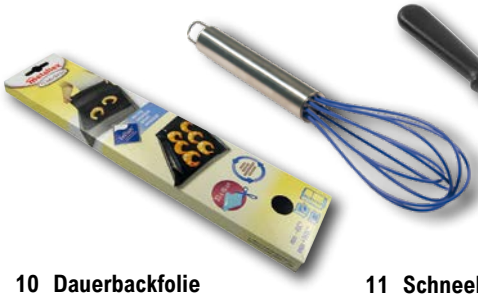

**10 Dauerbackfolie**
Prakitsche Dauerbackfolie mit Antihaftbeschichtung eignet sich bestens für verschiedene Anwendungsgebiete im Backrohr. Mit dieser Folie benötigen Sie keine Butter und kein Fett mehr und der Ofen bleibt sauber. 1 Stück,
Maße 40x33cm.
Best. Nr. 108712



**11 Schneebesen 22cm**
Der ergonomisch geformter Griff dieses Schneebesens und die perfekte Länge von 22cm machen jedes Rühren und Schlagen zum Kinderspiel, während das robuste Edelstahlmaterial eine lange Lebensdauer und einfache Reinigung verspricht. Länge: 22 cm.

| Länge (cm) | Best. Nr. |
|---|---|
| 22 | 125093 |
| 29 | 125094 |



**12 Winkelpalette für Tortenglasur**
Maße 25,4x3,7 cm
Best. Nr. 27285

**13 Teigrädchen**
Teigrädchen mit Kunststoffgriff. Gewellter Rand für eine dekorative Verzierung Ihrer Bäckereien. Besonders geeignet für Nudel,-Blätter oder Mürbteig. Spülmaschinengeeignet.
Best. Nr. 76049



**14 Torten Einteiler**
12/16 teilend, weiß,Ø 30 cm.
Best. Nr. 63588



**15 Einhandmehlsieb**
Einhandmehlsieb aus Metall, zum Aufbewahren von Mehl oder Puderzucker, zum gleichmäßigen Bemehlen und Bestreuen, Füllvolumen 350g,
Maße Ø 10,5x9,5cm.
Best. Nr. 100829



**16 Ausstecher-Set Bauernhof 5tlg.**
Tolles Ausstecher-Set Bauernhof 5tlg., aus Edelstahl, versch. Größen, spülmaschinengeeignet, Motive: Kuh, Hund, Henne, Traktor, Schwein, silber. Maße ca. 99x57,1x25mm
Best. Nr. 119038



**17 Fliegenhaube schwarz**
Diese Fliegenhaube schützt Lebensmittel und Getränke vor aufdringlichen Insekten.
Maße: L30,1 x B30,1 x H16,3cm.
Best. Nr. 112546



**1 Backpinsel Silikon**
Dieser Pinsel verliert garantiert kein Haar, ist hitzebeständig und vollkommen geschmacksneutral. Spülmaschinengeeignet.
Maße: 20,5x3,5 cm
Best. Nr. 13634

**2 Teigschaber Silikon**
Hitzebeständiger Silikonschaber mit Edelstahlgriff. Sicheren Halt gewährleistet der Kunststoffknopf im Griff. Spülmaschinengeeignet.
Maße 26,5x5,5 cm
Best. Nr. 13616



**3 Backpinsel Set**
Naturborsten und unbehandeltes Buchenholz 1" u. 1,5"
Best. Nr. 63669




**4 Teigspachtel**
1 Stk., Kunststoff, weiß.
Best. Nr. 17639



**5 Schmelz Töpfchen Edelstahl**
Einfach Kuvertüre langsam zum Schmelzen bringen, so erhalten Sie einen knackigen Überzug, der wunderschön matt glänzt. Spülmaschinengeeignet. Zum Schmelzen von kleinen Mengen an Bienenwachs geeignet.
Gesamtlänge: 26cm, Tiefe: 5,5cm, Ø der Schale ca. 11cm
Best. Nr. 73230



**6 Eierschneider Combi**
3 Funktionen - 1 Gerät: schneidet runde und ovale Scheiben sowie Spalten. Stabile Edelstahldrähte. Mit Anti-Rutsch-Applikation für eine sichere Handhabung.
Best. Nr. 101385



**7 Reibe Konisch**
Aus Edelstahl rostfrei, mit 4 Reibflächen: Gemüsereibe fein und grob / Kronenreibe/Universalreibe
Best. Nr. 97067




**8 Teigrolle mit Abstandhalter Edelstahl**
Durch die aufsteckbaren Abstandhalter aus PP und der aufgedruckten Mess-Skala (bis 34 cm) können Sie jeden Teig auf die gewünschte Höhe und Breite ausrollen, für gleichmäßige Teigdicke von je 2-10 mm. Spülmaschinengeeignet
Maße: 43 x 6,5 cm
Best. Nr. 123760



**9 Garnier & Krapfenspritze**
Mit 5 Tüllen, 21,5 cm, exaktes, gleichmäßiges garnieren und dekorieren. Leicht zu reinigen.
Inhalt: 0,18l
Best. Nr. 27298



**10 Spritzbeutel aus Baumwolle mit 7 Edelstahltüllen**
Spritzbeutel aus Baumwolle beschichtet und kochfest, mit 7 Edelstahl-Garniertüllen und mit Tüllen-Ansatzstück, um die Tüllen bei gefülltem Spritzbeutel wechseln zu können.
Best. Nr. 108897



**11 Schaumrollenform groß**
4 Stk. im Set, Stahlblech mit Antihaftbeschichtung/ Teflon Classic 130 x Ø 20/25 mm, konische Form
Best. Nr. 73264

**Schaumrollenform klein**
6 Stk. im Set. DM 1,7 cm, Länge 6,5 cm, Farben sortiert.
Best. Nr. 29138



**12 Kekspresse rostfrei**
Praktisch und schnell Kekse backen, mit 8 verschiedenen Tüllen und 13 Matrizen aus Alu, der Fantasie sind beim Formen und Verzieren keine Grenzen gesetzt. Hochwertige Qualität.
Best. Nr. 120790




**13 Einhand-Garnierspritze mit 6 Formtüllen**
Tupfen, Blumen, Ringe oder kunstvolle Zuckerschrift – der Kreativität sind keine Grenzen gesetzt. Mit sechs verschiedenen Tüllen, einfach die Gebäckspritze befüllen und loslegen! Dank des großen Füllvolumens können Sie lange dekorieren, ohne ständig nachfüllen zu müssen. Außerdem lässt sich die Einhand-Garnierspritze besonders leicht reinigen. Maße: ca. 33 x 5,5 x 9 cm.
Best. Nr. 126626




**14 Küchenhelfer Set 6-tlg.**
Bringt Ordnung in Ihre Küche, griffbereit und praktisch. Set bestehend aus: 1 x Schaumlöffel ca.32 x 11,2cm, 2 x Pfannenwender ca. 31 x 8cm und ca. 31,5 x 8,2cm, 1 x Spaghettilöffel ca. 29,5 x 6,5cm, 1 x Suppenkelle ca. 30 x 10cm, 1 x Leiste mit 5 Haken 30cm breit. Haken 5 cm lang.
Best. Nr. 126969



**15 Sahnegerät 0,5 Liter**
Frische Sahne in Sekundenschnelle, 3 bis 4 mal kräftig schütteln, schon ist die Schlagsahne gebrauchsfertig. Im Kühlschrank bis zu 14 Tage haltbar. 2 Jahre Garantie.
Best. Nr. 3050

**16 Sahnekapseln**
10 Stk.-Packung
Best. Nr. 1988



**17 Reinigungsschaber**
Praktischer Reinigungsschaber für Ceran Kochfelder
Best. Nr. 73527

**Ersatzklingen Reinigungsschaber**
Best. Nr. 73528

**18 Muffinformen**
Papierbackförmchen, Bodendurchmesser 50mm, 100Stk., weiß
Best. Nr. 17638



**1 Küchenwaage mechanisch weiß bis 3kg**
Die Küchenwaage hat eine Tragkraft von 5 kg und eine Auflösung von 20 g. Damit ist sie ideal zum Abmessen von Zutaten für Rezepte oder zum Wiegen von Lebensmitteln.
Best. Nr. 123204

**2 Küchenwaage digital silber bis 5kg**
Die Küchenwaage hat eine Tragkraft von 5 kg und eine Auflösung von 1 g. Damit ist sie ideal zum Abmessen von Zutaten für Rezepte oder zum Wiegen von Lebensmitteln.
Best. Nr. 123203



**3 Küchenwaage bis 5kg weiß aus Glas**
Moderne Küchenwaage ausgestattet mit 4 hochpräzisen Sensorsystemen mit LCD-Display und Zuwiege-Funktion. (Batterie 1xCR2032, im Lieferumfang enthalten).
Maße: 14,5x20,1x1,8cm.
Best. Nr. 115831

**4 Küchenwaage digital bis 15kg Glas schwarz**
Edle Küchenwaage mit bis zu 15kg Wiegebereich aus schwarzem Glas.
Maße: 21,8x21,8x3,4cm. Batterien nicht enthalten, es werden 2xAAA benötigt.
Best. Nr. 123430





BESTSELLER



**5 Küchenwaage 15kg**
Höchstkapazität bis 15000g, Graduierung bis 1g – Minimalgewicht: 2g. Wiegefläche aus Edelstahl. Gehäuse aus Kunststoff mit eingebautem Digital-Display. Hochpräziser Sensor ermöglicht akkurate Abwiege Ergebnisse. Anzeige in Gramm. Touch: Einschalten/Ausschalten, Tarierfunktion. Automatische Nullung, Anzeige bei Überlast und niedriger Batteriekapazität. Automatische Ausschaltfunktion. Versorgung: 3 x AAA Batterien. (nicht im Lieferumfang enthalten). Maße: Wiegefläche: 24,5x22,5 cm.
Best. Nr. 113674

**passende Batterien**

**Longlife POWER AAA,**

| Stück | Best. Nr. |
|---|---|
| 4 | 46117 |
| 12 | 120599 |

**Knopfzelle Electronics CR2032**
Best. Nr. 108253



**6 Milchkanne Emaille weiß 2 Liter**
Praktische Milchkanne mit Tragehenkel für das Aufbewahren von Milch, Saft und anderen Flüssigkeiten. Inklusive Deckel. Aus Stahl, emailliert, Farbe: weiß – in klassischem Design, ein echter Blickfang auf dem Frühstücks-, Kaffee- und Gartentisch. Maße: Ø ca. 13 cm, Höhe ca. 21 cm, Fassungsvermögen: ca. 2 Liter.
Best. Nr. 121510

**Milchkanne Emaille weiß 4 lt.**
Maße: Ø ca. 16 cm, Höhe ca. 29 cm, Fassungsvermögen: ca. 4 Liter.
Best. Nr. 121509



**7 Milchtragekanne 2l Kunststoff**
Die Kanne ist lebensmittelecht mit blauen Tragegriffen. Höhe 20,5 x Ø 13 cm Farbe: Weiß.
Best. Nr. 104552



**8 Milchkanne Edelstahl 1 lt**
Eine Milchkanne aus Edelstahl ist die perfekte Kanne für Milch und andere Flüssigkeiten. Sie ist robust, langlebig und leicht zu reinigen, mit Tragegriff. Inhalt: 1 Liter.
Best. Nr. 124012



NEU

**9 Wanduhr Küche mit Kurzzeitwecker**
Die Wanduhr für die Küche mit integriertem Kurzzeitwecker ist der perfekte Helfer für deinen Alltag. 4-farbig sortiert, Farbe ist nicht frei wählbar.
Material: aus Kunststoff, für 1 Mignon Batterie (AA)- nicht im Lieferumfang enthalten. Maße: ca. 22,5 cm.
Best. Nr. 127251



**10 Milchtopf**
Aus unverwüstlichem Edelstahl, mit Sandwichboden und Schnabel. Ø 12 cm, ca. 1 L Inhalt. Spülmaschinenfest.
Best. Nr. 20427




**11 Rührbecher 3in1**
Rührbecher mit Spritzschutz, sorgt dafür, dass die Küche beim Mixen sauber bleibt. Mit einem weiteren Deckel kann der Spritzschutz komplett geschlossen werden. Messskalen für Mehl, Zucker und Flüssigkeiten, gummierten Boden für sicheren Stand. Fassungsvermögen 2,2l.
Best. Nr. 29865



**12 Schnabeltopf 'Gänseglück '**
Emailliert, mit Skala.

| Ausführung | Inhalt | Best. Nr. |
|---|---|---|
| Ø 10 cm | 600 ml | 46441 |
| Ø 12 cm | 1000 ml | 46442 |
| Ø 14 cm | 1500 ml | 46443 |

**Schnabeltopf-Set "Gänseglück"**
Emailliert, mit Skala.
Inhalt: Set (600+1000+1500 ml)
Best. Nr. 46444



**13 Küchenmaß Glas**
Das Küchenmaß von Riess Kelomat ist ein vielseitiger und praktischer Helfer in der Küche. Es ist aus hochwertigen Materialien gefertigt und eignet sich sowohl für kalte als auch für heiße Flüssigkeiten. Das Küchenmaß ist in zwei Größen erhältlich und ist daher für jeden Bedarf geeignet.

| Inhalt (L) | Best. Nr. |
|---|---|
| 1 | 123202 |
| 0,5 | 123201 |




NEU




TOPQUALITÄT




**10 Küchenwaage Profi bis 15kg Edelstahl**
Wiegt exakt in 1-Gramm-Schritten von 5 Gramm bis 15 kg, Anzeige in Gramm, Pfund und Unzen, Inkl. Zuwiegefunktion ‚Tara' und Extrafunktion zum kurzzeitigen Speichern der Messung, intuitive Touch-Bedienung sowie ein gut lesbares, komfortables LED-Display. Geeignet für den professionellen Einsatz sowie dem privaten Haushalt. Inklusive 4 AA-Batterien. Maße LxBxH 23x18x2cm.
Best. Nr. 118877

**1 Schälmesser mit Holzgriff**
Der perfekte Helfer für präzises Schälen von Obst und Gemüse. Die scharfe Klinge ermöglicht feine, saubere Schnitte, während der ergonomische Holzgriff gut in der Hand liegt und für sicheren Halt sorgt. Länge: 242 mm. Klingenlänge: 90 mm. Material: Edelstahl.
Best. Nr. 127150

**2 Kochmesser mit Holzgriff**
Aus hochwertigem Edelstahl mit Holzgriff ist ein vielseitiges und unverzichtbares Küchenwerkzeug. Mit seiner scharfen, breiten Klinge eignet es sich ideal zum Schneiden, Hacken und Zerkleinern von Fleisch, Gemüse und Kräutern. Der ergonomische Holzgriff sorgt für eine bequeme Handhabung. Länge: 314 mm. Klingenlänge: 140 mm. Material: Edelstahl.
Best. Nr. 127151

**3 Santokumesser mit Holzgriff**
Ein Allrounder in der Küche und ideal für feine Schneidearbeiten. Mit seiner scharfen, breiten Klinge und der charakteristischen Kullen-Schliff-Technik lässt sich Fleisch, Fisch und Gemüse mühelos und präzise zerteilen. Länge: 300 mm, Klingenlänge: 140 mm, Material: Edelstahl.
Best. Nr. 127264

\+ Punkte

**4 Brotmesser mit Holzgriff**
Perfekt zum mühelosen Schneiden von Brot, Brötchen und Baguettes. Die lange, gezackte Klinge gleitet leicht durch harte Krusten und weiche Innenkrumen, ohne das Brot zu zerdrücken. Der ergonomische Holzgriff sorgt für einen sicheren und angenehmen Halt. Länge: 365 mm. Klingenlänge: 190 mm. Material: Edelstahl.
Best. Nr. 127265

**5 Tranchiermesser mit Holzgriff**
Das ideale Werkzeug für präzises Schneiden von Fleisch, Geflügel und Braten. Die lange, schmale Klinge ermöglicht feine, saubere Schnitte, ohne das Fleisch zu zerreißen. Der edle Holzgriff liegt angenehm in der Hand und sorgt für eine sichere, komfortable Handhabung. Länge: 330 mm. Klingenlänge: 200 mm. Material: Edelstahl.
Best. Nr. 127267

**Holzartikel** gehören seit Jahrhunderten zu den beliebtesten Utensilien, und das aus gutem Grund: Sie sind vielseitig, robust und besonders schonend zu Töpfen und Pfannen. Dank der ovalen Form eignen sie sich hervorragend zum Rühren und Wenden von Zutaten, insbesondere in schmalen und tiefen Gefäßen wie Töpfen oder Pfannen.

**6 Schlitzwender aus Holz mit Anti Rutsch Ring**
Maße: 31,3x7,3cm.
Best. Nr. 126966

**7 Kochlöffel aus Holz mit Anti Rutsch Ring**
Maße: 31x6,2cm.
Best. Nr. 126967

**8 Risottolöffel aus Holz mit Anti Rutsch Ring**
Maße: 31x6,2cm.
Best. Nr. 126968

**9 Pfannenwender aus Holz mit Anti Rutsch Ring**
Maße: 30x7,2cm.
Best. Nr. 126965

**11 Bratentopf mit Deckel Stilo**
Aus widerstandsfähigem, druckgegossenem Aluminium mit Glasdeckel ist ein zuverlässiger Begleiter für Ihre Küche, auch optisch ein Blickfang. Der Schmortopf bietet ausreichend Platz, um Schmorgerichte, Braten oder Eintöpfe gleichmäßig zu garen. Dank der robusten Antihaftbeschichtung bleibt nichts haften, und die Reinigung wird zum Kinderspiel. Nicht für das Backrohr und den Geschirrspüler geeignet.

| Inhalt (L) | Best. Nr. |
|---|---|
| 4 | 127754 |
| 6 | 127755 |

**12 Stielkasserole Stilo**
Mit ihrem kompakten Format eignet sich die Stielkasserole ideal zum Erhitzen von Soßen, Anbraten oder Garen kleinerer Gerichte. Die robuste Antihaftbeschichtung verhindert Anbrennen, sodass die Reinigung schnell und einfach gelingt. Für alle Herde und Induktion geeignet, gleichmäßige Wärmeverteilung, nicht für das Backrohr und den Geschirrspüler geeignet.

| Inhalt (L) | Best. Nr. |
|---|---|
| 1,2 | 127752 |
| 1,8 | 127753 |

**13 Bratpfanne Stilo**
Mit ihrer flachen Form eignet sich die Bratpfanne perfekt zum Anbraten von Fleisch, Fisch oder Gemüse sowie zum Braten von Eierspeisen. Die strapazierfähige Antihaftbeschichtung verhindert das Anhaften der Speisen, was die Reinigung deutlich erleichtert. Gleichmäßige Wärmeverteilung, nicht für das Backrohr und den Geschirrspüler geeignet.

| Ø (cm) | Best. Nr. |
|---|---|
| 24 | 127757 |
| 28 | 127759 |
| 26 | 127758 |

**14 Grillpfanne Stilo**
Dank der geriffelten Oberfläche eignet sich die Grillpfanne ideal zum Grillen von Fleisch, Fisch oder Gemüse und sorgt für ein authentisches Grillmuster. Die robuste Antihaftbeschichtung verhindert Anhaften und erleichtert die Reinigung erheblich. Gleichmäßige Wärmeverteilung, nicht für das Backrohr und den Geschirrspüler geeignet.

| Länge (cm) | Best. Nr. |
|---|---|
| 24 x 24 | 127760 |
| 28 x 28 | 127761 |




NEU












**1 Aluguss-Pfanne mit Glasdeckel**
Qualitätsaluminiumlegierung, 3mm starker Boden, langlebige Antihaft-Beschichtung, gleichmäßige Hitzeverteilung, gute Wärmeleitung, energiesparend, leicht zu reinigen - spülmaschinengeeignet.
Induktions geeignet.

| Größe | Best. Nr. |
|---|---|
| 24 cm | 97070 |
| 28 cm | 97071 |

**2 Schmorpfanne mit Glasdeckel**
Oma´s runde Schmorpfanne mit hohen Rand und ihren zwei Tragegriffen ist perfekt für alle Schmorgerichte und zum Dünsten von Gemüse oder Fleisch geeignet. Sie kann auch bei hoher Hitze in den Backofen gestellt werden. Hitzebeständig bis 450°C – maximal empfohlene Betriebstemperatur bei 220°. Schnitt-und kratzfest, leicht zu reinigen und für alle Herdarten (Gas, Elektro, Glaskeramik, Induktion, offenes Feuer) geeignet.

| Ø (mm) | Best. Nr. |
|---|---|
| 240 | 117800 |
| 280 | 117801 |

**3 Schmorpfanne mit Glasdeckel**
Aus hochwertigem Edelstahl mit einer robusten PTFE-Antihaftbeschichtung. Die so beschichtete Backofenpfanne mit zwei Griffen hat sehr gute Wärmeleitung, welche die Anbratzeit verkürzt und die Energie optimal nutzt. Sie ist der perfekte Begleiter für alle Gerichte, die auch im Backofen geschmort werden wollen. Für alle Herdarten geeignet auch Induktion. Höhe ca. 75mm.

| Größe | Best. Nr. |
|---|---|
| 24 cm | 104429 |
| 28 cm | 104430 |

**4 Gourmetpfanne Email**
Lange Lebensdauer, schnitt- und kratzfeste Oberfläche, geschmacksneutral, optimale Wärmeleitung und Bratergebnis durch Bräunungseffekt. Für alle Herdarten geeignet, insbesonders für Induktion. Einfache Reinigung, spülmaschinengeeignet. Für Nickelallergiker empfohlen.

| Größe | Best. Nr. |
|---|---|
| 24 cm | 66938 |
| 28 cm | 66939 |

**5 Palatschinkenpfanne**
Ideal für hauchdünne Palatschinken und Crépes, Außen: Anithaft-Spezialbeschichtung, Innen mit KELOmat-Antihaft-Versiegelung. ThermoStabilboden für Herdarten Gas/ Elektro/ Glaskeramik geeignet.
Ø 28 cm
Best. Nr. 66926

**Palatschinkenpfanne Induktion**
Für alle Herdarten geeignet (Elektro, Gas, Induktion, Glaskeramik).
Maße Ø 28cm.
Best. Nr. 116443

**6 Fischpfanne mit Glasdeckel 38x26cm**
Aus hochwertigem Edelstahl kombiniert mit einer Antihaftbeschichtung macht das Zubereiten von leckeren Fischgerichten zu einem Kinderspiel, da der Fisch nicht ankleben und leicht gewendet werden kann. Sie hat eine sehr gute Wärmeleitung, welche die Anbratzeit verkürzt und die Energie optimal nutzt. Zusätzlich hat sie einen tropffreien Schüttrand sowie zwei Edelstahlgriffe, wodurch die Perfekt Fischpfanne auch backofengeeignet ist. Für alle Herdarten geeignet auch Induktion. Maße 38×26 cm.
Best. Nr. 104431

**7 Pfanne Edelstahl mit Antihaft Versiegelung**
Eine robuste, langlebige Edelstahl-Pfanne mit hervorragender Wärmeverteilung. Für alle Herdarten, auch Induktion, geeignet. Backofenfest bis 180 Grad. Spülmaschinengeeignet.

| Größe (cm) | Best. Nr. |
|---|---|
| 24 | 124009 |
| 28 | 124010 |

**8 Fischpfanne mit Induktion**
Fischpfanne aus Aluminiumguss für eine fettarme Zubereitung, Gute Wärmeleitung, hitzeisolierter Kunststoffgriff, ausgezeichnete Antihaftbeschichtung, für alle Herdarten geeignet inkl. Induktion, besitzt 2 Ausgießvorrichtungen, Maße: 34x23x47cm
Best. Nr. 101773

**9 Bratpfanne**
Die KELOMAT PRIME Bratpfanne besteht aus mehreren Schichten mit einem Aluminiumkern, der die Wärme schnell und gleichmäßig leitet. Das sorgt für optimale Bratergebnisse und spart Energie. Dank der hochwertigen Keramikbeschichtung haftet nichts an, und die spezielle Wabenstruktur schützt die Oberfläche und macht sie besonders kratzfest und langlebig. Für alle Herdarten geeignet (Gas/ Elektro/Glaskeramik/Induktion). Keramische Antihaftversiegelung. Hitzefester, ergonomischer Edelstahlgriff, backofengeeignet, leicht zu reinigen. Spülmaschinenfest.

| Ø (cm) | Best. Nr. |
|---|---|
| 24 | 127786 |
| 28 | 127787 |

**10 Pfannen Set 7-tlg. Antihaft Cerafit Revolution**
Pfannenset mit Hochleistungs-Keramikbeschichtung, kratzfest und langlebig. Backofengeeignet bis 250 Grad, spülmaschinenfest.
Set Inhalt:
1 x Pfanne mit abnehmbarem Griff (Ø 28 cm)
1 x Pfanne mit abnehmbarem Griff (Ø 24 cm)
1 x Pfanne mit abnehmbarem Griff (Ø 20 cm)
1 x Design-Glasdeckel (Ø 28 cm)
1 x Design-Glasdeckel (Ø 24 cm)
2 x Vlies-Einleger
Best. Nr. 123978






**1 Universaltopf 10l aus Edelstahl**
mit Glasdeckel und Skala, 2,6 mm Kapselboden und 0,6 mm Edelstahl Kapselboden für gleichmäßige Wärmeverteilung. Hervorragend geeignet für Eintöpfe und Suppen. Für alle Herdarten inkl. Induktion geeignet. Maße; Ø 24 x H: 22,5 cm.
Best. Nr. 117635

**2 Universaltopf aus Edelstahl**
Edelstahltopf mit Glasdeckel, oben hochglanz poliert und unten matt gebürstet. Verkapselter Boden: 6 mm Alu für eine gleichmäßige Wärmeverteilung. Hervorragend geeignet für Eintöpfe und Suppen. Für alle Herdarten inkl. Indukton geeignet.

| Inhalt | Best. Nr. |
|---|---|
| 15 L | 117636 |
| 20 L | 117637 |

**3 Topf mit Glasdeckel 15L**
KELOMAT Topf aus hochwertigem Edelstahl rostfrei 18/10 mit bester Verarbeitung, zum vorteilhaften Preis, extra starke Ausführung. Vielseitige Verwendungs- und Einsatzmöglichkeiten, spülmaschinenfest. Superstarker Induktions-ThermoStabil-Kapselboden für schnelles Aufheizen, bessere Wärmeverteilung und längeres Warmhalten der Speisen. Für alle Herdarten geeignet (Gas/Keramik/Elektro/Induktion).
Best. Nr. 106348

**4 Kartoffeldämpfer Edelstahl mit Glasdeckel 3l**
Er besteht aus einem Topf mit einem Korb, der über dem Wasserbad schwebt. Der hitzebeständige Glasdeckel sorgt für eine gute Sicht auf die Kartoffeln und ermöglicht ein Überwachen des Garvorgangs. Spülmaschinengeeignet.
Größe: 20 cm, Höhe: 18 cm, Inhalt: 3 Liter. Edelstahl rostfrei. Geeignet für alle Herdarten, auch Induktion.
Best. Nr. 124011

**5 Fleischtopf 5 l aus Edelstahl**
Fleischtopf mit extra starkem, 3-schichtigen Kapsel-Thermoboden, wärmeisolierende Griffe mit Flammschutz. Glasdeckel mit Entlüfter, mit Skala auf der Innenseite, innen und außen hochglanzpoliert. Für alle Herdarten geeignet inkl. Induktion, spülmaschinengeeignet. Maße: ca. Ø 24 x H: 13,5 cm.
Best. Nr. 117638

**6 Kasserolle mit Bördel**
Aus Emaille mit extrastarkem Eisenblech, ummantelt von edelstem Glas. Außen erdig schwarz und granitgesprenkelt innen. Universelle Kochstellen-Eignung: Induktion, Glaskeramik, Elektroherd, Gasherd, Bratrohr. Einfache Reinigung.
Inhalt: 12 L
Best. Nr. 104450

**Deckel 32cm**
Best. Nr. 106347

**7 Schnellkochtopf Set Ø22cm 6l+3l ALFA**
Der extreme Druck im Inneren des Schnellkochtopfes beschleunigt die Garzeit und spart dabei Energie. Die Aromen, Geschmacksstoffe und vor allem wertvolle Vitamine und Mineralstoffe bleiben erhalten. Set: Schnellkochtopf (22 cm) mit 6,0 L, Schnellbratpfanne (22 cm) mit 3,0 L, Druckdeckel sowohl für Schnellkochtopf als auch für Schnellbratpfanne passend. Geeignet für alle Herdarten (Elektro/Gas/Glaskeramik/Induktion), leicht zu bedienendes Druckregelventil mit 2 Garstufen, mit Sicherheitsventil, Griffe mit Flammschutz.
Best. Nr. 117803

**8 Geschirrset Torrano 9tlg.**
Die Töpfe mit gebauchter Form, inklusive Sichtglasdeckel und Pfannen sind allesamt aus hochwertigem Edelstahl 18/10 und eignen sich für alle Herdarten und sind spülmaschinengeeignet. Mit superstarken Induktions-Thermo-Stabil-Kapselboden haben Sie kurze Anbratzeit, hohe Energieansetzung und Wärmespeicherung. Set beinhaltet: Je ein Fleischtopf Durchmesser 16 cm, 20cm, 24cm, 1 Bratentopf Durchmesser 20 cm, 1 Stielkasserolle Durchmesser 16 cm, 1 Glasdeckel Durchmesser 16 cm, 2 Glasdeckel Durchmesser 20 cm, 1 Glasdeckel Durchmesser 24 cm.
Best. Nr. 108983

**9 Weitling 32 cm blau/bunt**
Der Hit der 50er Jahre. Unsere Serie Pastell ist immer noch heiß begehrt, speziell die Weitlinge. Universelle Kochstellen-Eignung: Induktion, Glaskeramik, Elektroherd, Gasherd, Bratrohr. Einfache Reinigung.
Inhalt: 6 Liter. Made in Austria.
Best. Nr. 104428

**Weitling 28 cm goldgelb/bunt**
Best. Nr. 104427

**10 Koch – und Dünsteinsatz**
Dünsteinsatz für das schonende Zubereiten und Garen. Kann problemlos in der Größe von Ø 14 bis Ø 24 cm verstellt werden. Spülmaschinengeeignet
Best. Nr. 98700





RIESS



**1 Schmalzpfanne**
Schwere emaillierte Eisenpfanne, auch zum Einkochen geeignet. Auch für Induktion geeignet!
Ausführung: Ø 32/45 cm
Höhe (mm): 190
Best. Nr. 3778

**2 Schnitzel- oder Krapfenpfanne**
Aus Schwarzemaille mit Henkel. Ideal auch zum Krapfen Herausbacken. Für den kleinen und großen Haushalt. Auch für Induktion geeignet!

| Ausführung | Höhe (mm) | Best. Nr. |
|---|---|---|
| Ø 24 cm | 65 | 26453 |
| Ø 30 cm | 75 | 26454 |

**3 Schlemmerpfanne**
Extra starke Ausführung, schnitt- und kratzfest, leicht zu reinigen, Spülmaschinen geeignet. Optimale Wärmeverteilung. Induktionsgeeignet!

| Ausführung | Best. Nr. |
|---|---|
| Ø 20 cm | 77335 |
| Ø 24 cm | 77337 |
| Ø 26 cm | 77338 |

**4 Original Eisenpfanne Tirol**
Seit Jahrhunderten bewährt! Eisenpfannen sind hoch erhitzbar und geben die Hitze möglichst unvermindert an das Bratgut ab - somit werden beste Bratergebnisse erreicht. Keine andere Pfanne reicht an die alte, naturbelassene Eisenpfanne heran. Eisenpfannen sind preiswert und zudem sehr lange haltbar. Die Eisenpfanne Tirol von Riess überzeugt durch ihren hohen Rand, ist für alle Herdarten und sogar für das offene Feuer geeignet.

| Ausführung | Best. Nr. |
|---|---|
| Ø 20 cm | 57930 |
| Ø 24 cm | 57931 |
| Ø 28 cm | 57932 |
| Ø 32 cm | 57933 |
| Ø 40 cm | 57934 |

**5 Holzknechtpfanne**
Original Eisenpfannen seit Jahrhunderten bewährt. Pfannenkörper aus extra starkem Stahl gefertigt und somit für alle Herdarten bestens geeignet. Die Pfanne hält jeder Hitze stand. Ihr Fleisch wird herrlich braun und saftig.Der Pfannenstiel ist aus Echt-Holz und wird nicht heiß.

| Ausführung | Best. Nr. |
|---|---|
| Ø 24 cm | 31795 |
| Ø 20 cm | 54417 |

**6 Doppelbratpfanne 37 x 26 cm**
Herrliche Braten und Schmorgerichte werden perfekt in dieser Bratpfanne mit Deckel zubereitet. Verwendet man die beiden Teile separat, sind sie auch für süße und herzhafte Aufläufe und ähnliches zu verwenden. Mit zwei emaillierten Griffen für einfaches Hantieren. Für alle Herdarten (Gas, Elektro, Glaskeramik, Induktion, offenes Feuer) geeignet.
Schnitt- und kratzfest uvm.
Best. Nr. 20713



BESTSELLER

Hergestellt in Österreich



+ Punkte





RIESS

**7 Bratrohrpfanne**
Die Bratrohrpfanne zeichnet sich durch ihren besonders hohen Rand von 7 cm aus. Egal ob Auflauf, Braten oder sogar Süßspeisen wie Obstkuchen oder Buchteln lassen sich in ihr problemlos zubereiten. Die Speisen gelingen in der Bratrohrpfanne und nichts läuft über den hohen Rand. Der Rand ist rund geschwungen – Bördelrand in der Emaillesprache – dabei wird das Metall gebogen, um einen runden und stabilen Rand zu erzeugen.

| Größe (cm) | Best. Nr. |
|---|---|
| 41,6 x 32,8 x 4,5 | 43593 |
| 41,6 x 32,8 x 7 | 43594 |

**8 Oma´s Bratpfanne**
Große praktische Pfanne aus Schwarzemail zum Backen und Braten. Made in Austria.

| Größe | Best. Nr. |
|---|---|
| 33x20 cm | 104425 |
| 37x26 cm | 104426 |

**9 Panierset 3 tlg. Edelstahl**
Optimaler Küchenhelfer: Kein kleckern zwischen den Behältern, können separat ineinander gehängt werden, platzsparend und stapelbar.
Maße: ca. 22 x 15 x 3cm
Best. Nr. 116692



**10 Lunchboxen 6tlg. aus Edelstahl**
Tolle Lunchboxen, vielseitig einsetzbar, transparenter, dicht schließender Deckel, auslaufsicher und platzsparend, 6-teiliges Set bestehend aus:
1 x Box 330 ml - 13,5 x 4 x 9,5 cm
1 x Box 600 ml - 15,5 x 5 x 11,5 cm
1 x Box 1200 ml - 19 x 6 x 14,5 cm
sowie jeweils passende Deckel.
Best. Nr. 123758



## Professionelle Küchenmesser - geschmiedet

Die Messer sind aus einem Stück geschmiedet. Sie bestehen aus eisgehärtetem Molybdän-Vanadium-Stahl - dies garantiert Langlebigkeit, Korrosionsbeständigkeit und ein langes Bestehen der Klingenschärfe. Das spezielle Design und die genaue Anbringung der Bakelit Griffe verhindern das Eindringen von Wasser oder Lebensmittelresten zwischen Stahl und Griffstück. Alle Messer sind geschirrspülmaschinengeeignet.







**1 Küchenmesser Profi**
Ein wahrer Alleskönner in jeder Küche. Maße: 12,5 cm
Best. Nr. 69587

**2 Schälmesser Profi**
Müheloses Schälen und Schneiden von Obst und Gemüse. Gesamtlänge: 20,5cm, Klinge: 8,5 cm.
Best. Nr. 69588

**3 Brotmesser Profi**
Schneidet alle Arten von Brot in perfekte Scheiben. Maße: 23 cm
Best. Nr. 69590

**4 Tranchiergabel Profi**
Perfekte Helfer beim Tranchieren von Braten. Maße: 17,5 cm
Best. Nr. 69592

**5 Wetzstahl Profi 23cm geschmiedet**
Zum Schleifen von allen gängigen Küchenmessern. Griff aus Polypropylen. Länge Messer 23 cm aus Edelstahl. Gesamtlänge: 35cm.
Best. Nr. 69594

**6 Wild und Geflügelschere Profi**
Schwere Qualität. Perfekt zum Schneiden, Häuten und Zerlegen von Wild und Geflügel. Rostfrei!
Best. Nr. 69593

**7 Hackbeil Profi**
Extrem robust, ideal zur Zerkleinerung von großen Fleischstücken. Maße: 18 cm
Best. Nr. 69591




**8 Messerschärfer**
Mit 2 Bearbeitungsstufen: Schärfen und Abziehen.
Best. Nr. 104449

**9 Diamant-Hand-Messerschärfer Pronto**
Mit 2 Bearbeitungsstufen: Schärfen und Abziehen, für alle glatten Haushalts-, Freizeit- und Gewerbemesser. Diamantbeschichtete Schleifkörper, korrekte Schleifwinkel durch Rollenführung. LxBxH 17,5x5,5x5,5 cm, Gewicht ca. 0,3 kg.
Best. Nr. 45937

**10 Messerschärfer CC80 Hybrid Diamant**
Praktische Diamant-Messerschärfmaschine, für Haushaltsmesser geeignet. Für 2-Stufen-Winkelschliff "Fein-Schärfen" und "Ultrafine-Polieren". Perfekt für alle glatten, einfacettigen und zweifacettigen Schneiden. Präzisions Führung. Mit Hochleistungsmotor: ca. 40 Watt/230V. Maße: 20x9x10 cm.
Best. Nr. 127812

**11 Messerschärfer Diamant CC120 Chefs Choice**
Hochleistungsmotor 230 V, 75W, 3-Stufen-Winkelschliff: Vorschärfen, Schärfen, Abziehen, für alle glatten und gezahnten Haushalts- und Gewerbemesser, diamantbeschichtete Schleif- und Keramikscheiben. LxBxH: 25,00x11,2x11,00 cm, ca. 2,04 kg.
Best. Nr. 109513

**12 Bratenthermometer mit Timer**
Praktischer Kerntemperaturfühler aus Edelstahl mit Timerfunktion. Temperaturbereich von -50°C bis 250°C, Maßeinheit °C oder °F, Graduierung 1°C Sperrmodus - zur kontinuierlichen Temperaturüberwachung. Min./Max. - Temperatur Funktion, Temperatur Alarm 150 mm Edelstahlsonde, geeignet zum Verbleib im Ofen (hitzebeständig). Inklusive Batterie.
Best. Nr. 113270

**13 Universalthermometer digital**
Dieses handliche Universalthermometer mit Edelstahlfühler ermöglicht präzises Kochen und Braten von Fleisch sowie die perfekte Zubereitung von Kuchen, Brei, Soßen und mehr. Die Temperatur kann in Sekundenschnelle in 0,1 °C-Schritten auf dem Display abgelesen werden. Der Messbereich des digitalen Küchenthermometers von Leifheit liegt zwischen -45 °C und +200 °C. Maße: ca. 25,5 x 4 x 5,5 cm
Best. Nr. 126625

**14 Fleischthermometer**
Material: Glas/Edelstahl, Temperaturbereich 0 - 120 °C
Best. Nr. 102119

**15 Kurzzeitmesser**
Der Kurzzeitmesser aus Edelstahl ermöglicht die Zeit von einer Minute bis zu 60 Minuten genau zu messen. Sehr hilfreich in der Küche aber auch in anderen Bereichen, wo eine Zeitmessung nötig ist.
Höhe: ca. 7,5 cm.
Best. Nr. 123307







**1 Besteck Set 12-tlg.**
Hochwertiges Besteck Set 12-tlg. bestehend aus 6 Messer glatt und 6 Gabeln. Klinge aus hochwertigem Chrom-Molybdän-Stahl, Kunststoffgriff; spülmaschinengeeignet.
Best. Nr. 100095

**2 Messer Pro Dynamic 11 cm**
Mit Wellenschliff, Klingenlänge: 11 cm, ergonomischer Griff aus Polypropylen, grün
Best. Nr. 17186

**3 Messer Pro Dynamic 11 cm**
Mittelspitz, Klingenlänge: 11 cm, ergonomischer Griff aus Polypropylen, grün
Best. Nr. 17187

**4 Pfeifengabel**
Mit Kunststoffgriff - spülmaschinenfest. Qualitätsprodukt für Ihre Küche. Von Hand poliert und besonders langlebig, Gesamtlänge: 19cm.
Best. Nr. 43710

**Pfeifenmesser**
Best. Nr. 43711

**Pfeifengabel und Messer Set**
Bestehend aus je 4 Pfeifenmesser und Pfeifengabeln.
Best. Nr. 67005

**5 Bauerngabel**
Mit Holzgriff - Kirsch. Qualitätsprodukt für Ihre Küche. Von Hand poliert und langlebig. Gesamtlänge: 19cm.
Best. Nr. 19785

**Bauernmesser**
Best. Nr. 54411

**Bauerngabel und Messer Set**
Bestehend aus je 4 Bauerngabeln und Bauernmesser.
Best. Nr. 67006

**6 Steak-Gabeln Set zu 6 Stk.**
Die Zinken sind extra lang und breit, so dass Sie Ihr Steak mühelos halten und in dünne Scheiben schneiden können. Die Gabel ist auch spülmaschinenfest, so dass die Reinigung einfach ist.
Länge 200 mm. Inhalt: 6 Stück.
Best. Nr. 122948

**Steak-Messer Set zu 6 Stk.**
Die Klingen sind scharf und robust, so dass Sie mühelos jedes Steak in dünne Scheiben schneiden können.
Länge: 215 mm. Inhalt: 6 Stück.
Best. Nr. 122949




**7 Besteck-Set 60-tlg. Edelstahl rostfrei**
Es enthält je 12 Gabeln, Messer, Löffel und Kaffeelöffel. Das hochwertige Material ist langlebig, pflegeleicht und spülmaschinengeeignet.
Best. Nr. 127788

**8 Kinderbesteck-Set ZOO 4-tlg Edelstahl rostfrei**
Mit kindgerechten Größen und fröhlichen Tiermotiven ist es perfekt für kleine Hände.
Best. Nr. 127789







**9 Rührschüssel inkl. 3 Reiben Edelstahl**
Aus Edelstahl, ca. Ø 24cm mit Boden aus Silikon für einen sicheren Stand.
Best. Nr. 116743

**10 Salz- und Pfeffermühle elektrisch**
Elektrische Salz- und Pfeffermühle aus rostfreiem Edelstahl, (Batterien nicht enthalten) 4x Mignon, AA, LR6, 1.5 V, mit Lichtfunktion und Keramikmahlwerk, Ø: ca. 5cm, Höhe: 22,5 cm.
Best. Nr. 116680

**11 Kartoffelpresse Edelstahl**
Sehr stabile Ausführung.
Best. Nr. 6996

**12 Korkenzieher**
Hebelmodell, mit Kapselheber, Maße: 170mm, Material: verchromt
Best. Nr. 98097

**13 Knoblauchpresse**
Presst mehrere Zehen Knoblauch auf einmal, extra großer Trichter. Knoblauch schälen vor dem Einsatz. Integriertes Reinigungswerkzeug in der Presse. Handreinigung empfohlen.
Best. Nr. 60098




**14 Gemüseschäler**
Mit Zwei-Zonen-Griff für die perfekte Handhabung und praktischer Aufhängeöse.
Best. Nr. 113500

**15 Kochlöffelset Holz**
In drei verschiedenen Längen - 32, 25 und 28 cm. Holzart: Ahorn
Best. Nr. 39121

**16 Küchenhelfer Set 5-tlg. aus Holz**
Das Set enthält Pfannenwender, Kochlöffel, Schlitzwender, Salatlöffel, Utensilienhalter. Dank der natürlichen, antibakteriellen Eigenschaften von Bambus bleiben Ihre Utensilien hygienisch sauber.
Best. Nr. 127081



















**1 Trommelreibe Alu Zyliss Gourmet**
Der neue Klassiker aus dem Hause Zyliss. Aus stabilen Aluminiumguss-Gehäuse mit einem noch besseren Stand durch die neue Mechanik des Saugfußes. Der Stößel ist einfach zu reinigen und bei den neuen Edelstahltrommeln wurde die Schärfe verbessert. Schnell und unkompliziert Gemüse schneiden, reiben und raspeln, mit dieser Trommelreibe haben Sie für jedes Gemüse die richtige Reibe. Jede Trommelreibe wird mit einer feinen und einer groben Reibetrommel sowie mit einer Scheibentrommel geliefert. Zusätzlich sind eine Püree-Trommel, eine Bircher Müsli-Trommel sowie eine Julienne-Trommel erhältlich.
Best. Nr. 123666

**2 Püree Trommel Zyliss Gourmet**
Eine Zusatztrommel für die Zyliss Gourmet zur Püreezubereitung.
Best. Nr. 123667

**3 Universal/Bircher Trommel Gourmet**
Eine Zusatztrommel für die Zyliss Gourmet zur Bircher Müsli - Zubereitung.
Best. Nr. 123668

**4 Julienne Trommel Zyliss Gourmet**
Eine Zusatztrommel für die Zyliss Gourmet zur Julienne - Zubereitung.
Best. Nr. 123669

**5 Spätzleschaber Edelstahl mit Spachtel**
Der Spätzleschaber sorgt für sauberes und tropffreies Arbeiten. Leichte Reinigung, auch im Geschirrspüler. Maße: ca. 37 x 15,5 x 4,5 cm.
Best. Nr. 126628

**6 Spätzlehobel**
Material: Edelstahl/Kunststoff, Runde Lochung, für kurze Spätzle
Best. Nr. 101356

**7 Obst und Gemüse Hobel Profi Edelstahl**
Extra starke Ausführung
– Für Scheiben und Julienne ohne Klingenwechsel
– Restehalter mit inkludiertem Fingerschutz
– Stellknopf zum einfachen Einstellen
– Scheiben von 1 mm bis 9 mm Stärke
– 4,5 mm und 9 mm Gemüsestifte (Julienne)
– Robust durch Edelstahl Rostfrei
– Einfache Bedienung und Reinigung
Best. Nr. 123427

**8 Muskatreibe Edelstahl**
Der oval geformte Griff liegt beim Reiben des Gewürzes angenehm in der Hand. Maße: 24 x 6 x 1 cm.
Best. Nr. 126632

**9 Reibe fein Micro Cut**
Der lange, schmale Griff sorgt für eine besonders gute Handhabung. Die extrem scharfen und langlebigen Klingen schneiden die Lebensmittel präzise ab, anstatt sie zu zerreißen. So bleiben die Aromen von Gemüse, Käse und Co. erhalten.
Maße: ca. 42 x 4,5 x 2 cm.
Best. Nr. 126630

**Reibe grob Micro Cut**
Best. Nr. 126629

**10 Nicer Dicer Speed 7 tlg.**
Handliches Schneidgerät mit verschiedenen wechselbaren Einsätzen für vielfältigste Anwendungen. Scheiben, Streifen, fein Geriebenes, Würfel uvm. Gefertigt aus hochwertigem, rostfreien Edelstahl. Set bestehend aus: Rahmen, Multihobel mit 3 Klingen, Hobel-Einsatz mit Julienne, Reib-Einsatz, Schneidguthalter, Hebel, Rezeptheft.
Maße: 7,5x11,5x35,5 cm.
Best. Nr. 116490

**11 Dicer Plus Multireibe,12-tlg.**
Würfeln, stiften, vierteln, achteln und hobeln, reiben. Alles in einem Gerät! 5 Einsätze für 11 verschiedene Schneidergebnisse, kinderleichte, einfache Handhabung sicheres Schneiden, Finger/Hände kommen nicht in Kontakt mit Klingen. Sauberes Arbeiten – alles fällt direkt in den Auffangbehälter Im Set mit dabei: 1 Messereinsatz (6 x 6 mm u.12 x 12 mm), 1 Messereinsatz (6 x 36mm u.18x 18 mm), 1 Messereinsatz zum Vierteln u. Achteln, 1 Reib-Einsatz, grob; mit Abdeckung, 1 Hobel-Einsatz mit Klingenschutz, 1 Schneidguthalter mit Führung, inkl. Rezeptheft.
Best. Nr. 17347

**12 Nicer Dicer Fusion 16 tlg.**
Würfel, Stifte, Scheiben, Viertel, Achtel, reiben, hobeln, Julienne schneiden, transportieren und aufbewahren. Ein Multitalent für Ihre Küche. 16 teiliges Set bestehend aus: Schneidoberteil, Schneidunterteil, Messereinsatz (6x6 mm / 12x12 mm) Stifteraster groß, Messereinsatz für Viertel und Achtel, Schneidstempel Hobel mit Julienne Funktion, Restehalter Frei Hand Schneidguthalter, Auffangbehälter 2,5l Frischhaltedeckel und Spiralschneider Julienne, Farbe: Kiwi, Maße: 30,5x18x24cm.
Best. Nr. 116506




**1 Trinkgläser 6er Set bunt**
Ein Hingucker für jede Tafel, bunte Farben sorgen für eine gute Stimmung und und einen frischen und modernen Look. 6 verschieden farbige Gläser, Volumen: 320 ml.
Best. Nr. 123302



**2 Gläserset, 6-tlg. Color**
Mit farbigem Boden, Inhalt 0,3 l
Best. Nr. 57890



**3 Weinglas**
Inhalt ¼ l
Best. Nr. 25591



**4 Weinglas Weinlaub**
Inhalt ¼ l
Best. Nr. 25593



**5 Weinglas "Sommer G-Spritzter"**
Inhalt: 0,35 lt.
Best. Nr. 125412



**6 Schnaps-Stamperl**
Best. Nr. 39260



**7 Bierkrug Glas XL 1 Liter**
Der robuste Krug aus hochwertigem Glas liegt gut in der Hand und bietet ausreichend Platz für Ihr Lieblingsbier. Inhalt: 1 Liter
Best. Nr. 127247



**8 Bierglas**
Bierglas mit praktischen Henkel.
Material: Glas.

| Inhalt (L) | Best. Nr. |
|---|---|
| 0,5 | 125403 |
| 0,3 | 125402 |



**9 Bierglas**
Massives Bierglas 0,5 l Inhalt, durch den angenehm geformten Henkel liegt das Bierglas optimal in der Hand.
Best. Nr. 76646



**10 Bierkrug**
Massiver Bierkrug aus Glas mit Henkel - für den perfekten Biergenuss.

| Inhalt | Stück | Best. Nr. |
|---|---|---|
| 0,5 l | | 125406 |
| 0,3 l | 1 | 26348 |
| 0,3 l | 6 | 20624 |




**11 Weizenbierglas 6-er Set**
Genießen Sie den vollen Geschmack und das reiche Aroma Ihres Weizenbiers mit unserem speziell dafür konzipierten Glas.

| Inhalt (L) | Best. Nr. |
|---|---|
| 0,33 / 6 Stk | 125404 |
| 0,5 / 6 Stk | 125405 |




**12 Glaskrug 2 Liter**
Wunderschön zum Servieren von Wasser, Säften oder selbstgemachter Limonade oder auch Tee. Der Deckel hält Getränke länger frisch und schützt vor Insekten. Spülmaschinengeeignet.
Maße: Höhe: 25,4 cm, Länge: 14,7 cm, Breite: 14,1 cm.
Best. Nr. 127038



**13 Kühlschrank Krug 1,3 Liter**
Der Glaskrug mit einem Fassungsvermögen von ca. 1,3 Litern und Aluminiumdeckel eignet sich gut, um Getränke frisch und stilvoll aufzubewahren. Ob Wasser, Saft oder Eistee – der robuste Krug passt dank seiner schlanken Form ideal in jede Kühlschranktür. Maße: ca. 16,5 x 10,2 x 22,3 cm.
Best. Nr. 127091



**14 Vorratsdosen aus Glas 3er Set**
Zum aromatischen Aufbewahren, Einfrieren, Erwärmen und Transportieren, inklusive Deckel. Mit praktischem e-fach-Klickverschluss und Dichtungsring für auslaufsicheren Transport mit Mikrowellenabdichtung.
Temperaturbeständigkeit: von -20°C - 300°C. Ohne Deckel auch im Backofen verwendbar. Maße: klein 21 x 15,8 x 7 cm, mittel 18,1 x 13,7 x 6,4 cm, groß 15,3 x 11,6 x 5,8 cm
Best. Nr. 123707



**15 Rührschüssel Set 3tlg. aus Edelstahl**
Ein 3-teiliges Rührschüssel-Set aus Edelstahl mit Deckeln aus Kunststoff. Größen: ca. 18x10, 20x11, 22x11,5cm Fassungsvermögen: ca. 1,5, 2, 2,5l.
Best. Nr. 123305



**16 Eiswürfelformer**
2-tlg., mit Deckel, Maße: 25x10 cm.
Best. Nr. 116080



**17 Eiswürfelbereiter mit Behälter**
Mit diesem praktischen Set können
Maße: ca. 26 x 13,5 x 12,5cm.
Best. Nr. 127079







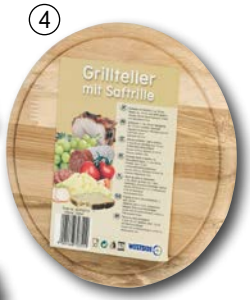




NEU





**1 Brettchenständer aus Bambus 7-teilig**
Bambus-Ständer mit 6 Brettchen, verfügen über eine hohe Schnittfestigkeit, schonen die Messerklinge und sind leicht zu reinigen. Brettchengröße: ca. 22 x 0,8 x 15 cm Gesamtmaße LxBxH : 15cm x 7cm x 31,5 cm. Handwäsche empfohlen.
Best. Nr. 108775

**2 Jausenbrettchen 3er Set Bambus**
Aus Bambus-Holz. Maße: LxBxH 22x14x0,8cm.
Best. Nr. 116754

**3 Jausenbrettl, 6-tlg.**
Ahorn, 12x23 cm
Best. Nr. 15

**4 Grillteller mit Saftrille**
Grillteller mit Saftrille Ø25cm. Stärke: ca. 1,5cm, aus Birke geleimt, nicht spülmaschinengeeignet.
Best. Nr. 13926

**5 Holzteller mit Saftrille Akazienholz**
Akazienholz ist besonders robust und beständig gegen Feuchtigkeit. Handwäsche empfohlen.
Best. Nr. 127144

**6 Frühstücksbrett 5er Set**
Frühstücks- bzw. Jausenbretter, gefertigt aus hellem Plantagenholz. Maße: ca. 21,5 x 13,5 x 1cm.
Best. Nr. 123312

**7 Jausenbrett rund mit Saftrille**
Sehr nett anzuschauen auf dem Jausentisch, sehr praktisch mit der Saftrille, gefertigt aus Birkenholz.

| Ø (mm) | Best. Nr. |
|---|---|
| 250 | 123313 |
| 280 | 123314 |









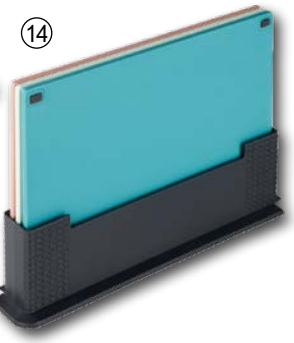








NEU

NEU

**8 Drehplatte**
Aus hellem Edelholz. Vielseitig zu verwenden - als Aufschnittplatte, Käseplatte oder für Torten.
Stärke: ca.1,8cm, aus Birke - geleimt.
Ø (mm): 350
Best. Nr. 14476

**9 Messer Set mit Schneidebrett 5-tlg.**
Bestehend aus: Chefmesser 18 cm, Allzweckmesser 13 cm, Gemüsemesser 9 cm, Küchenschere und Schneidebrett Maße: 20,9 x 8 x 1,2 cm.
Best. Nr. 127078

**10 Schneidebrett Schwein**
Bambus ist härter als Holz und daher besonders robust, antibakteriell, hygienisch und pflegeleicht. Ideal für jede Küche zum Schneiden, Servieren und für eine gelungene Jause. Auch ein tolles Geschenk.
Maße: L 49 x T 27,5 x H 1,1
Best. Nr. 125384

**11 Schneidebrett Kuh**
Maße: L 49,2 x T 30,9x H 1,3
Best. Nr. 125387

**12 Schneidebrett Huhn**
Maße: L 39,5x T 49,2 x H 1,3
Best. Nr. 125388

**13 Schneidbrett Kunststoff grün**
Ein Schneidbrett aus Kunststoff ist hygienisch, da es weniger anfällig für Bakterienansammlungen ist. Dank der glatten Oberfläche lässt es sich leicht reinigen und ist zudem spülmaschinenfest.

| Länge (cm) | Best. Nr. |
|---|---|
| 24 x 15 | 126948 |
| 29 x 19,5 | 126950 |
| 34 x 24 | 126951 |

**14 Schneidebrett mit Ständer 3er Set**
Zum Schneiden von Gemüse, Fleisch oder Brot, getrennt nutzbar. Dank des praktischen Ständers haben Sie die Bretter stets griffbereit und ordentlich verstaut. Einzelnes Schneidbrett: Größe 32 x22x0,7 cm. Ständer Größe: 35,3x6,9x9,2 cm.
Best. Nr. 127075



NEU



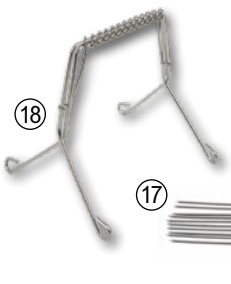







**15 Zwiebel und Multihacker**
Mit scharfen Klingen zerkleinert der Zwiebel- und Multihacker mühelos Zwiebeln, Gemüse, Obst, Kräuter oder Nüsse in Sekundenschnelle.
Maße: Ø 10,8 x 9 cm.
Best. Nr. 127089

**16 Bratenzange**
Praktische Bratenzange aus Edelstahl.
Best. Nr. 78347

**17 Rouladennadeln**
Rostfrei, 10 Stk. Packung.
Best. Nr. 26278

**18 Rouladenklammern 10er Set**
Klammern einfach um die Rouladen klemmen- fertig! Wiederverwendbar, rostfrei, Maße 6,5 x 7,5 x 6,0 cm.
Best. Nr. 57606

**19 Fleischklopfer**
Mit Metallplatte, aus Holz.
Best. Nr. 12180

**20 Grillspieße rostfrei**
22 cm, flach, 4 Stk. Packung.
Best. Nr. 15464

**21 Kartoffelgabel**
Griff: PP, Funktionsteil: Edelstahl, 14,5 cm, spülmaschinengeeignet
Best. Nr. 71499








**1 Filterkaffeemaschine mit 2 Thermokannen**
Perfekt für Familien oder Büros, ermöglicht dieses Gerät die Zubereitung von zwei Kaffeesorten gleichzeitig, sodass jeder seinen Lieblingskaffee genießen kann. Die Thermokannen bewahren die Temperatur und das Aroma des Kaffees über Stunden, ideal für lange Frühstücke oder als ständige Quelle frischen Kaffees während der Arbeit. Einfaches und tropffreies Ausgießen, Leistung: 1000 Watt, Kabellänge: 80 cm.
Best. Nr. 125609

**2 Kaffeemaschine KA 4823**
Filterkaffeemaschine für schnell und leise gebrühter Kaffee dank effektivem Heizelement mit bis zu 1.000 Watt. Kapazität von 10 Tassen (1,25 l), Glaskanne mit Frischwasserskala, Schwenkfilter mit herausnehmbarem Filtereinsatz 1 x 4, Tropfverschluss für sichere Kannenentnahme auch während des Brühvorganges, Wasserstandsanzeige beidseitig und gut sichtbar, automatische Abschaltung.
Best. Nr. 117377

**3 Kaffeevollautomat KVA 2400**
Mit seinem leistungsstarken 19-bar Pumpendruck sorgt der Kaffeevollautomat für perfekten Espresso und cremigen Cappuccino. Dank des integrierten Mahlwerks mit einstellbarem Mahlgrad genießen Sie frisch gemahlene Bohnen für jeden Kaffee. Mit Memoryfunktion, super leisem Mahlvorgang, patentiertes Brühsystem, Edelstahl-Mahlwerk, 1,2 L Wassertank.
Best. Nr. 127006

**4 Kaffee-und Gewürzmühle EKM200 Edelstahl**
Eignet sich perfekt zum Mahlen und Zerkleinern von Kaffeebohnen, Zucker, Gewürzen, Chilli, Kräutern, Nüssen, Getreide und mehr. Im Mahlbehälter werden frisches Kaffeepulver gemahlen oder getrocknete Gewürze aber auch Zucker, Getreide oder Nüsse zermahlen. Im Universalbehälter lassen sich frische Kräuter zerkleinern. Leistung: 230V. Maße: 10 x 10 x 20,50 cm
Best. Nr. 124789

**5 Kaffeemühle aus Edelstahl**
Kaffeemühle mit Keramik-Kegelmahlwerk, Mahlgrad individuell einstellbar, Dose mit Schnappverschluß, Griff aus Holz. Maße: ca. Ø 10 x H: 21,5cm.
Best. Nr. 116688









ROMMELSBACHER
ElektroHausgeräte GmbH









**6 Kaffee-und Gewürzmühle KM3879 Edelstahl**
Vielseitige Einsatzmöglichkeiten dank kraftvollem, hochwertigem Edelstahlmesser: geeignet zum Mahlen von Kaffeebohnen, Gewürzen, Nüssen uvm. Individuelle Mahlgrad-Einstellung durch Steuerung der Betriebsdauer per Tastendruck. Sichere Handhabung - Betrieb nur mit aufgesetztem Deckel möglich. Hochwertiges Edelstahl-Design. Mit integrierter Kabelaufwicklung und transparentem Deckel. Leistung: ca. 150 W, Kapazität: ca. 50 g Maße ca: 10,5x10,8x18,5.
Best. Nr. 107410

**7 Milchaufschäumer SM 3588**
Zum Aufschäumen und Erwärmen von Milch. Einfache Bedienung und schnelle Reinigung. Leistung: 550 W, Kapazität: 0,3 l
Best. Nr. 125631

**8 Waffelautomat WA 850 schwarz/ silber**
Durch die stufenlose Einstellung des gewünschten Bräunungsgrades gelingt jede Waffelvariante perfekt. Die Backampel hilft beim richtigen Timing. Durch den wärmeisolierten Griff und den integrierten Überhitzungsschutz ist eine gute Bediensicherheit gewährleistet. Die hochwertige Antihaft-beschichtung macht das Entnehmen der Waffeln einfach und sorgt zudem für eine leichte Reinigung. Leistung: 230V, Größe: 20 x 26 x 8,6 cm
Best. Nr. 124790

**9 Milchtopf 1,2l**
Doppelwandig für schonende Erhitzen im Wasserbad, verhindert Überkochen und Anbrennen mit Flötenkessel-Funktion, geeignet für folgende Kochstellen: Gas, Elektro und Ceran, nicht induktionsgeeignet. Maße:14x13cm (ohne Griff) Material: Edelstahl, Kunststoff.
Best. Nr. 116742

NEU

**10 Thermoskanne 1,5l Edelstahl**
Die Isolierflasche hält Ihre Getränke über Stunden heiß oder kalt ist auslaufsicher und leicht zu reinigen. Edelstahl ist geschmacksneutral und hygienisch. Einhandbedienung, mit Knopf zum Öffnen/Schließen, Maße: ca. 13,8 x 25 cm.
Best. Nr. 127096

**11 Thermosflasche Edelstahl 0,5l**
Die Isolierflasche hält Ihre Getränke über Stunden heiß oder kalt ist auslaufsicher und leicht zu reinigen. Edelstahl ist geschmacksneutral und hygienisch.

| Inhalt (L) | Best. Nr. |
|---|---|
| 0,5 | 127093 |
| 0,75 | 127094 |
| 1 | 127095 |



**1 Kaffeebecher Almspruch 0,3 l**
Aus Porzellan mit lieblichem Spruch perfekt für die Alm und Landwirtschaft. Inhalt 0,3l.
Best. Nr. 66210



**2 Kaffeebecher "Audrey"**
Dieser florale Kaffeebecher ist nicht nur ein Blickfang auf jedem Tisch, sondern auch praktisch für den täglichen Gebrauch.

| Inhalt | Best. Nr. |
|---|---|
| 0,4 l | 125416 |
| 0,32 l | 125414 |



**3 Kaffeebecher Katze 500ml**
Das niedliche Design bringt ländlichen Charme in deine Küche und ist spülmaschinengeeignet. Ein echter Hingucker für Tierfreunde und Katzenliebhaber! Inhalt: 500 ml.
Maße: ca. 12x14 cm.
Best. Nr. 127250

**4 Kaffeebecher Kuh 500ml**
Best. Nr. 127249



**5 Tasse mit Henkel Emaille 0,5l**
Diese Tasse mit Henkel ist aus weißem emailliertem Stahl gefertigt und hat einen schönen blauen Rand, spülmaschinenfest. Inhalt: 520 ml.
Best. Nr. 122951





NEU





**Kinderserie "Waldtiere"**
bringt Freude und Spaß in den Alltag Ihrer Kleinen. Material: Porzellan

**6 Kinderteller "Waldtiere"**
ø: 190 mm
Best. Nr. 125420

**7 Kindertasse "Waldtiere" 0,27lt**
Best. Nr. 125419

**8 Kinderschüssel "Waldtiere"**
Höhe: 50 mm ø:160 mm
Best. Nr. 125421

**9 Kindergläser "Waldtiere" 3-teilig**
Inhalt: 0,2 l
Best. Nr. 125422



**10 Tafel aus Schiefer in Herzform**
Die robuste Schieferoberfläche lässt sich leicht beschriften und immer wieder abwischen. Ideal für kreative Dekorationen oder als persönliches Geschenk. Mit Juteband zum Aufhängen und Kreide zum Beschriften. Maße: ca. 15x15 cm.
Best. Nr. 127233



NEU

**11 Untersetzer aus Schiefer Herz 4er Set**
Diese stilvollen und robusten Untersetzer schützen Ihre Oberflächen vor Kratzern und Flecken.
Maße: Durchmesser ca.: 10 cm.
Inhalt: 4er Set.
Best. Nr. 127237

**12 Untersetzer aus Schiefer Rund 4er Set**
Durchmesser ca.: 10 cm.
Best. Nr. 127235




**13 Salz und Pfefferstreuer Bier & Wein**
Ob für den eigenen Esstisch oder als lustiges Geschenk – diese Streuer bringen Stil und Spaß in Ihre Küche. Mit ihrem detailverliebten Design, das einer Bierflasche und einer Weinflasche nachempfunden ist, sorgen sie nicht nur für Würze, sondern auch für Gesprächsstoff.
Maße: LxBxH: 4,5 x 4,5 x 6 cm
Best. Nr. 127245



NEU



**14 Wasserkocher 1,7 l Edelstahl rostfrei**
Ideal für Tee, Kaffee oder heiße Speisen! Top Qualität mit Temperaturanzeige, 7 einstellbare Temperaturstufen: 40-100°C,Temperaturerhaltungsfunktion, Sicherheits-Schnappdeckel, automatische und manuelle Abschaltung, Kontrollleuchte, Abmessungen: 21 x 17 x 23 cm, Leistung: 220-240V, 50 Hz, 1850-2200W.
Best. Nr. 127791

**15 Wasserkocher 0,8 l schwarz**
aus rostfreiem Edelstahl mit 0,8 Liter Fassungsvermögen kombiniert modernes Design mit hoher Funktionalität. Dank des leistungsstarken Heizelements kocht das Wasser schnell und energiesparend. Ideal für Tee, Kaffee oder heiße Speisen! Abmessungen: 18,5 x 17,0 x 19,5 cm. Leistung: 1200 Watt.
Best. Nr. 127792



**16 Wasserkocher inox/schwarz WKS 3692**
Einfache Handhabung durch eine kabellose Technik, der Wasserkocher aus Edelstahlgehäuse liegt gut in der Hand beim Ein- und Außgießen. Der Sicherheitsdeckel lässt auch eine Einhandbedienung zu. 220-240V, 1850-2200 W. Füllmenge bis zu 1,5 Liter.
Best. Nr. 120966



**17 Eierkocher EK2303**
1 - 7 Eier, Ein-/Ausschalter mit Kontrolllicht, automatische Abschaltung mit Signalton, Edelstahl Heizplatte, inkl. Messbecher, transparenter Deckel, rutschfeste Füße, Maße: 18,4 x 14 x 14,8 cm
Gewicht: 0,462 kg
Leistung: 350 - 410 Watt
Best. Nr. 124091




ROMMELSBACHER
ElektroHausgeräte GmbH

Ratgeber
Dörr Rezepte



Video
























LEIFHEIT

**1 Dörrautomat DA 650**
Schonendes Konservieren von Obst, Gemüse, Kräutern, Pilzen, Fleisch und Fisch. Stabiles, doppelwandiges Edelstahl Gehäuse, große Dörrfläche 0,6 m², elektronische Bedienung über Touch Control Sensoren, LED-Display, 24 Stunden Zeitschaltuhr, automatische Abschaltfunktion mit Signalton, sehr leise, gleichmäßige Temperaturverteilung auf allen Ebenen, Temperatur von 35 °C bis 75 °C einstellbar, Überhitzungsschutz, extra langes XL-Kabel (1,9 m). Inklusive: 6 robuste Edelstahl Dörrtabletts (30,5 x 33,0 cm), 1 Dörrgitter, 1 Dörrunterlage Maße: 29x42x27,5 cm. Leistung: 600 Watt.
Best. Nr. 128045

**2 Dörrautomat DA 350**
Eignet sich perfekt zum schonenden Trocknen von Obst, Gemüse, Kräutern, Pilzen und mehr. Die Dörretagen sind mit feinmaschigen Gittern aus hygienischem Edelstahl ausgestattet und sogar höhenverstellbar. Dörretagen und Deckel abnehmbar, BPA-frei, Temperaturwahl von 35 °C bis 75 °C, energiesparend und leise im Betrieb, gleichmäßige Temperaturverteilung durch optimale Luftzirkulation, LCD-Display. Auch zum Auftauen geeignet automatische Abschaltung, Maße: 29x31x26cm.
Best. Nr. 116145

**3 Dörrautomat mit variablen Dörretagen**
Zum Dörren von Obst, Gemüse, Pilzen, Küchenkräutern uvm. Mit 5 großflächige 5cm hohe Dörretagen bieten eine maximale Dörrfläche. Variable Dörretagen einstellbar von Höhe 3cm-5cm. Mit Termostatregler von 35-70°C, Betriebskontrolle und Überhitzungsschutz. Einfache Reinigung und Beheizung von 430-500 Watt. Inklusive 2 Einlagen zum Herstellen von Fruchtleder.
Best. Nr. 106382

**4 Entsafter aus Edelstahl**
Entsaften von Obst und Gemüse leicht gemacht! Aus Edelstahl, verkapselter Sandwichboden und stoßfester Glasdeckel. Der Dampfentsafter ist für alle Herdarten geeignet - auch Induktion, spülmaschinengeeignet, 3 Jahre Garantie, inkl. Abfüllschlauch mit Klemme, Beschreibung mit Angaben zu Dampfzeiten.
Maße: Ø 25 cm, Inhalt Wassertopf 5l, Inhalt Entsafteraufsatz ca. 8l.
Best. Nr. 62180

**5 Dampfentsafter Edelstahl 10L**
Aus hochwertigem Edelstahl, rostfrei 18/8, geruchsneutral und lebensmittelgerecht - ohne Einwirkung auf Geschmack oder Aussehen des Fruchtgutes oder der Säfte. Starker Thermo Stabil-Kapselboden, deshalb für alle Herdarten (Gas/Elektro/Glaskeramik/Induktion) geeignet. Hohe Energieausnutzung, beste Hitze- und Dampfverteilung. Mit Glasdeckel zum Sichtkochen. Mit ergonomisch geformten Metallgriffen zum leichten Hantieren. Fruchtkorb 10,0 l, Saftbehälter 3,0 l, Wasserbehälter 5,2 l (auch als Kochtopf zu verwenden). Auch zum Dampfkochen einsetzbar. Ein Qualitätsprodukt der KELOMAT - Haushaltsgeräte
Best. Nr. 2295

**6 Elektro Entsafter Kochstar 28cm**
Mit einem großzügigen Durchmesser von 28cm bietet der Elektro Entsafter emailliert, ausreichend Kapazität, um große Mengen an Obst und Gemüse zu verarbeiten. Die elektrische Betriebsweise des Entsafters sorgt für eine schnelle und mühelose Saftgewinnung. Höhe 34 cm Inhalt für ca. 8 kg Obst oder 4 Liter. Leistung: 230 V, 1500 Watt.
Best. Nr. 125485

**7 Beerenpflücker**
Müheloses und rasches Pflücken.
Best. Nr. 7321

**8 Zwetschken/ Pflaumenentsteiner**
Mit dem Entsteiner von Leifheit befreien Sie Zwetschken, Pflaumen und Kriecherl im Handumdrehen von ihrem Kern. Besonders praktisch ist die Auffächerung des Fruchtfleisches, mit Edelstahlmesser, leichte Reinigung und hohe Standfestigkeit. Maße: ca. 20 x 11,5 x 23 cm
Best. Nr. 126621

**9 Zwetschken / Pflaumenentsteiner**
Entkernt und teilt Pflaumen kuchengerecht in einem Arbeitsschritt schnell und einfach. Auch ist der Kernlöser dank Zink-Druckguss besonders langlebig.
Maße: ca. 21,5 x 3,5 x 8,5 cm
Best. Nr. 126623

**10 Zwetschkenentkerner**
Aus Edelstahl mit Gummiband zum sicheren Schließen.
Best. Nr. 73558

**11 Apfelentkerner**
Maße: 215mm, Material: Edelstahl, spülmaschinengeeignet
Best. Nr. 98089













NEU





Buchtipp







TOP-ANGEBOT



**1 Gärtopf**
Aus echtem Steinzeug zum Konservieren von Kraut und Gemüse. Lange Lebensdauer, Geschmackneutralität und problemlose Pflege sind die Kennzeichen dieser Töpfe. Die Milchsäuregärung ist die einzige Konservierungsmethode, bei der alle natürlichen Bestandteile der Pflanze erhalten bleiben. Sie macht Lebensmittel haltbar und verbessert gleichzeitig die Qualität. Komplett mit Beschwerungsstein und Deckel.

| Inhalt | Best. Nr. |
|---|---|
| 5 Liter | 62200 |
| 10 Liter | 17950 |
| 15 Liter | 62201 |
| 20 Liter | 26714 |
| 30 Liter | 19436 |

**2 Krauthobel**
Massiver Hobel mit 3 rostfreien Edelstahlmessern. Hergestellt aus Buchenholz.

| Größe (cm) | Best. Nr. |
|---|---|
| 60 x 23 | 14790 |
| 40 x 15 | 62181 |
| 80 x 30 | 62182 |

**3 Krautstampfer**
Die absolut richtige Hilfe um das Kraut fest in den Gärtopf zu stampfen! Ø 6 cm, Länge 61 cm.
Best. Nr. 62183

**4 Kraut-Kartoffelstampfer 30cm**
Die richtige Hilfe um das Kraut fest in den Gärtopf zu stampfen! Ø 4,5cm Länge: ca.30cm.
Best. Nr. 112131

**5 Krautbohrer**
Schnell und einfach den Krautstrunken entfernen!
Tiefe 15 cm.
Best. Nr. 62184

**6 Gärtopf-Mini inkl. Stein creme**
Zum Konservieren von Kraut und Gemüse. Die Milchsäuregärung ist die einzige Konservierungsmethode, bei der alle natürlichen Bestandteile der Pflanze erhalten bleiben. Sie macht Lebensmittel haltbar und verbessert gleichzeitig die Qualität. Komplett mit Beschwerungsstein und Deckel.

| Inhalt | Best. Nr. |
|---|---|
| 2 Liter | 112133 |
| 3 Liter | 112134 |
| 4 Liter | 112135 |

**7 Haltbar machen - Gemüse, Kräuter, Pilze**
Über 150 Rezepte beweisen, dass haltbar Machen weit über Essiggurken, Sauerkraut und Chutney hinausgeht. Köstlichkeiten wie eingelegter Knoblauch, Pilze in Kräuteressig, Suppenwürze u.v.m. sind in dem umfangreichen Praxisbuch ebenso enthalten wie heilsame Hausmittel aus Gemüse und Kräutern wie Zwiebelschmiere, schwarzer Rettichsaft oder Erdäpfelwickel. 192 Seiten.
Best. Nr. 115292

**8 Sauerkraut**
Tradition - Gesundheit - Rezepte! Sauerkraut ist ein Dauerbrenner in der Küche und obendrein gesund ! Erfahren Sie hier wie man eigenes Sauerkraut herstellt, was drin steckt und und wie man es auf vielerlei Weise köstlich zubereiten kann.
125 Seiten
Best. Nr. 55220

**9 Einfülltricher Edelstahl**
Hochwertiger Edelstahltrichter rostfrei. Tülle: 3,5 cm,
Maße: Ø Oben: 12,5 cm,
spülmaschinengeeignet.
Best. Nr. 101308

**10 Trichter Edelstahl**
Trichter aus Edelstahl mit Sieb.
Durchmesser: 12,5 cm
Best. Nr. 23918

**11 Krautreibe zwei Messer 25x13cm**
Die Krauthobel aus Holz mit zwei scharfen Messern ist das perfekte Küchenwerkzeug für alle, die frisches Kraut schnell und mühelos zerkleinern möchten. Die langlebigen Klingen garantieren präzise Schnitte und maximale Effizienz.
Maße: 35,5 x 14 x 3,5 cm
Best. Nr. 126609

**Krautreibe drei Messer 44x15cm**
Maße: 44 x 15 x 3,5 cm
Best. Nr. 126610

**12 Krautreibe mit Schutzschublade 58x18cm**
Das perfekte Küchenwerkzeug für alle, die frisches Kraut schnell und mühelos zerkleinern möchten. Die Schutzschublade sorgt dafür, dass Ihre Finger stets geschützt sind. Die langlebigen Klingen garantieren präzise Schnitte und maximale Effizienz. Maße: 58 x 19 x 8 cm
Best. Nr. 126611

**Krautreibe mit Schutzschublade 63x23cm**
Maße: 63 x 23 x 9 cm.
Best. Nr. 126612

**13 Rumtopf**
Zur Herstellung werden im Laufe des Sommers nach und nach reife Früchte mit etwa der gleichen Menge Zucker und hochprozentigem Rum eingelegt. Die Früchte müssen dabei immer mit Flüssigkeit bedeckt bleiben. An einem kühlen, dunklen Ort luftdicht verschlossen aufbewahrt ist der Rumtopf im Winter fertig und kann als Kompott zu Grießpudding und anderen Süßspeisen serviert werden. Geeignet sind Beeren, Kirschen, Pflaumen, Aprikosen und andere Früchte.

| Inhalt | Best. Nr. |
|---|---|
| 3,5 Liter | 111978 |
| 5 Liter | 58028 |

**1 Einkochgläser 6 Stk. im Set**
Mit Schraubdeckel.
Inhalt: 210 ml
Best. Nr. 7315

**2 Einkochgläser 6 Stk. im Set**
Inhalt: 390 ml
Best. Nr. 7316

**Einkochgläser 6 Stk. im Set**
Inhalt: 720 ml
Best. Nr. 7317

**3 Einkochglas 6-tlg.**
Klassische Einkochgläser für ihr selbstgemachtes Marmelade, Chutneys, usw. Mit Schraubdeckel im Karo-Design.

| Inhalt (L) | Stück | Best. Nr. |
|---|---|---|
| 41 ml | 8-teilig | 128006 |
| 212 ml | 6-teilig | 128007 |
| 370 ml | 6-teilig | 128008 |
| 580 ml | 6-teilig | 128009 |
| 720 ml | 6-teilig | 128010 |

**4 Einkochglas 6-tlg. mit Liebe gemacht blau**
Klassische Einkochgläser für ihr selbstgemachtes Marmelade, Chutneys, usw. Mit Schraubdeckel im floralem Design und Spruch: "Mit Liebe gemacht". Deckelgröße: TO63.

| Inhalt (L) | Stück | Best. Nr. |
|---|---|---|
| 212 ml | 6-teilig | 127953 |
| 370 ml | 6-teilig | 127954 |

**Ersatzdeckel TO 63 10-tlg.**
Best. Nr. 127956

**5 Einkochglas 6-tlg. Klatschmohn blau TO63**

| Inhalt (L) | Best. Nr. |
|---|---|
| 212 ml | 127957 |
| 370 ml | 127958 |

**Ersatzdeckel TO63 10-tlg.**
Best. Nr. 127955

**6 Mini-Glas 12-er 6-eckig**
Die perfekte Ergänzung für jeden, der gerne selbst Marmeladen, Gelees oder Chutneys herstellt und präsentiert. Ideal auch für Honig.
Inhalt: 47 ml.
Best. Nr. 125401




**7 Bügelverschlußflasche vierkantig**
Praktische Glasflasche mit Bügelverschluß im Design: vierkantig.

| Inhalt | Best. Nr. |
|---|---|
| 250ml | 118506 |
| 500ml | 118507 |

**8 Eimer 5,7l inkl. 14 Gläser 195ml, 6-Kant**
Kunststoff-Eimer 5,7 l mit Früchtedekor und Metallbügel, DM 23cm, Höhe 19 cm. Mit 14 Marmeladegläser 195ml, 6-Kant mit Deckel.
Best. Nr. 104499

**9 Einkochglas mit Bügelverschluss**
Dicht schließender Verschluss mit Gummidichtung. Mit praktischem Bügelverschluss.

| | | Best. Nr. |
|---|---|---|
| rund | 200 ml | 97827 |
| eckig | 1 l | 7320 |
| eckig | 500 ml | 7318 |
| eckig | 750 ml | 7319 |
| eckig | 3 l | 26669 |

**10 Einkochglas 500 ml Tulpe 4-tlg. mit Deckel, Ring und Klammern**
Ein klassisches Einkochglas in Tulpenform. Zum Einwecken, Fermentieren, uvm. Mit Deckel, Ring und Klammern.
Material: Glas. Inhalt: 500 ml.
Best. Nr. 128012

**Einkochglas 220ml Tulpe 6-tlg. mit Deckel**
Inhalt: 220 ml.
Best. Nr. 128011




**11 Passiergerät mit 3 Scheiben**
Hochwertiges Passiergerät aus Edelstahl mit 3 Scheiben fein, mittel, grob in Topmarkenqualität von KELOMAT. Zum Passieren von Obst, Gemüse und Spätzle-Teig. Leicht zu reinigen, spülmaschinengeeignet.
Best. Nr. 106349

**12 Küchengarn**
Es wird Hauptsächlich zum Binden und Verschnüren von Lebensmitteln verwendet. Ideal für Braten, Rouladen, Geflügel und vieles mehr. Kann bis zu 230°C standhalten.
Länge: 100m.
Best. Nr. 112557

**13 Siebe-Set**
Bestehend aus stabilen, verzinnten Sieben mit 7, 10 und 16 cm Ø.
Best. Nr. 7453

**14 Glasheber**
Glasheber Edelstahl/Kunststoff schwarz. Für ein einfaches uns sicheres Herausheben von Einkochgläsern aus heißem Wasser. Praktische Hilfe beim Einkochen.
Best. Nr. 7084

**15 Kirschentkerner**
Trichter mit Zuführung und Behälter für Kerne, hochwertige Kunststoffe, Metallteile aus rostfreiem Edelstahl, Saugfuß. Maße: 27,5x19x11,5 cm
Best. Nr. 23972

**16 Kirschentsteiner**
Kirschentsteiner machen das Entkernen von Kirschen zu einem Kinderspiel. Effiziente Entfernung der Kerne ohne Fruchtfleisch zu verlieren. Maße: ca. 16,5 x 8,3 cm.
Best. Nr. 123303

**17 Kirschenentkerner Lady**
Praktischer Kirschentkerner in toller Farbe.
Best. Nr. 114685











LEIFHEIT



NEU



NEU



**1 Fruchtbeerenpresse**
Mechanisches Handgerät für die Gewinnung von Säften und Püree von fruchthaltigen Beeren und Trauben. Mit Stampfer aus Kunststoff und Schraubzwinge zur Befestigung am Tisch.
Nicht spülmaschinengeeignet.
Material: Grauguss
Best. Nr. 17063

**2 Passiermaschine mit 3 Einsätzen**
Material: Rostfreier Edelstahl, mit 3 auswechselbaren Lochscheiben (2mm, 3mm und 6mm) und wirkungsvollem Abstreifer am äußeren Boden. Mit Auflageraster zum Entsaften und Pürieren
Ø: 19,5 cm
Best. Nr. 23912

**3 Draht Passiersieb**
Aus Edelstahl, Passierkugel aus Holz, auch als Sieb verwendbar!
Best. Nr. 23915

**4 Passierer**
Ø: 10x17 cm, Holzart: Buche
Best. Nr. 25610

**5 Kirschentkerner Cherrymat 3.0**
Das clevere Gerät entkernt bis zu 15 kg frische oder konservierte Kirschen pro Stunde – schnell und sauber.
Maße: ca. 16,5 x 11,5 x 16 cm.
Best. Nr. 126618

**6 Kirschentkerner**
Der Kirschentkerner entfernt nicht nur sauber und einfach die Kerne von Kirschen, auch von Oliven, sondern auch die von empfindlichen Früchten.
Maße: ca. 11 x 3,5 x 18,5 cm.
Best. Nr. 126620

**7 Passiertuch 75x62cm reine Baumwolle**
Ob für die Herstellung von selbstgemachtem Käse, die Zubereitung klarer Suppen oder das Entsaften von Früchten – das Passiertuch aus ist Ihr idealer Helfer. Leicht zu reinigen und wieder verwendbar, Waschbar bis 95°
Maße: 7,5 cm x 6,2 cm.
Best. Nr. 125370

**8 Passiertuch**
Aus einem Spezialvlies – für das Passieren von Früchten geeignet. Waschbar bis 60°und wiederverwendbar. Maße: 75x75 cm.
Best. Nr. 24948













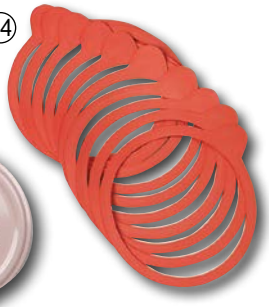



NEU



**9 Einkochthermometer**
Messbereich: 40C°- 200C°,
Länge: 29cm
Best. Nr. 101955

**10 Schraubverschluss gold 10 Stk.**

| Ø (mm) | Best. Nr. |
|---|---|
| 58 | 77778 |
| 63 | 108645 |
| 66 | 77775 |
| 70 | 108646 |
| 82 | 77777 |

**11 Deckel 10er Beutel Mit Liebe gemacht**

| Ø (mm) | Best. Nr. |
|---|---|
| 66 | 118515 |
| 82 | 118516 |

**12 Deckel Ø82mm 10er Beutel Karodekor**
Best. Nr. 118513

**13 Dichtring zu Bügelverschluss 20Stk./Pkg.**
Maße: Außen Ø 24mm Loch Mitte: 5mm 20 Stk. in einer Pkg.
Best. Nr. 67263

**14 Einkochringe**
Gummi, 10 Stk. Packung

| Größe (mm) | Best. Nr. |
|---|---|
| 94 x 108 | 7090 |
| 54x67 | 10311 |
| 74 x 86 | 45093 |

**15 Etiketten und Gummiringe 96-tlg.**
Perfekt für die Beschriftung und luftdichte Versiegelung von Einmachgläsern und Gewürzdosen.
Best. Nr. 125374

**16 Klebe-Etiketten 24tlg.**
Verleihen Sie Ihren Einmachkreationen eine persönliche Note mit unserem 24-teiligen Set an Einmachetiketten.
Best. Nr. 125373

**17 Natürlich Konservieren Praxishandbuch**
Einkochen, einlegen, einfrieren, trocknen, entsaften, Milchsäure-gärung oder Essig herstellen - die Methoden werden umfassend und praxisnah vorgestellt. Mit Praxiswissen zum Frischhalten, richtigen Lagern und Haltbarmachen und 200 Rezepten uvm. 336 Seiten.
Best. Nr. 112668

**18 Das Bäuerinnen Einkochbuch**
Sie bringen den Sommer ins Glas. Da uns die Erntezeit nicht nur Süßes schenkt, sondern auch jede Menge Gemüse, gibt`s natürlich auch viele Rezepte dazu. 128 Seiten
Best. Nr. 1801



**1 Glasflasche**
In eleganter Form aus Glas mit Korken. Ideal zum Füllen selbstgemachter Schnäpse oder Liköre. Einfach für viele Zwecke zu verwenden.

| Ausführung | Inhalt | Best. Nr. |
|---|---|---|
| bauchig | 0,2 L | 7234 |
| bauchig | 0,5 L | 113100 |

**2 Flasche klar 4-kant mit Schraubverschluss**
Die klassische Saftflasche in eckiger Form für verschiedene Flüssigkeiten wie Säfte, Sirup, Kräuterauszüge, Milch, usw. Mit Schraubverschluss in Silber, Material: Glas.

| Inhalt (L) | Best. Nr. |
|---|---|
| 0,1 | 127949 |
| 0,25 | 127950 |
| 0,5 | 127951 |

**3 Saftflasche karo/rot 6tlg.**
Die klassische Saftflasche für verschiedene Flüssigkeiten wie Säfte, Sirup, Kräuterauszüge, Milch, usw., Deckel im Karo Design. Deckelgröße: TO43. Material: Glas.

| Inhalt (L) | Stück | Best. Nr. |
|---|---|---|
| 0,25 | 6-teilig | 127941 |
| 0,5 | 6-teilig | 127942 |
| 1 | 6-teilig | 127944 |

**4 Flasche mit Kunststoff-Schraubverschluss**

| Inhalt | Best. Nr. |
|---|---|
| 0,5 l | 39297 |
| 0,25 l | 77781 |
| 0,35 l | 77782 |
| 1 l | 39296 |

**5 Flasche mit Bügelverschluss**
Für selbstgemachte Säfte oder Schnäpse, mit Bügelverschluss.

| Inhalt | Best. Nr. |
|---|---|
| 0,5 l | 67013 |
| 0,25 l | 67012 |
| 1 l | 26712 |

**6 Flasche mit Bügelverschluss 5 Liter**
Praktische 5 Liter Flasche aus robusten Glas mit Bügelverschluss für ein einfaches öffnen und schließen. Maße: Ø 18mm, Höhe: 370mm.
Best. Nr. 126122

**7 Flaschenkork, 5 Stk.**
Mit Holzgriff, 19 mm
Best. Nr. 4360

**8 Naturkorken konisch**
Für Glasballon und Korbflaschen.

| | Best. Nr. |
|---|---|
| 35 / 30 | 46389 |
| 40 / 35 | 45986 |
| 45 / 40 | 46390 |
| 55 / 50 | 112801 |

**9 Schraubverschluss 10-tlg. gold**
Ersatz-Schraubverschlüsse in Gold für diverse Glasflaschen.
Best. Nr. 127952

**10 Flaschenverschluss**
2er Set, farblich sortiert.
Best. Nr. 101342

**11 Ausgießer mit Gummiverschluss und Ring 2 Stk.**
Länge 98 mm
Best. Nr. 58307

**12 Ausgießer mit Aluklappverschluss 2 Stk.**
Für sauberes Ausgießen. Kein Tropfen und Kleckern mehr!!
Länge 93 mm.
Best. Nr. 58308

**13 Trichterset, 3-tlg.**
Ø größter Trichter 12 cm
Best. Nr. 11287



















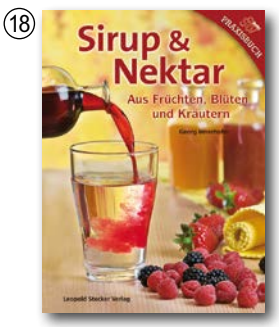





**14 Etiketten 'Obstrand' 100 Stk.**
Selbstklebende Etiketten für selbstgemachte Marmelade. 100 Etiketten a 7x 4,5 cm auf Rolle im praktischen Dispenser.
Best. Nr. 57980

**15 Etiketten Pkg. 96 Stück**
Das Set umfasst 96 selbstklebende Etiketten in 2 verschiedenen Designs.
Best. Nr. 112556

**16 Etiketten Set 'Einmachen' 30tlg.**
Runde und eckige Etiketten, selbstklebend. 6 Sticker je Blatt. Runder Sticker Ø 4cm, eckiger Sticker: ca.5x4cm.
Best. Nr. 118510

**17 Haft Etiketten**
500 Etiketten (6x3 cm) aufgerollt in einer Spender-Box!
Best. Nr. 60815

**18 Sirup und Nektar aus Früchten, Blüten, Kräutern**
Herrlich schmeckende Fruchtsirupe zum Verdünnen und fertig aufbereitete Nektare lassen sich aus Blüten, Früchten und Kräutern in jeder Küche zaubern. Klare Anleitungen lassen die Säfte gelingen, neben Standardrezepten uvm. 152 Seiten
Best. Nr. 50877

**19 Fermentier Starterset kompl. ca.1,5l Weck**
Praktische Vorratshaltung mit dem Starterset von Weck. Beinhaltet 1 Sturzglas mit 1590ml, 100mm Glasdeckel, 100mm Frischhaltedeckel und 80mm Glasdeckel zum Beschweren. 1 Gummiring, 2 Klammern und 1 Rezeptheft.
Best. Nr. 114502




**1 Kartoffel- und Spätzlepresse**
Kartoffel- und Spätzlepresse mit 3 verschiedenen Lochscheiben, aus Edelstahl. Maße: ca. 28,5 x 9 x 11,2cm.
Best. Nr. 116690

**2 Küchensieb Set 3-tlg.**
Ideal zum Abseihen, Waschen und Abtropfen von Obst, Gemüse, Nudeln und mehr. Durchmesser: 8/14/20cm. Material: Edelstahl.
Best. Nr. 127084

**3 Knoblauchpresse**
Sie können sowohl geschälte als auch ungeschälte Knoblauchzehen problemlos pressen. Besonders praktisch ist der herausnehmbare Einsatz, der eine rückstandslose Reinigung ermöglicht. Aus robustem Edelstahl, spülmaschinengeeignet und langlebig. Maße: 25 x 8,5 x 3 cm.
Best. Nr. 126634

**4 Kartoffelschäler**
Mit den besonders scharfen Klingen können Sie extra dünn schälen. Mit ergonomischem Griff, Klinge aus stabilem Edelstahl.
Maße: 23,5 x 8,5 x 2 cm.
Best. Nr. 126633

**5 Deckelöffner Edelstahl**
Mit dem Deckelöffner lassen sich Deckel von Flaschen, Gläsern, Tuben und mehr mühelos öffnen. Dank der ovalen Griffe liegt er besonders gut in der Hand, was das Öffnen von Schraubgläsern erleichtert. Maße: 31,5 x 11 x 2 cm.
Best. Nr. 126635

**6 Kartoffelstampfer 30 cm**
Mit ergonomischen Griff und flacher Stempelfläche. Maße: Länge: 30 cm, Breite: 8 cm, Material: Edelstahl, spülmaschinenfest
Best. Nr. 127037




**7 Salatschüssel mit Deckel und Besteck aus Bambus**
Die Salatschüssel aus Kunststoff mit Deckel und Besteck, der praktische Deckel hält Salate frisch und schützt vor äußeren Einflüssen. Das integrierte Bambus-Besteck ermöglicht es Ihnen, Ihre Speisen direkt zu servieren.
Maße: ca. 23,5 x 12,5 cm.
Best. Nr. 127090




**8 Topfhauben Set Karo Klassik 12tlg.**
Eine gute, umweltfreundliche Alternative zu Frischhalte- und Alufolien. Sie sind wieder verwendbar und leicht zu reinigen, geruchs-, geschmacksneutral und lebensmittelecht. Mit Gummizug. Set bestehend aus: 2 x DM 26 cm, 2 x DM 23 cm, 2 x DM 20 cm, 2 x DM 16 cm, 4 x DM 13 cm
Best. Nr. 123757




**9 Vorratsdose rechteckig**
Dank der integrierten Silikondichtung im Deckel bleibt der Inhalt länger frisch und aromatisch, da sie luft- und wasserdicht abschließt. Die Dose aus Kunststoff ist robust, leicht und platzsparend stapelbar – perfekt für Küche oder Speisekammer.

| Inhalt (L) | Best. Nr. |
|---|---|
| 2 | 128000 |
| 1,4 | 127999 |



**10 Apfelteiler**
Mit diesem praktischen Küchenhelfer schneiden Sie Ihr Obst im Handumdrehen in zwölf gleich große Teile. Gleichzeitig entfernt der Apfelschneider das Kerngehäuse.
Maße: ca. 22 x 15 x 3,5 cm.
Ø 90mm.
Best. Nr. 126624



**11 Mostkrug blau-grau**
Original salzglasierter Mostkrug. Handgetöpfert und handbemalt-zeitloses Dekor. Die ideale Geschenkidee. In der dickbauchigen Steingutkanne bleibt Ihr Most oder auch Wein lange erfrischend kühl.

| Inhalt | Best. Nr. |
|---|---|
| 1 L | 112128 |
| 1,5 L | 112130 |



**12 Vorratsdose Lock&Lock**
Dank des luft- und wasserdichten Verschlusses bleiben Inhalte wie Nudeln, Mehl oder Snacks lange frisch und geschützt. Die transparente Dose ermöglicht einen schnellen Überblick über den Inhalt, während das robuste Material für Langlebigkeit sorgt. Ideal für die Küche, den Kühlschrank oder unterwegs. Die Vorratsdose ist stapelbar, BPA-frei und spülmaschinenfest, 100 % luft- und wasserdicht, mit Silikondichtung und patentiertem Sicherheitsverschluss, stapelbar, gefrierfach-, spülmaschinen- und mikrowellengeeignet, von -20°C bis +120°C, Material: Kunststoff.

| Inhalt (L) | L x B x H (mm) | Best. Nr. |
|---|---|---|
| 0,47 | 135x102x78 | 127271 |
| 1 | 205x134x69 | 127273 |
| 2,3 | 232x165x95 | 127272 |
| 4,5 | 248x180x150 | 127275 |
| 5,5 | 295x230x118 | 127274 |




**13 Pfannenwender Flexi 30cm**
Die flexible Spitze ist perfekt für das Wenden und Drehen von zarten Speisen, während die robuste Basis auch mit schwereren Zutaten problemlos zurechtkommt. Hitzebeständig bis 210° Grad. Material: Silikon, Geschirrspüler tauglich.
Best. Nr. 126954



**14 Einfülltrichter**
Praktischer Einfülltrichter Ø oben 13,5 cm, unten Ø 5cm. Farblich sortiert.
Best. Nr. 7454



**15 Trichter aus Edelstahl**
Ideal zum Abfüllen von Marmelade oder anderem Eingemachten, mit extra breiter Öffnung, wärmeisolierte und rutschfeste Griffe. Maße: ca. Ø: 13cm Innen x H: 6,5cm und Tülle: Ø 4cm.
Best. Nr. 116691




**16 Vorratsdose Glas rechteckig Pure Box mit Deckel**
Die Vorratsbox aus Glas mit Deckel ist eine gute Lösung für die frische und stilvolle Aufbewahrung von Lebensmitteln. Das robuste Glas ist geschmacksneutral und sorgt dafür, dass Aromen und Gerüche nicht übertragen werden. Der luftdichte Deckel hält Lebensmittel wie Obst, Gemüse oder Reste länger frisch. Zudem ist sie hitzebeständig, mikrowellengeeignet, spülmaschinenfest und platzsparend stapelbar.

| Inhalt (L) | L x B x H (mm) | Best. Nr. |
|---|---|---|
| 1,22 | 200x145x66 | 127277 |
| 1,97 | 234x171x | 127278 |










Ratgeber Einkochen

**1 Einkochautomat Kochstar "Warm Master Deluxe EA" mit 1/4"Hahn**
Der Automat mit 1/4" Ablaufhahn, auch Glühweintopf genannt, ist ideal zum Erhitzen und Ausschenken von Glühwein, Punsch, Kaffee, Tee etc. aus rostfreiem Edelstahl in modischem Design. Hervorragend geeignet auch zum Kochen und Warmhalten von Suppen und Eintöpfen oder auch verwendbar zum Einkochen von Früchten und Gemüse. Platz für 14 Stück Gläser 1 Liter. Inhalt ca. 27 Liter, LCD-Display, 120 Minuten Timer, Zeitschaltuhr, Leistung: 1800 Watt, 230 V
Best. Nr. 125488

**2 Heißgetränkeautomat Edelstahl ca.27l**
Zum Erwärmen und Warmhalten von Getränken, Auch verwendbar zum Einkochen von Früchten und Gemüse und Kochtopf für Suppe, Eintopf oder Gulasch. Ablaufhahn zum Abfüllen von Getränken, Temperaturregler mit Präzisionsthermostat, Wärmeisolierte Griffe, Überhitzungsschutz, Leistung 2500 Watt, Inhalt: ca.27l, Maße:48x48,2x43 cm.
Best. Nr. 100555

**3 Heißgetränkeautomat Edelstahl 6,8l**
Zum Erwärmen und Warmhalten von Getränken, zum Einkochen von Früchten und Gemüse und als Kochtopf für Suppe, Eintopf oder Gulasch verwendbar, mit Ablaufhahn, wärmeisolierte Griffe, Temperaturregler, Leistung: 950 Watt, Inhalt: 6,8l, Maße:30x42,5x30 cm.
Größe: 30x42,5x30 cm
Best. Nr. 100554

**4 Einkochtopf Emaille mit Metalldeckel**
Der Einkochtopf ist ein unverzichtbares Küchenutensil für alle, die gerne Marmelade, Obst, Gemüse oder Fleisch einkochen. Emaille ist ein robustes und langlebiges Material, lebensmittelecht und hat eine gute Wärmeverteilung.
Geeignet für alle Herdarten, auch Induktion. Leicht zu reinigen, spülmaschinengeeignet. Fassungsvermögen: 14 x 1 Liter Einkochgläser, Größe: 35 cm, Höhe: 30,5 cm, Inhalt: 28 Liter.
Best. Nr. 124013

**FAIE TIPP**
Werden die Früchte 2-3 Stunden vor dem Entsaften gezuckert, verbessert dies die Saftausbeute.

ROMMELSBACHER
ElektroHausgeräte GmbH










+ 1045 Punkte

**6 Einkochautomat mit Ablaufhahn und Zeitschaltuhr**
230 V ~ 1800 W, mit Ablaufhahn, Inhalt 27 L bzw. für 14 Gläser à 1 Liter. Mit 120 Min. Zeitschaltuhr und integrierter Einkochautomatik, Topf mit Edelstahlrand und hochwertiger, säurefester 2-Schicht Emaillierung, geschlossener Topfboden für leichte Reinigung. Temperaturregler mit Präzisionsthermostat, Entsafterstellung, Überhitzungs- und Trockengehschutz, Kontrolllampe, wärmeisolierende Griffe, integrierte Kabelaufwicklung, mit Einlegerost. Abmessungen: 46x39x48 cm
Best. Nr. 43743

**7 Einkochautomat mit Zeitschaltuhr**
Vollautomatische Steuerung, Laufzeit bis zu 120 Minuten, dank der Thermostate exakte vorgewählte Temperatur, schaltet nach programmierter Zeit automatisch ab, zweischichtig emailliert, hitze- und säurebeständig. Deckel aus schlagfestem Kunststoff. Leistung 1800W, Inhalt 27l (14 Stk. 1l Gläser) In Kombination mit dem Abdeckring (Art. Nr. 112006) und dem Wachstopf (Art. Nr. 112005) ist der Einkochautomat ideal geeignet zum Schmelzen von Bienenwachs.
Best. Nr. 14229

**8 Einkochautomat mit Ablaufhahn**
Einkochautomat mit Ablaufhahn – idealer Glühwein oder Suppentopf. Zweischichtig emailliert, hitze- und säurebeständig. Deckel aus schlagfestem Kunststoff. Leistung 1800 W, Inhalt 27 L (14 Stk. 1 L Gläser)
Best. Nr. 14234







**Holz Zwiebel-/Kartoffelkiste**
Mit dieser stabilen Kiste können Zwiebeln ideal in der Vorratskammer oder Keller gelagert werden, ohne dass sie schnell zu keimen beginnen. Dank der offenen Struktur werden diese stets gut ventiliert und bleiben lange Zeit frisch. Durch die durchdachte Struktur mit dem schrägen Boden und vorne herausragenden Boden liegen die ältesten Zwiebeln vorne. Es könne auch Äpfel und Kartoffeln gelagert werden. Mehrere Kisten sind übereinander stapelbar.

**1 Holz Zwiebelkiste**
Maße: L 48,2 x B 39,8 x H 40cm.
Best. Nr. 116955

**2 Holz Kartoffel Kiste**
Maße: L 47xB 59,5xH 49,3.
Best. Nr. 116956



**3 Allzweck Holzregal**
Allzweck Holzregal mit 3 Stapelkisten, Material: FSC Kiefer unbehandelt, mit 4 Rollen, Maße aufgebaut 37 x 80 x 30 cm, stapelbar. Einfache Ausführung.
Best. Nr. 102116





**4 Schürhaken**
Aus geschmiedetem Stahl mit schwarz lackiertem Heft, mit einer Länge von 490 mm.
Best. Nr. 121976

**5 Ascheeimer mit Deckel 15 L**
Mit diesem handlichen schwarzen Ascheeimer können sie heiße Asche einfüllen, abkühlen lassen und entsorgen. Ideal zum Reinigen von Holz-, Pellet-, Holzkohle- und Kaminöfen, Kaminen, Grills und Feuerstellen, also im Innen- und Außenbereich.
Maße: B x H x T: ca. 34 x 28 x 33 cm.
Best. Nr. 122086

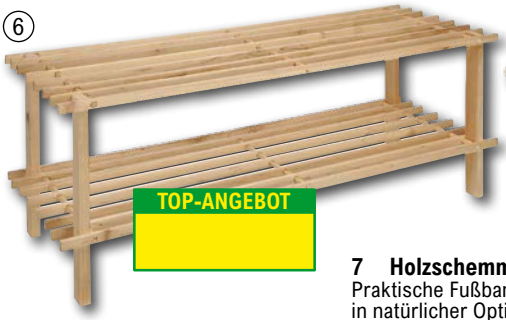


**6 Schuhregal aus Holz**
Optimal zur Ablage Ihrer Schuhe. Einfache Ausführung. Material: Kieferholz, Maße: ca. 74 x 26 x 29,5 cm oder - 2 Böden, ca. 30 x 54 x 7 cm - 4 Böden

| Ausführung | Best. Nr. |
|---|---|
| 4 Böden | 127087 |
| 2 Böden | 116767 |



**7 Holzschemmel**
Praktische Fußbank aus Holz in natürlicher Optik – vielseitig einsetzbar, z. B. Zuhause beim Fernsehen, Relaxen im Sessel usw. Mit integriertem Griffloch zum einfachen Tragen.
Maße: ca. 40 x 22 x 20 cm,
Gewicht: ca. 1,2 kg.
Best. Nr. 14711

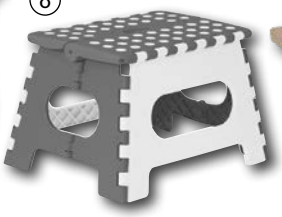

**8 Klapphocker farblich sortiert**
Eignet sich für eine Vielzahl an Anwendungen für Freizeit und Haushalt. Platzsparend, schnell griffbereit. Belastbar bis 150 kg.
Maße aufgeklappt: 34,05x27x22 cm.
Best. Nr. 77646




**9 Transport Rollbrett**
Die ideale Lösung, um schwere Lasten einfach und effizient zu bewegen. Mit rutschfester Oberfläche und leichtgängigen Rollen. Maße: (LxBxH): 56 x 29,5 x 10,8cm. Belastbar bis 200kg.
Best. Nr. 127088




**10 Sitz- & Stehhilfe**
Praktische Bügelstehhilfe 4-fach höhenverstellbar von ca. 55 bis 64 cm, ideal zum Stehsitzen beim Bügeln, in der Küche oder beim Basteln, mit Rückenpolster, platzsparend klappbar, bis 100 kg belastbar, silber / schwarz Maße ca. 45 x 91,5 x 49 cm.
Best. Nr. 25913




**11 Mülleimer 3x25 Liter Stapelbar Sortierbox**
3-teiliges, platzsparendes Müllbehälter-Set aus hochwertigem Kunststoff (PP) besteht aus drei stapelbaren Behältern mit Deckeln. Ideal als Recycling-Center für zuhause oder im Büro. Maße pro Behälter: 36 x 22 x 47 cm, 25 Liter.
Best. Nr. 126606




**12 Flaschenkastenständer**
Mit seinem stabilen Metallrahmen bietet er Platz für mehrere Getränkekisten und sorgt so für Übersichtlichkeit. Die gestapelten Kästen sind leicht zugänglich. Passend für alle genormten Getränkekästen. Inkl. Befestigungsmaterial und Wandhalterung. Material: Stahl, Maße: ca. 65 x 34 x 115cm.
Best. Nr. 127092



**13 Waschmaschinenregal aus Metall**
Dieser praktische Regalaufsatz mit 3 Böden bietet zusätzlichen Stauraum. Ideal für handelsübliche Geräte mit einer Breite von 60 cm, schafft er Ordnung. Hier können Sie Waschmittel uvm. griffbereit aufbewahren. Maße: ca. 68 x 25 x 155 cm.
Best. Nr. 127086

**1 Waffelreibtuch 60x80 cm**
Zur effektiven Reinigung von gröberen Bodenbelegen wie z.B. Fliesen, Stein und Betonböden. Mit 60°C waschbar 80% Baumwolle
Format: 60 x 80 cm.
Best. Nr. 105422

**2 Bodenwischtuch Baumwolle Öko 50x60 cm**
Für Trocken-, Feucht- und Sprühreinigung auf allen gängigen Fliesen und Bodenflächen
Waschempfehlung: 60°C
Best. Nr. 123539

**3 Bodentuch Profi 50x60cm**
Formstabiles im Karomuster ausgeführtes Microfaser Bodentuch, sehr leichtläufig. Einsatzbereich: Trocken-, Feucht- und Sprühreinigung auf allen gängigen Fliesen und Bodenbelägen. Waschbar bis 90 °C.
Best. Nr. 123538




**4 Wischmopp Premium Granit 40cm**
Besonders geeignet zur Reinigung mittlerer bis stark verschmutzter Bodenbeläge. Ideal für unebene, rauhe Bodenbeläge wie Feinstein, Terrazo, Granit, Fliesen und PVC Linoleum. Waschbar bis 90 °C.
Best. Nr. 123542

**5 Bodenreinigungssystem Profi Set**
Profi Set bestehend aus:
- Mopphalter Magnet Profi
- Teleskopstiel Profi, bis 170 cm ausziehbar
- Microfasermopp Premium 40cm

Made in Austria. Waschbar bis 90 °C, Reinigung bei leicht bis starken Verschmutzungen von allen glatten und leicht unebenen, rauhen Bodenbelägen. Sowohl trocken als auch feucht anwendbar.
Best. Nr. 123540




**6 Fensterwischer 3in1**
Fensterwischer mit einzigartigem Rundum-Bezug aus Microfaser und Abziehlippe. Erledigt drei Arbeitsgänge auf einmal: Scheiben reinigen, Ecken und Rahmen reinigen, Abziehen. Teleskopstiel ausziehbar von 1,10 bis 1,90 Meter, 2 bewegliche Gelenke zum Einstellen des idealen Wischwinkels, Wischbreite 28 cm
Best. Nr. 79608

**7 Fensterwischer 3 in 1**
Rundum-Bezug aus Microfaser, mit Abziehlippe zum streifenfreien Abziehen der Fensterscheibe, bewegliches Wischgelenk für ein Reinigen in Schlangenlinien, Wischgelenk in drei Stufen einstellbar für den optimalen Reinigungswinkel.
Maße: 34x6x30 cm.
Best. Nr. 101243

**8 Abzieher Window Slider**
Mit beweglichem Gelenk zum Abziehen in Schlangenlinien, Wischbreite 28 cm.
Best. Nr. 101249

**Leifheit Fensterabzieher Window Slider XL 40cm**
Wischbreite 40 cm.
Best. Nr. 123496

**9 Bodenwischer Power Clean M micro duo Teleskop**
Stabiler Bodenwischer mit Teleskopstiel, individuell einstellbare Arbeitslänge 88-145 cm und Anti-Rutschkappe. Mit langlebigem und nachhaltigem Wischbezug: micro duo bei 60° Waschbar. Rundumbezug reinigt Ecken und Kanten gleich mit abwinkelbarem 360° Drehgelenk ermöglicht effektives Reinigen in Schlangenlinien, passt auf die Leifheit Eimer Combi mit Pressaufsatz.
Best. Nr. 128035

**10 Wischbezug Power Clean/ Twist M micro Duo**
Langlebiger und nachhaltiger Wischbezug: micro duo bei 60°C bis zu 200x in der Waschmaschine waschbar Reinigungsstarkes 2-Faser-System aus Microfaser mit leicht erhöhten Borsten für die gründliche Reinigung aller Bodenarten. Mit Taschen-Klettkombination für einfaches Anbringen und Entfernen des Bezugs. Wischbreite: 33cm.
Best. Nr. 128037

**11 Wisch Set Power Clean**
Set bestehend aus Bodenwischer Power Clean mit 3-teiligem Stiel, 10-Liter-Eimer und Combi Press Aufsatz. Mit einem reinigungsstarkem Wischbezug micro duo für eine porentiefen und Hygienische Reinigung, eignet sich für alle Böden. Mit einem 360° Drehgelenk zum Reinigen in Schlangenlinien und flach abwinkelbarem Gelenk zum Reinigen schwer zugänglicher Stellen z.B. unter Schränken und Betten.
Best. Nr. 128036

**12 Wisch Set TWIST Disc Mop Ergo**
Direkt einsatzbereites Komplett-Set: Teleskopstiel mit Drill-Mechanik, 6 Liter Eimer mit Schleudersieb und Wischmopp Micro Duo. Eine patentierte Drill-Stiel-Mechanik für bequemes Ausschleudern des Wischmopps im Stehen - ohne Ihre Hände in Schmutzwasser zu tauchen. Praktische Schleuder-Stopp-Funktion ermöglicht die individuelle Dosierung der Feuchtigkeit des Wischbezuges. Ein einfaches Wischen in Schlangenlinien ermöglicht das flach abwinkelbare 360° Kardangelenk auch unter schwer erreichbaren Stellen. Ein längenverstellbarer Stiel (109-140cm) für rückenschonendes Wischen in optimaler Arbeitshöhe.
Best. Nr. 119921

**Ersatzkopf Clean Twist Disc Mop microduo**
Ersatzkopf für das Set CLEAN TWIST Disc Mop Ergo. Ideal für die gründliche Reinigung aller Bodenarten dank 2-Faser-System. Besonders hohe Aufnahme von Schmutz und Schmutzwasser. Hygienisch einfache Reinigung des Moppkopfes bei 60°C in der Waschmaschine.
Best. Nr. 119922

SAUGUT BY FAIE




**1 Reinigungstuch SAUGUT 38x38cm**
Reinigungstuch aus speziellen, ultrafeinen Microfasern mit kurzer, geschlossener Schlingenstuktur. Ideal für die universelle, schnelle und gründliche Reinigung. Farbe: grün, waschbar von 40°-95°.
Best. Nr. 123649




**2 Glanztuch SAUGUT by FAIE 50x70cm**
Ist der ideale Helfer für schonendes, streifenfreies Reinigen, Trocknen und Polieren. Durch die hochwertige Mikrofaserstruktur ist es perfekt für Glas, Edelstahl, Chrom, Metall und andere glatte Oberflächen. Es kann sowohl trocken als auch leicht angefeuchtet verwendet werden. Material: 80 % Polyester, 20 % Polyamid. Maße: 50 x 70 cm
Best. Nr. 127028




**3 Geschirrtuch SAUGUT by FAIE 46 x 68 cm**
Hergestellt aus 100 % hochwertiger Baumwolle, überzeugt es durch seine hohe Saugfähigkeit und Strapazierfähigkeit. Ob für das Abtrocknen von Geschirr, Besteck oder Gläsern – dieses Tuch sorgt stets für streifenfreie und trockene Ergebnisse. Dank der robusten Verarbeitung ist das Geschirrtuch langlebig und bleibt auch nach vielen Waschgängen formstabil. Maße: 46 x 68 cm.
Best. Nr. 127029

BESTSELLER



**4 Glastuch Poly Profi 2er Pkg. 50x60cm**
Elastisches Gläserpoliertuch im Karoformat. Hohe Saugfähigkeit und hohes Flüssigkeitsaufnahmevermögen. Ideal zum Trocknen und Polieren von Gläsern, Glasoberflächen und Spiegel. Für alle glatten Oberflächen in Küche, Haushalt und zur Unterhaltsreinigung.
Waschbar bis 95 °C.
Best. Nr. 123534



**5 Reinigungstücher Noppy Profi 4er Pkg. 40x40cm**
Tücher mit kurzer geschlossener, elastische Schlingenstruktur (frotteeartig). Mit klassischem Piktogramm für die Zuordnung Küche, Sanitär, WC und Büro. Sowohl trocken als auch feucht auf allen gängigen Oberflächen anwendbar. Waschbar bis 60°C.
Best. Nr. 123533




**6 Schwammtuch 3er Pkg. 17x20cm**
Das Microfaser Schwammtuch reinigt und trocknet zugleich. Es besitzt die extreme Saugfähigkeit und Wasseraufnahme eines herkömmlichen Schwamms, kombiniert mit den hervorragenden Reinigungseigenschaften eines Microfasertuchs. Feucht und trocken anwendbar, waschbar bei 40-60°C.
Best. Nr. 123537



NEU

**7 Küchentücher Saug-Wunder 3tlg.**
Die Tücher sind extrem saugfähig, kratzfrei und hinterlassen keine Streifen. Sie absorbieren bis zum Fünffachen ihres Eigengewichts. Damit nehmen sie verschüttete Flüssigkeiten mühelos auf und trocknen Geschirr sowie andere Oberflächen schneller und streifenfrei im Vergleich zu herkömmlichen Küchentüchern.
Maße: 45 x 60 cm.
Best. Nr. 126668



**8 Geschirrtuch 3er Pkg. Mako-Baumwolle**
Schnell trockende Geschirrtücher aus 100 % Mako-Baumwolle. Verschiedene Designs sortiert und bei 60°C waschbar. Maße: 50x70cm.
Best. Nr. 109745




**9 Kupfertuch**
Universal einsetzbares Kupfertuch, entfernt selbst hartnäckigen Schmutz wie Eingebranntes oder Rost, jedoch ohne die Oberflächen zu zerkratzen. Besonders langlebig. 6 Stück per Pkg.
Best. Nr. 73254




**10 Kupfertuch ÖKO Premium 1 Stk. 16x16cm**
Für die kratzfreie Scheuerreinigung in Küchen, Industrie oder für größere Oberflächen. Verwenden Sie das Kupfertuch zur Reinigung von Pfannen, Töpfen, Fliesen, Feinstein, Glas etc.. Ideal zur Reinigung von Ceran-Kochfelder und für die Glas- und Fassadenreinigung. "Made in Austria"
Best. Nr. 123543




**11 Drahtspirale 3er**
Für die effektive Scheuerreinigung in Küchen, Haushalt und Freizeit. Ideal zur Reinigung von Pfannen und Töpfen.
Best. Nr. 123546




**12 Edelstahlspirale Profi 3er**
Für die effektive Scheuerreinigung in Küchen, Haushalt und Freizeit. Ideal zur Reinigung von Edelstahlpfannen und Töpfen oder bei starken Verkrustungen.
Best. Nr. 123545




**13 Schwamm "Grüner Riese" Premium 10er**
Mit hoher Wasseraufnahme, Vlies mit Schleifmittel, ACHTUNG - stark abrasiv! Einsatzbereich: Küche, Tische, Stühle, Haushalt und Landwirtschaft. Maße: 13x9x4cm.
Best. Nr. 123547




**14 Schwamm Mikrofaser 2in1 Set 5-tlg.**
Wiederverwendbare Schwämme - eine nachhaltige Lösung für die Reinigung im kompletten Haushalt. Verwendbar für die Fleckentfernung, zum Polieren, Flüssigkeiten aufsaugen uvm. Waschbar bei 60 Grad. In den Farben: blau, grün, lila, gelb und pink.
Abmessung: 16x10x10 cm
Best. Nr. 123985

FANPREIS



**15 FAIE Frottier Handtuch**
Walkfrottier aus hochwertigen Ringspinngarnen 100 % reine Baumwolle, gefertigt nach Öko-Tex Standard 100, Größe: 50 x 100 cm, Qualität : 450 g/m²
Best. Nr. 116667




**1 1A Spezialseife 1 kg**
Der Schmutzfresser mit vielseitigen Verwendungsmöglichkeiten in Küche, Bad oder für Böden und Textil. Hergestellt aus pflanzlichen Rohstoffen, ohne ätzende Tenside, ohne Bleichzusätze. Sehr sparsam: 1 Esslöffel auf 10 Liter Wasser!!!
in der Schweiz nicht lieferbar

**2 Sanitärreiniger Emolin-Rot 1 L**
Der kraftvolle Industrie Sanitärreiniger reinigt streifenfrei ohne Rückstände, löst Kalkablagerungen besonders material- und hautschonend mit Abperleffekt . Wird je nach Verschmutzung 1:10 - 1:50 mit Wasser verdünnt aufgetragen. Seit Jahren bewährt - egal ob im Haushalt oder der Industrie, Landwirtschaft, etc.
in der Schweiz nicht lieferbar

**3 Rohrreinigungskonzentrat JK450 500 ml**
Befreit mühelos Rohrleitungen von organischen Stoffen wie Fette, Fleischreste, Haare,.... Greift Dichtungen, Kunststoff und Metallleitungen nicht an.
in der Schweiz nicht lieferbar

**4 Rohrspeed Power Konzentrat 1 L**
Beseitigt wirkungsvoll organische Rückstände wie zum Beispiel Haare. Die organischen Stoffe werden hierbei aufgelöst und das Rohr ist schnell und effektiv frei von Verstopfungen. Seit Jahren bewährt in zB Krankenhäusern, Schlachthöfen, der Landwirtschaft, Industrie und Gewerbe - mit dem kräftigem Alleskönner sind Verstopfungen passé !
in der Schweiz nicht lieferbar

**5 1A Superflott hochkonzentriert 1 Liter**
Superflott ist ein Fett und Schmutzfresser, der Öl, Fett, Harz und Verschmutzungen aller Art gründlich entfernt- ist garantiert unschädlich für Metalle, Kunststoffe, Steine Holz,... Verwendungsmöglichkeiten: zur Reinigung von Maschinen, Motoren, Metallen, Kesseln, Kellereien, Backrohren, Böden,... Verdünnbar von 1:4 bis 1:50.
in der Schweiz nicht lieferbar

**6 Kerze Citronella im Glas**
Sie verbreitet stimmungsvolles Licht und hält mit ihrem natürlichen Citronella-Duft lästige Insekten fern.
Maße: ca. 8 x 7,5 cm
Best. Nr. 127229

**7 Anzünder für Grill, Kohle und Kamin 32er Würfel**
Ein Anzünder für Kohle, Grill und Kamin mit einer Brenndauer von ca. 6 - 7 Minuten pro Würfel. Packungsinhalt im Karton sind 32 Stück.
Best. Nr. 99845




**8 Fugenstift weiß 2er**
Strahlend saubere Fugen - bequeme und einfache Handhabung
Mit dem Stift einfach die dunklen Fugen nachzeichnen
made in Germany, Inhalt: 2 Stück
Best. Nr. 123751



**9 Anti-Kalk-Kugel**
Weichere und sauberere Wäsche schon im Schongang. Löst den Schmutz mechanisch aus der Wäsche ohne die Textilien zu strapazieren, Waschmittelrückstände werden zuverlässig entfernt. Auch für die Spülmaschine geeignet.
Maße (Ø): 6 cm.
Best. Nr. 51966




**11 Fleckenseife BIO 2er mit Seifendose**
Das ist eine reine Seife aus Ochsengalle. Löst Fett-, Obst-, Wein-, Lippenstift-, Blut-, Gras- und Teerflecken, auch für empfindliche Textilien.Gewebeschonend, mild und sparsam.
Best. Nr. 123750




**13 Heizungsventilator mit Akku**
Der innovative Heizungsaufsatz verteilt die Wärme besser im Raum und nutzt die Heizenergie effizienter. Die warme Luft strömt in den Raum, kühlt sich nicht an Außenwänden oder Fenstern ab und schafft ein wohltuendes Klima, selbst wenn es draußen bitterkalt ist. Stellen Sie den Heizungsventilator einfach auf die Heizung – eine aufwändige Installation ist nicht nötig.
Maße: 39,3 x 12 x 10 cm.
Best. Nr. 126669




**10 Heizkörperentlüfter**
Optimales entlüften von Heizkörpern. Keine Verschmutzung von Teppichen, Wänden, Tapeten, etc. Sauberes und leichtes entlüften auch in engen Heizkörpernischen.
Best. Nr. 25909



**12 Auto Feuchtigkeitskiller**
Wie ein Magnet zieht der Auto-Entfeuchter die Feuchtigkeit aus dem Fahrzeuginnenraum. Verhindert dadurch zusätzlich Rost, Schimmel, Stockflecken, Gerüche, etc. Angenehmes Klima - ab sofort auch in Ihrem Fahrzeug. Wirkungsdauer bis zu 3 Monate. Wiederverwendbar nach Trocknung auf dem Heizkörper, in der Mikrowelle oder dem Backofen! Maße: ca. 28x16x3,5 cm
Best. Nr. 97022




**14 Feuchtigkeitskiller 2 kg**
Mit Langzeitwirkung. Schützt Wände vor Feuchtigkeit, Schimmel und Modergeruch. Reicht ca. 4 - 6 Monate für Räume bis 50 m².
Umweltfreundlich und laborgeprüft!
26x24x16 cm.
Inhalt: 2 kg
Best. Nr. 26791

**Nachfüllpackung zu Feuchtigkeitskiller**
Inhalt: 2 kg
Best. Nr. 26792




**15 Wurzel Weg 1500 g**
Das hochwirksame Granulat beschleunigt den Zersetzungsprozess des Holzes und macht für Sie die Arbeit! Einfach einige Löcher in den Stumpf bohren und das Granulat einfüllen. Bereits nach wenigen Monaten kann sich der Stumpf zersetzt haben (abhängig von Holzart, Umfang und Tiefe). Unschädlich für das Erdreich, das Granulat wirkt im Boden wie ein Dünger.
in der Schweiz nicht lieferbar















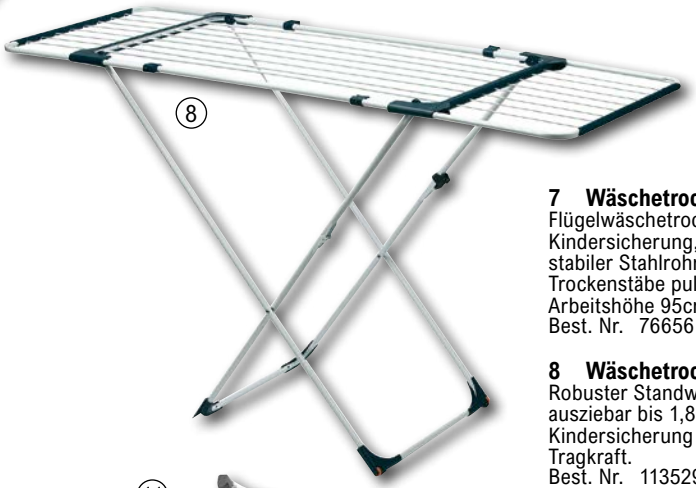








**1 Wäschekorb ca. 40 Liter**
Aus Kunststoff, ergonomisch mit Griffmulden.
Maße außen ca. 60x23x40 cm.
Best. Nr. 108773

**2 Schafferl oval**
Praktisches Schafferl für verschiedene Zwecke. Farbe: Granit, Maße: 65x48x23 cm.
Best. Nr. 100749

**3 Wäscheleine**
Ersatzwäscheleine, Länge 30 Meter, kunststoffummantelt und UV-beständig!
Best. Nr. 69989

**4 Korb mit 30 Wäscheklammern Kunststoff**
Mit Henkel zum einfachen Transport.
Best. Nr. 123345

**5 Tischdeckenklammern**
Aus hochwertigem Chromstahl, 4 Stk Packung, Maße: 50x40 mm.
Best. Nr. 69104

**6 Wäscheklammern Holz**
50 Stück
Best. Nr. 16829

BESTSELLER

**7 Wäschetrockner**
Flügelwäschetrockner, Kindersicherung, TÜV/GS geprüft, stabiler Stahlrohrrahmen und starke Trockenstäbe pulverbeschichtet, Arbeitshöhe 95cm. Farblich sortiert.
Best. Nr. 76656

**8 Wäschetrockner ausziehbar**
Robuster Standwäschetrockner ausziebar bis 1,86m mit Räder, Kindersicherung und bis zu 20kg Tragkraft.
Best. Nr. 113529

**9 Wandtrockner RUCK ZUCK 100 silber**
Mit 6,6 m Trockenlänge. Länge: ca.99,5 cm und Bohrabstände: ca. Breite: 93,3cm und Höhe: 12,4cm. Enorme Tragkraft (20 KG), für innen und außen. Kunststoffummantelte Stahlstäbe silber, Alu Seitenteile. Platzsparend in Ruheposition und witterungsbeständig.
Best. Nr. 118414

**10 Standtrockner Pegasus 150 Solid Black**
Dank ausklappbarer Flügel bietet er eine Trockenlänge von 15 m, ideal für große Wäschestücke oder bis zu zwei Waschmaschinenladungen. Praktisch sind auch die zwei schwarzen Kleinteilehalter, in die Unterwäsche oder Socken einfach hineingeschoben werden können. Die Maße des Wäscheständers betragen 87 x 157 x 55 cm. Er lässt sich mit wenigen Handgriffen zusammenklappen und platzsparend verstauen. Gewicht: 3,4 kg.
Best. Nr. 126614

NEU

LEIFHEIT

+ Punkte

**11 Wäschespinne LinoPush 500**
Besonders stabil dank massivem Standrohr und Stahltragarmen. Mit 50 Metern Leinenlänge, die Platz bieten für bis 5 Waschmaschinenfüllungen. Für mehr Arbeitskomfort individuelle Einstellung der Leinenhöhe von 135 bis 180cm. Mit 12 Kleiderbügelhalter für das faltenfreie Trocknen von Hemden und Blusen. Inklusive Schutzhülle und Bodenhülse.
Best. Nr. 106334




**1 Schüssel mit Abtropfsieb**
Zwei-in-eins-Funktion: Schüssel und Sieb. Ideal zum Waschen, Abtropfen und Servieren von Obst und Gemüse. Das integrierte Sieb ermöglicht schnelles Abtropfen von Wasser, während die robuste Schüssel als praktische Auffangschale dient. Maße: ca. 27 x 28 x 13 cm
Best. Nr. 127101



**2 Wassersprüher**
Transparenter Wassersprüher mit verschließbarer Düse. Fassungsvermögen: 500 ml, 1 Stück, Farben: sortiert
Best. Nr. 97023



**3 Kleiderbügel aus Holz 8er Pkg.**
Der Formbügel aus Buchenholz ist durch die Kragenform besonders geeignet für die Aufbewahrung von Jacken und Sakkos. Ebenso hält er die Kragen von Hemden und Blusen in Form. Der Formbügel verfügt außerdem über einen Hosensteg und Einkerbungen für Rockaufhänger.
Ca. 45cm.
Best. Nr. 77757




**4 Textilbürste Dressetta weiß**
Die Bürste nimmt Staub, Haare und Fusseln spielend auf und hinterlässt Ihre Textilien sauber und fusselfrei. Ideal nicht nur für Hosen, Pullover und Jacken, sondern auch für Polstermöbel und Vorhänge. Leicht zu reinigen durch einfaches Ausstreifen, XL-Bürstenfläche von 12 cm für schnelles Ergebnis,
Maße: 26 x 6 cm.
Best. Nr. 127133




**5 Fusselrasierer**
Ideal für Kleidung, Möbeln oder Auto. Mit scharfen Edelstahl-Klingen entfernen sie leicht Stoffknötchen und Fusseln und sorgen für einen „Neu-Gekauft-Look".
Dank 3-stufig verstellbarer Schutzkappe für verschiedene Stoffe. Inklusive Batterien für ein Arbeiten ohne störendes Kabel und mit einer Reinigungsbürste.
Best. Nr. 125505



**6 Türmatte Bauernhoftiere**
Schmutzfangmatte mit Bauernhoftieren. Material aus Gummi/Kokos.
Maße: B 45,3 x L7 5,5 x H 0,8cm.
Best. Nr. 112540



**7 Türmatte Katze**
Die Türmatte mit Katzenmotiv ist ein echter Blickfang für jeden Eingangsbereich! Das robuste Material ist wetterfest und ideal für den Einsatz draußen oder drinnen. Mit der rutschfesten Unterseite bleibt die Matte sicher an Ort und Stelle. Material: Kokosfasern / PVC.
Maße: ca. 60 x 40 cm.
Best. Nr. 127231



**8 Teppichklopfer**
Extra stabil zur Reinigung von Tür-, Fahrzeugmatten und Teppichen.
Länge: ca. 71cm.
Best. Nr. 14690




**9 Saugglocke mit Stiel**
Die Saugglocke eignet sich ideal für die Reinigung von Waschbecken, Badewannen, Duschen und anderen Abflüssen. Dank ihres effektiven Saugmechanismus können Sie Verstopfungen ohne den Einsatz von Chemikalien oder aggressiven Reinigungsmitteln lösen.
Länge 14 cm.
Best. Nr. 125095



**10 Müllsack 240 Liter**
10 Stück auf Rolle. 100x125 mm.
Best. Nr. 6297



**11 Müllsackständer**
Platzsparender Müllsackständer aus robustem Rohrgestell und rutschfesten Kappen auf den Füßen. Kunststoffdeckel mit Klemmring zur Sackbefestigung. Für 70l-120l Säcke.
Best. Nr. 77799



**12 Filztasche für Kaminholz**
Das moderne Design passt sich nahtlos jedem Einrichtungsstil an. Neben Kaminholz eignet sich die Tasche hervorragend für die Aufbewahrung von Strickzeug, Zeitungen, Spielzeug, Decken und vielen weiteren Haushaltsgegenständen. Farbe grau.
Maße: 36 x 22 x 47 cm.
Best. Nr. 126605



**13 Staubwedel mit Teleskopstiel**
Teleskop-Wedel mit variablen Stiel, ausziehbar von 110-175 cm, Wedel knickbar auf 90 Grad. Somit erreichen Sie auch schwer zugängliche Stellen überall in Ihrem Haus. 5 Jahre Garantie.
Best. Nr. 117673




**14 Kehrschaufel mit Handfeger**
Das praktische Kehrschaufel-Set mit passendem Handfeger ist ideal für schnelle Reinigungsarbeiten im Haus, Garten oder Werkstatt.
Best. Nr. 127991

**15 Kehrgarnitur PVC**
Farben sortiert.
Best. Nr. 307

**16 Kehrblech mit Handfeger**
Dieses Kehrblech aus verzinktem Blech und Handfeger aus Buchenholz sind ideal, um Küche, Haus und Garten staub- und schmutzfrei zu halten.
Best. Nr. 119125

**17 Stehkehrgarnitur**
Praktische Garnitur für Haus und Hof. Maße: L 22,5 x B 25,5 x H 90,5
Best. Nr. 112545




**1 Dampfbügelstation 2600 Watt**
Macht das Bügeln zu einer schnellen und angenehmen Aufgabe. Mit abnehmbarem Wassertank 1,5 l max. Dampfleistung 100-125 g / Min. Ein-/Ausschalter mit Betriebskontrolllampe Bügelvarianten: trocken, dampfbügeln, vertikal dampfbügeln, Anti-Tropf-Funktion Anti-Kalk-Funktion Selbstreinigungsfunktion Automatische Abschaltung Dampfkabel: 1,9 m Leistung: max. 2600 Watt
Best. Nr. 125606




**2 Bügelstation Braun CareStyle 5 IS 5245 BL**
Die Dampfbügelstation ist extrem leistungsstark und liefert dank der innovativen PowerSteam Technologie eine Dampfleistung von bis zu 140 g/min. und einen Dampfstoß von 480 g/min. Vertikaldampf für hängende Kleidung oder Vorhänge, 2 L Wassertank, Entkalkungssystem, Turbo-Einstellung für schwer bügelbare Stoffe, Druck: 7 bar. Leistung: 2400 Watt.
Best. Nr. 127139




**3 Bügeleisen SI3030PU**
Starke Leistung dank seiner 2300 Watt. Die Keramik-Sole stellt die gleichmäßige Wärmeverteilung sicher. Der Superdampfstoß bis zu 140g/min., sogar in vertikaler Position ist perfekt zum Entfernen von Falten auch bei Vorhängen. Farbe: pink, Gewicht: 1,2 kg, Kabellänge: 2m, Bügelsohle: Keramik, Wassertankmenge: 270 ml, Abmessungen: 30x12x15cm
Best. Nr. 24982




**4 Dampfbürste Braun GS 5011 PU**
Die praktische 2-in-1 Funktion ermöglicht es Ihnen, Falten sowohl horizontal als auch vertikal zu glätten – egal, ob auf einem Bügel oder einer ebenen Fläche wie Bett oder Tisch. Schnelle Aufheizzeit, Abschaltautomatik, abnehmbarer Wassertank (150 ml), Leistung: 1200 Watt.
Best. Nr. 127135




**5 Bügeltisch Classic M Basic**
Qualitäts Bügeltisch mit kompakter Bügelfläche (120 x 38 cm) aus Streckmetall und fester Bügeleisenablage aus Metall für sicheres Abstellen des Bügeleisens. Höhenverstellbar für rückenschonendes Bügeln in optimaler Arbeitshöhe (69 - 88 cm). Transportsicherung für leichten Transport und platzsparendes Verstauen. Mit verbessertem Rostschutz und sicheren Standfüßen.
Best. Nr. 113498




**6 Bügeltisch Streckmetall Elektro**
Der höhenverstellbare Bügeltisch mit stabilen 4-Fuß-Untergestell mit 22 mm Rundrohr sorgt für sicheren Stand bei jedem Bügelvorgang. Praktisch ausgestattet mit integrierter Steckdose, Kabelführung und 2 Meter Kabel, die Bügeleisenmulde bietet zusätzlichen Komfort. Mit 8 mm Schaumstoffpolsterung und 100% Baumwollbezug. Gewicht: ca. 5 kg. Maße: 120x40x10 cm.
Best. Nr. 127073




**7 Saugroboter R201**
Saugroboter mit langlebigem, leistungsstarkem bürstenlosem Motor und großer Reichweite bis zu 130 m2. Einfache und intuitive Bedienung. Für Hartböden und kurzflorige Teppiche. Effizientes 3-Stufen-Reinigungsprogramm. Optimale Ecken-und Kantenreinigung dank extra langer Seitenbürsten. Gummierter Möbelschutz. Besonders flach zur Reinigung unter Möbeln – nur 7 cm hoch. Treppenstufenerkennung. Praktische LED-Reinigungsanzeige und -Ladekontrollleuchte. Kurze Ladezeit: Max. 6,5 Stunden. Lange Laufzeit: ca. 120 Minuten. Große Reichweite: ca. 130 m2. Angenehm leise: 65 dB(A). Inkl. Zubehörset: Reinigungsbürste, Ersatzfilter, 1 Paar Rundbürsten. Technische Daten: leistungsstarker Lithium-Ionen-Akku (10,89V, 2.400 mAh), Ladegerät (19V), DC-Motor: max. 10,88 Watt, Saugleistung: 66 mmAq, Staubbehältervolumen: 275 ml. Farbe: graphitgrau. Netto Gewicht: ca. 1,5 kg
Best. Nr. 113522




**8 Bodenstaubsauger mit Beutel BS 8000**
Der Staubsauger punktet mit einem großzügigen 2-Liter-Staubbeutel, der optimal mit Swirl-Beuteln kompatibel ist. Dank des HEPA-Filters und des Motorfilters wird die Raumluft effektiv gereinigt. Das stabile Metall-Teleskoprohr ermöglicht eine bequeme und flexible Nutzung. Hepa Filter, Motorfilter, Kalbellänge 3,4 m, Leistung: 800 Watt.
Best. Nr. 127011

















**1 Akku-Handstaubsauger HV 7146**
Der praktische 4-in-1 Sauger ist ein täglicher Helfer für die kleinen Saugarbeiten im Haushalt. Der leistungsstarke 18,5V Li-Ionen Akku ermöglicht eine Laufzeit von bis zu 30 Minuten. Er ist ideal für die Reinigung von Polstern, Autositze und zur Entfernung von Tierhaaren. Mit seiner "Wet und Dry" Funktion sorgt er ebenfalls für die mühelose Aufnahme von Staub und Flüssigkeiten. Er hat eine langanhaltende Saugkraft, rotierende Motorbürste für mehr Saugleistung, Aufladestation mit Zubehör und Wandhalterung, komfortable Reinigung des Staubbehälters, praktisches 4-in-1 Zubehör. Technische Daten: Akku: Li-Ionen Akku 18,5V / 2.200 mAh, Ladezeit: 5 Stunden, Leistung: 120 W, Kapazität Staubbehälter: 650 ml, Saugkraft: 5,5 kPa, Turbobrüste; 2.500 U / Min., Laufzeit: ca. 20 Minuten (Power Mode) / ca. 30 Minuten (Eco-Mode)Farbe: Weiß, Grau, Rot, Ladekontrolllampe mit LED Anzeige, Filter mit Filterklasse H7Maße: 19x18,5x47 cm, Gewicht: 1,1 kg
Best. Nr. 116212

**2 Bodenstaubsauger Cyclone BS-C 9002 Leistung 800W**
Der Silva Homeline BS-C 9002 Cyclone ist ein beutelloser Bodenstaubsauger mit Zyklon-Technologie. Er ist ein Leichtgewicht von nur 4 kg, für Allergiker bestens geeignet. Lieferumfang: Boden-, Fugen-, und Polsterdüse. Leistung: 800 Watt, Saugkraft: 16 kPa, 2 Liter Staubbehälter, Feinstaubfilter, Gewicht: 4 kg.
Best. Nr. 123157

**3 Hand-und Stielsauger 2-in-1 kabellos HV 7966**
Der leistungsstarke Akku sorgt dafür, dass Sie genügend Laufzeit haben, um Ihre gesamte Wohnung oder Ihr Haus auf einmal zu säubern, ohne nachladen zu müssen. Die einfache Umwandlung vom Stiel- zum Handsauger ermöglicht eine nahtlose Reinigungserfahrung.
Leistung in Watt: 120 W, Saugleistung: 25 W / 10 kPa, Geräuschpegel: 75 dB, Spannung: 22,2 V, Ladekapazität: 2.200 mAh, Ladezeit: 5h, Staubbehälter: 0,5 Liter Gewicht des Produktes: 1,5 kg, Maße des Gerätes: 24 x 11,5 x 21 cm
Best. Nr. 125624







**4 Stufenleiter beidseitig**
Die zweiseitig begehbare Stufenleiter vereint Sicherheit, Stabilität und Benutzerfreundlichkeit in einem.
Die robuste Bauweise und die durchdachten Sicherheitsmerkmale garantieren eine lange Lebensdauer und zuverlässige Leistung bei jeder Anwendung. Maße: 39 x 20 x 44 cm
Gewicht: 1,7 kg, 2,5 kg. Belastbarkeit bis 150kg.

| Ausführung | Best. Nr. |
|---|---|
| 2 Stufen | 126607 |
| 3 Stufen | 126608 |

**5 Klapptrittleiter**
Klappbare Trittleiter mit 2 Stufen - für die schnelle Hilfe zwischendurch.
Tragkraft bis 150 kg, 2 stabile Stahlstufen.
Maße ausgeklappt: 47x54,5x82 cm
Best. Nr. 69890

**Klapptrittleiter 3-stufig 150 kg**
Tragkraft bis 150kg mit weißem Rahmen und grauen Trittflächen.
Maße (offen) 47x74x100,5cm.
Best. Nr. 120946

**6 Hydroreiniger Starlyf Teleskop**
Bürste und Wischer in einem: Fenster einseifen, schrubben und mit dem Wischer streifenfrei abziehen
Hochwertig: Borsten für groben Schmutz und Schaumstoffpads für empfindliche Flächen
Perfekte Dosierung des Reinigungsmittels dank integriertem Seifenspender.
Tiefenreinheit für nahezu alle Flächen. Hohe Reichweite dank 7m Teleskopstange, Gewicht: 3,1 kg
Best. Nr. 123984




**1 Veritas Marie Nähmaschine**
13 Stichprogramme, 4 Nähfüßchen und Stopfplatte, 3 Spulen und Ersatznadeln, Knopflochautomatik und Rückwärtsnähtaste, sowie viel weiteres Zubehör sorgen für Nähspaß bei den wichtigsten Grundfunktionen ohne viel Schnickschnack! Maße:35x19x29 cm, 4,8kg, 230V, 70W.
Best. Nr. 121046




**2 Nähmaschinen Nadeln 5er Standart 90**
1 Packung mit 5 Stück Nähmaschinen Nadeln STANDARD 90 Stärke.
Best. Nr. 121087

**Nähmaschinen Nadeln 5er**
1 Packung 5 Stk. Nähmaschinen Nadeln SORTIERT 1x70/2x80/1x90/1x100 Stärke.
Best. Nr. 121083

**3 Nähmaschinenöl 100 ml**
Harz- und Säurefrei.
Best. Nr. 13046




**4 Stoff-Fix Pulver**
Einfach aufstreuen, bügeln - fertig Ohne Nadel und Faden verwenden zu müssen, können Sie säumen, flicken und stopfen - eine schnelle, saubere und preiswerte Lösung. Wasch- und reinigungsbeständig, Made in Germany, Inhalt: 22 g Granulat
Best. Nr. 123755



**5 Stopfholz**
maschinell gedrechselt, Durchmesser 8x12 cm, Holzart: Ahorn
Best. Nr. 24898



**6 Haushaltsschere**
Schere + Öffner, Klinge: Edelstahl, Soft Grip Griffe, 210mm, Farbe: grün/grau. 3 Jahre Garantie.
Best. Nr. 101324




**7 Lupe mit LED Beleuchtung**
Eine optimale Universallupe mit 6 LEDs und 2,5-facher Vergrößerung. Mit einem Durchmesser von 8,5 cm hat man ein großes Sichtfeld, mit ihrem geringen Gewicht liegt die Leselupe leicht und komfortabel in der Hand.
Batterien (2 x AA Batterien) sind im Lieferumfang nicht enthalten.
Best. Nr. 123762

**Batterie Longlife POWER AA, leistungsstarke Energie**
Stück: 4
Best. Nr. 120600




**8 Einfach Nähen!**
Techniken und Projekte für Einsteiger. Mit den ersten Nähten entstehen bereits ein Kissenüberzug, Kuscheltiere, allerhand Täschchen. Praktisch: Die unterschiedlichen Nähtechniken werden immer anhand eines konkreten Werkstücks erklärt und für sämtliche Stücke hält das Buch die notwendigen Schnittmuster bereit. Es gibt auch ausführliche Einführungen in die erforderlichen Basics wie das Annähen von Knöpfen, das Setzen der dazugehörigen Knopflöcher, das Einnähen von Reißverschlüssen uvm.. 144 Seiten.
Best. Nr. 108818




**9 150 Farbenfrohe Strickmotive**
150 neue Strickmotive laden zum Mehrfarbigen Stricken ein. Neben grafischen Designs und Norweger-Muster-ähnlichen Motiven finden sich in diesem Buch zahlreiche moderne, urbane und trendige Ideen sowie eine Vielzahl von Tier- und Naturmotiven. Mit einem sehr umfangreiche Technikteil.
160 Seiten.
Best. Nr. 125587







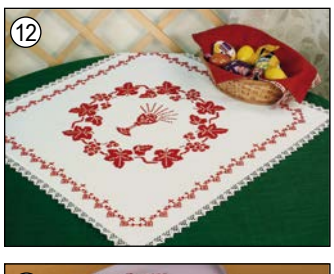








**Weihkorbdecke**
Hinreißende Weihkorbdecke mit eingewebtem Aidamuster zum Nachsticken in Kreuzstich mit Garn und Nadel aus 100% Baumwolle, pflegeleicht und waschbar bei 60°. Besonders hübsch für Speisen im Körberl oder bei der traditionellen Speisenweihe, auch sehr beliebt als Dekoration in Ihrer Bauernstube. Mit der Weihkorbdecke können auch weniger geübte Sticker ein ganz persönliches Schmuckstück schaffen.

**BESTSELLER**

**10 Weihkorbdecke IHS**
Maße: 60x60 cm.
Best. Nr. 115314

**11 Weihkorbdecke Lamm**
Maße: 44x60 cm.
Best. Nr. 115315

**12 Weihkorbdecke Kelch**
Größe: 50 x 50 cm.
Best. Nr. 126959

**13 Weihkorbdecke Crucis**
Größe: 55 x 55 cm.
Best. Nr. 126960

**14 Weihkorbdecke Passion**
Größe: 55 x 55 cm.
Best. Nr. 126958



# SPIELSACHEN

① 

Beispielfoto

**1 Angelspiel**
Dieser Spieleklassiker garantiert absoluten Spielspaß - einfach die Angel auswerfen und mit Glück und Geschick einen der bunten Fische einsammeln. Wer die meisten bunten Fische gefangen hat, gewinnt das Spiel. Im Angelspiel enthalten ist: Ein elektrisches Aquarium, vier Magnet-Angeln aus Kunststoff, 28 Kunststoff-Fische und eine Spielanleitung. Batterien nicht enthalten 3-99 Jahre für 2 – 4 Spieler. Benötigte Batterien: 2x AA (nicht enthalten)
Best. Nr. 114841

② 

**2 Spieluhr Puzzle**
13 teilige Spieluhr mit 12 Puzzleteilen zu den unterschiedlichen Zahlen/ vollen Stunden. Zählen, Puzzle bauen, Uhr und Zahlen kennen lernen! Geeignet für Kinder ab 2 Jahren.
Best. Nr. 117451

③ 


**3 Muhdose, Dose mit Kuhstimme**
Spielzeug, das seit Generationen fasziniert! Einfach kippen und das Geräusch erklingt. Größe: ca. 6 cm
Best. Nr. 126638

④ 

**4 Bauernroulette**
In der hochwertig gearbeiteten Holzschale sollen mit einem Holzkreisel die Holzperlen so „versenkt“ werden, dass der Spieler möglichst hohe Punktzahlen erreicht! Hier sind Fingerspitzengefühl und Erfahrung gefragt!
Best. Nr. 66700

⑤ 


⑥ 

Weitere aktuelle Spielsachen

**5 Kinder Ziehharmonika**
Diese Ziehharmonika mit Schultergurt enthält zwei Bassknöpfe, einen Bass-Side-Air-Knopf und sieben Höhen in C. Inkl. Musikbuch mit mehreren bekannten Kinderliedern und einem einfachen Erklärbuch für Kinder mit Bildern! 18 x 18 x 10 cm, ab 3 Jahren.
Best. Nr. 124684

**6 Kinder Akkordeon**
Dieses einfach zu spielende Akkordeon verfügt über 8 Bass-Tasten und 17 Höhen von C bis E. Es enthält ein Musikbuch mit Bildern zur einfachen Erklärung. Ab 3 Jahren, 24 x 24 x 11 cm
Best. Nr. 124685

⑦ 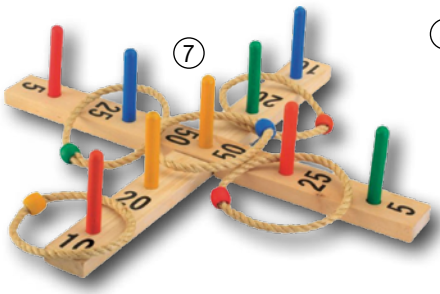

**7 Ringwurfspiel XXL**
Das große Ringwurfspiel aus Holz mit 9 Stäben und 5 Ringen. Ziel des Spiels ist es die Ringe auf das Kreuz zu werfen, wobei man durch Treffen der Ziele möglichst viele Punkte erreichen kann. Maße ca. 49,5x49,5x1,3cm.
Für Kinder ab 3 Jahren.
Best. Nr. 114886

⑧ 


**8 Vogelhäuschen Bastelset**
Vogelhäuschen aus Holz zum selber Bauen und beliebigem Gestalten! Inkl. Kleber, Schrauben, Leim, 5 Farben und Pinsel
Best. Nr. 117749

⑨ 


**9 Carina Junior Kindernähmaschine**
Mit 9 Stichprogramme inkl. Knopflochautomatik und Rückwärtsnähtaste, einem Allzweckfuß und Reißverschlussfuß sowie viel umfangreichem Zubehör bietet diese Maschine alles für den perfekten Näheinstieg!
70 Watt, Größe ca. (Lx B x H) 38 x 20 x 30. Perfekte Anfängernähmaschine, Einsteigermodell, ab 7 Jahren.
Best. Nr. 121045

## von 2-4 Jahren



**1 Steyr CVT 6165 mit Anhänger**
Trettraktor für Kinder ab 2 bis 4 Jahren, mit einstellbarer Pedalkurbel, aufklappbarer Motorhaube. und Anhänger, Maße: 134x47x52 cm
Best. Nr. 58130

**2 John Deere Junior inkl. Trailer und Lader**
Trettraktor mit RollyJunior Lader und rollyFarm Trailer für Kinder ab ca. 3 bis 8 Jahren, Sitz mit Überrollbügel verstellbar, Motorhaube zum Öffnen, geschützter Integralkettenantrieb mit einstellbarer Pedalkurbel, Flüsterlaufreifen, extra stabile 12 mm Stahlhinterachse, mit Funktionszubehör nachrüstbar. Maße 210 x 53 x 62 cm
Best. Nr. 99584

## von 3-8 Jahren

BESTSELLER







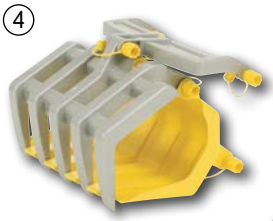







**3 Rundumleuchte**
Blinkleuchte mit Montagefuß als Zubehör für Kinderfahrzeuge!
Best. Nr. 54985

**4 Holzgreifer/Forstgreifer**
Passend zu allen Rolly-Traktoren mit Maxi-Lader oder Rolly Trac Lader. rollyFramtracs oder rollyX-Tracs (ACHTUNG: passt nicht zu rollyJunior oder rollyKid Traktoren) LxBxH 42x35x30 cm.
Best. Nr. 46845

**5 Jumbo-Tanker**
Mit Pumpe und Spritze, passend zu allen Rolly-Traktoren. Maße: 98x46x42 cm
Best. Nr. 20730

**Ersatzpumpe mit Spritze**
passend zu Jumbo-Tanker.
Best. Nr. 32099

**6 Anhänger John Deere Rolly Halfpipe Trailer**
Großer und belastungsstarker Rundmuldenkipper mit Tandemachse für Rolly Traktoren, Kippfunktion mit Kippbügel und Heckbordwand zum Aufklappen. Maße: 89x45x43 cm, für Kinder ab 3 Jahren.
Best. Nr. 58144

**7 Seilwinde gelb**
Passend zu allen Rolly-Traktoren.
Maße: 38x8x26 cm
Best. Nr. 20731

**8 Box**
Funktionsfähige, kippbare Transportmulde für vielseitigen Einsatz! Leichte Montage an der Heckkupplung Maße: 44 x 31 x 21 cm
Best. Nr. 108495



+ Punkte

**Elektrotraktor Power Drag**
Der 12V Traktor mit zwei leistungsstarken Antriebsmotoren und einem kraftvollen 12 Volt (12Ah) Akku sorgen für eine lange Fahrtzeit mit jeder Menge Power. Durch die 2-Gangschaltung kann zwischen einem langsamen und einem schnellen Tempomodus gewechselt werden. Mit Sound, Akku, Ladegerät 230 V, 2 Schlüssel und einem Schlüsselanhänger. Ab 3 Jahren, Maße: 101 x 55 x 66 cm

**9 Ride On Traktor - Power Drag grün**
Best. Nr. 112892

**10 Elektrotraktor Power Drag rot**
Best. Nr. 112894

**1 Leiterwagen/Bollerwagen**
Ob spaßbringende Spielwaren, die abenteuerliche Reiseausrüstung oder gar die eigenen kleinen Kinder! Mit diesem großen Leiterwagen/Bollerwagen kann alles transportiert werden. Schlichte und stabile Ausführung aus Metall und Holz mit Luftbereifung. Max. Belastbarkeit 100 kg.
Maße: 95x61x56,5 cm,
Best. Nr. 4682







**2 Schiebetruhe Junior**
Robuste Schiebetruhe mit Kunststoffwanne. Hochwertiges Gummirad und stabiler Rahmen. Gewicht nur 5 kg, bis 25 kg Tragkraft. Lieferung unmontiert.

| Inhalt (L) | Best. Nr. |
|---|---|
| 20 | 6961 |
| 25 | 127307 |




**3 Sportarmbrust klein**
Diese Spielzeug-Armbrust aus Holz dürfte nicht nur bei „kleinen“ Kindern, sondern auch bei „großen“ Kindern für einen großen Spielspaß sorgen. Wer die Holzpfeile zielsicher verschießt und die meisten „Schützenpunkte“ einheimst, ist der Gewinner. Mit Zielscheibe und Pfeilen. Ca. 35x35 cm.
Best. Nr. 63906

Spielwaren für draußen



















**4 Spielzeug Stihl MS 500 i**
Originalgetreue Nachbildung einer Stihl MS 500 i Kettensäge, mit rotierender Sägekette und Sound. Ab 3 Jahren, ca .40 cm, inkl. Batterien.
Best. Nr. 12257

**5 Spielzeug Husqvarna 550 XP**
Originalgetreue Nachbildung einer Husqvarna 550 XP Kettensäge, mit rotierender Sägekette und Sound. Ab 3 Jahren, inkl. Batterien.
Best. Nr. 126211

**6 Spielzeug-Motorsense**
Die Stihl Spielzeug-Motorsense funktioniert wie eine echte Motorsense. Für Kinder von 5 bis 10 Jahren. 86 – 107cm. Inkl. Batterien
Best. Nr. 12277

**7 Steckenpferd mit Sound braun**
Plüsch Steckenpferd mit Wieher - und Galoppgeräusch durch Knopfdruck am Ohr. Länge ca. 98 cm (2x AA Batterien enthalten), ab 24 Monaten
Best. Nr. 128447

**8 Hüpftraktor Fendt**
Hüpfspaß für echte Traktorfans! Die Außenspiegel des Hüpftraktors dienen zum Festhalten! Sitzhöhe: 27 cm, maximale Belastbarkeit 50 kg., empfohlen ab 12 Monaten. 54 x 34 x 35 cm
Best. Nr. 117667

**9 Hüpftier Kuh**
Diese tolle Hüpfkuh sorgt für viel Spaß bei den Kleinsten! Zum Festhalten dienen die Ohren. Sitzhöhe: 29 cm, max. Belastbarkeit 50 kg. Empfohlen ab 12 Monaten.
58 x 31 x 55 cm
Best. Nr. 117666

**ab 3 Jahren**










**10 Bagger mit Rädern**
Dieser Metallbagger mit großen Kunststoffrädern (Ø 20 cm) ist der Hit für kleine Baumeister! Drehbar um 360° und mit dem tollen Schalensitz (Sitzhöhe: ca. 35 cm) wird der stabile, aber leichte Bagger das ideale Spielgerät im Sandkasten!
Ab 3 Jahren
Best. Nr. 29777

**11 Kinderbagger Digger**
Sitzbagger mit Fahrgestell, Automatikverriegelung des Ladearmes, patentierte Technik zum Einklappen der Baggerschaufel, 360° drehbar und bis zu 50 kg belastbar - in sehr stabiler Kunststoffausführung, geeignet für Kinder ab 3 Jahren.
Best. Nr. 51587

**12 Motormontagetraktor John Deere**
56-teilige Traktormotor-Nachbildung inklusive vielen Funktionen zum Schrauben und Tüfteln. Mit Licht und Hupgeräusch. Benötigte Batterien 8x AAA nicht enthalten (FAIE 46117 4 Stk.) Maße: 43 cm x 40 cm x 52,5 cm. Spielzeug für Kinder ab 3 Jahren
Best. Nr. 123129




**1 FAIE Malbuch**
Auf einem Bauernhof ist immer viel los! Dort gibt es fast immer viele Tiere sowie natürlich auch Traktoren, und zwar ziemlich coole. Außerdem gibt es viele interessante Sachen wie Geräte, Werkzeug und so weiter. Die ganze Welt der Landwirtschaft kann nun bei einer Reise durch 60 Seiten Ausmalspaß erlebt werden!
Best. Nr. 63900




**2 Der Traktor (Wieso? Weshalb? Warum?) Kinderbuch**
Das beliebte Wieso? Weshalb? Warum? Buch zum Thema Traktor mit vielen Klappen zum spielerischen Erkunden erster Sachkenntnisse für Kinder ab 2 Jahren, 16 Seiten
Best. Nr. 107576




**3 Spiele auf dem Land**
Über 200 einfache und traditionelle Kinderspiele für jede Woche, jedes Alter und jedes Wetter! Manchmal brauchte es nur einen Wollfaden, ein Gummiband oder ein Stück Kreide, um Kinder für Stunden zu begeistern. 120 Seiten.
Best. Nr. 104880




**4 Rahmenpuzzle - Zoo und Bauernhof - 2er Set**
Motiv Zoo 16 Teile, Motiv Bauernhof 24 Teile; ab 3 Jahren
Best. Nr. 126652





**5 Puzzle Lustiger Bauernhof 40 Teile + Tiere**
Wunderschönes Motiv vom lustigen Bauernhofleben! Puzzle mit 40 Teile ab 4 Jahren, inkl. 12 Tierfiguren
Best. Nr. 126651

**6 Buntstifte dick**
12 verschiedene Farben in dicker Stärke (Mine ca 6mm)
Best. Nr. 113923




(7) (8)




**7 Immer wieder Stickerbuch Bauernhof**
Auf 16 Seiten können mit 270 wieder ablösbaren Stickern verschiedene Bereiche eines Bauernhofes nachgestellt werden! Eine Menge Klebespaß, da die Sticker jederzeit um geklebt und alle Szenen individuell umgestaltet werden können! 16 Seiten + 8 Seiten mit Sticker. Größe 24 x 17 cm
Best. Nr. 112271

**8 Sticker-Lexikon Traktor & Co.**
Superstarkes Stickerbuch für Traktor-Fans auf 72 Seiten, 216 x 280 mm, Die geballte Ladung Wissen und Spaß mit 16 Stickerbögen und über 600 wiederablösbaren Stickern. Inklusive drei Panorama-Seiten zum Selbstgestalten.
Best. Nr. 109941

(9)



(10) (11) (12) (13)



**9 Sticker Mega 500 Stück**
8 Bögen mit bunten Stickern zu vielen Themen wie Fahrzeuge, Tiere und Lachgesichter
Best. Nr. 120665

**10 Sticker Wildtiere**
6 Bögen mit 300 Aufklebern
Best. Nr. 124644

**11 Sticker Schmetterlinge**
6 Bögen mit je 50 Sticker
Best. Nr. 124645

**12 Sticker Bauernhoftiere**
300 Sticker auf 6 Bögen
Best. Nr. 113922

**13 Sticker Tiere 300 Stück**
Je 1 Bogen mit Stickern von Tieren zum Thema Bauernhof, Wildtiere, Schmetterlinge, Vögel, Fische, Hunde und Katzen (22 x 32)
Best. Nr. 120668

NEU



Alles rund um Spiel und Spaß

**14 Scheibenlabyrinth 34 cm**
Das Scheibenlabyrinth (34 cm) bietet spannenden Spielspaß für Groß und Klein! Mit geschickten Bewegungen musst du die Kugel durch das verzwickte Labyrinth führen, ohne dass sie herausfällt. Das große, handliche Design sorgt für lange Unterhaltung und fördert gleichzeitig Konzentration und Feinmotorik. Perfekt für Kinder, aber auch eine tolle Herausforderung für Erwachsene. 1-4 Spieler
Best. Nr. 127201



**15 Galileo- Seifen und Badekugeln**
Kreativset zum Seifen und Badebomben selber machen! Inkl. ausreichendem Zubehör und süßer Duftnote. Ab 8 Jahren
Best. Nr. 128450




**16 Galileo- Flummis**
Ein phantastisches Set um echte Spring-Bälle herzustellen, die knallbunt und höchst unterhaltsam sind. Ab 8 Jahren.
Best. Nr. 128448




**17 Galileo- Natur unter dem Mikroskop**
Präzisionsmikroskop (600 fache Vergrößerung) mit reichhaltigem Zubehör. Perfekt zum Entdecken und Versuche durchführen. Batterien 2 x AA erforderlich (nicht enthalten). Ab 9 Jahren.
Best. Nr. 128449




**1 Lindner**
Ferngesteuerter Traktor mit Frontlader, Zweiradantrieb, Standby – Modus, Schaufel heben/ senken/ kippen, realistischer Motor Sound (abschaltbar), Blinker und LED's. Funktionen: Vorwärts/Rückwärts; Links/ Rechts; Stopp. (L x B x H) ca. 42,5 x 17 x 20,5 cm. Benötigte Batterien: 6 x AA (nicht enthalten)
Best. Nr. 108602

**2 JCB Traktor mit Kippanhänger**
Vorwärts/Rückwärts, Links/ Rechts, Stopp, LED Licht ein/aus, Außenspiegel manuell einklappbar, Kippmulde manuell hoch/runter, Gesamtlänge ca. 44 cm , Batterien benötigt: 5 Stk. AA (FAIE 36624) - nicht im Lieferumfang enthalten
Best. Nr. 127855

**Weitere Modellfahrzeuge**




**3 Traktor Fendt 1050 Vario mit Holzanhänger**
Lizenzierter Traktor Fendt 1050 Vario aus Metall und Kunststoff gefertigt. Farbe grün. Länge Traktor 10 cm, insgesamt 28 cm. Altersempfehlung: ab 3 Jahren. Mit Friktion und Holzanhänger, Maßstab 1:32
Best. Nr. 113420

**4 Traktor Fendt 1050 Vario mit Muldenkipper**
Lizenzierter Traktor Fendt 1050 Vario aus Metall und Kunststoff gefertigt. Farbe grün. Länge Traktor 10 cm, insgesamt 25 cm. Altersempfehlung: ab 3 Jahren. Mit Friktion und Kippanhänger. Maßstab 1:32
Best. Nr. 113422




**Werkzeug bitte unter Aufsicht von Erwachsenen benutzen!**




**9 Der Natur auf der Spur**
Kennst du die Tiere und Bäume unserer Wälder? Dieses Naturspiel fördert das Wissen der Kinder über die heimische Tier- und Pflanzenwelt. Die spannende Spurensuche und die Zuordnung von Bäumen, Blätter und Früchten bringt jungen Entdeckern viel Spielspaß. Inhalt: 1 Spielplan aus sechs Teilen, 28 Tierkarten, 18 Baumkarten, 4 Müllkarten, 1 Drehscheibe.
Best. Nr. 101437




**10 Puzzle Landmaschinen**
Gleich drei Puzzles inkl. drei Mini-Postern als Vorlagen. Teile suchen, anfügen und sich über das immer größer werdende Bild freuen. Geeignet ab 5 Jahren. Maße: 28x19x37 cm, 3x 49 Teile.
Best. Nr. 101429




**5 Werkzeugkiste Mega für Kinder**
Ideales Ausstattungsset für den kleinen Handwerker! Werkzeugkoffer 12-teilig. Inhalt: Arbeitshandschuhe Strick, Zwickzange, Hammer, Schutzbrille, Handsäge, Holzwasserwaage, Meterstab, Bauschild, Zimmermannsbleistift, Schraubenzieher Normal+ Kreuzschlitz PH1 und Nägel 2,0 x 3,0 (100 Stück) Achtung: Inhalt kann vom Foto abweichen! Funktionstüchtiges Bastelwerkzeug!
Best. Nr. 117634

**6 Werkzeuggürtel Kids premium 8-teilig**
Arbeiten wie der Papa! Echt lederne Kinder-Werkzeugtasche mit verstellbarem Gewebegürtel! Mit im Set sind ein kleiner Meterstab, Hammer mit Holzgriff, Nägel, Handschuhe, Zimmermannsbleistift und zwei Karabinerhaken zum praktischen Befestigen weiterer Werkzeuge. Stabiles Kinderwerkzeug und Zubehör der Marke COVUS-Kids at work! Für Kinder ab 7 Jahren geeignet.
Best. Nr. 115617




**7 Schnuller-Set Quickstop**
Im praktischen Doppelpack für kleine STIHL-Fans zum Beruhigen und Einschlafen. Ab dem 6. bis zum 18. Lebensmonat geeignet, der Silikonschnuller ist lebensmittelecht und entspricht der europäischen Norm EN 1400.
Best. Nr. 123915

**8 Lunchbox Motorsäge organic orange**
Eine nachhaltige Jausenbox in toller Farbe mit abgerundeten Ecken. Gefertigt aus thermoplastischem Kunststoff und natürlicher Holz-Zellulose, auf dem Deckel ist eine Motorsäge und das Stihl-Logo zu sehen.
Best. Nr. 123909




**11 Flummi Ei Gummiball**
Das Flummi Ei Gummiball bietet jede Menge Abwechslung! Egal ob als Hüpfball, der in alle Richtungen springt oder als "falsches Frühstücksei" es gibt jede Menge Action und Spaß. Maße: ca. 5,5 cm.
Best. Nr. 127198

**12 Henne mit Ei stehend aus Plüsch**
aus Plüsch, mit biegbaren Füßen, ca. 32 x 19 x 33 cm
Best. Nr. 113492

**13 Hahn stehend aus Plüsch**
aus Plüsch mit biegbaren Füßen, 40 x 37 cm
Best. Nr. 113493

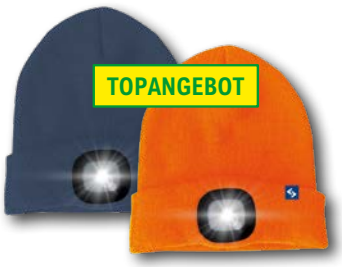


**1 Kindermütze LED Malix blau**
Komfortable Mütze mit abnehmbarer LED-Frontleuchte, wiederaufladbar über einen USB-Stecker. Mit 3 verschiedenen Helligkeitsstufen: sehr hell-mittel-Blinklicht. Strahlweite: ca. 10 Meter, Helligkeit 120 Lumen. Einheitsgröße. Material: 100% Polyacryl.
Best. Nr. 117206

**Kindermütze LED Malix orange**
Best. Nr. 117207



**2 Kinder-Regenstiefel blau/ schwarz**
Wasserdichter Kinder Regenstiefel, superleicht und flexibel mit rutschfester Sohle. Ideal für alle kleinen Pfützenmonster. Gr. 24/25, 26/27, 28/29, 30/31, 32/33.
Best. Nr. 81076

**Kinder-Regenstiefel rot/blau**
Best. Nr. 81077

**Zum selber Bemalen!**



**3 Regenschirm Kinder Bauernhoftiere zum selber Bemalen**
Der bunteste und individuellste Regenschirm den es gibt! Mit den mitgelieferten Markern können die Bauernhoftiere auf dem Schirm individuell bemalt werden. Ø 70 cm, CE zertifiziert, ab 3 Jahren
Best. Nr. 121053

**Gute Kleidung für jedes Wetter**

**4-8 Jahre**



**4 Kinder Handschuhe Traktor**
Aus dehnbarem und atmungsaktivem Material, mit PVC-Mininoppen für perfekten Griff, bis zu 40°C waschbar,
**4 - 6 Jahre**
Best. Nr. 124329
**6-8 Jahre**
Best. Nr. 124330

**4-11 Jahre**



**5 Kinder Handschuhe Schmetterling**
Aus dehnbarem und atmungsaktivem Material, mit PVC-Mininoppen für perfekten Griff, bis zu 40°C waschbar,
**4 - 6 Jahre**
Best. Nr. 124332
**6-8 Jahre**
Best. Nr. 124333
**8-11 Jahre**
Best. Nr. 124334

**4-6 Jahre**



**6 Kinderhandschuh Sammy blau**
Elastischer Kinderhandschuh mit atmungsaktivem Handrücken. Getaucht in Latex, ideal für alle kleinen Handwerker!
Größe: 4,6 Jahre

| Größe | Best. Nr. |
|---|---|
| 4 Jahre | 108182 |
| 6 Jahre | 108183 |

**Kinderhandschuh Sammy rot**

| Größe | Best. Nr. |
|---|---|
| 4 Jahre | 108180 |
| 6 Jahre | 108181 |

**7-10 Jahre**



**7 Kinderhandschuhe**
Größe 8 - für Kinder 7 - 10 Jahre.
Best. Nr. 51920



**8 Kinder- Warnweste**
Die Kinder-Sicherheitsweste bietet den Kleinen mehr Schutz im Straßenverkehr. Mit Klettverschluss.
Farbe: fluoreszierend orange.
Best. Nr. 51918

⑨



**Größen 104 - 176**

⑩



**9 Kinder Latzhose**
Aus 100% Baumwolle mit verstellbaren Trägern, seitlichem Knopfverschluss, 1 Latz- und 2 Seitentaschen, Gummizug. In den Größen 104 - 176 lieferbar.
**Kinder Latzhose rot**
Best. Nr. 80198
**Kinder Latzhose blau**
Best. Nr. 80199
**Kinder Latzhose grün**
Best. Nr. 84011

**10 Kinder Overall**
Langarm, 100% Baumwolle mit 2-Wege - Reißverschluss, mit jeweils 2 Seiten- und Brusttaschen, inkl. Gummizug. In den Größen 104-176 lieferbar.
**Kinder Overall rot**
Best. Nr. 80196
**Kinder Overall blau**
Best. Nr. 80197
**Kinder Overall grün**
Best. Nr. 80200




NEU

**1 FAIE Kinder T-Shirt grün mit Traktor**
Mit dem Kinder-T-Shirt FAIE für kleine TraktorheldInnen tragen auch die Kleinsten ihre Leidenschaft stolz zur Schau. Aus hochwertiger Baumwolle, optimaler Tragekomfort ist es ideal für Schule, Freizeit und Abenteuer auf dem Hof. Der Spruch "Geboren, um Traktor zu fahren, gezwungen, in die Schule zu gehen!" bringt jeden zum Schmunzeln und zeigt, was wirklich wichtig ist. Robuste Verarbeitung und ein lustiges Design machen dieses Shirt zum Lieblingsstück kleiner LandwirtInnen. Material: 100 % Baumwolle. Größe: 104 - 128.
Best. Nr. 81183



NEU

**2 FAIE Kinder Kappe grün**
Die FAIE Kinder Kappe aus Baumwolle in frischem Grün für kleine AbenteurerInnen. Vorgeformter Schirm, gestickte Luftlöcher, Rip-Strip Klettverschluss, kindersicherer Knopf. Material: 100 % Baumwolltwill. Einheitsgröße.
Best. Nr. 128548



Sieh Dir alle verfügbaren Designs und Größen unserer neuen Mode für den kleinen Landwirt direkt in unserem Onlineshop an! Dort findest Du alles von 0 Monaten bis ca. 10 Jahren um echten Traktorfans eine große Freude zu bereiten!



**Bunte Socken für Kinder und Erwachsene**
mit lustigen Motiven bringen Farbe und Freude in deinen Alltag! Die Socken sind aus weichem, atmungsaktivem Material gefertigt und bieten perfekten Tragekomfort. Socken bei maximal 40 °C waschen. Nicht empfohlen: Trocknen im Wäschetrockner, chemische Reinigung oder Bleichen. Waschbar bei 40 °C, Material: 75 % Baumwolle, 23 % Polyamid, 2 % Elastan.



NEU

**3 Kindersocken Traktor kurz**

| Größe (EU) | Best. Nr. |
|---|---|
| 23-26 | 127153 |
| 27-30 | 127154 |

**4 Kindersocken Traktor**

| Größe (EU) | Best. Nr. |
|---|---|
| 23-26 | 127155 |
| 27-30 | 127156 |
| 31-34 | 127157 |

**Socken Traktor**

| Größe (INT) | Best. Nr. |
|---|---|
| 39-42 | 127171 |
| 43-46 | 127172 |

**5 Kindersocken Bienen**

| Größe (EU) | Best. Nr. |
|---|---|
| 23-26 | 127159 |
| 27-30 | 127160 |
| 31-34 | 127161 |

**Socken Bienen**

| Größe (EU) | Best. Nr. |
|---|---|
| 35-38 | 127180 |
| 39-42 | 127181 |
| 43-46 | 127182 |

**6 Socken Smiley**

| Größe (EU) | Best. Nr. |
|---|---|
| 35-38 | 127218 |
| 39-42 | 127219 |
| 43-46 | 127220 |

**7 Kindersocken Kuh und Schwein**

| Größe (INT) | Best. Nr. |
|---|---|
| 23-26 | 127168 |
| 27-30 | 127169 |
| 31-34 | 127170 |

**8 Zaubersocken Bauernhoftiere GR 22-34**
Einheitsgröße 22-34, Motive: Katze, Kuh, Esel, Schaf, Hund und Schwein- nicht frei wählbar, Socken ins Wasser legen und überraschen lassen! 72 % Baumwolle, 23 % Polyester und 5 % Elasthan.
Best. Nr. 126686

## ① Bettwäsche




## ② Decken




## ③ Badetücher




Änderungen der Designs möglich

**1 Bettwäsche**
**65/100 cm + 160/210 cm**
aus 100% Baumwolle/ Renforcè
mit Markenreißverschluss,
trocknergeeignet, waschbar bis 60°C

**Farm Trac**
Best. Nr. 128195

**Traktor**
Best. Nr. 128210

**Fußball 3D**
Best. Nr. 128211

**Pferd**
Best. Nr. 128249

**Pokemon**
Best. Nr. 128261

**Fußball**
Best. Nr. 128317

**Harry Potter**
Best. Nr. 128320

**Peppa Wutz**
Best. Nr. 128251

**Paw Patrol**
Best. Nr. 128314

**Bettwäsche Baby**
Wendebettwäsche in tollem Design!
100 % Baumwolle, 40/60 + 100/135

**Farm Trac**
Best. Nr. 128321

**Bettwäsche Bauernhoftiere**
Best. Nr. 128322

**2 Decken**
aus 100% Polyester, 130 x 160 cm,
trocknergeeignet, waschbar bis
40°C.

**Farm Trac**
Best. Nr. 121035

**Peppa Wutz**
Best. Nr. 121037

**Harry Potter, Flauschdecke**
Best. Nr. 128323

**Pokemon**
Best. Nr. 128324

**Paw Patrol**
Best. Nr. 128325

**Bauernhoftiere, Flauschdecke**
Best. Nr. 128326

**3 Badetuch 75x150 cm**
Strand & Badetuch aus 100%
Baumwolle, 75×150 cm;
trocknergeeignet,
waschbar bis 60°C

**Peppa Wutz**
Best. Nr. 121040

**Farm Trac**
Best. Nr. 117478

**Pferd**
Best. Nr. 121039

**Fußball**
Best. Nr. 121041

**Pokèmon**
Best. Nr. 128346

**Paw Patrol**
Best. Nr. 128348

**Harry Potter 70x140 cm**
Best. Nr. 128344









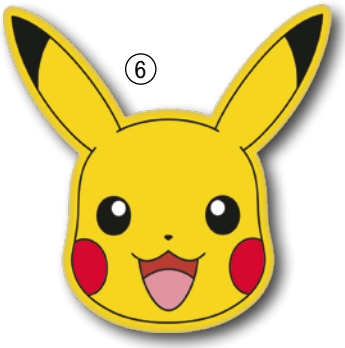



**1 Konturenkissen Pokèball**
30 cm ø, Qualität: weiches, kuscheliges Soft Velboa (100% Polyester)
Best. Nr. 128333

**2 Dekokissen Fußball**
aus Mikrofaser (100% Polyester), wendbar
Best. Nr. 128329

**3 Traktor Konturenkissen**
Perfekt für alle Traktorfans! Das samtweiche Wendekissen ist aus 100% Polyester. Waschbar bis 30°C.
Größe: 36 x 24 cm
Best. Nr. 123396

**4 Konturenkissen Skye**
33 x 22,5 cm, 100% Polyester
Best. Nr. 128337

**5 Konturenkissen Chase**
35 x 20 cm, 100% Polyester
Best. Nr. 128338

**6 Konturenkissen Pikachu**
40 x 40 cm, Qualität: weiches, kuscheliges Soft Velboa (100% Polyester)
Best. Nr. 128332

**7 Konturenkissen Hedwig**
35 x 20 cm, Qualität: weiches, kuscheliges Soft Velboa (100% Polyester)
Best. Nr. 128330

# Weitere Artikel für Kinder

## Schnäppchen / Monatsangebote



## Alles zum Thema Handwerken



## Kinderbücher



## Geschenkideen
(Geburtstag / Weihnacht / Ostern)



# GESCHENKIDEEN, BÜCHER, FANARTIKEL



**1 Begrüßungshahn**
Dieser Hahn kräht, sobald eine Bewegung detektiert wird. Material aus Polyresin, frostbeständig und UV-beständig. Maße mit Sockel: Höhe 12,5cm, Breite: 5,5cm.
Best. Nr. 119121

**2 Uhr mit Vogelrufen**
Aus dieser Uhr ertönt jede Stunde (außer zw. 22.00 u 05.00 Uhr) ein anderer Vogelruf. Mit Rufen und Gesang von Fink, Kuckuck, Kohlmeise, Buntspecht uvm. Eine originelle Geschenkidee. Damit holst du dir ein Stück Natur nach Hause. Die Uhr ist nur für den Innenbereich geeignet. Maße: Ø 30x4,5cm. Batterien nicht enthalten, es werden 3xAA benötigt.
Best. Nr. 122802

**3 Uhr mit Tiergeräusche Bauernhoftiere**
Spielt jede Stunde einen anderen Ton (außer zwischen 22.00 - 05.00).
Best. Nr. 112582

**+ 124 Punkte**

**Batterie Longlife POWER AA, leistungsstarke Energie**

| . | Stück | Best. Nr. |
|---|---|---|
| | 4 | 120600 |
| | 8 | 36624 |




**4 Thermometer Steyr Garage**
Der Metall Thermometer wurde im Vintage Style hergestellt und sieht aus, wie wenn er schon viele Jahre alt wäre. Maße: ca. 27,9 x 6,5 cm
Best. Nr. 123394

**5 Spardose Steyr Motoröl im Ölfass Design**
Spardose aus Metall im Vintage Ölfass Design, 11,7 cm hoch, Durchmesser 9,3 cm, mattierter Lack mit abnehmbaren Deckel
Best. Nr. 123393

**6 Schlüsselanhänger Metall 'Steyr Logo'**
Aus langlebiger Feinzink-Gusslegierung mit einem stabilen Schlüsselring mit dem STEYR LOGO auf beiden Seiten. Maße: ca. 7,5 x 3,8 cm (inkl. Schlüsselring).
Best. Nr. 119479

**7 Untersetzer 2er-Set mit Kork 'Steyr Logo'**
Praktische Untersetzer mit dem STEYR-LOGO im 2er-Set. 9,5 cm Durchmesser.
Best. Nr. 119482

**8 Becher Emaille Dorfkinder - flotte Sprüche**
Hochwertiger Becher mit einem liebevoll gestalteten Rundum-Druck mit flotten Sprüchen. Als bruchsicherer, robuster Begleiter ist diese Tasse bestens für die Landwirtschaft geeignet. Die Emaille-Beschichtung ist pflegeleicht und einfach zu reinigen.
Inhalt 500 ml.
Best. Nr. 120182

**9 Becher Emaille Dorfkinder ... und stolz drauf 500ml**
Best. Nr. 110767




**Blechschild 20x30 cm** mit Motiv und 4 Randlochungen zur einfachen Montage.

**10 Blechschild Wir Dorfkinder 20x30cm**
Best. Nr. 106479

**11 Blechschild Wir Dorfkinder Nostalgie 20x30cm**
Best. Nr. 120139

**12 Blechschild 'Zapfhahn'**
Best. Nr. 119483

**13 Blechschild Huhn 'Betreten auf eigene Gefahr!' Hier wache Ich!**
Eine Pointe in Ihrem Hühnerstall. Kann zu farblichen Abweichungen kommen.
Best. Nr. 113701

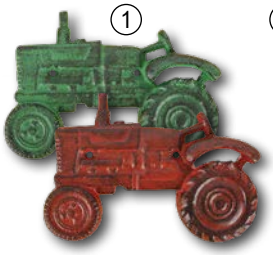

**1 Flaschenöffner Traktor sortiert**
Praktischer Öffner mit tollem Traktordesign aus Gußeisen. Maße: L19cm x B13,6cm.
Best. Nr. 112563 CHF **10,90**




**2 Thermometer BEER weather**
Ein kultiges Metall-Thermometer – ideal für Ihre Hausbar, Werkstätte oder Garage. Maße ca. 28 x 6,5 cm in Geschenkverpackung, Celsius und Fahrenheit-Einteilung.
Best. Nr. 123395 CHF **19,90**




**3 Wanduhr Kein Bier vor vier**
Mit diesem lustigen Spruch zaubert die Uhr garantiert ein Schmunzeln auf jedes Gesicht. Sie passt für den Partykeller oder als witziges Geschenk für Freunde. Material: aus Kunststoff, für 3 Mignon Batterien AA - nicht im Lieferumfang enthalten. Maße: D: ca. 32 cm.
Best. Nr. 127252 CHF **18,90**




**4 Pizzacutter Axt**
Mit seiner scharfen, robusten Klinge schneidet der Pizzacutter Axt mühelos durch jeden Pizzaboden. Das ausgefallene Design in Axt-Form macht ihn nicht nur zu einem praktischen Küchenhelfer, sondern auch zu einem echten Hingucker bei jeder Pizza-Party. Der ergonomische Griff sorgt für eine sichere Handhabung und präzises Schneiden. Material: Bambus und Edelstahl. Länge: ca. 18 cm.
Best. Nr. 127244 CHF **5,90**




**5 Hängeschild Werkstatt Öffnungszeiten**
Kultiges Hängeschild aus Metall mit Prägung „Werkstatt – Öffnungszeiten“. Mit färbiger Kordel und Saunapfhacken zur einfachen Montage. Ein Blickfang in ihrer Werkstätte. Maße: 16,5 x 11,5 cm
Best. Nr. 123390 CHF **12,90**




**6 Flaschenöffner Metall auf Holzbrett**
Dank der robusten Metallkonstruktion lassen sich Flaschen mühelos öffnen, während das natürliche Holzbrett für einen rustikalen Look sorgt. Auffangebehälter für Kronkorken, inkl. Befestigungsmaterial, 3-fach sortiert - Spruch nicht frei wählbar. Maße: ca. 30 x 10 cm.
Best. Nr. 127255 CHF **8,90**




**7 Bierglas mit Klingel 500 ml**
Mit der integrierten Klingel am Griff können Sie spielerisch Nachschub anfordern, ohne ein Wort zu sagen. Ideal für Partys, Grillabende oder gemütliche Runden mit Freunden. Das robuste Glas bietet genug Platz für Ihr Lieblingsgetränk, während die Klingel garantiert für Lacher sorgt. Im Geschenkkarton. Inhalt: 500 ml.
Best. Nr. 127246 CHF **9,95**




**8 Kaffeebecher mit Spruch 1000ml**
Perfekt für alle, die ihren Kaffee mit einem Augenzwinkern genießen. Der Becher aus Steingut und ist ideal für den täglichen Gebrauch oder als Geschenk für Freunde und Kollegen. Maße: 13 x 11 cm.
Best. Nr. 127248 CHF **12,90**



**9 Glas Trinkspiel Ludo**
Perfekt für gesellige Abende mit Freunden, bei denen Lachen und Feiern im Mittelpunkt stehen. Mit diesem Trinkspiel wird jeder Spieleabend unvergesslich – aber Vorsicht, wer sich ärgert, muss trinken! Maße: ca. 31 x 31 cm.
Best. Nr. 127253 CHF **24,90**



**10 Glas Trinkspiel Tic Tac Toe**
Das Glas-Trinkspiel Tic Tac Toe ist der ultimative Partyspaß für dich und deine Freunde! Statt nur Kreuze und Kreise zu setzen, wird jede Runde zur Herausforderung: Verlierst du, musst du trinken! Das Spielbrett und die Spielsteine aus Glas verleihen dem Ganzen eine edle Optik und machen es zu einem echten Hingucker. Ideal für gesellige Abende und garantiert für jede Menge Spaß! Maße: ca. 13 x 13 cm.
Best. Nr. 127254 CHF **8,90**




**11 Bierkasten Holztisch mit Deckel**
Praktischer Holztisch mit Deckel. Der Hit für jeden Hausstand. Bierkisten stapeln - Deckel aufsetzen - als Stehtisch verwenden. Maße ca. 79x57,5x10,5 cm.
Best. Nr. 116775 CHF **59,90**




**12 Blechschild Wer Bier trinkt unterstützt die Landwirtschaft - Dirndl**
Metallschild 20x30 cm gewölbt, gefalzt und randgeprägt mit 4 Randlochungen zur einfachen Montage.
Best. Nr. 113700 CHF **15,90**




**13 Blechschild Mann Wer Bier trinkt hilft der Landwirtschaft**
Kultiges Metallschild mit vorgebohrten Löchern zum Aufhängen. Maße: 30x40cm.
Best. Nr. 68578 CHF **24,90**















**1 Motorsäge auf Holzscheibe**
Motorsäge auf Rindenscheibe - 24 cm. Hochwertig verarbeitet. Ein ideales Geschenk für Förster und Landwirte.
Best. Nr. 117645

**2 Bankerl mit 4 Schnapsstamperl mit Spruch**
Bank mit 4 Stamperl. Spruch: Bei Trunk und Scherz bleibt froh das Herz. Holzart: Erle
Best. Nr. 25985

**3 Jausenbrett mit Stamperl und Feitl mit Geburtstagsspruch**
Jausenbrett 40 cm mit Serviette, Feitl und Stamperl. Mit Geburtagsspruch: Mit ana guaten Jaus´n drauf halt´st an jeden Geburtstag aus! Ideal als Geschenk.
Best. Nr. 117659

**4 Trattenbacher Feitl**
Traditionelles Klappmesser aus der Nationalpark Kalkalpen Region – handgefertigt, Maße Feitl geschlossen: 10,5 cm, Klinge: 7,5 cm, Griff: 10,5 cm, Holzart: Buche, Farbe: Natur.
Best. Nr. 24895

**5 Traktor mit Ladewagen Spruch Gesundheit und Glück .. Deko Artikel**
Hochwertig gearbeiteter Traktor mit Ladewagen aus Holz (ohne Inhalt) auf Rindenbrett mit Spruch: Gesundheit und Glück - schalte einen Gang zurück. Maße Brett: L:40 cm B:13cm.
Best. Nr. 107488

**6 Blumenbank Fichte massiv 'Willkommen'**
Hochwertige Blumenbank. Ein Blickfang auf Ihrem Hof. Ausführung: Fichte massiv, Maße: 60x32x61 cm.
Best. Nr. 113166

**11 Pfannenwender Holz Smiley**
Holzpfannenwender sind ideal für beschichtete Pfannen, da sie empfindliche Oberflächen nicht zerkratzen. Sie sind hitzebeständig, langlebig und umweltfreundlich. Länge 30 cm.
Best. Nr. 126953

**12 Bauern- und Wetterregeln**
Eine ausführliche Sammlung alter Bauern- und Wetterregeln. Erfahren Sie, wie sie mit dem jahrhunderte-alten Erfahrungsschatz unserer Ahnen auch ohne Wettervorhersage und hochmoderne Satellitensysteme zuverlässig langfristige Voraussagen treffen können. 191 Seiten.
Best. Nr. 57660

**13 Brauchtum in Österreich**
Entdecken Sie die faszinierende Welt der österreichischen Traditionen! Dieses Buch erzählt von gut frisierten Widdern, tollkühnen Reitern und vielen weiteren Bräuchen, die oft seit Jahrhunderten bestehen. Mit vielen eindrucksvollen Fotos, 224 Seiten.
Best. Nr. 126420

**14 20 Wetterregeln, die man kennen muss**
Wie man das Wetter lesen kann. Der Himmel sendet seine Wetterzeichen – man muss sie nur zu deuten wissen. Ein Berg mit Wolkenhut weist auf eine stabile Schönwetterlage hin, während ein heller Ring um Sonne und Mond einen Wetterumschwung in den nächsten 24 Stunden ankündigt. In diesem Buch erklärt der erfahrene Meteorologe Andreas Jäger die heimischen Wettergeheimnisse. Im Kleinformat. 64 Seiten.
Best. Nr. 126433

**15 Das Geheimnis der Zirbe**
Die Zirbe, auch Königin der Alpen genannt, wächst im kargen Hochgebirge und beeindruckt mit ihrem duftenden, gelb-rötlichen Holz, das keimtötend wirkt und den Herzschlag senkt. Die ätherischen Öle dieses Nadelbaums fördern einen besseren Schlaf und aktivieren unsere Selbstheilungskräfte. Im Kleinformat. 64 Seiten.
Best. Nr. 126430

**16 Naturwissen - das Geheimwissen der Heilpflanzen und Elemente**
Dieses illustrierte Nachschlagewerk verbindet altes und neues Wissen über Heilkräuter, die Elemente und das Leben im Wandel der Jahreszeiten. Es erzählt von Ritualen und Mythen, die die Geheimnisse der Natur bewahren, und zeigt die Schätze der alpenländischen Naturapotheke. 272 Seiten.
Best. Nr. 126424




**Zirbenbrotdose Maxi**
Nie wieder Schimmelbildung garantiert unsere Brotdose aus hochwertigem, heimischen Zirbenholz, es enthält bis zu 0,5% Pinosylvin. Dieser Duftstoff wirkt nicht nur antibakteriell, sondern lässt nachweisbar Schadorganismen wie Pilzen oder Bakterien keine Chance! Durch die Leisten am Innenboden liegt das Brot nicht direkt am Boden auf. Eine optimale Luftzirkulation ist dadurch gewährleistet. Außenmaße H/T/B: 13,5 / 28 / 43 cm
Best. Nr. 111236

**Zirbenbrotdose Mini**
Außenmaße H/T/B: 13,5/ 25,5/ 33,5 cm
Best. Nr. 111235

**8 Zirbenschüssel**
Naturgenuss aus einem Stück. Ob im Groß- oder im Kleinformat, ob als Auffangbehälter für Mehl oder als edles Accessoire für Zuhause: Die Osttiroler Zirbenschlüsseln sind für alles und Jeden zu haben. Gedrechselt aus einem Stück. Mit dem Duft nach Wald und Zirbe.

| Größe (cm) | Best. Nr. |
|---|---|
| 16 | 24794 |
| 20 | 24797 |
| 25 | 24798 |
| 30 | 24800 |

**9 SAUGUT Grillzange Traktor 31cm**
Grillzange aus lebensmittelechtem Edelstahl, spülmaschinengeeignet mit Flaschenöffner am hinterem Ende. Gesamtlänge 31 cm.
Best. Nr. 128144

**10 Kochlöffel Holz Smiley 30cm**
Holzlöffel sind vielseitig, robust und besonders schonend zu Töpfen und Pfannen. Dank seiner ovalen Form eignet er sich hervorragend zum Rühren und Wenden von Zutaten, insbesondere in schmalen und tiefen Gefäßen wie Töpfen oder Pfannen. Länge 30 cm.
Best. Nr. 126952






**1 Schlepperelektrik verstehen und reparieren**
Dieses Praxisbuch bietet Ihnen Anleitungen, Tipps und Tricks zum erfolgreichen Restaurieren und Instandsetzen alter Traktoren. Der Autor vermittelt Grundlagen der Elektrik sowie Detailwissen der Kfz-Elektrik und Messtechnik. Die Auflistung und Funktionsweise der Schlepperelektrik und des benötigten Werkzeugs sowie Schaltpläne zur besseren Übersicht vervollständigen das Buch. 136 Seiten.
Best. Nr. 121064

BESTSELLER




**2 Steyr-Traktoren von 1947-2007**
60 Jahre höchst erfolgreiche Produktion von Steyr-Traktoren werden in diesem Typenbuch dokumentiert. Der anerkannte Fachmann und Sachbuchautor Willi Plöchl hat eine Übersicht erstellt für alle landwirtschaftlichen Traktoren, die von der Firma Steyr und ihren Partnerfirmen von 1947 bis 2007 hergestellt wurden. 370 Seiten
Best. Nr. 57645

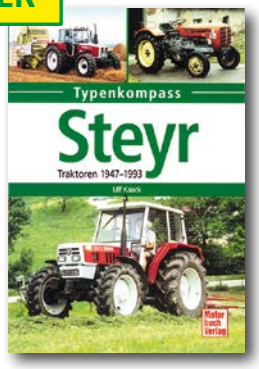


**3 Steyr - Typenkompass**
Kurz nach dem 2. Weltkrieg stellte Steyr mit dem 26-PS-Modell 180 ihren ersten Ackerschlepper vor. Mit dem Nachfolgemodell Steyr 80 begann dann der unaufhaltsame Aufstieg zum wichtigsten Traktorenhersteller Österreichs. Der Autor schildert die Erfolgsgeschichte der roten Schlepper bis zur Gegenwart und liefert einen Überblick über alle Schleppertypen inklusive technischer Daten. 128 Seiten.
Best. Nr. 111267




PREISSENKUNG

**4 Österreichische Traktoren**
Österreichischen Traktorproduzenten Steyr, Warchalowski und Lindner sind bis heute die Schlüsselmaschine der heimischen Landwirtschaft. Die österreichischen Traktoren zeichneten sich durch hervorragende Preise, höchste Qualität und kundenbezogene Technik aus. Sie sind schon seit längerer Zeit begehrte Sammlerstücke und zuweilen auch heute noch im Arbeitseinsatz.
76 Seiten.
Best. Nr. 111592




**5 Traktoren und Landmaschinen**
Traktoren und Landmaschinen sind nützliche und gleichzeitig spannende Fahrzeuge, die auf Kinder eine große Faszination ausüben. Aber wie funktioniert ein Traktor? Und wofür werden Landmaschinen eingesetzt? In diesem reich bebilderten Buch erfahren Kinder alles, was sie über diese Fahrzeuge wissen möchten. Mit großem, farbigem Traktor-Poster. 48 Seiten.
Best. Nr. 115116

+ 59 Punkte




**6 Blechschild Echte Männer fahren .. Nostalgie 28x12cm**
Ein Blickfang in jeder Werkstatt. Kultiges Metallschild für Männer.
Maße 28x12cm.
Best. Nr. 120140




**7 Blechschild 'Mein Traktor..' Nostalgie 28x12cm**
Kultiges Metallschild für echte Traktor Fans. Mit Spruch: Mein Traktor tropft nicht, er markiert!
Maße: 28x12cm.
Best. Nr. 120133



**8 Becher Emaille Echte Männer fahren Traktor 500ml**
Hochwertiger Emaille-Becher mit erstklassigem Druck. Als bruchsicherer, robuster Begleiter ist diese Tasse bestens für die Landwirtschaft geeignet. Die Emaille-Beschichtung ist pflegeleicht und einfach zu reinigen.
Inhalt: 500 ml.
Best. Nr. 110769

**Blechschilder 20x30 cm**
mit Motivprägung und 4 Randlochungen zur einfachen Montage.




**9 Blechschild 'Steyr/Puch Haflinger'**
Puch Haflinger 1959 – 1974, wunderschönes Motiv zum 60 jährigen Jubiläum der Geländewagen Legende – Made in Austria. Metallschild mit Motivprägung und 4 Randlochungen zur einfachen Montage. Maße: 30x20cm.
Best. Nr. 119478




**10 Blechschild 'Steyr Diesel Traktor' Typ180 30PS**
Metallschild mit Motivprägung für den Steyr Diesel Traktor Typ 180 mit 30 PS. Das Schild wurde im vintage Style hergestellt und sieht aus, wie wenn es schon viele Jahre alt wäre. 4 Randlochungen zur einfachen Montage. Maße: 30x20cm.
Best. Nr. 120106




**11 Blechschild 'Steyr Service'**
Sehr schönes Steyr-Logo Metallschild mit Motivprägung, gefertigt im Vintage Look mit 4 Randlochungen zur einfachen Montage. Maße: 30x20cm.
Best. Nr. 119476

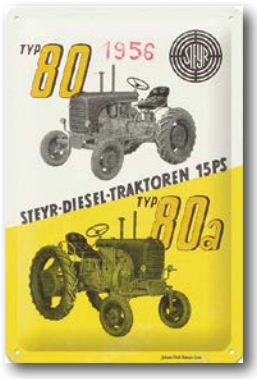


**12 Blechschild 'Steyr Type 80/80a'**
Vorlage dieses Metallschildes war ein Originalprospekt von STEYR für die beiden Modelle Typ 80 und Typ 80a aus 1956. Das Schild wurde im Vintage Style hergestellt und sieht aus, wie wenn es schon viele Jahre alt wäre. Mit 4 Randlochungen zur einfachen Montage. Maße: 30x20cm.
Best. Nr. 119477

① ② ③ ④ ⑤ ⑥










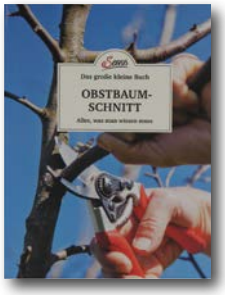








⑦ ⑧ ⑨ ⑩ ⑪ ⑫







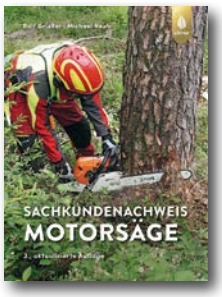





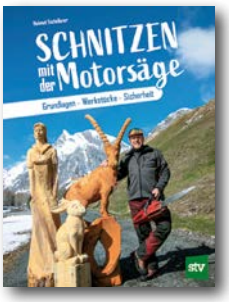





⑬ ⑭ ⑮










**1 Grundkurs Obstbaumschnitt**
Nur richtig und regelmäßig geschnittene Obstgehölze sichern Jahr für Jahr eine gesunde, schmackhafte Ernte. In diesem Buch erfahren Sie was Sie bei Pflanzung, Schnitt, Pflege und Gesunderhaltung Ihrer Obstgehölze beachten müssen. Von A wie Apfel bis Z wie Zwetschke finden Sie detaillierte Anweisungen für Kern-, Stein-, Beeren- und Wildobst. Mithilfe zahlreicher Praxistipps und eines Fehlerkompasses lernen Sie, Schnittfehler frühzeitig zu erkennen. 144 Seiten.
Best. Nr. 105679

**2 1x1 des Obstbaumschnitts**
Gewusst wie, das Wichtigste zum Schnitt von Apfel, Birne und Co. Viele detaillierte und aussagekräftige Zeichnungen helfen, Schnitteingriffe bei Obstbäumen und Beerensträucher besser zu verstehen und direkt erfolgreich umzusetzen – für ein gesundes Wachstum und eine reiche Ernte. Hier werden Gehölzformen vorgestellt, die auch in den kleinen Garten passen uvm. 96 Seiten.
Best. Nr. 109953

**3 Der professionelle Obstbaumschnitt**
Ob Kern-, Stein- oder Beerenobst, ob Spindelbusch, Viertel- oder Halbstamm, ob freistehend oder am Gerüst wachsend, mit dem Praxisbuch liegt für Profis und Hobby-Gärtner nun ein nützlicher Ratgeber zum korrekten Schnitt vor. 160 Seiten.
Best. Nr. 78879

**4 Das große kleine Buch: Obstbaumschnitt**
Ratgeber für einen sorgfältigen Sommer- und Winterschnitt. Sie erfahren alle wichtigen Grundregeln und den idealen Zeitpunkt für den Obstbaumschnitt. Damit bringen Sie Ihre eigenen Bäume in das optimale gesunde Gleichgewicht. Im Kleinformat, 64 Seiten.
Best. Nr. 120180

**5 Pflanzen Veredeln Pfropfen und okulieren**
Eine fundierte und dabei leicht verständliche Anleitung für den Einsteiger, Obst- und Gartenfreund. Hier werden alle bewährten Techniken des Veredelns einfach und anschaulich dargestellt. Neuauflage 127 Seiten.
Best. Nr. 61047

**6 Das kleine Buch: Harz und Pechsalben**
Einst war die Pechsalbe die wichtigste Wundheilsalbe im Alpenraum. Karin Buchart zeigt, wie Harze auch heute gesammelt werden können, ohne die Bäume zu verletzen, und wie sie zu Salben und Auszügen mit erstaunlicher Heilwirkung verwandelt werden. Im Kleinformat. 64 Seiten.
Best. Nr. 118318

**7 Mit der Axt im Wald**
In diesem Buch erfahren Sie alles über Äxte und deren Gebrauch. Von Bearbeitung von Grünholz und selbst gefällten Baum bis zum geschnitzten Löffel. 208 Seiten.
Best. Nr. 125582

**8 Die Geheimnisse der professionellen Baumfällung**
Dieses umfassende Handbuch für Förster und Waldarbeiter erläutert Fälltechniken von Regelbaum bis Witwenmacher, von Seileinbringung bis Weghebeln von Aufhängerbäumen. Die richtige Handhabung der Motorsäge und anderer Hilfsmittel sowie Arbeitsorganisation und Arbeitssicherheit werden detailliert vorgestellt. Mit zahlreichen Tipps und Tricks, z.B. für saubere Fallkerbsehnen, perfekte Schnitte und korrektes Peilen, wird Ihnen jede Baumfällung gelingen. 533 Farbfotos, 200 Seiten.
Best. Nr. 126221

**9 Sachkundenachweis Motorsäge**
Für den Sachkundenachweis und den korrekten Umgang mit der Motorsäge gibt es einiges zu beachten. Technik, Aufbau und Funktion sowie Anleitungen zum richtigen Praxiseinsatz der Motorsäge. Außerdem bekommen Sie ausführliche Hinweise zu Wartung und Pflege. Mit über 200 Fotos anschaulich dargestellt und bebildert bleiben keine Fragen offen. 128 Seiten.
Best. Nr. 119474

**10 Borkenkäfer**
In diesem Buch sind die 17 wichtigsten Borkenkäfer beschrieben, ihre Lebensweise, ihre Bedeutung in der Forstwirtschaft, die am häufigsten von ihnen befallenen Baumarten, ihre natürlichen Feinde sowie Maßnahmen, um Holz vor Borkenkäferbefall zu schützen. 48 Seiten.
Best. Nr. 56603

**11 Schnitzen mit der Motorsäge**
Mit einer Motorsäge lassen sich nicht nur große Bäume fällen, sondern auch faszinierende Figuren und Skulpturen fein gestalten. Das Buch beginnt mit der richtigen Wartung und Handhabung der Kettensäge und erläutert alle Fragen der Sicherheit und der Grundlagen des Schnitzens. Mit zahlreichen Schritt-für-Schritt-Fotos. 128 Seiten.
Best. Nr. 108531

**12 Schnitzen mit der Kettensäge**
Dieses Buch ist ideal für alle, die das Gestalten mit der Motorsäge erlernen oder ihre Fähigkeiten vertiefen möchten. Jeder Arbeitsschritt wird detailliert beschrieben und mit zahlreichen Farbfotos illustriert. In der ausführlichen Einleitung erfahren Sie alles Wichtige zur richtigen Handhabung und Wartung Ihrer Kettensäge. Zudem gibt es viele wertvolle Tipps zur Technik und Sicherheit, damit Sie sicher und effizient arbeiten können. Zahlreiche Farbabbildungen, 144 Seiten.
Best. Nr. 126073

**13 Alle können Schnitzen!**
Schnitzen leichtgemacht - In diesem Buch finden Sie grundlegende Tipps für Einsteiger mit 34 Projekten für Anfänger und Fortgeschrittene. Der einleitende Teil bringt alle Informationen, die der Einsteiger haben muss: richtige Auswahl von Messer und Holz, Schärfen leicht gemacht und grundlegende Schnitttechniken und vor allem auch Sicherheit! 136 Seiten.
Best. Nr. 125578

**14 Basiswissen Drechseln**
Kompakt, einsteigerfreundlich und leicht verständlich: Eine umfassende Einführung ins Drechseln. Wenn Sie genug Platz für eine kleine Werkstatt sowie das nötige Budget für Maschine, Werkzeuge und Material haben, dann starten Sie durch! Bald können Sie hübsche und nützliche Haushalts- und Ziergegenstände für die ganze Familie selbst herstellen. 128 Seiten.
Best. Nr. 126072

**15 Schärfen Tipps für alle Schneidwerkzeuge**
In diesem Buch wird Ihnen anschaulich die korrekte Vorgehensweise und das Vermeiden von Fehlerquellen beim Schärfen zahlloser unterschiedlicher Schneidwerkzeuge genau erklärt und gibt eine gute Anleitung um einen Wetzstahl oder Schleifstein richtig zu verwenden. 144 Seiten.
Best. Nr. 122953

Preisänderungen auf Grund der Buchpreisbindung möglich!

① 


② 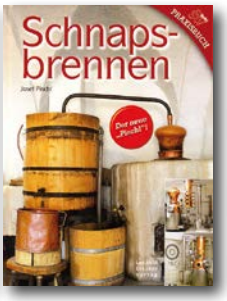


③ 


④ 


⑤ 


⑥ 


⑦ 


⑧ 


⑨ 


⑩ 


⑪ 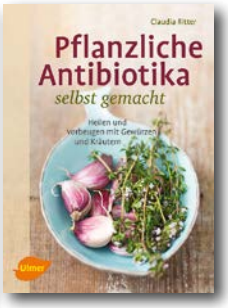


⑫ 


⑬ 


⑭ 


⑮ 


**1 Ansatzschnäpse, Liköre und Kräuterweine**
150 Rezepte für Liköre und Ansatzschnäpse aus heimischen Beeren, Kräutern, Nüssen oder Zirbengeist uvm. Ein eigenes Kapitel widmet sich Zitrusfrüchten und exotischen Obstarten. 160 Seiten.
Best. Nr. 99430

**2 Schnapsbrennen**
Das umfassende Buch über die Schnapsbrennerei. Ausführlich beschrieben werden: Rohstoffe, Filtermöglichkeiten, Brenngeräte sowie das Brennen uvm.. 184 Seiten.
Best. Nr. 23809

**3 Schnaps brennen**
Dieses Buch vermittelt kompaktes Grundlagenwissen für Einsteiger und wertvolle Informationen für erfahrene Obstbrenner. Von der Vorbereitung der Früchte über die benötigten Geräte und den kompletten Brennvorgang bis zur Weiterverarbeitung des Destillats erfahren Sie alles, damit Sie Ihren eigenen Schnaps selber brennen können. 112 Seiten.
Best. Nr. 107456

**4 Liköre**
Ob Eierlikör, Kräuterlikör oder Fruchtlikör: Über 30 Rezepte und viele Ideen für die eigene Hausmarke machen Lust auf mehr. Zu jedem Likör-Rezept gibt es genaue Schritt-für-Schritt-Anleitungen und viele Tipps. 64 Seiten
Best. Nr. 25444

**5 Cider, Most und Apfelwein**
Selbst gemacht - In diesem Buch finden Sie Tipps zur Herstellung von Gärmost, Süßmost und Cider mit anschaulichen Ablaufgrafiken und ausführliche Schritt-für-Schritt-Erklärungen. Die einzelnen Kapitel beginnen bei der richtigen Sortierung des Obstes, erklären die Möglichkeiten uvm. Praktische Tipps und wertvolle Hinweise helfen dabei, selbstgemachten Cider, Most und Apfelwein zum Geschmackserlebnis zu machen. 152 Seiten.
Best. Nr. 122562

**6 Most selber machen**
»Mensch, im Apfel liegt dein Glück!« Dieses alte Most-Gedicht hat auch Sebastian Unterberger verinnerlicht: Der prickelnde Most aus seinen eigenen Äpfeln und Birnen schmeckt hervorragend und fördert die Geselligkeit. Dieses Buch erklärt auf verständliche Weise, wie man Most ganz einfach selbst herstellen kann. Im Kleinformat. 64 Seiten.
Best. Nr. 126422

**7 Haltbar machen - Gemüse, Kräuter, Pilze**
Über 150 Rezepte beweisen, dass haltbar Machen weit über Essiggurken, Sauerkraut und Chutney hinausgeht. Köstlichkeiten wie eingelegter Knoblauch, Pilze in Kräuteressig, Suppenwürze u.v.m. sind in dem umfangreichen Praxisbuch ebenso enthalten wie heilsame Hausmittel aus Gemüse und Kräutern wie Zwiebelschmiere, schwarzer Rettichsaft oder Erdäpfelwickel. 192 Seiten.
Best. Nr. 115292

**8 399 x einlegen und einkochen**
Marmelade selbst einkochen? Gemüse oder Fleisch einlegen? Oder Likör selbst machen? Rund 400 einfache und raffinierte Rezepte und Varianten zeigen die ganze Bandbreite: von den Klassikern wie Marmelade und Gurkengemüse bis hin zu modernen Variationen im Glas und Brot in der Dose. 144 Seiten.
Best. Nr. 105860

**9 Fermentieren Ganz Einfach - Superfood für den Darm**
Eine uralte und einfache Methode um gesund zu essen. Beim Fermentieren werden Lebensmittel "milchsauer vergoren" und dadurch länger haltbar und bekömmlicher gemacht, fermentiertes Gemüse stärkt unsere Abwehrkräfte und schützt vor vielen Krankheiten. Nach einer kompakten allgemeinen Einleitung finden sich 30 Rezepte für das Fermentieren einheimischer Gemüseklassiker mit exotischen bzw. asiatischen Gewürzzugaben. Hardcover, 96 Seiten.
Best. Nr. 122205

**10 Alles für die Vorratskammer**
Fruchtige Marmeladen, pikant eingelegtes Gemüse, aromatische Öle, erfrischende Säfte uvm. - selbst gemacht schmeckt's einfach am Besten und ist noch dazu gesund und preiswert! Unsere Bäuerinnen sind wahre Expertinnen der österreichischen Vorratshaltung. Über 180 erprobte Rezepte ausgewählt und zusammengestellt. 248 Seiten.
Best. Nr. 78013

**11 Pflanzliche Antibiotika selbst gemacht**
Sie suchen Alternativen zu konventionellen Antibiotika? Die Kräuter und Gewürze werden meist ohne Nebenwirkungen vertragen und stärken durch ihre Vitalstoffe das Immunsystem. Dieses Buch erläutert Ihnen wann der Einsatz pflanzlicher Antibiotika sinnvoll ist, erklärt deren Wirkungsweise und liefert eine Fülle an Heilrezepten. 144 Seiten.
Best. Nr. 105716

**12 Das große Buch der Hildegard von Bingen**
Dieses umfangreiche Buch bietet einen fachkundlichen Überblick über die Kräuter- und Heilkunde. Sie erfahren alles über die Wirkungen der Pflanzen und Kräuter, die Vielfalt der gesunden Ernährung und die natürliche Behandlung der häufigsten Gesundheitsbeschwerden. Jeder Teil enthält viele Rezepte, historische Abbildungen und detailgetreue Kräuterzeichnungen. 336 Seiten.
Best. Nr. 119453

**13 Heiltinkturen aus Wald und Wiese**
Heilpflanzen und ihre Wirkung: Basiswissen für die eigene Naturapotheke. In diesem handlichen Ratgeber finden alle, die das Wissen über die Heilwirkung von Pflanzen nutzen möchten, wertvolle Anregungen. Im Kleinformat. 64 Seiten.
Best. Nr. 126427

**14 Vergessene Hausmittel**
Einfach herzustellen und über Generationen hinweg erprobt: Heimische Kräuter und Heilpflanzen bieten eine große Vielfalt an traditionellen Hausmitteln, die das Wohlbefinden steigern und kleine Beschwerden schnell und zuverlässig lindern. Im Kleinformat. 64 Seiten.
Best. Nr. 126428

**15 Hausmittel**
Traditionelle Hausmittel, die wirken. Erleben Sie die Kraft traditioneller Hausmittel! Bei Husten hilft Zwiebelsaft, bei Verstauchungen ein Topfenwickel und bei Blähungen ein Tee aus Minze, Melisse, Anis und Kamille. Wenn die Nase läuft, das Bein schmerzt oder der Bauch zwickt, bietet Karin Buchart erprobte Rezepte aus der regionalen Volksmedizin. 400 Seiten.
Best. Nr. 126423

Preisänderungen auf Grund der Buchpreisbindung möglich!

① BESTSELLER




②




③

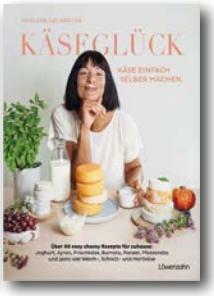


④




⑤

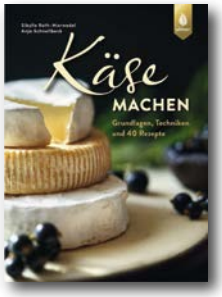


⑥




⑦




⑧




⑨

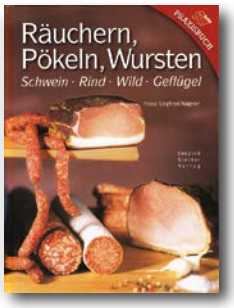


⑩




⑪




⑫




⑬




⑭




⑮




**1 Käsen leicht gemacht**
Der Klassiker der Käseherstellung mit über 130 detailgenau und nachvollziehbaren beschriebenen Rezepte für die Verarbeitung von Kuh-, Ziegen- und Schafmilch. Rezepte für die Herstellung von flüssigen Milchprodukten, Frischkäse, Weichkäse, Schnitt und Hartkäse. 208 Seiten.
Best. Nr. 8390

**2 Käse selbermachen in nur 1 Stunde**
Bebilderte Schritt-für-Schritt-Anleitungen zeigen Ihnen, wie Sie aus wenigen Zutaten und mit einfachen Küchenutensilien frischen Käse herstellen können sowie nützliche Tipps zur Aufbewahrung. 260 Seiten.
Best. Nr. 25187

**3 Käseglück - Käse selber machen**
Mit simplen Schritt für Schritt Anleitungen lernst du alles über Käsebruch, Ausrühren, Einlaben, Trocknen und Reifen von vielen verschiedenen Käsesorten. Man braucht kein spezielles Werkzeug, sondern du bekommst Tipps wie du z.B. einen Joghurtbecher zur Käseform upcyclest und welche Milch du verwenden kannst. Mit verschiedenen Gewürzen vollendest du deinen Käse ganz nach deinem Geschmack. 150 Seiten.
Best. Nr. 122200

**4 Joghurt-Käse-Rahm Gesundes aus Milch selbst gemacht**
Einfach und natürlich lassen sich in jedem Haushalt die verschiedensten Milchprodukte selbst herstellen: Von diversen Joghurtarten, Süß- und Sauerrahm über Butter, sowie Molke bis zu Topfen und den unterschiedlichen Frisch-, Weich- und Hartkäsearten. Über hundert Rezepte. 162 Seiten.
Best. Nr. 34758

**5 Käse machen Grundlagen, Techniken und 40 Rezepte**
40 bestens erprobte Käsekreationen für kleine Mengen aus Kuh-, Schaf- und Ziegenmilch. Ausführliche Schritt-für-Schritt-Anleitungen und Stepfotos. Gut illustriert. 520 Farbfotos, 49 farbige Zeichnungen, 352 Seiten.
Best. Nr. 122930

**6 Joghurt Quark und Käse natürlich selbst gemacht**
Eigene Milchprodukte zu Hause herstellen? Mit einfachen Mitteln bereiten Sie Joghurt, Buttermilch, Frischkäse, würzigen Hartkäse uvm. ganz einfach selber zu. Dieses Buch erklärt alles Wichtige zum Milchverarbeiten und stellt viele erprobte Rezepte für köstliche Naturprodukte vor – ganz ohne Geschmacksverstärker, Konservierungsstoffe und künstliche Aromen. 148 Seiten.
Best. Nr. 102710

**7 Hausschlachten**
Zerteilen, Verarbeiten, Vermarkten. Eine Warenkunde der verschiedenen Fleischteile und zahlreiche Rezepte für das Pökeln, Räuchern und Erzeugen bis zur Haltbarmachung. Zahlreiche Detailfotos und Arbeitsschritte. 181 Seiten.
Best. Nr. 20738

**8 Pastete, Wurst und Sülze**
Ein erfahrener Praktiker vermittelt Schritt für Schritt die Grundlagen zur Herstellung dieser Köstlichkeiten. Aus dem Inhalt: Rohstoffe, Gewürze, Füllen, Brühen, Räuchern und Reifen von Brühwürsten, Streichwürsten, Pasteten, Sülzen, Blut- und Rohwürsten. 131 Seiten, über 100 Rezepte.
Best. Nr. 51063

**9 Räuchern, Pökeln, Wursten**
Schwein, Rind, Wild, Geflügel. Räucherverfahren, Räucherfehler und Ursachen, Pökelstoffe und Pökelmethoden, Technologie des Wurstens, Reifen und Lagern von Dauerwaren. 155 Seiten.
Best. Nr. 38357

**10 Fleisch einkochen**
Erstmals widmet sich ein Buch ausschließlich der Frage, wie man Fleisch am Besten einkocht und damit konserviert. Ein Buch für alle Feinschmecker, sowie für Direktvermarkter, die ihren Kunden ein Extra bieten möchten. 168 Seiten.
Best. Nr. 77002

**11 Köstliche Grill- und Bratwürste**
Köstliche Wurstwaren einfach selbst erzeugen. Klassische Bratwürste, Thüringer, Nürnberger uvm. Zahlreiche regionale Köstlichkeiten, internationale Spezialitäten. Besonderheiten wie Fischwurst, Lammbratwurst uvm. 166 Seiten.
Best. Nr. 29548

Preisänderungen auf Grund der Buchpreisbindung möglich!

**12 Einfach Wursten - Grundlagen und Rezepte**
Schritt für Schritt Anleitungen wie man Hauswürste, Salami, Polnische oder Paprikawurst macht. Auch Rostbrat, Krainer und Leberpastete gelingen. Alle verwendeten Zutaten werden kurz beschrieben. Häufige Fehlerquellen werden genannt und Lösungsvorschläge geboten, damit auch Einsteiger hochwertige selbstgemachte Wurstwaren genießen können. 96 Seiten.
Best. Nr. 104878

**13 Wursten leicht gemacht - Technik, Rezepte, Genuss**
Wurst ist und bleibt ein Kulturgut, ganz besonders, wenn man sie selbst zubereitet. Ob klassische Wurstrezepte, regionale Köstlichkeiten oder internationale Wurstrezepte. Mit Step-by-Step-Bildern. Außerdem werden Anleitungen und Rezepte für Kochwürste, Mettwürste, Salami und Blutwurst vorgestellt. 160 Seiten.
Best. Nr. 106415

**14 Räuchern Fleisch, Wurst, Fisch 10 Auflage**
In diesem Buch erfahren Sie alle Grundlagen zum Thema Räuchern: den Unterschied zwischen Heiß-, Warm- und Kalträuchern, wie Sie Ihre eigenen Räucherschrank oder Räucherofen bauen und wie Sie Fehler beim Räuchern vermeiden. Neben Tipps und Tricks finden Sie traditionelle Rezepte für Räucherwaren mit unvergleichlichem Aroma. 128 Seiten.
Best. Nr. 115702

**15 Fleisch pökeln und räuchern 3 Auflage**
Alles hausgemacht! Ob vom Schwein, Rind, Lamm, Wild oder Geflügel. Sie erfahren mit wenig Aufwand wie Sie Fleisch richtig salzen, pökeln, trocknen, räuchern und garen können. Dabei entstehen hochwertige Köstlichkeiten in allen Variationen: Schinken, Speck, Spareribs uvm. Mit über 100 Fotos und viele Tipps. 128 Seiten.
Best. Nr. 110537

① ② ③ ④ ⑤ ⑥










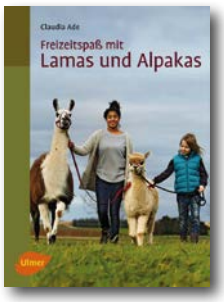








⑦ ⑧ ⑨ ⑩ ⑪ ⑫

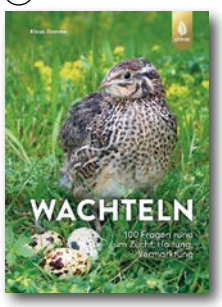





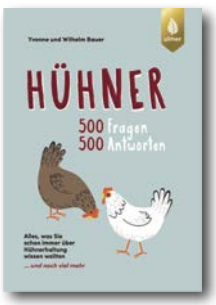











⑬ ⑭ ⑮










**1 Gras dich fit!**
Weidewirtschaft erfolgreich umsetzen. Das Buch zeigt auf, warum sich dieser von herkömmlichen Schnittwiesenbeständen unterscheidet und leitet zu den wichtigen Maßnahmen der Bestandslenkung wie Übersaat, Düngung und Weidepflege an. 300 Seiten
Best. Nr. 21117

**2 Fruchtbare Kühe - gesunde Kälber**
Dieses Buch beleuchtet die verschiedenen Einflussfaktoren auf die Gesundheit und Fruchtbarkeit von Milchkühen und deckt mögliche Schwachstellen auf. Fallbeispiele aus der Praxis, Kennzahlen und konkrete Anleitungen helfen dabei, die Zusammenhänge besser zu verstehen. Mit wertvolle Tipps zur Rationsgestaltung, Aufzucht und optimalen Bestandsbetreuung, um eine profitable Milchviehhaltung zu erreichen. Mit Farbfotos, 200 Seiten.
Best. Nr. 126078

**3 Die häufigsten Nutztierkrankheiten Vorbeugen Erkennen Heilen**
Dieses umfassende und reich bebilderte Praxisbuch beschreibt alle wichtigen Nutztierkrankheiten und zeigt, wie diese erkannt und richtig behandelt werden. Es wird auch möglichen Vorbeugemaßnahmen viel Platz eingeräumt. Neben Krankheiten der klassischen Nutztiere Rind, Schaf, Ziege, Schwein und Geflügel werden auch Bienen- und Fischkrankheiten vorgestellt. Auch Erkrankungen von Wildtieren ist ein Kapitel gewidmet. 232 Seiten.
Best. Nr. 104040

**4 Freizeitspaß mit Lamas und Alpakas**
In diesem Buch erfahren Sie mehr über das Hobby der artgerechten Haltung und Pflege dieser Neuweltkameliden. Sie lernen ihr Wesen und ihre Eigenschaften kennen und die vielen Möglichkeiten, die Freizeit mit ihnen zu verbringen. 96 Seiten
Best. Nr. 25456

Preisänderungen auf Grund der Buchpreisbindung möglich!

**5 Schweine halten**
Schweinehaltung mal anders. Anschaulich und auf liebenswerte Weise schildern die Autoren, was ein gutes Schweineleben ist. Mit Informationen zu den interessantesten Rassen, Stallbau, Weidepflege, Fütterung, Vermehrung und Schlachten. 160 Seiten.
Best. Nr. 75208

**6 Wohllebens Anleitung für Selbstversorger**
Peter und Miriam Wohlleben versorgen sich seit über 25 Jahren selbst mit Obst, Gemüse, Eiern und Fleisch. Ihr umfassender Erfahrungsschatz steht nun auch Ihnen zur Verfügung!
Die richtige Vorbereitung und die passenden Geräte, Einschätzungen zum Zeit- und Flächenbedarf, Ratschläge zu pflegeleichten Obst- und Gemüsesorten sowie zur artgerechten Haltung von Hühnern, Kaninchen, Ziegen, Bienen und anderen Nutztieren. 260 Farbfotos, 272 Seiten.
Best. Nr. 126346

**7 Wachteln**
Erfahren Sie alles über Fütterung, Haltung, Gesundheit, Vermarktung und Ökonomie. Neue Erkenntnisse zur tierfreundlicher Haltung und Tierwohlindikatoren werden genauso behandelt wie gesundheitliche Aspekte bei der Ernährung mit Wachteleiern oder -fleisch. Auch als Neueinsteiger vermittelt dieses Buch Ihnen die Grundlagen, die es Ihnen ermöglichen, die Eigenversorgung mit köstlichen Wachteleiern zu realisieren. 144 Seiten.
Best. Nr. 118278

**8 Das Hühnerbuch**
Das umfangreiche Werk beschäftigt sich mit allen Fragen der Hühnerhaltung: Vom richtigen Stall und seiner optimalen Ausstattung über ihre Ansprüche und Fütterung bis hin zur Brut und Aufzucht. Ausführlich werden die verschiedenen Hühnerrassen vorgestellt. Ebenso umfassend erzählt wird die Vorbeugung und Behandlung von Hühnerkrankheiten ein. 208 Seiten.
Best. Nr. 106696

**9 Hühner - 500 Fragen 500 Antworten**
Wenn man eine schnelle Lösung braucht dann ist dieses Buch über Hühnerwissen genau das Richtige für Sie! Alle Fragen und Antworten rund um die Hühnerhaltung finden sich in diesem kompakten Ratgeber. 66 Farbfotos. 128 Seiten.
Best. Nr. 122931

**10 Das große Buch der Hühnerhaltung im eigenen Garten**
Ob sie Einsteiger oder bereits Erfahrung mit der Hühnerhaltung haben, in diesem Buch finden Sie alles Wissenswerte über den Körperbau und Organismus von Geflügel. Sachkundig und gut verständlich erhalten sie wertvolle Tipps und Informationen zu Auswahl, Vermehrung, zur Gestaltung von Stall und Auslauf sowie zur Ernährung und zum Verhalten vom Federvieh. 192 Seiten.
Best. Nr. 119457

**11 Hilfe meine Hühner müssen im Stall bleiben**
Ob wegen Vogelgrippe, Schnee und Eis oder Fressfeinden – es gibt viele Gründe, warum Ihre Hühner drinnen bleiben müssen. Entdecken Sie über 50 spannende, kreative und leicht umsetzbare Tipps, Tricks und Spielideen rund um die Einrichtung und Fütterung, die das Wohlbefinden, die Gesundheit und die Lebensqualität Ihrer Hühner und Wachteln fördern. 100 Farbfotos, 128 Seiten.
Best. Nr. 126219

**12 Geflügel und Kaninchen selbst schlachten**
In diesem Buch finden Sie genaue Anleitungen zum Hausschlachten und zum richtigen Zerlegen der Tiere. Geflügelexperte Wilhelm Bauer erläutert, wo Sie schlachten dürfen und welche Schlachtutensilien Sie benötigen. 96 Farbfotos. 128 Seiten.
Best. Nr. 122934

**13 Hausschlachtung Huhn Nachhaltige Selbstversorgung**
Mit Schritt-für-Schritt-Fotos, detaillierten Anleitungen und Kapiteln über die notwendigen Werkzeuge und Geräte, die wichtigsten Maßnahmen zur Lebensmittelsicherheit, die Vorbereitung auf die Schlachtung und die schnelle und humane Verarbeitung der Tiere, die Zerlegung der Schlachtkörper in Teilstücke und das Verpacken und Einfrieren. 176 Seiten.
Best. Nr. 118271

**14 Alte Haus- und Nutztierrassen neu entdeckt**
Mehr als 200 alte Haus- und Nutztierrassen aus Mitteleuropa. Viele von ihnen sind bereits vom Aussterben bedroht. Aufgrund ihrer besonderen Eigenschaften können diese Rassen jedoch nicht nur für den Hobbyhalter, sondern auch für viele Landwirte von Interesse sein. Alles Wissenswerte über diese Tiere erfährt man nun in diesem reich bebilderten Buch. 184 Seiten.
Best. Nr. 24445

**15 Blech-schild 'Selbst-pflücker'**
Mit 4 Rand-lochungen zur einfachen Montage. Maße: 20x30cm.
Best. Nr. 119484

① 


② 


③ 


④ 


⑤ 


⑥ 


⑦ 


⑧ 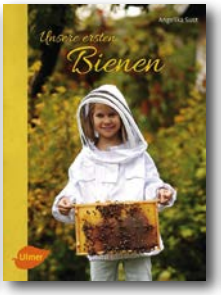


⑨ 


⑩ 


⑪ 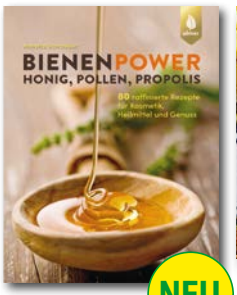


⑫ 


**1 Schaf- und Ziegenkrankheiten**
Krankheiten erkennen, behandeln, vorbeugen. Beantwortet alle Fragen rund um die Krankheiten von Schaf und Ziege. Viele wichtige Tipps zur Gesunderhaltung. Mit den Virusinfektionen Blue Tongue und Schmallenberg. Sie erfahren alles rund um die Gesunderhaltung. 128 Seiten
Best. Nr. 16345

**2 Unser Schaf- und Ziegenhof**
Dieses Buch bietet umfassende Einblicke in die Voraussetzungen und die Praxis der erfolgreichen Schaf- und Ziegenhaltung. Sie erhalten Einblicke in die Arbeitsweise unterschiedlichster Höfe und praktische Tipps für den Alltag mit kleinen Wiederkäuern. 124 Fotos, 9 Zeichnungen, 208 Seiten.
Best. Nr. 126467

**3 Schafe in Koppel- und Hütehaltung**
Dieses Buch vermittelt umfassende Kenntnisse zur Schafzucht und haltung, basierend auf wissenschaftlichen Erkenntnissen und praxisnahen Erfahrungen. z.B. die Gestaltung optimaler Haltungsbedingungen, betriebliche und überbetriebliche Zuchtmaßnahmen sowie Strategien zur Vermarktung von Lammfleisch und Schafskäse. 142 Fotos, 344 Seiten.
Best. Nr. 126466

**4 Praktische Schafhaltung**
Ein erfolgreicher Schafhalter benötigt ein breites Wissen rund um das Schaf. Er muss unter anderem die Ansprüche an Tierverhalten, Ernährung, Weide, Haltung, Stall und Tiergesundheit kennen. Auch zum aktuellen Thema Herdenschutz finden Sie im Buch ein eigenes Kapitel. Buch 51 Farbfotos, 264 Seiten.
Best. Nr. 116257

**5 Ziegenhaltung heute**
Ziegenrassen, Züchtung, Fütterung, Haltung, Vorbeugungsmaßnahmen gegen Krankheiten. Ziegenprodukte und ihre Eigenschaften, Erzeugung von Milch, Joghurt, Topfen, Käse sowie Fleisch und Leder. 144 Seiten.
Best. Nr. 39019

⑬ 


⑭ 


⑮ 

**6 Ziegenzucht im eigenen Betrieb**
Dieses Buch bietet Ihnen kompaktes und verständliches Wissen über Züchtungsprozesse. - Die Auswahl der passenden Zuchttiere - wie ein Zuchtprogramm abläuft - was Zuchtwertschätzung bedeutet und wie Sie diese Werte in Ihrem Betrieb anwenden können. Anhand von fünf fiktiven Ziegenbetrieben werden praxisnah verschiedene Fragen und Herausforderungen erläutert. 48 Farbfotos, 136 Seiten.
Best. Nr. 126086

**7 Imkern Monat für Monat leicht gemacht**
Das Bienenjahr ist kurz und jeder Augenblick ist wichtig! Es zeigt, wie man Monat für Monat mit seinem Bienenstock umgeht, die Völker richtig behandelt und seine Bienen gesund erhält. Dieser Monatskalender ist abgestimmt auf die Biologie der Biene, den Lebensrhythmus des Bienenvolkes und die jeweils speziellen Standortbedingungen. 160 Seiten
Best. Nr. 111300

**8 Unsere ersten Bienen**
Wie anfangen und alles richtig machen? In diesem Buch erfahren Sie, wer Ihnen dabei hilft, welche Art des Imkerns zu ihnen passt und wie Sie zum Start einen Schwarm oder ein Volk bekommen. Es zeigt den Ablauf des Bienenjahres, welche Tätigkeiten Monat für Monat nötig sind, um das Volk richtig zu betreuen und gesund zu erhalten. 128 Seiten.
Best. Nr. 29569

**9 1x1 des Imkers**
Der fundierte Ratgeber bietet umfassende Informationen und vor allem klare Handlungsanweisungen: angefangen von der Biologie der Honigbiene über die einzelnen Arbeitsschritte am Bienenstock bis zu Fütterung, Honiggewinnung und Bienengesundheit. Auch "Wanderung mit Bienen" wird thematisiert. 176 Seiten.
Best. Nr. 111305

**10 Das große kleine Buch: Imker werden**
Dieses Praxishandbuch verrät Imker-Neueinsteigern wertvolles Wissen über die Bienenhaltung. Wo ist der ideale Standort für den Bienenstock? Was gehört zur Grundausrüstung und wann wird der Honig geschleudert? Kleinformat. 64 Seiten.
Best. Nr. 119961

**11 Bienenpower - Honig, Pollen, Propolis**
Entdecken Sie die vielfältigen Schätze des Bienenstocks mit dem Buch der leidenschaftlichen Imkerin Dr. Annette Schroeder. Ob Honig, Pollen, Propolis, Gelée Royale oder Bienenwachs – Dr. Schroeder präsentiert Ihnen 80 raffinierte Rezepte und Anwendungen für Kosmetik, Heilmittel sowie süße und herzhafte Gerichte. 55 Farbfotos, 140 Seiten.
Best. Nr. 126465

**12 Kreativ mit Bienenwachs**
Über 50 sorgfältig ausgesuchte Rezepte. Ganz gleich, ob Sie Ihren eigenen Insektenschutz, Schuhcreme, Holzpflege, Wachstücher, Dekoration, Naturkosmetik herstellen oder mit Kindern Kerzen gießen möchten – für jeden ist bei der Auswahl der Rezepte etwas Passendes dabei. 84 Seiten.
Best. Nr. 114752

**13 Bienen, Wespen, Hummeln WAS IST WAS Junior Band 34:**
Warum sind die gestreiften Insekten so wichtig für uns? Wie funktioniert eigentlich die Bestäubung? Welche Funktion hat die Bienenkönigin? Der Band beantwortet Fragen rund um die nützlichen Tiere. Kinder entdecken Spannendes über die gestreiften Hautflügler: Was Hummeln, Wespen und Bienen voneinander unterscheidet, uvm. 20 Seiten mit vielen Entdeckerklappen. Ab 4 Jahren
Best. Nr. 110189

**14 Das große kleine Buch: Oxymel**
Die Oxymel-Naturapotheke: Wie Sie Oxymel selber machen und einsetzen. Die Verbindung von Honig und Essig gehört in jede Hausapotheke: Sie stärkt das Immunsystem, schmeckt gut und ist leicht herzustellen. 14 Rezepte. 64 Seiten.
Best. Nr. 128444

**15 Kaffeebecher Biene 250ml**
Der Keramikbecher ist ideal für den täglichen Gebrauch – ob zu Hause, im Büro oder unterwegs. Dank seiner handlichen Größe passt er perfekt unter Kaffeemaschinen. Zudem ist er spülmaschinen- und mikrowellengeeignet. 2-fach sortiert, d. h. die Auswahl des Motives ist nicht möglich. Maße: 11 x 10 cm. Füllmenge: 250 ml.
Best. Nr. 127239

Preisänderungen auf Grund der Buchpreisbindung möglich!

① ② ③ ④ ⑤ ⑥

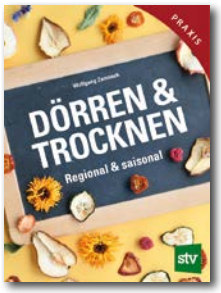

















⑦ ⑨ ⑩ ⑪ ⑫ ⑬




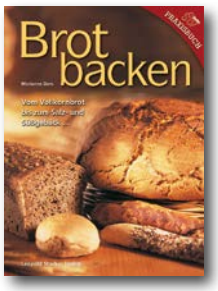


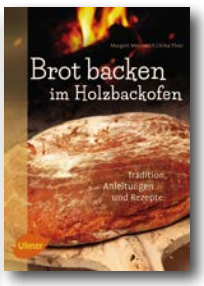


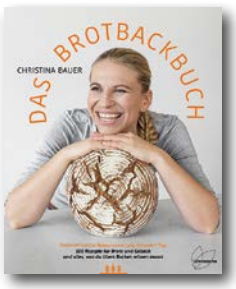





⑧ ⑭ ⑮ ⑯













**1 Dörren und Trocknen Regional & saisonal**
Getrocknete Köstlichkeiten - die gedörrten und getrockneten Produkte werden nicht nur haltbar gemacht sondern auch im Geschmack veredelt. Der ausführliche Einleitungsteil erklärt alles rund um das Haltbarmachen durch Wasserentzug und informiert auch über verschiedene Trocknungstechniken, die Vor- und Nachteile der verschiedenen Trocknungsgeräte, den Einfluss der Trocknung auf wichtige Inhaltsstoffe und Maßnahmen, diese zu erhalten.
160 Seiten.
Best. Nr. 122203

**2 Das Bäuerinnen Einkochbuch**
Sie bringen den Sommer ins Glas, egal ob für den Privatgebrauch oder für den Verkauf im Hofladen. Da uns die Erntezeit nicht nur Süßes schenkt, sondern auch jede Menge Gemüse, gibt`s in dem Buch natürlich auch viele Rezepte dazu.
128 Seiten
Best. Nr. 1801

**3 Natürlich Konservieren Praxishandbuch**
Füllen Sie Ihre Vorratskammer, wenn es frische Kräuter im Überfluss gibt, die Tomaten im Garten alle gleichzeitig reif werden und das Zucchinibeet überquillt. Einkochen, einlegen, einfrieren, trocknen, entsaften, Milchsäuregärung oder Essig herstellen - die Methoden werden umfassend und praxisnah vorgestellt. Mit Praxiswissen zum Frischhalten, richtigen Lagern und Haltbarmachen und 200 Rezepten uvm. 336 Seiten.
Best. Nr. 112668

**4 Einfach gut einkochen**
Der Sommer schmeckt nach Ribiseln, Uhudler, Kriecherln, Dirndln, Heidelbeeren und Zwetschken. Wir fangen diesen Geschmack ein und legen ihn ins Glas. Mit Rezepten aus allen Regionen Österreichs – von Osttirol bis in den Lungau, vom Wienerwald bis in die Südsteiermark. Im Kleinformat. 64 Seiten.
Best. Nr. 126434

**5 Marmeladen und Gelees von klassisch bis kreativ**
Von klassischer Erdbeermarmelade über Birnen-Schwarzbier-Konfitüre bis hin zu Lindenblüten-Gelee – lassen Sie sich inspirieren, experimentieren Sie mit vielfältigen Geschmacksrichtungen und finden Sie Ihre neue Lieblingsmarmelade! Im Kleinformat. 64 Seiten.
Best. Nr. 126436

**6 Bäuerinnen backen tradionelles Festgebäck**
Zu allen Festlichkeiten rund um das Jahr - regional aufgeteilt - von Silvester- und Neujahrsgebäck über Glöckler- und Faschingskrapfen, Fastenbrezen, Osterpinzen, Kirchweihbrot, Pfingststrudel und Allerheiligenstriezel bis zum Lebkuchenkrampus. 100 Rezepte für traditionelles Festgebäck aus Österreich, Bayern und Südtirol. Durchgehend bebildert, 128 Seiten.
Best. Nr. 122952

**7 Brotbeutel "Dein Brot"**
Aus hochwertigen, atmungsaktiven Materialien gefertigt, ermöglicht unser Brotbeutel eine optimale Luftzirkulation, die Schimmelbildung verhindert und gleichzeitig die Kruste knusprig hält, waschbar bei 40°C, Maße: 450x380mm
Best. Nr. 125496

**8 Brotbeutel rot 100% Naturleinen 35x42cm**
Da Leinen bis zu 35 % seines Eigengewichts an Luftfeuchtigkeit aufnimmt und diese an die sich im Brotbeutel befindlichen Backwaren abgibt, eignet sich der Brotbeutel hervorragend zur Frischhaltung und Lagerung von Bäckereiware. Waschbar bei 30°.
Best. Nr. 120714

**Brotbeutel blau**
Best. Nr. 120715

**9 Topfhandschuh "Dein Brot"**
Der hitzebeständige Handschuh aus hochwertigen rutschfesten Materialien kombiniert Funktionalität mit Langlebigkeit. Bei 30 Grad waschbar, Maße: 280 x 180 mm.
Best. Nr. 125495

**10 Brotbacken**
Vom Vollkornbrot bis zum Salz und Süßgebäck. In diesem Buch finden Sie viele nützliche Tipps.
130 Rezepte bieten jedem Anwender große Auswahlmöglichkeiten.
140 Seiten
Best. Nr. 24155

**11 Brot backen im Holzbackofen**
Egal ob Sie Holz oder Elektroöfen vorziehen – Mit 60 traditionellen Rezepten. Vom ofenfrischen Bauernbrot über Flammkuchen und Hefezöpfe uvm.. Detaillierte Schritt-für-Schritt-Anleitungen uvm.
128 Seiten.
Best. Nr. 100345

**12 Das Brotbackbuch**
Deine ultimative Rezeptsammlung mit perfekter Zeiteinteilung für jeden Tag. 120 Rezepte für Brote, Gebäck und Tipps zur Brotresteverwertung. Von den Grundlagen und Falttechniken bis zur Pannenhilfe, ein Grundlagenwerk dass in keiner Küche fehlen darf. 352 Seiten.
Best. Nr. 119558

**13 Brot backen mit Christina**
50 Brotrezepte die ganz sicher gelingen. und für jeden Geschmack und vor allem auch in jeden Alltag passen. Für Selberbacker mit und ohne Sauerteig, für Blitzschnelle, Vollkornliebhaber, Knetmuffel und alle, die ihrem Brot gern besonders viel Zeit geben uvm. 163 Seiten.
Best. Nr. 112730

**14 Backen mit Roggensauerteig vom Ofner**
Die meisten Brotback-Bücher arbeiten mit Trockensauerteig-Pulver, doch der Trend geht eindeutig hin zum Natursauerteig: Solche Brote sind bekömmlicher, schmecken besser und halten länger. Mit Schritt-für-Schritt-Fotos und genauen, einfach verständlichen Beschreibungen alles Wissenswerte zum Selbermachen, Lagern und Vermehren von Roggensauerteig.
160 Seiten.
Best. Nr. 114570

**15 Traditionelles Gebäck vom Ofner auf dreierlei Art**
Der Bäckermeister bereitet jedes Gebäckstück auf drei verschiedene Arten zu: Schnell und einfach, Übernachtgare und Slow baking . Die informative Einleitung beschreibt ausführlich die drei verschiedenen Zubereitungsmethoden. Mit großem Rezeptteil. 160 Seiten.
Best. Nr. 117141

**16 Ofnerfrisch Lieblingsgebäck für jede Gelegenheit**
42 neue, kreative Rezepte vom Backprofi zu verschiedensten Gebäcksorten und Zubereitungs-methoden. Köstlichkeiten vom Sauerteigbrot aus Waldstaudenroggen bis hin zu gelingsicheren Rezepten für Pizza, Flammkuchen uvm. Mit zahlreichen Schritt-für-Schritt-Fotos, Detailbildern und Informationen über die backtechnischen Besonderheiten und Tipps.144 Seiten.
Best. Nr. 125580

Preisänderungen auf Grund der Buchpreisbindung möglich!

① ② ③ ④ ⑤ ⑥













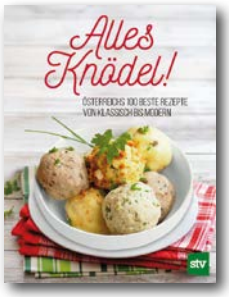





⑦ ⑧ ⑨ ⑩ ⑪
















Viele weitere Fachbücher

⑫ ⑬ ⑭










**1 Süsses Backen mit Christina**
Mit einfachen Anleitungen und hilfreichen Tipps für jeden Anlass. Perfekt für gemütliche Nachmittage oder große Familienfeiern – Christina zeigt Ihnen, wie Sie mit wenigen Grundzutaten und Schritt-für-Schritt-Anleitungen die leckersten Kreationen zaubern. Machen Sie Ihren Alltag süßer und überraschen Sie Ihre Gäste mit köstlichen Desserts! Über 70 Rezepte. 220 Seiten.
Best. Nr. 125882

**2 Kuchen backen mit Christina**
Kuchen backen dauert lange? Stimmt gar nicht! Das beweist Christina Bauer mit über 50 einfachen Kuchenrezepten. Die süßen Köstlichkeiten müssen bei der Mutter, Bäuerin und erfolgreichen Back-Bloggerin wirklich unkompliziert sein, sicher gelingen und fantastisch schmecken. Gebacken wird mit Zutaten, die jeder kennt und die die meisten zuhause haben. Einprägsame Schritt-für-Schritt-Fotos mit allen wichtigen Handgriffen. 144 Seiten.
Best. Nr. 112729

**3 Backen mit Christina**
20 Minuten sind genug! Davon ist Christina Bauer überzeugt und zeigt, wie Sie zuhause ganz einfach Brot und Gebäck aus dem Ofen zaubern. Mit wenigen Zutaten, unkompliziert und blitzschnell gelingen bei ihr selbst gemachte Semmeln und knuspriges Bauernbrot uvm. Sie hat Rezepte kreiert, die sich leicht umsetzen lassen. Sie weiß genau, wo sich Zeit sparen lässt, und gibt ihre Tipps und Tricks verständlich weiter. 90 Farbfotos, 144 Seiten.
Best. Nr. 112666

**4 Kochen mit Christina**
Christina zeigt uns in ihrem Buch wie unglaublich schnell, einfach und vielseitig Ofengerichte sein können. In über 70 Rezepten ist für jeden Geschmack etwas dabei.
Von pikant, knusprig oder gefüllt bis zu warmen Mehlspeisen. Mit Wochenplänen, Einkaufslisten und den richtigen Ideen zum Lagern und Haltbarmachen von Lebensmitteln. 168 Seiten.
Best. Nr. 122019

**5 Alles Knödel! Österreichs 100 beste Rezepte**
Von gebackenen Speckknödeln über Kräuter-, Lamm- oder Linsenknödeln bietet das Buch jede Menge pikante Abwechslung. Natürlich fehlen auch bekannte Überraschungen nicht: Mohn- oder Topfenknödel mit Fruchtmus, Kastanienknödel u.v.m. Zahlreiche Schritt-für-Schritt-Fotos machen das Knödelkochen zum Kinderspiel! 120 Seiten.
Best. Nr. 114569

**6 Das neue große Tortenbuch**
Die Auswahl an klassischen Tortenträumen erstreckt sich von der berühmten Sacher bis zur Linzer Torte. Die vielen modernen Kreationen werden ebenso für Bewunderung sorgen wie eine liebevoll dekorierte Oster-, Weihnachts- oder Muttertagstorte, hier finden sich alle Schwierigkeitsgrade, wobei auch herausfordernde Torten mit detaillierten Anleitungsbildern und Beschreibungen selbst von Anfängern nachgebacken werden können! 144 Seiten.
Best. Nr. 120241

**7 Günstig & Gut**
Die Lebensmittelpreise steigen, dennoch ist es möglich, gut, preiswert und vor allem selbst zu kochen, mit über 60 mehrfach getesteten Rezepten. Durchgehend farbig bebildert. 144 Seiten.
Best. Nr. 126071

**8 Bäuerinnen backen Krapfen und traditionelles Schmalzgebäck**
Bäuerinnen verraten ihre Lieblingsrezepte rund um das Thema „Schmalzgebäck – süß und pikant". Neben dem klassischen Faschingskrapfen gibt es unzählige regionale Spezialitäten in allen erdenklichen Formen und aus verschiedensten Teigen: Bauernkrapfen, Spagatkrapfen, gebackene Mäuse, Polsterzipfel uvm. Mehr als 90 Rezepte sorgen für süßen und herzhaften Genuss. 144 Seiten.
Best. Nr. 117142

**9 Das Bäuerinnen Mehlspeisen Kochbuch**
Alte und neue Lieblingsrezepte von Bäuerinnen aus ganz Österreich! 160 Nachtischrezepte mit zahlreichen Farbfotos. Von süßen Hauptspeisen über Torten, Kuchen, Schnitten, Rouladen bis hin zu Kleingebäck. 152 Seiten, 75 Rezeptfotos
Best. Nr. 49632

**10 Das Bäuerinnen Kochbuch - Alte und neue Lieblingsrezepte**
Aus tausenden von Einsendungen wurden 180 Lieblingsrezepte Österreichischer Bäuerinnen ausgewählt. Eine Fundgrube von der Suppe bis zum Kuchen. 152 Seiten, 80 Rezeptfotos.
Best. Nr. 43889

**11 Das große kleine Buch: Holunderzeit**
Der Holunder hat heilende Kräfte. Was tatsächlich im Holler steckt und welche Leckerbissen wir aus Blüte und Beere bereiten können, verrät uns die Autorin. Sie hat sich für uns auf den Holleralmen im Salzkammergut nach den besten Rezepten und wirksamsten Hausmitteln umgehört und das alte Wissen zu Papier gebracht. 64 Seiten.
Best. Nr. 120181

**12 Fleisch von A-Z**
Ab und zu Lust auf ein Stück Fleisch? Dann gibt es unter den zahlreichen Rezepten mit Schwein, Rind, Kalb, Wild oder Geflügel genug Auswahl, um jede Art von Appetit zu stillen. Begeistern Sie Ihre Gäste mit deftigem Fleischlaibchen Topf, die Familie mit knusprigen Brathähnchen oder sich selbst mit würzigen Spareribs. Alle Rezepte wurden wie immer ausprobiert und sind so beschrieben, dass Sie Ihnen garantiert gelingen - Schwein gehabt! 216 Seiten
Best. Nr. 127713

**13 Backen macht Freude - Reprint 1952**
Das erfolgreichste deutsche Backbuch bekommt eine Neuauflage, die jahrzehntelang einen festen Platz in den deutschen Küchen hat: 'Backen macht Freude' wurde immer weiter benutzt oder vererbt. Kein Problem, wenn nach 63 Jahren das gut gehütete Exemplar auseinanderfällt: Jetzt gibt es das Original-Reprint aus dem Jahr 1952 mit den 240 Original-Backrezepten und Grundlagen der Ernährungslehre. 160 Seiten.
Best. Nr. 127716

**14 Marmeladen & Eingemachtes von A-Z**
Ob als Konfitüre, Marmelade oder Gelee, als Likör, Ketchup - Eingemachtes schmeckt jedem und ist ein wunderbares Mitbringsel. Probieren Sie Leckerbissen wie Apfelkompott mit Cidre, Aprikosen-Erdbeer-Konfitüre, klassische eingelegte Gurken, Himbeeressig uvm. Über 150 neue und bewährte Rezepte stecken in diesem Buch und viele bunte Zutaten für eine Riesenauswahl an selbst gemachten Köstlichkeiten. Einmachrezepte, die dank Dr. Oetker jedem gelingen! 224 Seiten.
Best. Nr. 127715

Preisänderungen auf Grund der Buchpreisbindung möglich!

# DEINE EINKAUFSVORTEILE und Auszug aus den allg. Geschäftsbedingungen

## DIE FAIE PUNKTEWELT

Für 1,- Franken Einkaufswert erhältst Du 5 FAIE Punkte. Die Punkte werden nach 30 Tagen automatisch gutgebucht. Der aktuelle Punktestand ist im Online-Kundenkonto und in der FAIE APP ersichtlich und wird auf den Rechnungen angedruckt. Im Online-Kundenkonto besteht die Möglichkeit gesammelte Punkte gegen Prämien, Franken-Rabatte oder sonstige Aktionen einzutauschen. Der Franken-Rabatt kann nach 30 Tagen bei der nächsten Bestellung eingelöst werden, dies ist im Onlineshop und telefonisch möglich. Damit Punkte auf Deinem Kundenkonto gutgeschrieben werden können, ist eine Registrierung notwendig. Nicht registrierte Onlinekunden (Gastbesteller) können leider nicht erfasst werden. Teilnahmeberechtigt sind grundsätzlich alle FAIE Kunden, außer Firmen, Händler und Wiederverkäufer. Keine Punkte gibt es auf Abverkaufsartikel, Sonderangebote, Vorteilscode-Aktionen und rabattierte Waren. Das Einlösen von Gutscheinen reduziert die Anzahl der Punkte. Aufgrund der Berechnung von Gutscheinen, Gutschriften und Rabatten kann es zu Differenzen in der Anzeige des Punktestandes kommen.
Alle weiteren Details zu den Teilnahmebedingungen findest Du auf www.faie.ch/shop-service/faie-punktewelt.

## FLATRATE TARIFE, FRACHTPAUSCHALEN, SPERRGUTZUSCHLÄGE

Flatrate Tarife: Preise sind in CHF, inkl. gesetzlicher Mehrwertsteuer, jedoch ohne Versandkosten. Die Paketzustellung erfolgt per DPD oder Spedition.
Für Porto und Verpackung verrechnen wir wie folgt: Paket(e) bis 30 kg, Franken 12.95, Paket(e) ab 30 kg, Franken 49,-.
**Lieferungen ab Fr.199,– frachtfrei!** (bis auf weiteres)
Ausgenommen von Flatrate und frachtfreier Lieferung sind Artikel mit Transportkostenpauschalen. Bis Fr. 35,- Bestellwert berechnen wir einen Mindermengenzuschlag von Fr. 7,50. Gesondert gekennzeichnete Artikel (im Preisschild oder textlich angeführt) unterliegen Frachtpauschalen in verschiedenen Höhen aufgrund Größe, Gewicht oder Sperrigkeit der Artikel. Diese verursachen durch Spedition erheblich höhere Frachtkosten.
Sind bei einer Bestellung ein oder mehrere Artikel dabei, die mit einer Transportkostenpauschale geliefert werden wird kein etwaiger zusätzlicher Versandkostenanteil verrechnet. Wir behalten uns vor außerdem Sperrgutzuschläge wenn notwendig zusätzlich zu verrechnen.
Wichtig: Falls Dein Paket bei Erhalt beschädigt sein sollte, muss uns dies aus versicherungstechnischen Gründen sofort gemeldet werden und mache bitte entsprechende Fotos von den Beschädigungen.
Bei verspäteten Schadensmeldungen weigert sich die Versicherung eventuelle Schäden zu übernehmen.

## UMTAUSCH-RÜCKGABERECHT MIT GELD-ZURÜCK-GARANTIE

Wir bieten Dir risikolosen Einkauf durch 30 Tage Umtausch- und Rückgaberecht mit „Geld-zurück-Garantie“ ohne Wenn und Aber.
Sollten Artikeln nicht Deinen Vorstellungen entsprechen – kein Problem – wir nehmen sie innerhalb von 30 Tagen zurück oder tauschen sie einfach aus. Ausgenommen von dieser Möglichkeit des Umtausches bzw. der Rücksendung sind bereits gebrauchte Waren, Sonderbestellungen, abgelängte Waren, Waren die im Rahmen von Sonderaktionen und Abverkäufen abgegeben werden. Audio oder Videoaufzeichnungen wie DVDs können nur nicht entsiegelt retourniert werden.
Sende uns bitte die Artikel ausreichend frankiert in der Originalverpackung zurück und lege den ausgefüllten Rückgabeschein bei. Bei Retoursendungen hebe bitte den Aufgabeschein für eventuelle Nachforschungszwecke auf. Wenn Dir mit einem Umtausch nicht gedient sein sollte, teile uns mit, ob wir den Geldbetrag auf Dein Bankkonto überweisen oder den Gutschriftbetrag Deinem Kundenkonto bei uns gutbuchen sollen.
Für eine notwendige Reinigung bzw. Wiederaufbereitung der retournierten Waren behalten wir uns einen Abzug vom gutzuschreibenden oder rückzuüberweisenden Betrag in der Höhe von mindestens 10% des Warenwertes, aber mindestens Fr. 20,-, vor. Teillieferungen gelten als abgeschlossenes Geschäft. Grundsätzlich behalten wir uns vor hinkünftig für Retouren Pauschalen oder Echtkosten zu verrechnen.

## BEQUEME ZAHLUNG

Wir liefern an Stammkunden in der Regel gegen offene Rechnung, Zahlung innerhalb 8 Tagen netto. Grundsätzlich behalten wir uns vor nach einer Bonitätsprüfung die Zahlungsart auf Lieferungen gegen Vorausrechnung zu ändern. Bei Zahlungsverzug behalten wir uns auch Lieferung gegen Vorrausrechnung vor. Teillieferungen gelten als abgeschlossenes Geschäft. Die Kosten „Zahlungsverzug“ sind online unter www.faie.ch AGB (CH) nachzulesen.

## ABHOLMÖGLICHKEIT IN GROSSHÖCHSTETTEN

Gerne kannst Du Deine Bestellung auch in Grosshöchstetten abholen. Weise bitte bei Deiner Bestellung, auch online, darauf hin und gib uns Deine Telefonnummer bekannt. Sobald die Lieferung da ist, rufen wir Dich gerne an.

## GEWÄHRLEISTUNG - GARANTIE

Bei FAIE gelten natürlich die gesetzlichen Gewährleistungsfristen. Dank unserem hohen Qualitätsstandard bieten wir Dir darüber hinaus bis zu 10 Jahre Garantie auf viele Artikel (ausgenommen übliche mechanische Abnützung)! Gewährleistungsanspruch besteht vorbehaltlich der Überprüfung und Anerkennung der beanstandeten Ware durch Lieferanten bzw. Hersteller.

## REPARATUR - SERVICE

Natürlich verlangt ein hoher Qualitätsstandard eine entsprechende Service- und Reparaturleistung, die wir für Dich gerne auch nach Ablauf der Garantiezeit rasch und kostengünstig erledigen. Für Kostenvoranschläge, technische Auskünfte, Informationen oder Wünsche stehen wir Dir hier gerne zur Verfügung.

## EIGENTUMSVORBEHALT

Die ausgelieferten Artikel bleiben bis zur vollständigen Bezahlung in unserem Eigentum.

## DATENSCHUTZ

Wir erheben und verwenden Deine personenbezogenen Daten ausschließlich zur Geschäftsabwicklung und Pflege unserer Kundenbeziehung mit Dir. Du stimmst mit Abgabe einer Bestellung zu, dass Deine personenbezogenen Daten (Vorname, Name, Straße,PLZ, Ort) zur Zusendung von postalischem Werbematerial bei der Fa. FAIE gespeichert werden dürfen, oder Dir auch Newsletter zugestellt werden dürfen. Diese Einwilligung kann jederzeit via Brief, Fax, E-Mail oder Telefon bei FAIE widerrufen werden. Sofern wir in Vorleistung treten, z.B. beim Kauf auf Rechnung, behalten wir uns vor, zur Wahrung unserer berechtigten Interessen eine Identitäts- und Bonitätsauskunft von hierauf spezialisierten Dienstleistungsunternehmen (Wirtschaftsauskunft) einzuholen. Du wirst hiermit in Kenntnis gesetzt, dass Deine angegebenen Bestell/Auftragsdaten zur Prüfung Deiner Identität bzw. Bonität an unseren Partner übermittelt wird: Intrum AG Eschenstrasse 12, 8603 Schwerzenbach.

## GESETZLICHE BESTIMMUNGEN

Diverse Netzanschlüsse entsprechen nicht der CH-Norm. Daher legen wir solchen Artikeln jeweils einen CH-Stecker oder CH-Adapter bei.
Laut der Eidg. Alkoholverwaltung verbietet das schweiz. Alkoholgesetz das Herstellen von Spirituosen mit denentsprechenden Anlagen und Geräten aus unserem Katalog. Weiters behalten wir uns vor, Artikel die in der Schweiz nicht lieferbar sind und versehentlich Preis ausgezeichnet sind, nicht zu liefern.

## AUSZUG AUS DEN ALLGEMEINEN GESCHÄFTSBEDINGUNGEN

Sämtliche Rabatt-Gutscheine und Geschenke auf unseren Werbekatalogen sind zeitlich befristet und gelten nur bei Einhaltung des Mindestbestellwertes. Abbildungen auf unseren Katalogen sind unverbindlich. Angabe von Zolltarifnummern immer ohne Gewähr. Preisänderungen, Irrtümer und Druckfehler vorbehalten. Es gilt schweizerisches Recht. Erfüllungsort und Gerichtsstand ist Burgdorf/BE. Dies ist nur ein Auszug aus den FAIE Geschäftbedingungen.

Eine ausführliche Version unserer allgemeinen Geschäftbedingungen und Datenschutzerklärung findest Du in unserem Shop unter www.faie.ch/shop-service/datenschutz bzw. www.faie.ch/shop-service/agb.

# BESTELLSCHEIN

**Schneller bestellen mit sofortiger Lieferauskunft auf www.faie.ch oder telefonisch 034/4614000**

FAIE
KOMPETENZ SEIT 1964

Bestellschein einfach mailen oder in ein Kuvert geben und per Post senden!

**Tipp**: Bestellschein fotografieren und per WhatsApp senden 0043 677 63514619

Risikolos bestellen **mit 30 Tage** Umtausch-/Rückgaberecht!


**3506 Grosshöchstetten**
**Bahnhofstrasse 13**
Tel.: 034/4614000
E-Mail: info@faie.ch
**Internet: www.faie.ch**


| Kundennummer | Telefon |
|---|---|
| | Mobil |
| | Fax |
| | E-Mail<br>auch für die Paketverfolgung wichtig |

**Gib bitte auch bei telefonischen, Mail- oder Internetbestellungen Deinen Vorteilscode [ ] an.**

| Bestellnummer | Menge | Artikel | Preis |
|---|---|---|---|
| | | | |
| | | | |
| | | | |
| | | | |
| | | | |
| | | | |
| | | | |
| | | | |
| | | | |
| | | | |
| | | | |
| | | | |
| | | **Summe** | |




**Schleifscheibe Messer**
für Stahl und rostfreien Stahl.
Ø Scheiben (mm): 125 mm
Best. Nr. 104532




**FAIE Malbuch**
Die ganze Welt der Landwirtschaft kann nun bei einer Reise durch 60 Seiten Ausmalspaß erlebt werden!
Best. Nr. 63900




**Hochleistungs Mehrzweckfett**
400g hochwertiges Universalfett.
Best. Nr. 152

☒ Ja, liefert mir auf Grund der mir bekannten „FAIE allgemeine Geschäftsbedingungen" mit garantiertem Umtausch- und Rückgaberecht innerhalb von 30 Tagen ohne Wenn & Aber oben angeführte Waren. Die Warensendung ist zu 100% gegen Verlust oder Beschädigung für Fr. 1,65 versichert.

## Zahlung:

**Rechnung** - Zahlung innerhalb von 8 Tagen, rein netto.

**Abholen** - Bitte Telefonnummer angeben, Du wirst benachrichtigt
Tel. : _____

Bei Erstbestellungen oder Zahlungsverzug Vorauskassa vorbehalten!

**Preise** sind in CHF, inkl. gesetzlicher Mehrwertsteuer, jedoch ohne Frachtkosten.
Die Paketzustellung erfolgt per DPD, Post oder Spedition.
**Dein Flatrate Tarif:**
Für Porto und Verpackung verrechnen wir wie folgt:
Paket(e) bis 30 kg, Fr **12,95**
Paket(e) ab 30 kg, Fr **49,-**
**Lieferungen ab Fr. 199,– frachtfrei!** Ausgenommen von Flatrate und frachtfreier Lieferung sind Artikel mit **Frachtpauschalen**. Siehe dazu Seite 721
Bis Franken 35,- Bestellwert wird ein Mindermengenzuschlag von Fr. 7,50 verrechnet.

**DER FAIE NEWSLETTER: Verpasse keine Rabatt-, Gutschein-, Frachtfrei-Aktionen und tolle Überraschungen, z.B. zu Deinem Geburtstag!**
Weiters informieren wir Dich über attraktive Angebote und Schnäppchen im gratis FAIE Newsletter.

E-Mail-Adresse:

**Jetzt abonnieren und mit 10,- Gutschein sparen!**

Datum Unterschrift

Wenn Du die Bezahlung per Rechnung wünscht oder zum Geburtstag überrascht werden möchtest, benötigen wir Dein Geburtsdatum. [ ][ ][ ][ ][ ][ ][ ][ ]

# SAUGUT BY FAIE

SAUGUT ist DIE Marke für qualitativ hochwertige Produkte für die Landwirtschaft.
Alle Produkte sind sorgfältig ausgewählt und von unseren Experten getestet.
Besonderer Fokus wird auf hochwertige Materialien und eine erstklassige Verarbeitung gelegt und das bei einem hervorragenden Preis-Leistungs Verhältnis.



**LED-Arbeitsscheinwerfer SAUGUT 4Stk.**
Beschreibung siehe Seite 618
Best. Nr. 107544



**Traktorsitz / Schleppersitz SAUGUT "ECO"**
Beschreibung siehe Seite 593
Best. Nr. 15215

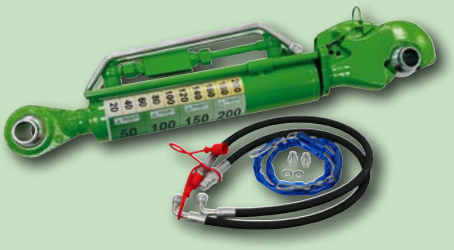

**Hydraulischer Oberlenker Kat.2 mit Fanghaken, Kugelauge und Oberlenkerbügel**
Beschreibung siehe Seite 487
Einbaulänge EL (mm): 535
Hub (mm): 200
Best. Nr. 123679
Einbaulänge EL (mm): 605
Hub (mm): 250
Best. Nr. 123680



**Fangkugel-Set Kat. 2 für Unterlenker, gehärtet**
Beschreibung siehe Seite 560
Best. Nr. 39621




**Zurrgurt SAUGUT 50 mm**
Beschreibung siehe Seite 435

| Menge | Best. Nr. |
|---|---|
| 1 Garnitur | 16258 |
| 2 Garnituren | 35117 |



**Fällkeil SAUGUT mit Ratsche**
Beschreibung siehe Seite 395
Best. Nr. 7164




**Weidezaungerät SAUGUT FA350 – 230V**
Beschreibung siehe Seite 249
Best. Nr. 104607




**Fliegenvernichter SAUGUT EcoKill LED**
Beschreibung siehe Seite 325
Best. Nr. 120839




**Reinigungstuch SAUGUT 38x38cm**
Beschreibung siehe Seite 694
Best. Nr. 123649

## Ersatzteil-Finder

**Schnell und einfach Ersatzteile finden!**

für Landmaschinen und Traktoren

**So einfach gehts:**
1. QR Code scannen oder online unter www.faie.ch/FaieTeilefinder
2. Marke/Hersteller auswählen
3. Serie oder Modell auswählen

**Ersatzteil finden →**

## Social Media

**Folge uns!**

@FAIE.EU



**Holzbag mit Lüftungsboden**
Beschreibung siehe Seite 413
Größe: 100 x 100 x 120 cm
Best. Nr. 76137
Größe: 100 x 100 x 160 cm
Best. Nr. 76139



**LED Leuchtensatz Connix Magnet, kabellos**
Beschreibung siehe Seite 625
Best. Nr. 104522



**Beutenständer**
Beschreibung siehe Seite 146
Best. Nr. 121196



**10er Eierschachtel grau**
Beschreibung siehe Seite 366
Best. Nr. 37440

**6er Eierschachtel blau**
Best. Nr. 37533




BESTSELLER

**Hoftankstelle Profi 50**
Beschreibung siehe Seite 72
Best. Nr. 26708




**Buchenräuchermehl, 15 kg**
Beschreibung siehe Seite 186

| Ausführung | Größe | Best. Nr. |
|---|---|---|
| 0,75 - 2,5 mm | 700 x 2000 | 65302 |
| 2,5 - 3,5 mm | 1000 x 4000 | 65303 |
| 6,0 - 12,0 mm | 2000 x 16000 | 65304 |
| 0,5 - 1,0 mm | 500 x 1000 | 36924 |

ab 4 Säcken bitte Frachtkosten anfragen

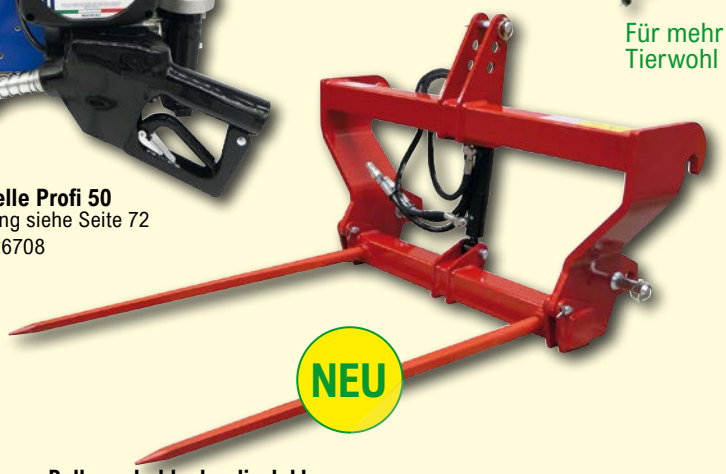

NEU

**Ballengabel hydraulisch klappbar mit Dreipunkt- und EURO-Aufnahme**
Beschreibung siehe Seite 543
Best. Nr. 127032



Für mehr Tierwohl

**Kuhputzmaschine HappyCow MaxiSwing**
Beschreibung siehe Seite 278
Best. Nr. 119139

FAIE
KOMPETENZ SEIT 1964

FAIE Versand GmbH
Bahnhofstrasse 13, 3506 Grosshöchstetten
Tel.: 034 4614 000, E-Mail: info@faie.ch
Whatsapp: 0043/677 635 146 19

faie.ch